shindaiwa®

Illustrated Parts List
Lista de Piezas

EB600RT Backpack Blower
EB600RT Soplador de mochila



SERIAL NUMBERS / NÚMEROS DE SERIE

P58412001001 - P58412999999

Accessories for Shindaiwa products can be found at:
Los accesorios para los productos Shindaiwa se pueden encontrar en:
www.shindaiwa-usa.com/products/accessories.aspx

ENGINE 2
MOTOR

ENGINE 3
MOTOR

ENGINE COVER 3
CUBIERTA DE MOTOR

CARBURETOR 4
CARBURADOR

CARBURETOR 5
CARBURADOR

INTAKE / AIR FILTER 6
ADMISIÓN / FILTRO DE AIRE

EXHAUST 7
ESCAPE

IGNITION 8
ENCENDIDO

STARTER 9
ARRANCADOR AUTORRETRÁCTIL

FUEL SYSTEM 10
SISTEMA DE COMBUSTIBLE

HARNESS, BACKPACK FRAME, DEBRIS GUARD ... 11
ARNÉS, ARMAZÓN DE MOCHILA, PROTECTOR CONTRA RESIDUOS

FAN CASE 12
CAJA DE VENTILADOR

THROTTLE CONTROL - TUBE MOUNT 13
CONTROL DEL ACELERADOR SUJETO AL TUBO

BLOWER TUBES 14
TUBOS DEL SOPLADOR

LABELS 15
ETIQUETAS

BULK PIPE 16
TUBO AL POR MAYOR

BULK STARTER ROPE 16
CUERDA DEL ARRANCADOR AL POR MAYOR

©2026 ECHO Incorporated. Part Number 99922238769 Effective 03/12/26

400 Oakwood Road, Lake Zurich IL 60047 Telephone: 847-540-8400 Fax: 847-540-8416 www.shindaiwa.com

ENGINE
MOTOR

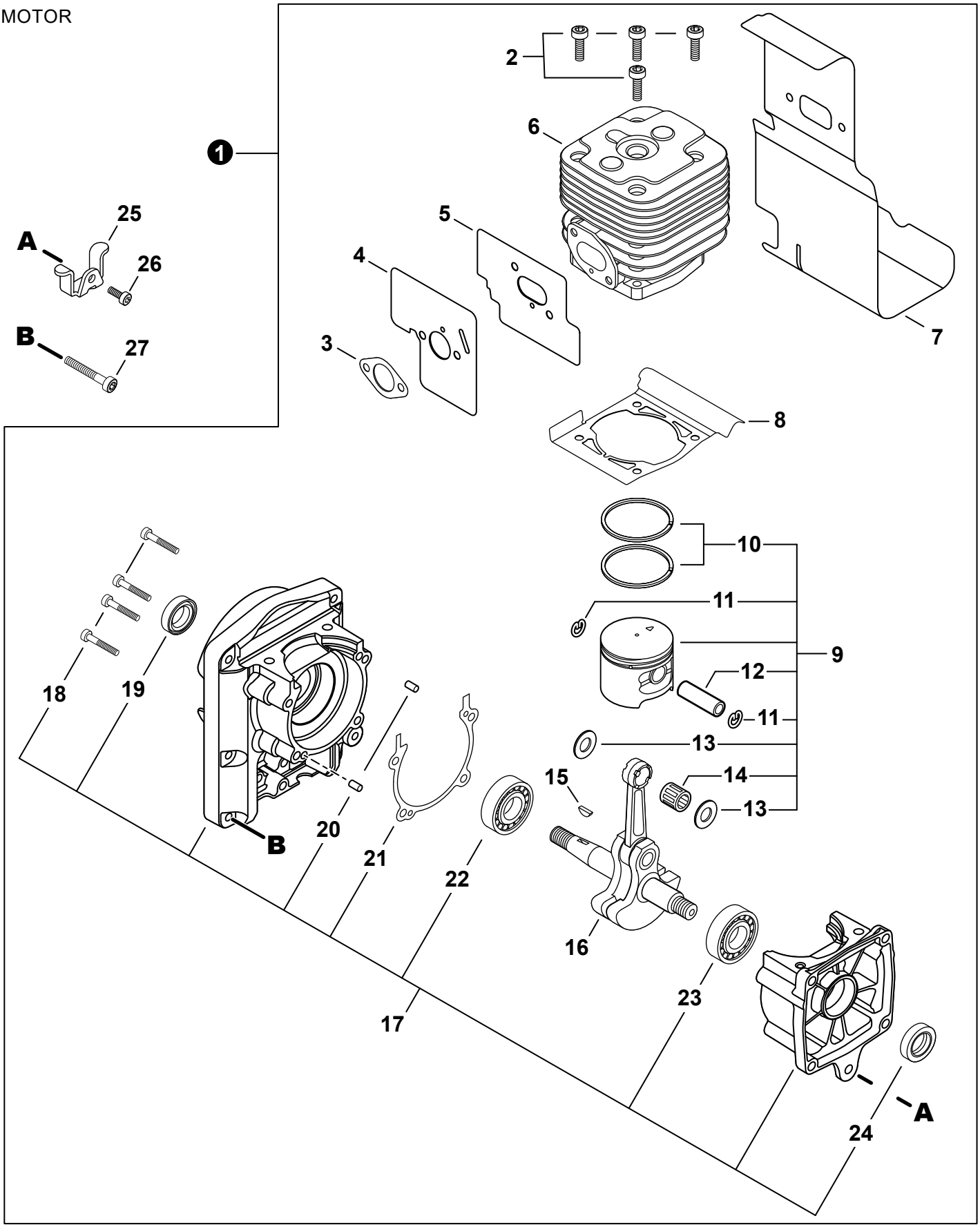

ENGINE
MOTOR

NO.	PART NUMBER	QTY.	DESCRIPTION	DESCRIPCIÓN
1	SB1116	1	SHORT BLOCK	BLOQUE CORTO
2	V805000210	4	+BOLT, TORX 5x20	+PERNO TORX 5x20
3	V103001790	1	+GASKET, INTAKE	+EMPAQUETADURA DE ADMISIÓN
4	V103001780	1	+GASKET, INTAKE	+EMPAQUETADURA DE ADMISIÓN
5	V103001770	1	+HEAT SHIELD, INTAKE	+PROTECTOR TÉRMICO DEL ADMISIÓN
6	A130002250	1	+CYLINDER	+CILINDRO
7	V104002280	1	+HEAT SHIELD, EXHAUST	+PROTECTOR TÉRMICO DEL ESCAPE
8	V100000811	1	+GASKET, CYLINDER	+EMPAQUETADURA DE CILINDRO
9	P021048140	1	+PISTON KIT	+JUEGO DE PISTÓN
10	10001132330	2	++RING, PISTON	++ANILLO DEL PISTÓN
11	V580000010	2	++RING, SNAP 10	++ANILLO RETENEDOR 10
12	V608000000	1	++PIN, PISTON 10	++PASADOR DEL PISTÓN 10
13	V307000050	2	++WASHER, THRUST 10	++ARANDELA DE EMPUJE 10
14	V555000010	1	++BEARING, NEEDLE 10	++COJINETE DE AGUJAS 10
15	90032303014	1	+KEY, WOODRUFF 3x14	+CHAVETA WOODRUFF 3x14
16	A011001390	1	+CRANKSHAFT	+CIGÜEÑAL
17	P021048150	1	+CRANKCASE KIT	+JUEGO DE CÁRTER
18	V805000180	4	++BOLT, TORX 5x30	++PERNO TORX 5x30
19	10021300310	1	++SEAL, OIL 15	++SELLO DE ACEITE 15
20	90033040080	2	++PIN, LOCATING 4x8	++PASADOR DE POSICIONAMIENTO 4x8
21	V102000270	1	++GASKET, CRANKCASE	++EMPAQUETADURA DE CÁRTER
22	9400036302	1	++BEARING, BALL 6302 C3	++COJINETE DE BOLAS 6302 C3
23	90081036202	1	++BEARING, BALL 6202	++COJINETE DE BOLAS 6202
24	V508000100	1	++SEAL, OIL 15	++SELLO DE ACEITE 15
25	V401000600	1	CUSHION 5	AMORTIGUADOR 5
26	V805000140	1	BOLT, TORX 5x12	PERNO TORX 5x12
27	V805000180	6	BOLT, TORX 5x30	PERNO TORX 5x30

ENGINE COVER
CUBIERTA DE MOTOR

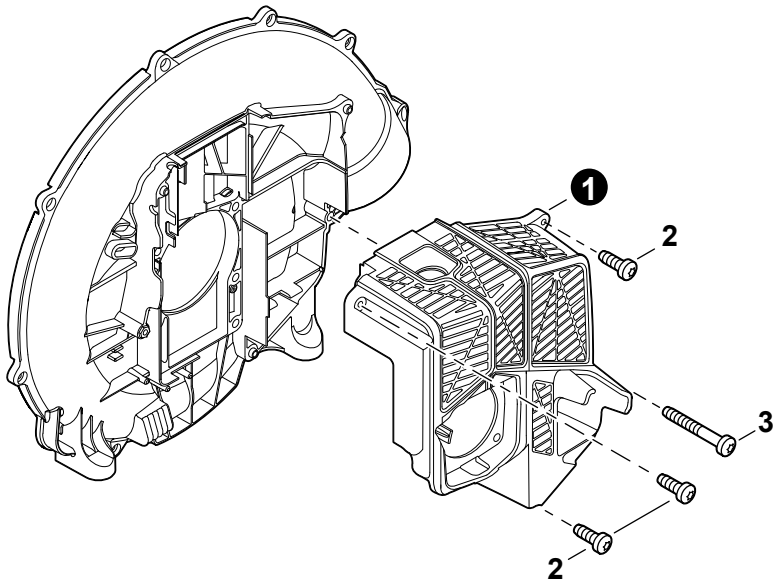

NO.	PART NUMBER	QTY.	DESCRIPTION	DESCRIPCIÓN
1	A190001501	1	COVER, ENGINE	CUBIERTA DE MOTOR
2	V805000010	3	BOLT, TORX 5x20	PERNO TORX 5x20
3	V805000040	1	BOLT, TORX 5x55	PERNO TORX 5x55

CARBURETOR
CARBURADOR

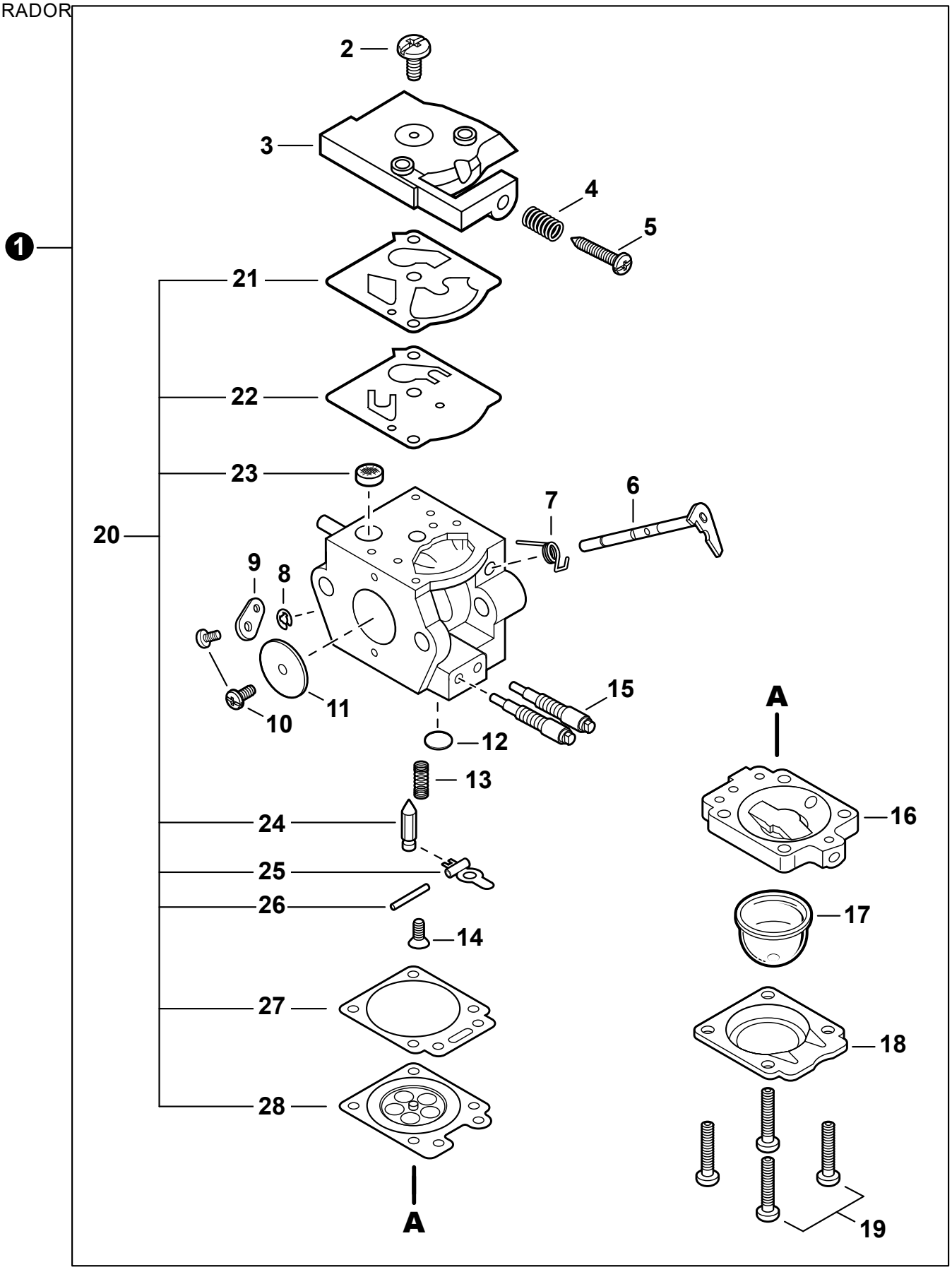

Effective 03-12-26

CARBURETOR
CARBURADOR

NO.	PART NUMBER	QTY.	DESCRIPTION	DESCRIPCIÓN
1	A021004331	1	CARBURETOR WTA-35	CARBURADOR WTA-35
2	12311003930	1	+SCREW	+TORNILLO
3	P003005960	1	+COVER, FUEL PUMP	+TAPA DE LA BOMBA DE COMBUSTIBLE
4	12313304260	1	+SPRING, IDLE ADJUST	+RESORTE PARA AJUSTAR EL RALENTÍ
5	P003001400	1	+SCREW, IDLE ADJUST	+TORNILLO PARA AJUSTAR EL RALENTI
6	P003005530	1	+SHAFT, THROTTLE	+EJE DEL ACELERADOR
7	P003003890	1	+SPRING	+RESORTE
8	12312715030	1	+E-RING	+RETENEDOR TIPO "E"
9	P003003910	1	+LEVER, THROTTLE	+PALANCA DE ACELERADOR
10	12311438830	2	+SCREW	+TORNILLO
11	12311610530	1	+VALVE, THROTTLE	+VÁLVULA DEL ACELERADOR
12	12314610631	1	+PLUG, WELCH	+TAPÓN WELCH
13	12312203660	1	+SPRING, METERING LEVER	+RESORTE PALANCA DE MEDICIÓN
14	P003005400	1	+SCREW	+TORNILLO
15	P003005880	2	+NEEDLE, MIXTURE	+AGUJA DE REGULACION
16	12318046130	1	+BODY ASSY, PURGE	+MONTAJE DE CUERPO DE PURGA
17	12318140630	1	+BULB, PURGE	+BULBO DE PURGA
18	12314205560	1	+RETAINER, PURGE BULB	+RETENEDOR DE BULBO DE PURGA
19	12314402960	4	+SCREW	+TORNILLO
20	P033000080	1	+REPAIR KIT, CARBURETOR	+JUEGO DE REPARACIÓN DE CARBURADOR
21		1	++GASKET, FUEL PUMP	++EMPAQUETADURA DE LA BOMBA DE COMBUSTIBLE
22		1	++DIAPHRAGM, PUMP	++DIAFRAGMA DE LA BOMBA
23		1	++SCREEN, FUEL INLET	++MALLA FILTRADORA
24		1	++VALVE, INLET NEEDLE	++VÁLVULA REGULADORA
25		1	++LEVER, METERING	++PALANCA DE MEDICIÓN
26		1	++PIN, METERING LEVER	++PASADOR DE PALANCA DE MEDICIÓN
27		1	++GASKET, METERING DIAPHRAGM	++EMPAQUETADURA DE DIAFRAGMA DE MEDICIÓN
28		1	++DIAPHRAGM, METERING	++DIAFRAGMA DE MEDICIÓN

INTAKE / AIR FILTER
ADMISIÓN / FILTRO DE AIRE

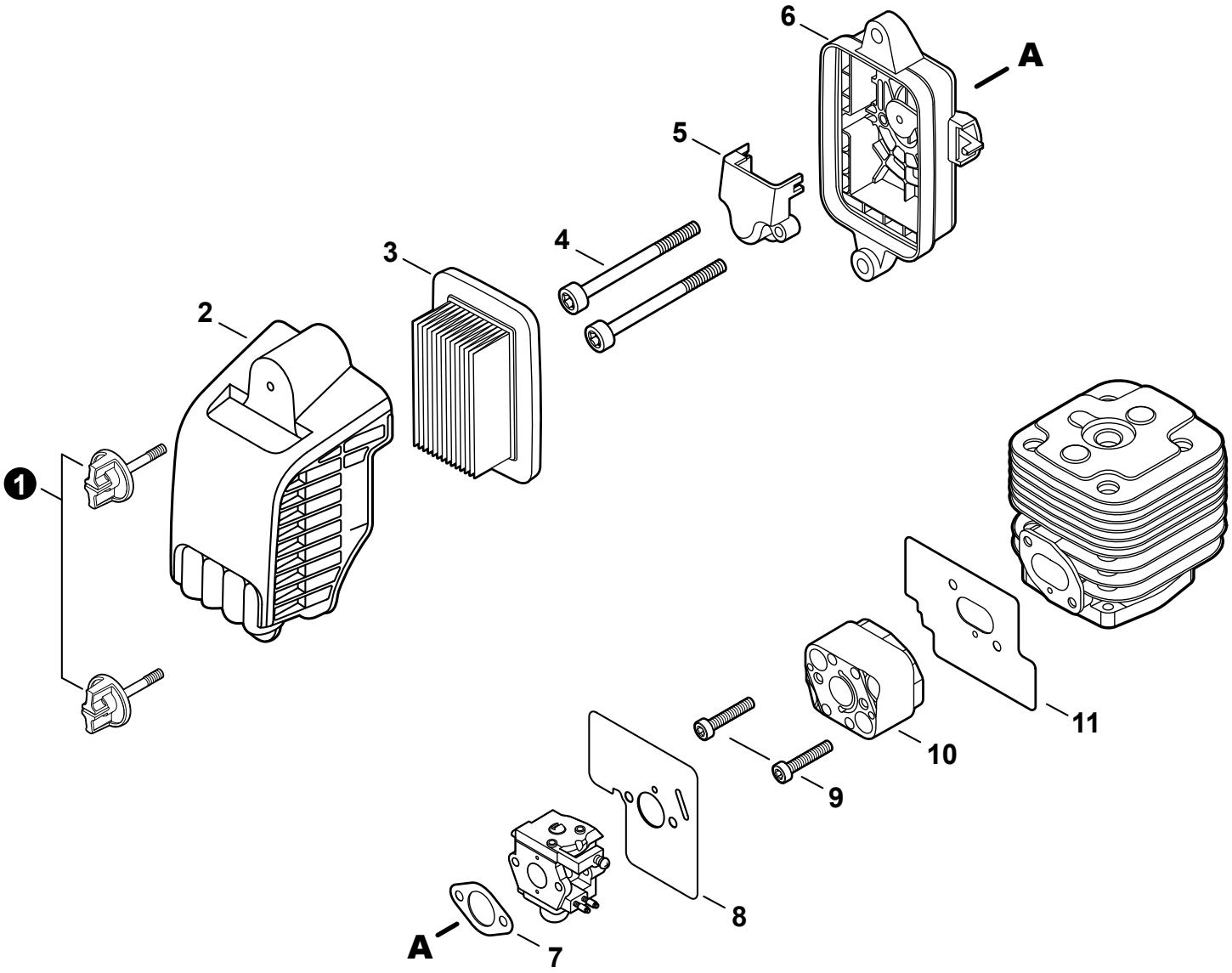

NO.	PART NUMBER	QTY.	DESCRIPTION	DESCRIPCIÓN
1	A235000390	2	KNOB, FASTENER	PERILLA DE FIJACIÓN
2	A232001780	1	COVER, AIR FILTER	CUBIERTA DEL FILTRO DE AIRE
3	A226000032	1	FILTER, AIR	FILTRO DE AIRE
4	V805000430	2	BOLT, TORX 5x60	PERNO TORX 5x60
5	A244000300	1	PLATE, PREVENT	PLACA DE PREVENCIÓN
6	P100001130	1	CASE, AIR FILTER	CAJA DEL FILTRO DE AIRE
7	V103001790	1	GASKET, INTAKE	EMPAQUETADURA DE ADMISIÓN
8	V103001780	1	GASKET, INTAKE	EMPAQUETADURA DE ADMISIÓN
9	V805000220	2	BOLT, TORX 5x25	PERNO TORX 5x25
10	A200001180	1	INSULATOR, INTAKE	AISLADOR DE ADMISIÓN
11	V103001770	1	HEAT SHIELD, INTAKE	PROTECTOR TÉRMICO DEL ADMISIÓN

+ Denotes item is part of an assembly
++ Denotes item is part of a sub-assembly

+ Denota artículo forma parte de una asamblea
++ Denota artículo forma parte de un submontaje

EXHAUST
ESCAPE

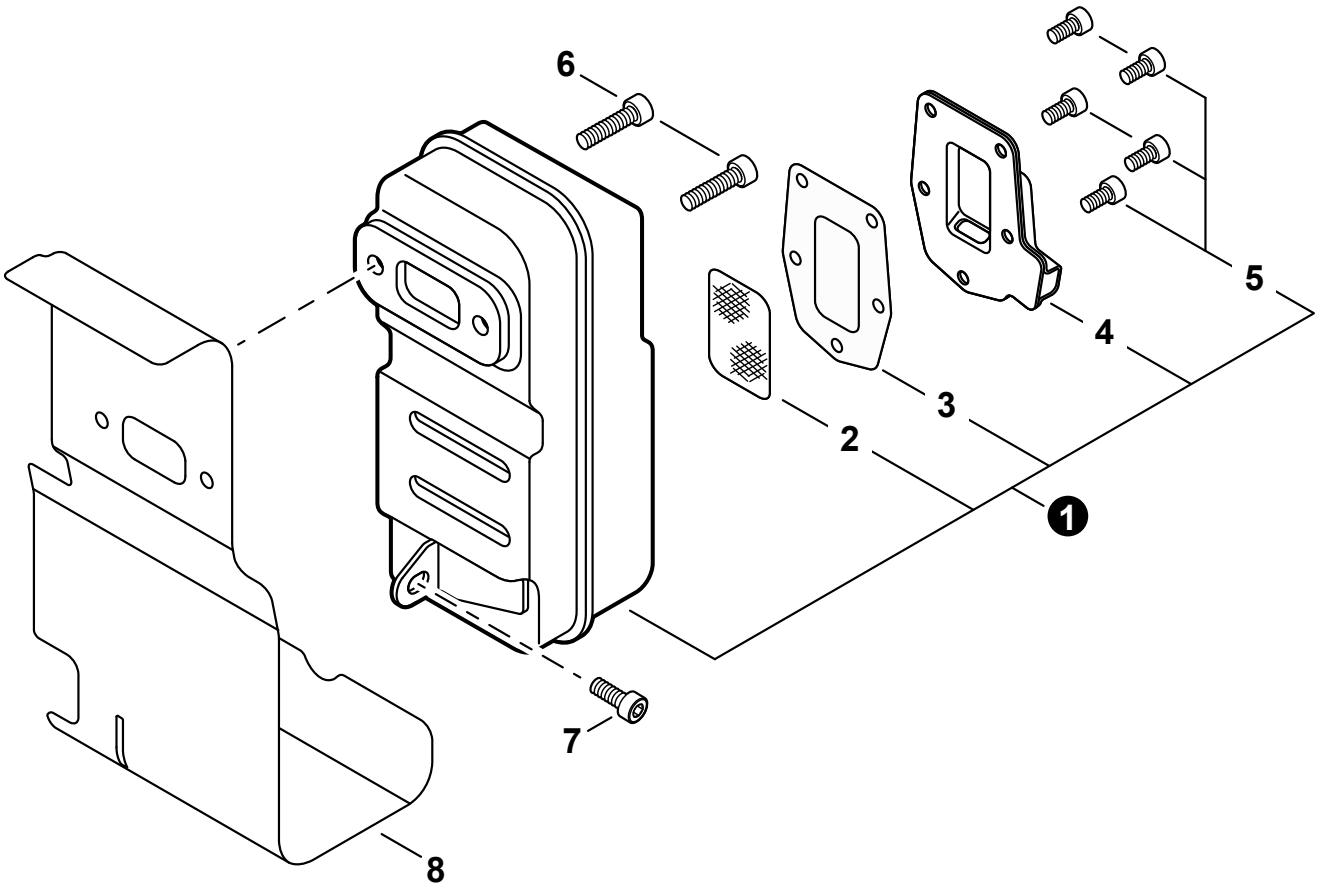

NO.	PART NUMBER	QTY.	DESCRIPTION	DESCRIPCIÓN
1	P100007180	1	MUFFLER ASSY	MONTAJE DE SILENCIADOR
2	14586206720	1	+SCREEN, SPARK ARRESTER	+SUPRESOR DE CHISPAS
3	V104002220	1	+GASKET, EXHAUST	+EMPAQUETADURA DE ESCAPE
4	A313001630	1	+GUIDE, EXHAUST	+GUÍA DE ESCAPE
5	V804000040	5	+BOLT, TORX 4x10	+PERNO TORX 4x10
6	90010506020	2	BOLT 6x20	PERNO 6x20
7	V805000250	1	BOLT, TORX 5x16	PERNO TORX 5x16
8	V104002280	1	HEAT SHIELD, EXHAUST	PROTECTOR TÉRMICO DEL ESCAPE

IGNITION
ENCENDIDO

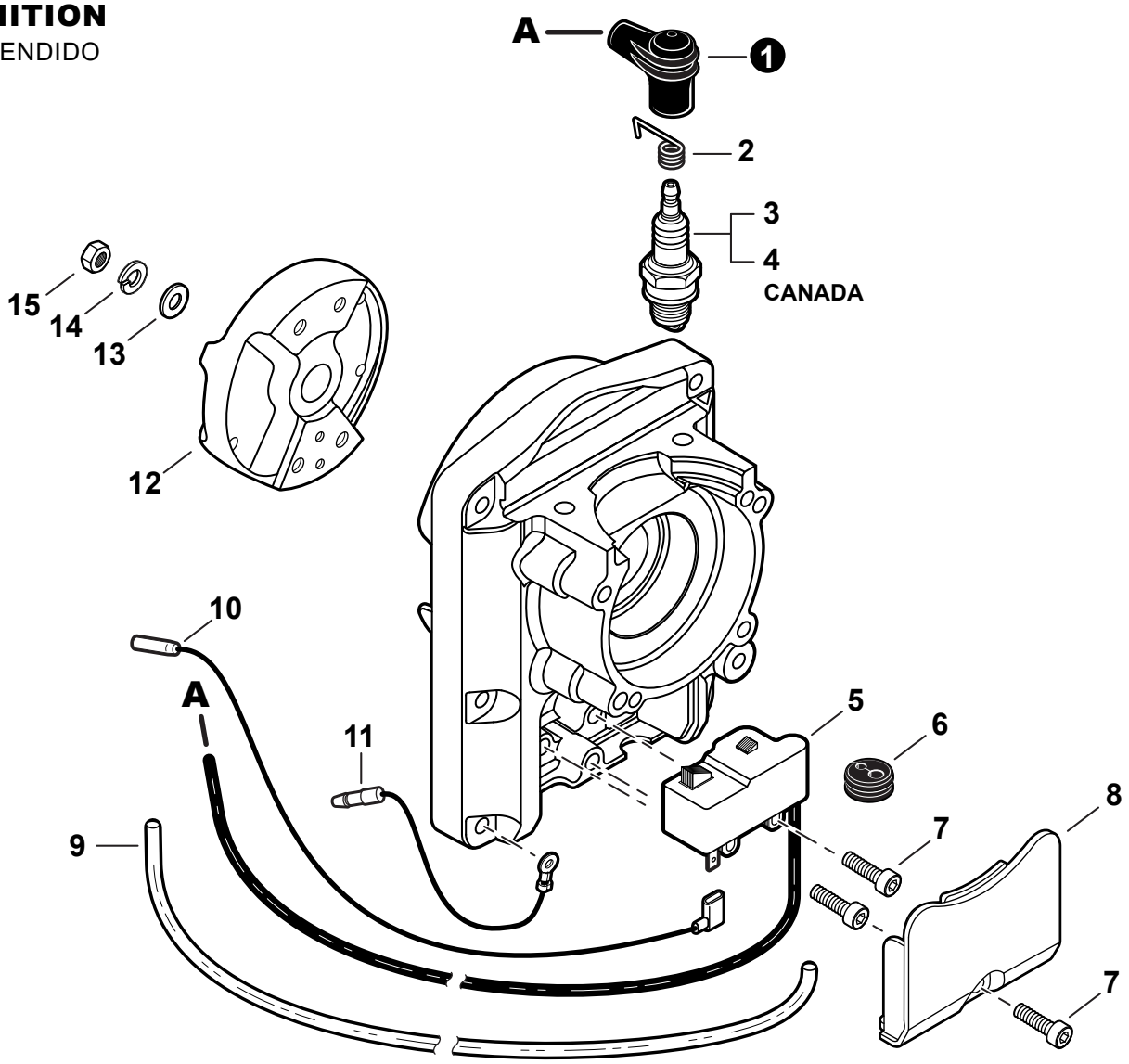

NO.	PART NUMBER	QTY.	DESCRIPTION	DESCRIPCIÓN
1	15901203433	1	CAP, SPARK PLUG	TAPA DE BUJÍA
2	15901103432	1	TERMINAL, SPARK PLUG	TERMINAL DE BUJÍA
3	15901019830	1	SPARK PLUG - BPM8Y	BUJÍA - BPM8Y
4	A425000000	1	SPARK PLUG - BPMR8Y	BUJÍA - BPMR8Y
5	A411001621	1	COIL, IGNITION	BOBINA DE ENCENDIDO
6	15111204630	1	GROMMET	OJAL
7	V805000250	3	BOLT, TORX 5x16	PERNO TORX 5x16
8	A127000420	1	COVER, DUST	CUBIERTA ANTIPOLVO
9	V475008320	1	TUBE	TUBO
10	V485002780	1	LEAD - IGNITION	CABLE DE ENCENDIDO
11	V485002770	1	LEAD - GROUND	CABLE DE TIERRA
12	A409001270	1	FLYWHEEL	VOLANTE
13	90060200010	1	WASHER M10	ARANDELA M10
14	90060500010	1	WASHER, SPRING 10	ARANDELA DE PRESION 10
15	90050100010	1	NUT 10	TUERCA 10

+ Denotes item is part of an assembly
++ Denotes item is part of a sub-assembly

+ Denota artículo forma parte de una asamblea
++ Denota artículo forma parte de un submontaje

STARTER
ARRANCADOR AUTORRETRÁCTIL

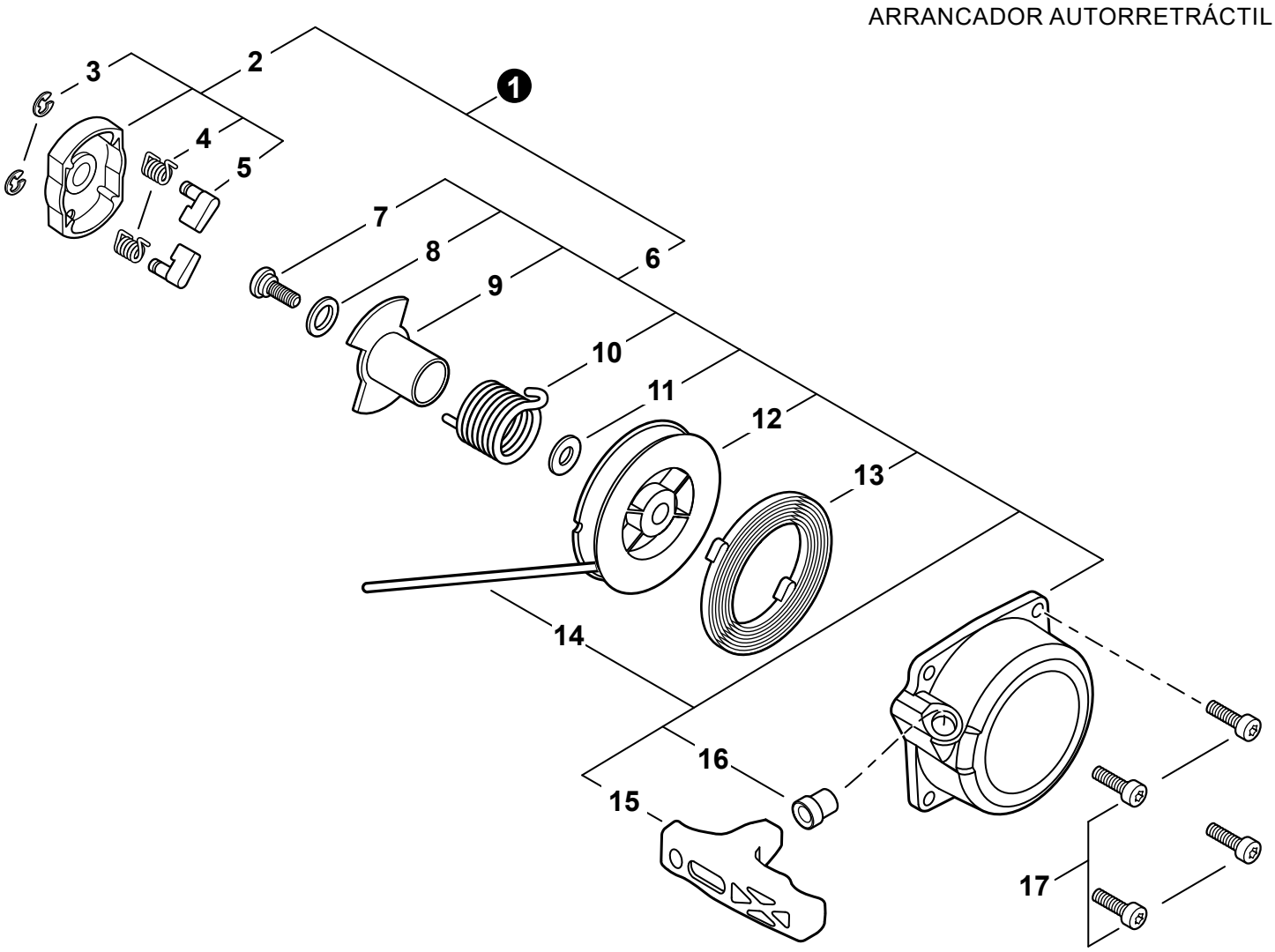

NO.	PART NUMBER	QTY.	DESCRIPTION	DESCRIPCIÓN
1	A050000340	1	STARTER & PAWL SET	JUEGO DE ARRANCADOR Y TRINQUETE
2	A052000491	1	+PAWL ASSY, STARTER	+MONTAJE DE TRINQUETE
3	P022002100	2	++E-RING 4	++RETENEDOR TIPO "E" 4
4	17723440630	2	++SPRING, RETURN	++RESORTE DE RETORNO
5	P022036620	2	++PAWL, STARTER	++TRINQUETE
6	A051002981	1	+STARTER ASSY, RECOIL	+MONTAJE DE ARRANCADOR AUTORRETRÁCTIL
7	V253000310	1	++SCREW 5	++TORNILLO 5
8		1	++WASHER, THRUST	++ARANDELA DE EMPUJE
9	P022010221	1	++PAWL CATCHER	++RECEPTOR DE TRINQUETE
10		1	++SPRING	++RESORTE
11		1	++WASHER	++ARANDELA
12		1	++REEL, ROPE	++CARRETE DE CUERDA
13	P022036640	1	++SPRING, SPIRAL	++RESORTE ESPIRAL
14		1	++ROPE, STARTER	++CUERDA DEL ARRANCADOR
15		1	++GRIP, STARTER	++AGARRE DEL ARRANCADOR
16	17722742030	1	++GUIDE, ROPE	++GUÍA DE CUERDA
17	V805000160	4	BOLT, TORX 5x20	PERNO TORX 5x20

+ Denotes item is part of an assembly
++ Denotes item is part of a sub-assembly

+ Denota artículo forma parte de una asamblea
++ Denota artículo forma parte de un submontaje

FUEL SYSTEM
SISTEMA DE COMBUSTIBLE

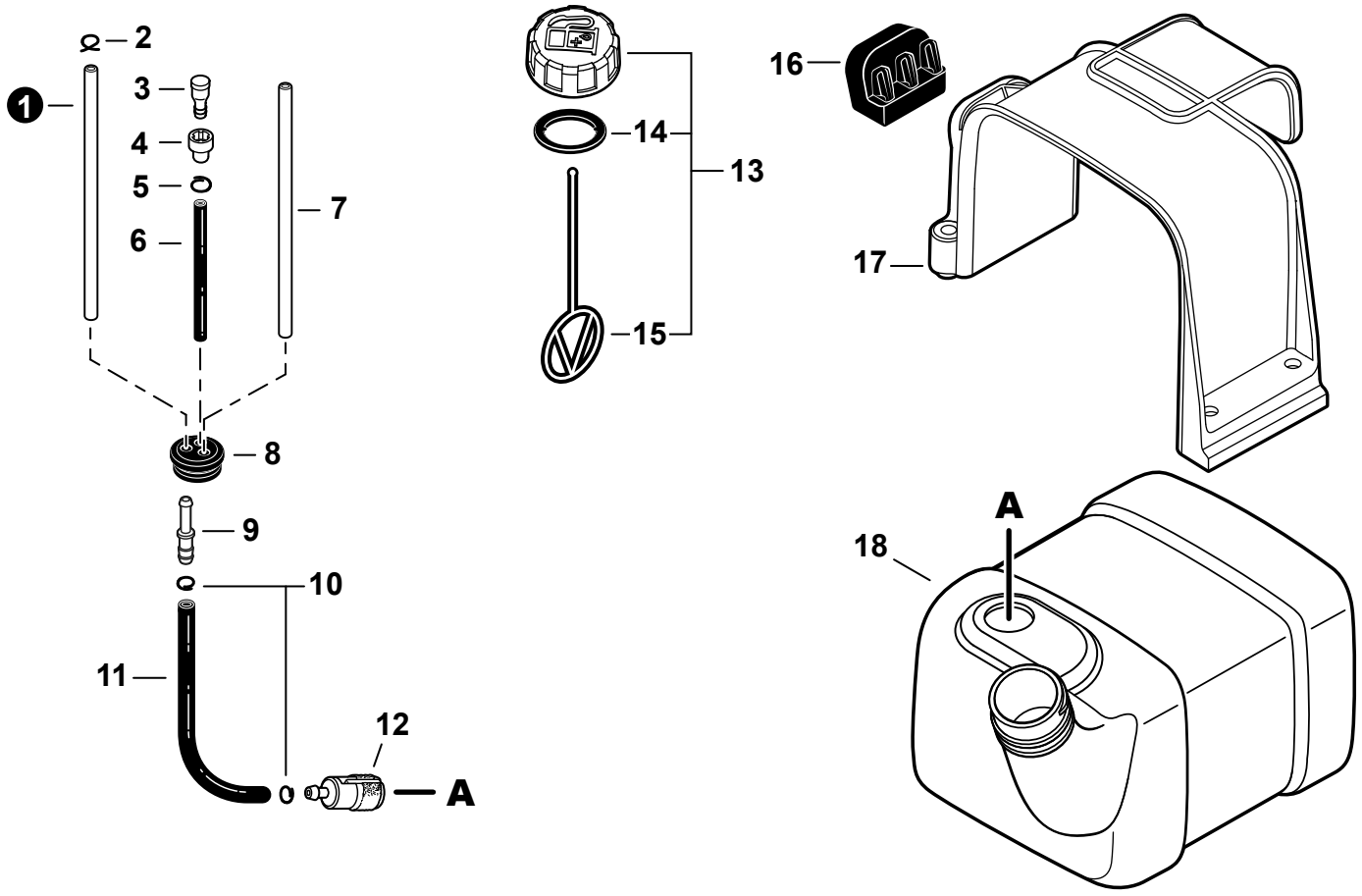

NO.	PART NUMBER	QTY.	DESCRIPTION	DESCRIPCIÓN
1	V471005720	1	PIPE, FUEL 3.5x6x205 CLEAR	TUBO DE COMBUSTIBLE 3.5x6x205 TRANSPARENTE
2	V490000510	1	CLIP, SPRING 5.2	SUJETADOR DE RESORTE 5.2
3	A356000031	1	VENT ASSY	VÁLVULA DE RESPIRADERO
4	13132840630	1	HOLDER, VENT	SOPORTE DE RESPIRADERO
5	V490001230	1	CLIP 6.5 MM	SUJETADOR 6.5 MM
6	V471004781	1	PIPE, FUEL 3x6x40 BLACK	TUBO DE COMBUSTIBLE 3x6x40 NEGRO
7	V471006150	1	PIPE, FUEL 3x6x180 YELLOW	TUBO DE COMBUSTIBLE 3x6x180 AMARILLO
8	13211555931	1	GROMMET, FUEL	OJAL DE COMBUSTIBLE
9	V186000520	1	CONNECTOR, PIPE 5x3.5	CONECTOR DE TUBO 5x3.5
10	V490001230	2	CLIP 6.5 MM	SUJETADOR 6.5 MM
11	V471005820	1	PIPE, FUEL 3x6x120 BLACK	TUBO DE COMBUSTIBLE 3x6x120 NEGRO
12	A369000440	1	FILTER, FUEL	FILTRO DE COMBUSTIBLE
13	**P021040481**	**1**	**CAP ASSY, FUEL**	**MONTAJE DE TAPA DE COMBUSTIBLE**
14	V107000210	1	+GASKET, FUEL CAP	+EMPAQUETADURA DE TAPA DE COMBUSTIBLE
15	13105156030	1	+CONNECTOR, CAP L= 100 MM	+CONECTOR DE TAPA L= 100 MM
16	V420004620	1	CUSHION	AMORTIGUADOR
17	A392000390	1	RETAINER, FUEL TANK	RETENEDOR DE TANQUE DE COMBUSTIBLE
18	A350002531	1	TANK, FUEL	TANQUE DE COMBUSTIBLE

+ Denotes item is part of an assembly
++ Denotes item is part of a sub-assembly

+ Denota artículo forma parte de una asamblea
++ Denota artículo forma parte de un submontaje

HARNESS, BACKPACK FRAME, DEBRIS GUARD

ARNÉS, ARMAZÓN DE MOCHILA, PROTECTOR CONTRA RESIDUOS

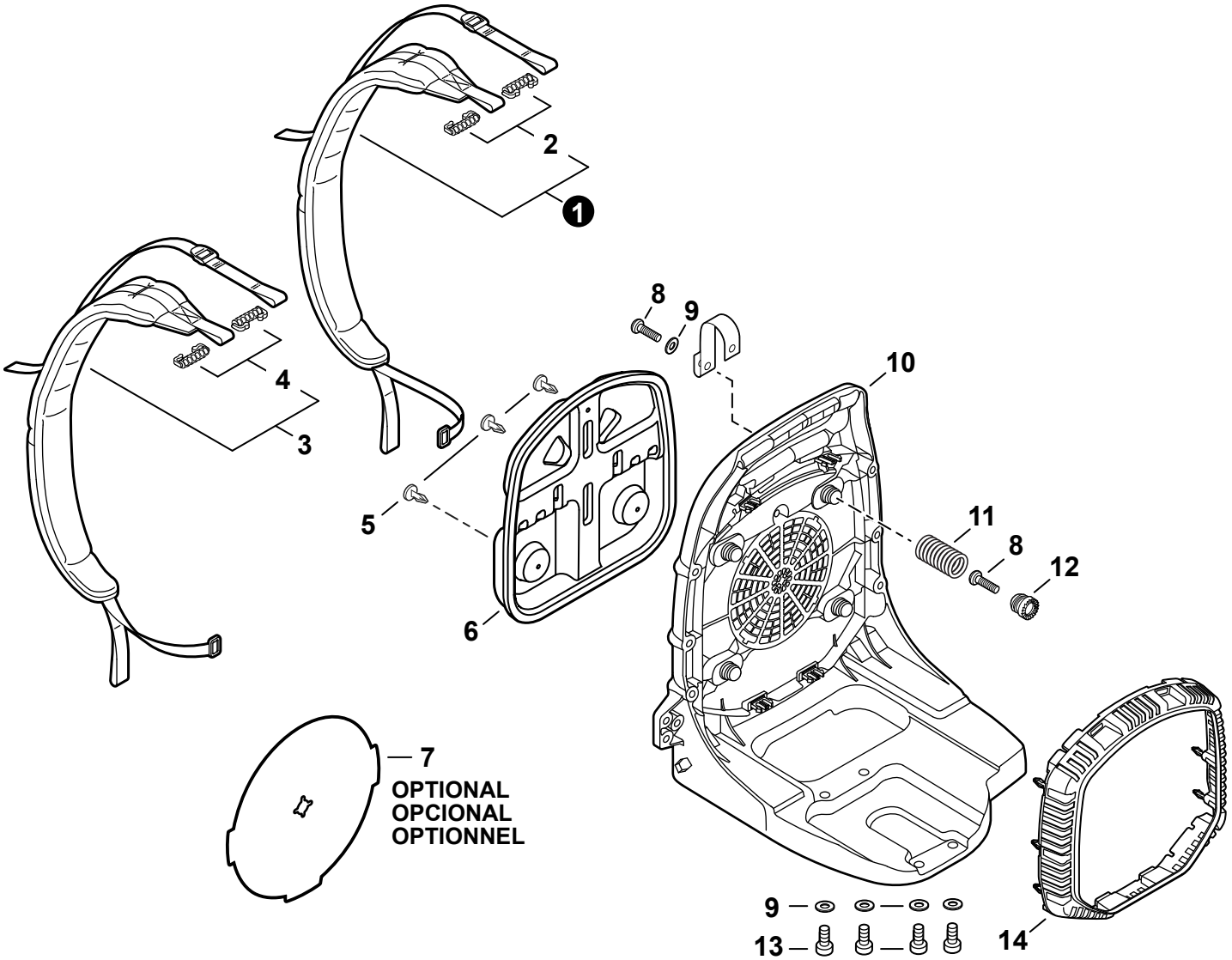

NO.	PART NUMBER	QTY.	DESCRIPTION	DESCRIPCIÓN
1	P021049850	1	HARNESS ASSY, RIGHT	MONTAJE DE ARNÉS DERECHA
2	V491000480	2	+CLIP	+SUJETADOR
3	P021049860	1	HARNESS ASSY, LEFT	MONTAJE DE ARNÉS IZQUIERDA
4	V491000480	2	+CLIP	+SUJETADOR
5	V491000090	3	CLIP	SUJETADOR
6	C630000190	1	CUSHION, BACKPACK	AMORTIGUADOR DE MOCHILA
7	C635000000	1	INSERT, COLD WEATHER	SEPARADOR PARA CLIMA FRIO
8	V805000010	5	BOLT, TORX 5x20	PERNO TORX 5x20
9	61301907350	5	WASHER 5.5x16x2T	ARANDELA 5.5x16x2T
10	C620000480	1	FRAME, BACKPACK	ARMAZÓN DE MOCHILA
11	V450000780	4	SPRING, COMPRESSION	RESORTE DE COMPRESIÓN
12	V456000331	4	HOLDER, SPRING	RETENEDOR DE RESORTE
13	V805000160	4	BOLT, TORX 5x20	PERNO TORX 5x20
14	E104000250	1	GUARD, DEBRIS	PROTECTOR CONTRA RESIDUOS

+ Denotes item is part of an assembly
++ Denotes item is part of a sub-assembly

+ Denota artículo forma parte de una asamblea
++ Denota artículo forma parte de un submontaje

FAN CASE
CAJA DE VENTILADOR

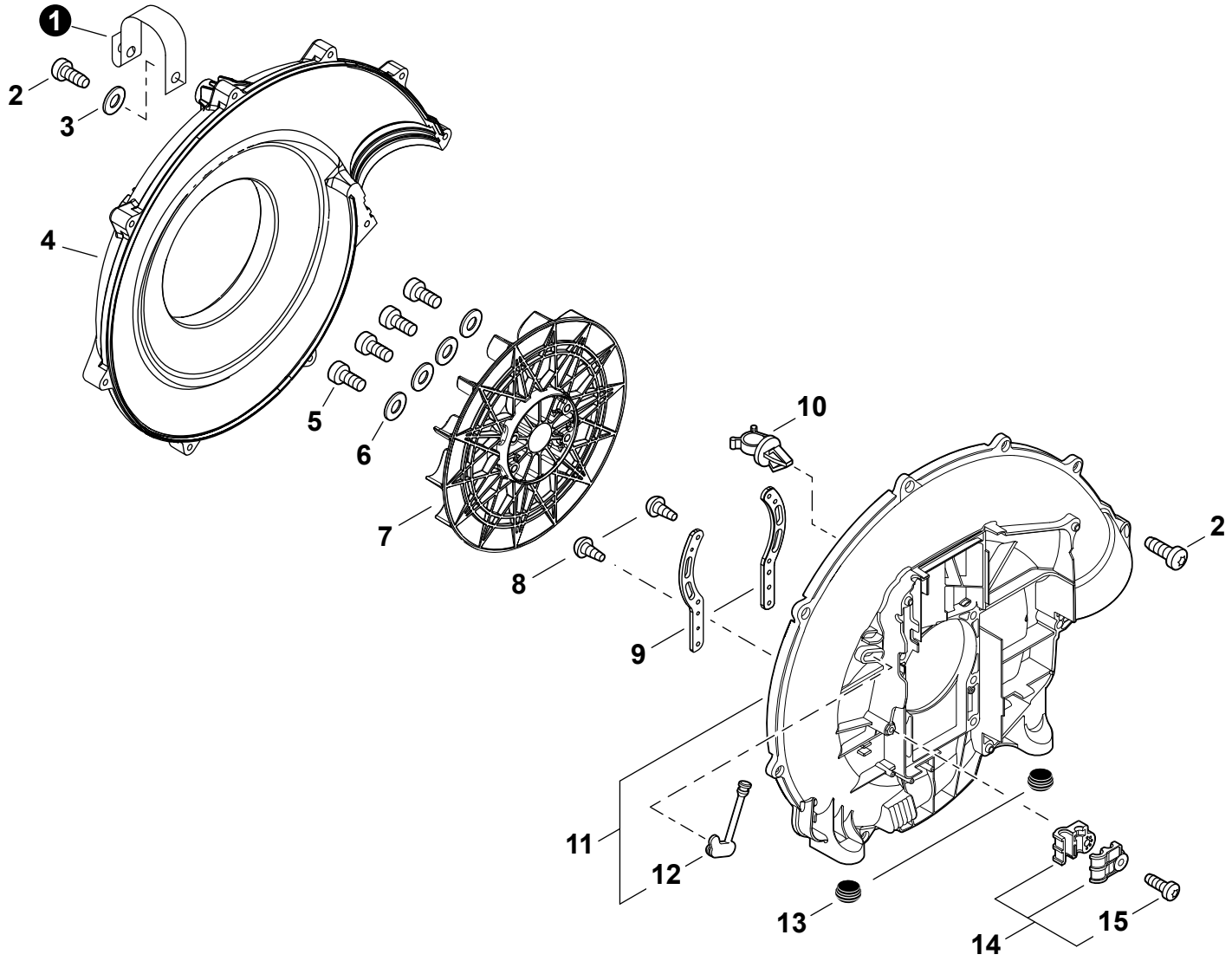

NO.	PART NUMBER	QTY.	DESCRIPTION	DESCRIPCIÓN
1	C617000730	1	STRAP, SAFETY 1.2x100	CINTA DE SEGURIDAD 1.2x100
2	V805000010	9	BOLT, TORX 5x20	PERNO TORX 5x20
3	61301907350	1	WASHER 5.5x16x2T	ARANDELA 5.5x16x2T
4	E103001320	1	COVER, FAN	CUBIERTA DE VENTILADOR
5	V805000180	4	BOLT, TORX 5x30	PERNO TORX 5x30
6	61301907350	4	WASHER 5.5x16x2T	ARANDELA 5.5x16x2T
7	E100000270	1	FAN, BLOWER	VENTILADOR DE LA SOPLADOR
8	90024603012	2	SCREW, TAPPING 3x12	TORNILLO ROSCADO 3x12
9	C632000250	2	BRACKET, ENGINE	SOPORTE DEL MOTOR
10	V491000110	1	CLIP, CABLE	SUJETADOR DE CABLE
11	**P021051960**	**1**	**CASE SET, FAN**	**JUEGO DE CAJA DE VENTILADOR**
12	V144000670	1	+GROMMET	+OJAL
13	V420000910	2	CUSHION	AMORTIGUADOR
14	**P021048170**	**1**	**CABLE HOLDER SET**	**JUEGO DE SUJETADOR DE CABLE**
15	V805000230	1	+BOLT, TORX 5x25	+PERNO TORX 5x25

+ Denotes item is part of an assembly
++ Denotes item is part of a sub-assembly

+ Denota artículo forma parte de una asamblea
++ Denota artículo forma parte de un submontaje

THROTTLE CONTROL - TUBE MOUNT

CONTROL DEL ACELERADOR SUJETO AL TUBO

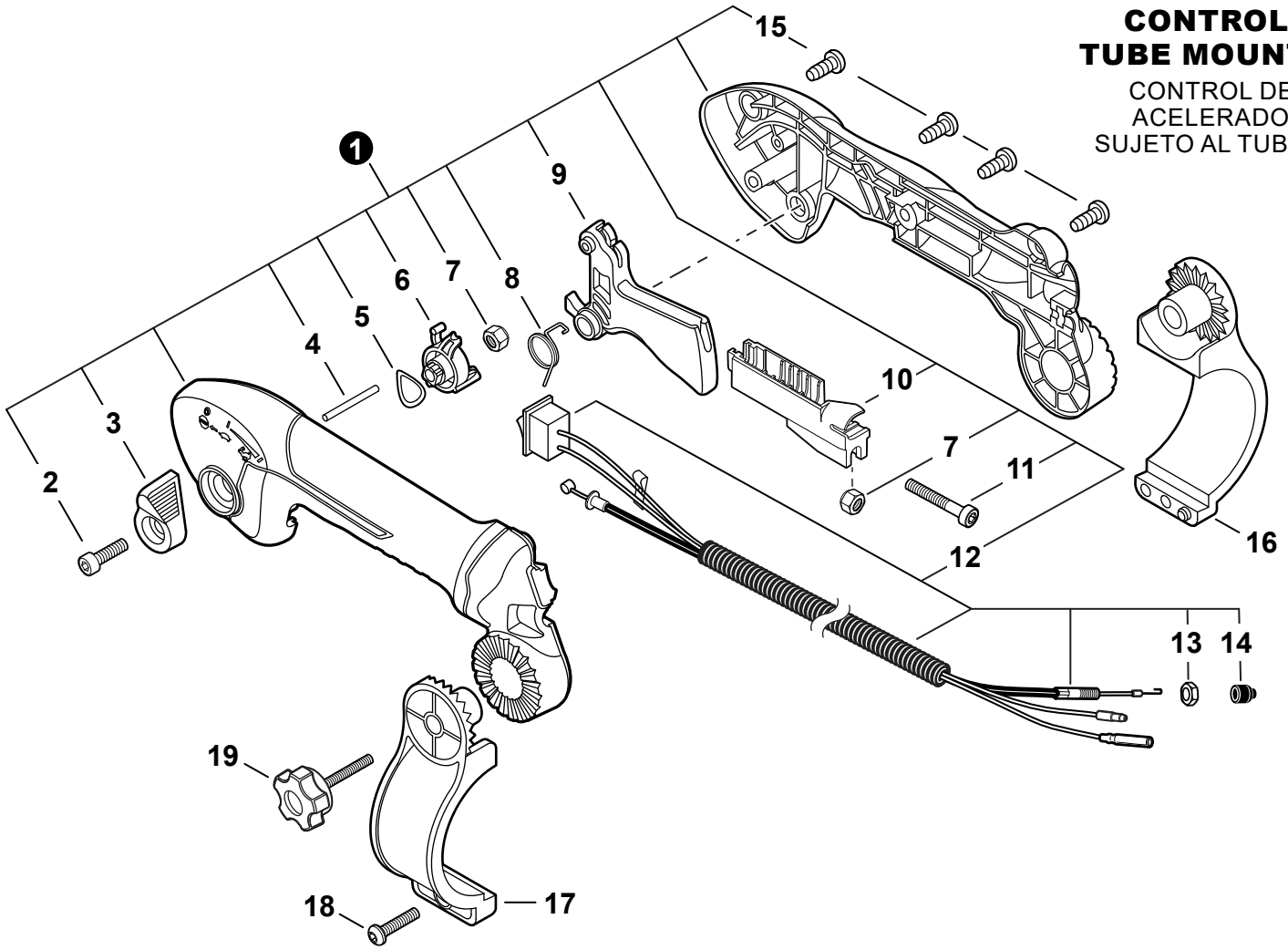

NO.	PART NUMBER	QTY.	DESCRIPTION	DESCRIPCIÓN
1	P021053370	1	THROTTLE CONTROL KIT - TUBE MOUNT	JUEGO DE CONTROL DE ACELERADOR SUJETO AL TUBO
2	V805000160	1	+BOLT, TORX 5x20	+PERNO TORX 5x20
3	C453000570	1	+LEVER, THROTTLE	+PALANCA DE ACELERADOR
4	V621000040	1	+PIN 3x32	+PASADOR 3x32
5	42975201850	1	+WASHER, WAVE 12	+ARANDELA DE PRESION 12
6	C453000580	1	+CONTROL, THROTTLE	+CONTROL DE ACELERADOR
7	90056250005	2	+NUT, LOCK M5	+CONTRATUERCA M5
8	V452001630	1	+SPRING, TORSION	+RESORTE DE TORSIÓN
9	C450000931	1	+TRIGGER, THROTTLE	+GATILLO DEL ACELERADOR
10	C482000101	1	+CONNECTOR, CABLE	+CONECTOR DE CABLE
11	V805000050	1	+BOLT, TORX 5x30	+PERNO TORX 5x30
12	V043001191	1	+CABLE ASSY, CONTROL	+MONTAJE DE CABLE PARA CONTROL
13	90050000006	1	++NUT, HEX M6	++TUERCA HEXAGONAL 6M
14	V494000080	1	++CAP, DUST	++TAPA ANTIPOLVO
15	V805000000	4	+BOLT, TORX 5x16	+PERNO TORX 5x16
16	C405000241	1	BRACKET, HANDLE - RIGHT	SOPORTE, MANGO - DERECHO
17	C405000231	1	BRACKET, HANDLE - LEFT	SOPORTE, MANGO - IZQUIERDA
18	V805000010	1	BOLT, TORX 5x20	PERNO TORX 5x20
19	V299000630	1	KNOB, SCREW	PERILLA TIPO TORNILLO

Effective 03-12-26

+ Denotes item is part of an assembly
++ Denotes item is part of a sub-assembly

+ Denota artículo forma parte de una asamblea
++ Denota artículo forma parte de un submontaje

BLOWER TUBES
TUBOS DEL SOPLADOR

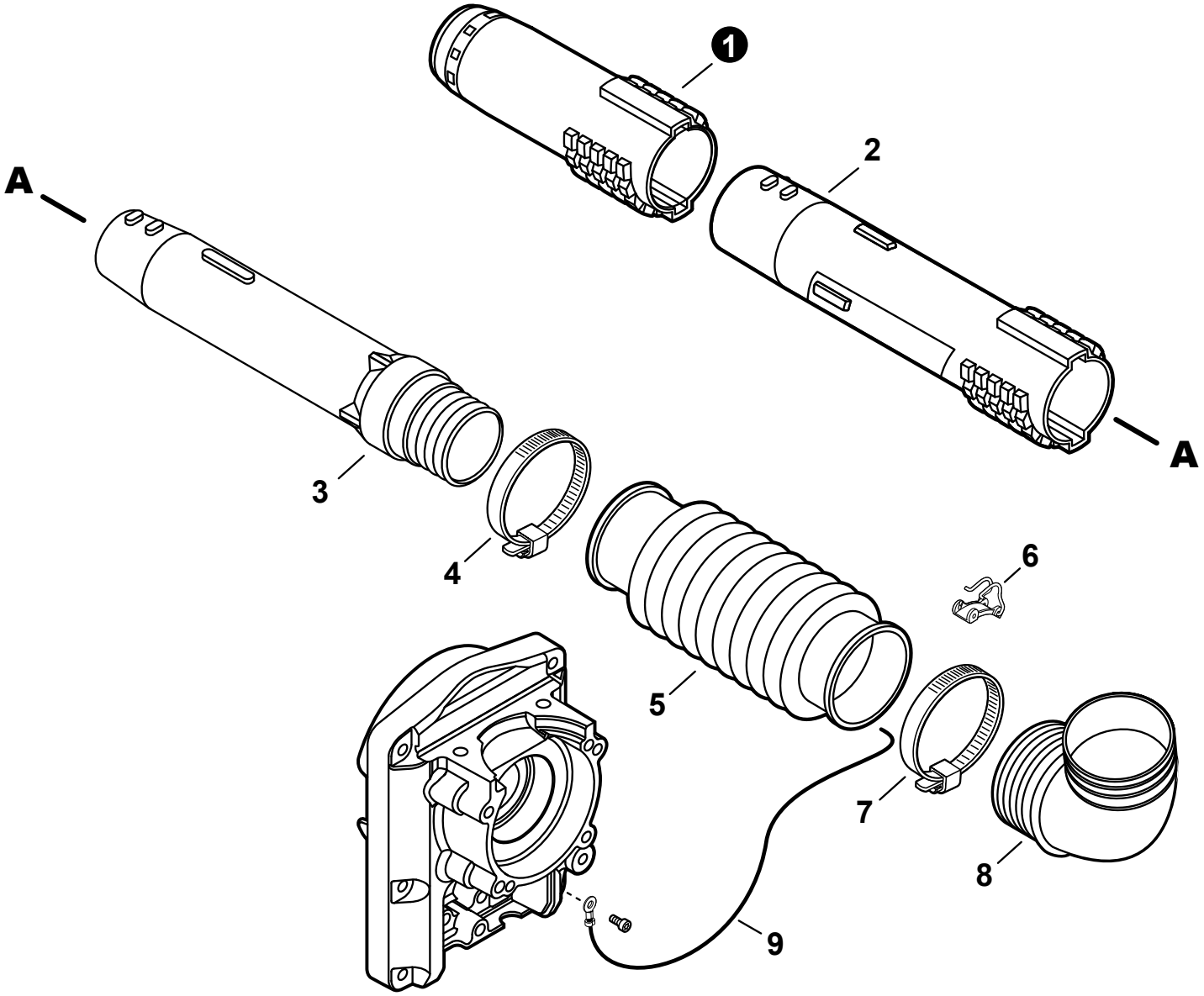

NO.	PART NUMBER	QTY.	DESCRIPTION	DESCRIPCIÓN
1	E165000790	1	TUBE, BLOWER - NOZZLE	TUBO DE SOPLADOR - BOQUILLA
2	E165000650	1	TUBE, BLOWER - STRAIGHT	TUBO DE SOPLADOR - RECTO
3	E165000800	1	TUBE, BLOWER - SWIVEL	TUBO DE SOPLADOR - GIRATORIO
4	V495000430	1	CLAMP - BAND 58.7 MM / 82.5 MM	ABRAZADERA - BANDA 58.7 MM / 82.5 MM
5	E164000080	1	TUBE, BLOWER - FLEXIBLE	TUBO DE SOPLADOR - FLEXIBLE
6	C487000420	1	CLIP, CABLE	SUJETADOR DE CABLE
7	V495003870	1	CLAMP - BAND 78 MM / 103 MM	ABRAZADERA - BANDA 78 MM / 103 MM
8	E160000131	1	TUBE, BLOWER - ELBOW	TUBO DE SOPLADOR - CODO
9	V485002181	1	WIRE, STATIC DISCHARGE	PROTECCION DE ELECTRICIDAD ESTÁTICA

+ Denotes item is part of an assembly
++ Denotes item is part of a sub-assembly

+ Denota artículo forma parte de una asamblea
++ Denota artículo forma parte de un submontaje

LABELS
ETIQUETAS

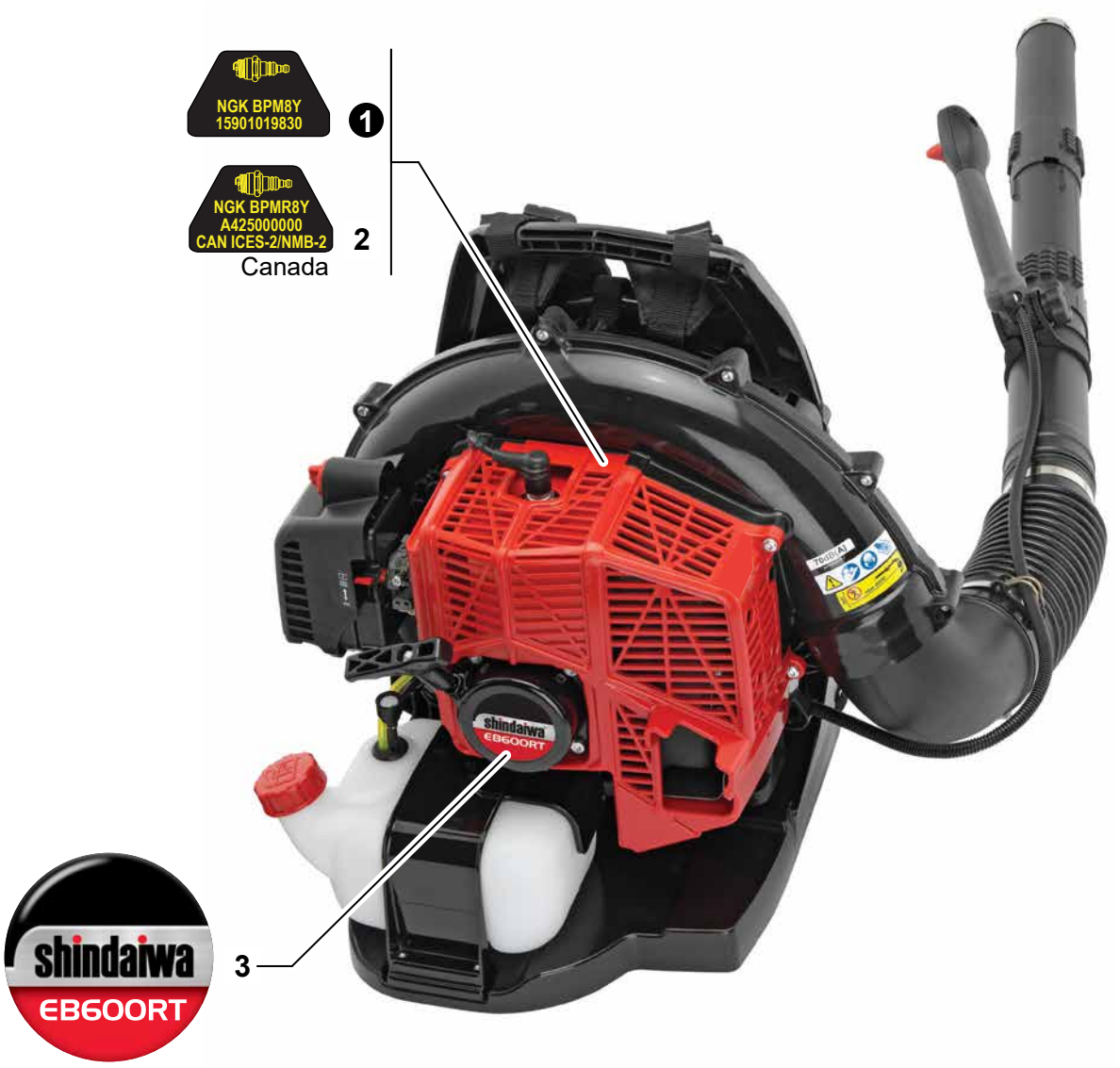

NO.	PART NUMBER	QTY.	DESCRIPTION	DESCRIPCIÓN
1	X532005130	1	LABEL - SPARK PLUG - BPM8Y	ETIQUETA DE BUJÍA BPM8Y
2	X532004970	1	LABEL - SPARK PLUG - BPMR8Y	ETIQUETA DE BUJÍA BPMR8Y
3	X562000050	1	LABEL - MODEL EB600RT	ETIQUETA MODELO EB600RT

BULK PIPE
TUBO AL POR MAYOR

NO.	PART NUMBER	QTY.	DESCRIPTION	DESCRIPCIÓN
1	90014	1	BULK PIPE - 3x5 MM BLACK (4 PIECESx2 M)	TUBO AL POR MAYOR 3x5 MM NEGRO (4 PIEZASx2 M)
2	90015	1	BULK PIPE - 3x6 MM BLACK (4 PIECESx2 M)	TUBO AL POR MAYOR 3x6 MM NEGRO (4 PIEZASx2 M)
3	90016	1	BULK PIPE - 3x7 MM BLACK (4 PIECESx2 M)	TUBO AL POR MAYOR 3x7 MM NEGRO (4 PIEZASx2 M)
4	90017	1	BULK PIPE - 3x6 MM CLEAR (4 PIECESx2 M)	TUBO AL POR MAYOR 3x6 MM TRANSPARENTE (4 PIEZASx2 M)
5	90018	1	BULK PIPE - 2x4 MM CLEAR (4 PIECESx2 M)	TUBO AL POR MAYOR 2x4 MM TRANSPARENTE (4 PIEZASx2 M)

BULK STARTER ROPE
CUERDA DEL ARRANCADOR AL POR MAYOR

NO.	PART NUMBER	QTY.	DESCRIPTION	DESCRIPCIÓN
1	99944435000	1	BULK STARTER ROPE - 2.3 MMx61 M	CUERDA DEL ARRANCADOR AL POR MAYOR 2.3 MMx61 M
2	99944440000	1	BULK STARTER ROPE - 3.0 MMx61 M	CUERDA DEL ARRANCADOR AL POR MAYOR 3.0 MMx61 M
3	99944445000	1	BULK STARTER ROPE - 3.5 MMx61 M	CUERDA DEL ARRANCADOR AL POR MAYOR 3.5 MMx61 M
4	99944450000	1	BULK STARTER ROPE - 4.0 MMx61 M	CUERDA DEL ARRANCADOR AL POR MAYOR 4.0 MMx61 M
5	99944455000	1	BULK STARTER ROPE - 4.4 MMx61 M	CUERDA DEL ARRANCADOR AL POR MAYOR 4.4 MMx61 M
6	99944460000	1	BULK STARTER ROPE - 4.8 MMx61 M	CUERDA DEL ARRANCADOR AL POR MAYOR 4.8 MMx61 M

+ Denotes item is part of an assembly
++ Denotes item is part of a sub-assembly

+ Denota artículo forma parte de una asamblea
++ Denota artículo forma parte de un submontaje