shindaiwa®

Lista de Piezas
Illustrated Parts List

EB600RT Soplador de mochila
EB600RT Backpack Blower



NÚMEROS DE SERIE / SERIAL NUMBERS

P52226001001 - P52226999999

Los accesorios para los productos Shindaiwa se pueden encontrar en:
Accessories for Shindaiwa products can be found at:
www.shindaiwa-latinamerica.com/Products/Accessories

MOTOR 2
ENGINE

MOTOR 3
ENGINE

CARBURADOR 4
CARBURETOR

CARBURADOR 5
CARBURETOR

ADMISIÓN / FILTRO DE AIRE 6
INTAKE / AIR FILTER

ESCAPE 7
EXHAUST

ENCENDIDO 8
IGNITION

ARRANCADOR AUTORRETRÁCTIL 9
STARTER

SISTEMA DE COMBUSTIBLE 10
FUEL SYSTEM

ARNÉS, ARMAZÓN DE MOCHILA, PROTECTOR CONTRA RESIDUOS 11
HARNESS, BACKPACK FRAME, DEBRIS GUARD

CAJA DE VENTILADOR, CUBIERTA DE MOTOR 12
FAN CASE, ENGINE COVER

CONTROL DE ACELERADOR SUJETO AL TUBO 13
THROTTLE CONTROL - TUBE MOUNT

TUBOS DEL SOPLADOR 14
BLOWER TUBES

ETIQUETAS 15
LABELS

TUBO AL POR MAYOR 16
BULK PIPE

CUERDA DEL ARRANCADOR AL POR MAYOR 16
BULK STARTER ROPE

©2019 ECHO Incorporated. Part Number 99922205526 Effective 11/26/19

400 Oakwood Road, Lake Zurich IL 60047 Telephone: 847-540-8400 Fax: 847-540-8416 www.shindaiwa.com

MOTOR
ENGINE

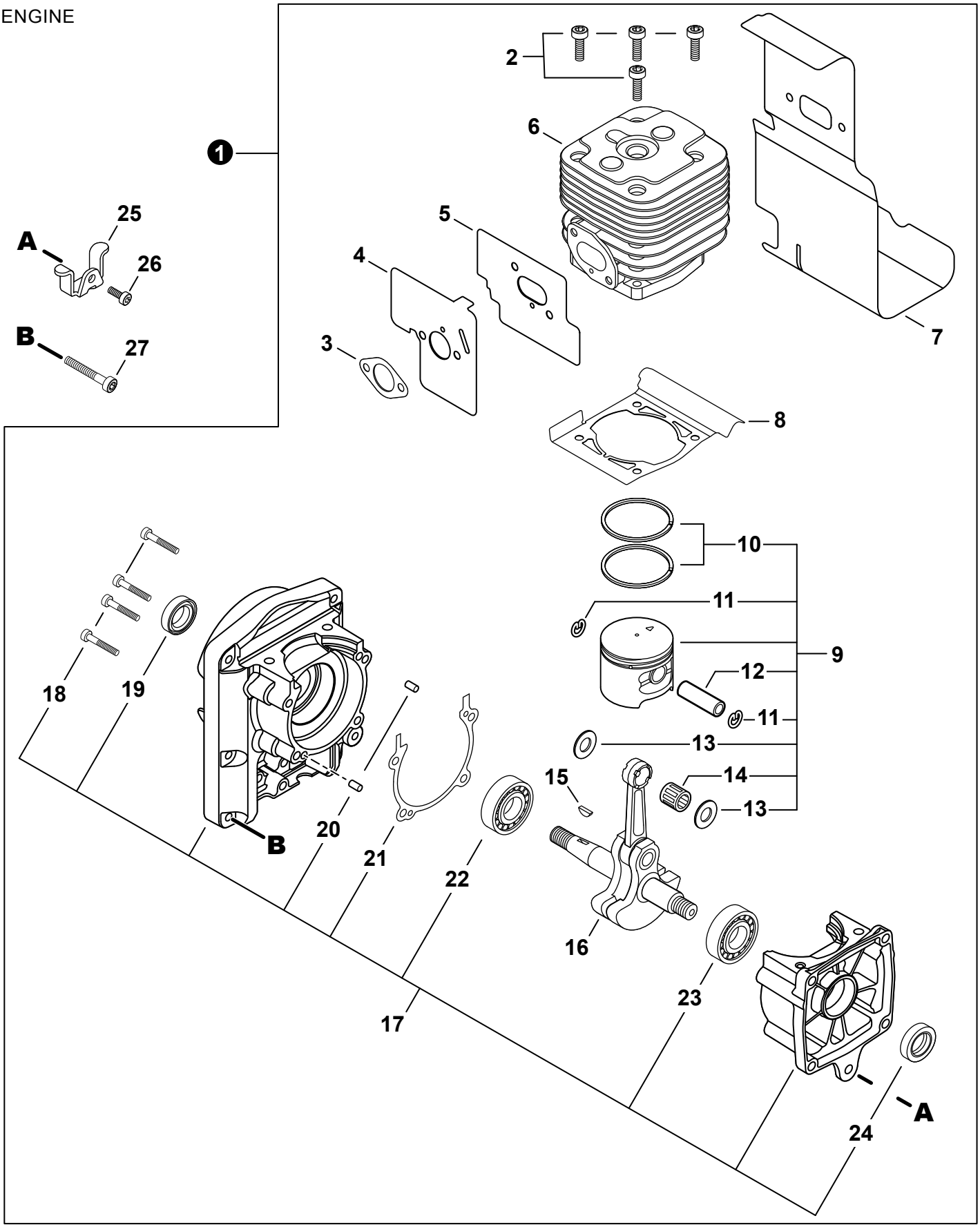

MOTOR
ENGINE

NO.	PART NUMBER	QTY.	DESCRIPCIÓN	DESCRIPTION
1	SB1116	1	BLOQUE CORTO	SHORT BLOCK
2	V805000210	4	+PERNO TORX 5×20	+BOLT, TORX 5×20
3	V103001790	1	+EMPAQUETADURA DE ADMISIÓN	+GASKET, INTAKE
4	V103001780	1	+EMPAQUETADURA DE ADMISIÓN	+GASKET, INTAKE
5	V103001770	1	+PROTECTOR TÉRMICO DEL ADMISIÓN	+HEAT SHIELD, INTAKE
6	A130002250	1	+CILINDRO	+CYLINDER
7	V104002280	1	+PROTECTOR TÉRMICO DEL ESCAPE	+HEAT SHIELD, EXHAUST
8	V100000811	1	+EMPAQUETADURA DE CILINDRO	+GASKET, CYLINDER
9	P021048140	1	+JUEGO DE PISTÓN	+PISTON KIT
10	10001132330	2	++ANILLO DEL PISTÓN	++RING, PISTON
11	V580000010	2	++ANILLO RETENEDOR Ø10	++RING, SNAP Ø10
12	V608000000	1	++PASADOR DEL PISTÓN 10	++PIN, PISTON 10
13	V307000050	2	++ARANDELA DE EMPUJE 10	++WASHER, THRUST 10
14	V555000010	1	++COJINETE DE AGUJAS 10	++BEARING, NEEDLE 10
15	90032303014	1	+CHAVETA WOODRUFF 3×14	+KEY, WOODRUFF 3×14
16	A011001390	1	+CIGÜEÑAL	+CRANKSHAFT
17	P021048150	1	+JUEGO DE CÁRTER	+CRANKCASE KIT
18	V805000180	4	++PERNO TORX 5×30	++BOLT, TORX 5×30
19	10021300310	1	++SELLO DE ACEITE	++SEAL, OIL
20	90033040080	2	++PASADOR DE POSICIONAMIENTO 4×8	++PIN, LOCATING 4×8
21	V102000270	1	++EMPAQUETADURA DE CÁRTER	++GASKET, CRANKCASE
22	9400036302	1	++COJINETE DE BALINES 6302 C3	++BEARING, BALL 6302 C3
23	90081036202	1	++COJINETE DE BALINES 6202	++BEARING, BALL 6202
24	V508000100	1	++SELLO DE ACEITE 15	++SEAL, OIL 15
25	V401000600	1	AMORTIGUADOR 5	CUSHION 5
26	V805000140	1	PERNO TORX 5×12	BOLT, TORX 5×12
27	V805000180	6	PERNO TORX 5×30	BOLT, TORX 5×30

+ Denota artículo forma parte de una asamblea
++ Denota artículo forma parte de un submontaje

+ Denotes item is part of an assembly
++ Denotes item is part of a sub-assembly

CARBURADOR
CARBURETOR

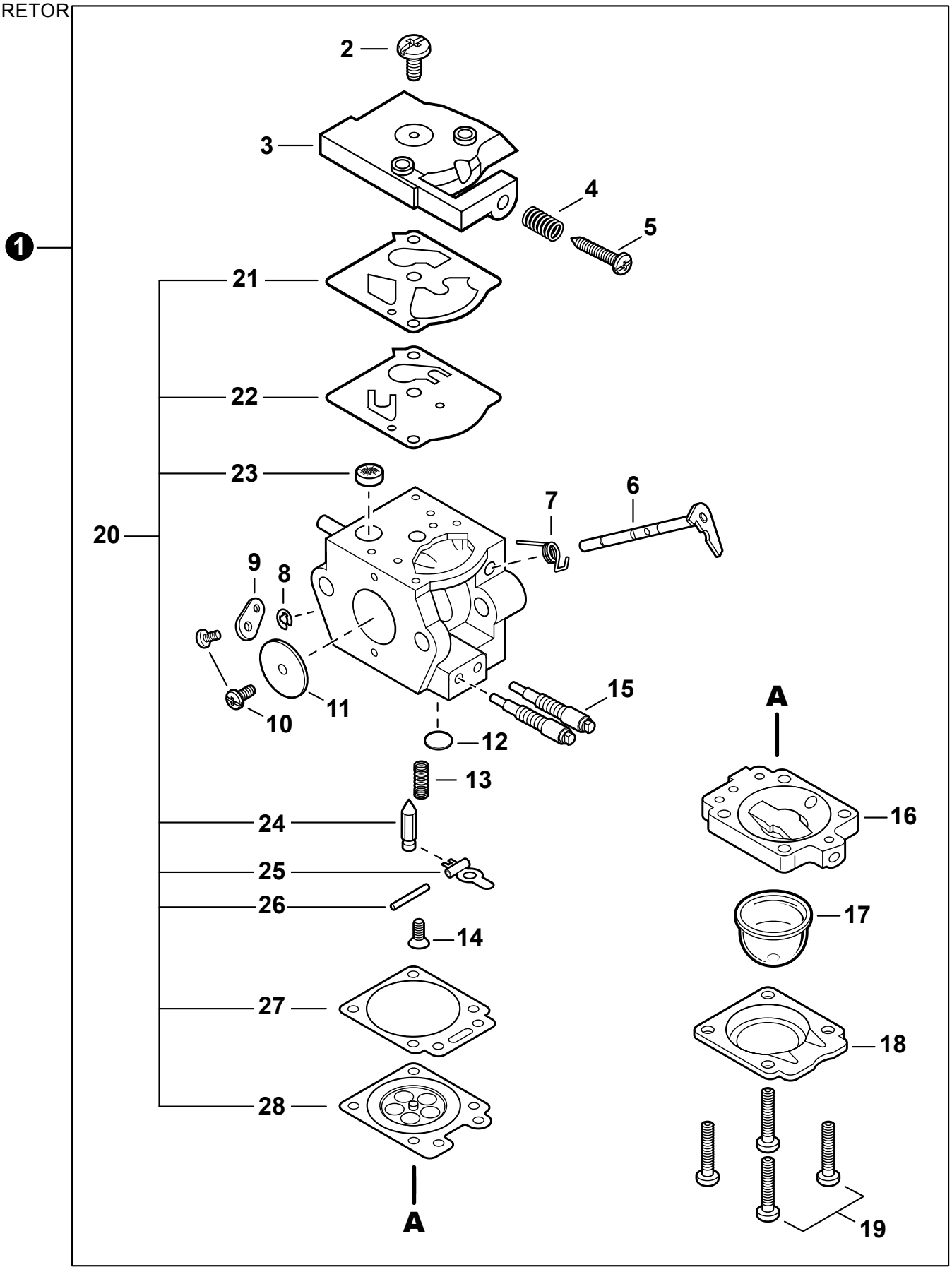

CARBURADOR
CARBURETOR

NO.	PART NUMBER	QTY.	DESCRIPCIÓN	DESCRIPTION
1	A021004331	1	CARBURADOR WTA-35	CARBURETOR WTA-35
2	12311003930	1	+TORNILLO	+SCREW
3	P003005960	1	+CUBIERTA DE LA BOMBA DE COMBUSTIBLE	+COVER, FUEL PUMP
4	12313304260	1	+RESORTE PARA AJUSTAR EL RALENTÍ	+SPRING, IDLE ADJUST
5	P003001400	1	+TORNILLO PARA AJUSTAR EL RALENTI	+SCREW, IDLE ADJUST
6	P003005530	1	+EJE DEL ACELERADOR	+SHAFT, THROTTLE
7	P003003890	1	+RESORTE	+SPRING
8	12312715030	1	+RETENEDOR TIPO "E"	+E-RING
9	P003003910	1	+PALANCA DE ACELERADOR	+LEVER, THROTTLE
10	12311438830	2	+TORNILLO	+SCREW
11	12311610530	1	+VÁLVULA DEL ACELERADOR	+VALVE, THROTTLE
12	12314610631	1	+TAPÓN WELCH	+PLUG, WELCH
13	12312203660	1	+RESORTE PALANCA DE MEDICIÓN	+SPRING, METERING LEVER
14	P003005400	1	+TORNILLO	+SCREW
15	P003005880	2	+AGUJA DE REGULACION	+NEEDLE, MIXTURE
16	12318046130	1	+MONTAJE DE CUERPO DE PURGA	+BODY ASSY, PURGE
17	12318140630	1	+BULBO DE PURGA	+BULB, PURGE
18	12314205560	1	+SUJETADOR DE BULBO DE PURGA	+RETAINER, PURGE BULB
19	12314402960	4	+TORNILLO	+SCREW
20	P033000080	1	+JUEGO DE REPARACIÓN DE CARBURADOR	+REPAIR KIT, CARBURETOR
21	12312515030	1	++EMPAQUETADURA DE LA BOMBA DE COMBUSTIBLE	++GASKET, FUEL PUMP
22	12311215030	1	++DIAFRAGMA DE LA BOMBA	++DIAPHRAGM, PUMP
23	12312610631	1	++MALLA FILTRADORA	++SCREEN, FUEL INLET
24	12313719830	1	++VÁLVULA REGULADORA	++VALVE, INLET NEEDLE
25	12312303930	1	++PALANCA DE MEDICIÓN	++LEVER, METERING
26	12313803930	1	++PASADOR DE PALANCA DE MEDICIÓN	++PIN, METERING LEVER
27	P003003840	1	++EMPAQUETADURA DIAFRAGMA DE MEDICIÓN	++GASKET, METERING DIAPHRAGM
28	P003001850	1	++DIAFRAGMA DE MEDICIÓN	++DIAPHRAGM, METERING

ADMISIÓN / FILTRO DE AIRE

INTAKE / AIR FILTER

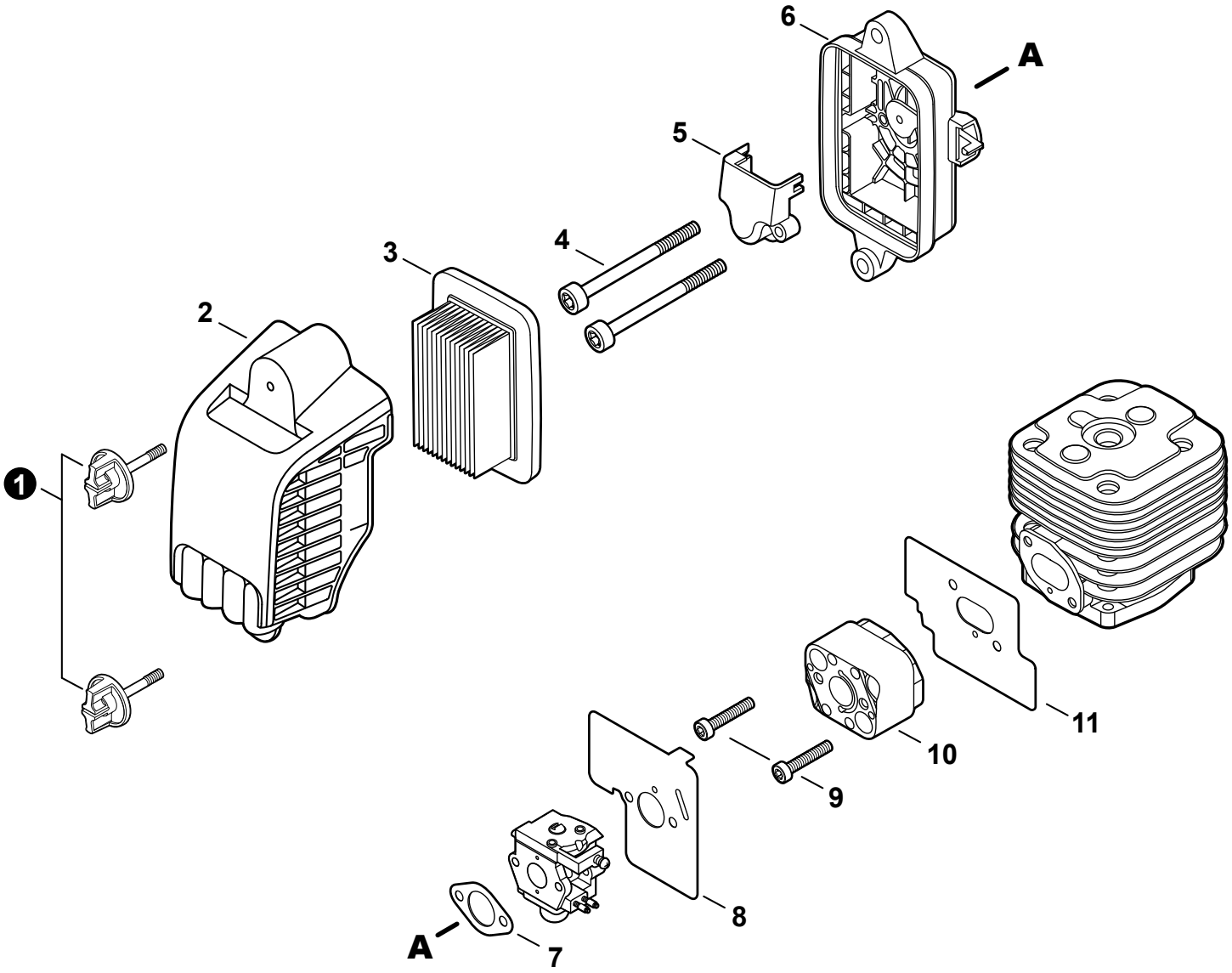

NO.	PART NUMBER	QTY.	DESCRIPCIÓN	DESCRIPTION
1	A235000390	2	PERILLA DE FIJACIÓN	KNOB, FASTENER
2	A232001780	1	CUBIERTA DEL FILTRO DE AIRE	COVER, AIR FILTER
3	A226000032	1	FILTRO DE AIRE	FILTER, AIR
4	V805000340	2	PERNO TORX 5×60	BOLT, TORX 5×60
5	A244000300	1	PLACA DE PREVENCIÓN	PLATE, PREVENT
6	P100001130	1	CAJA DEL FILTRO DE AIRE	CASE, AIR FILTER
7	V103001790	1	EMPAQUETADURA DE ADMISIÓN	GASKET, INTAKE
8	V103001780	1	EMPAQUETADURA DE ADMISIÓN	GASKET, INTAKE
9	V805000220	2	PERNO TORX 5×25	BOLT, TORX 5×25
10	A200001180	1	AISLADOR DE ADMISIÓN	INSULATOR, INTAKE
11	V103001770	1	PROTECTOR TÉRMICO DEL ADMISIÓN	HEAT SHIELD, INTAKE

+ Denota artículo forma parte de una asamblea
++ Denota artículo forma parte de un submontaje

+ Denotes item is part of an assembly
++ Denotes item is part of a sub-assembly

ESCAPE
EXHAUST

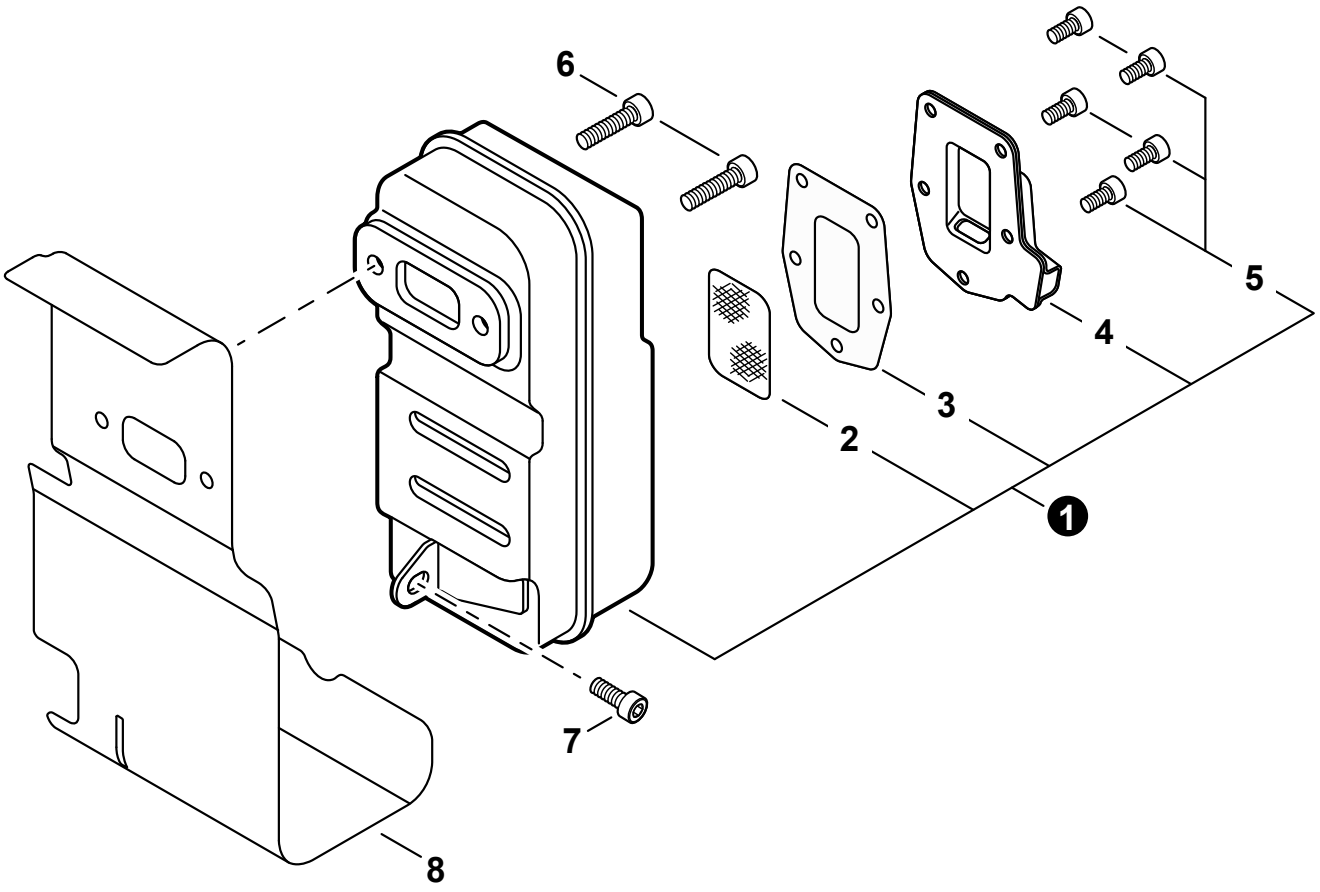

NO.	PART NUMBER	QTY.	DESCRIPCIÓN	DESCRIPTION
1	P100007180	1	MONTAJE DE SILENCIADOR	MUFFLER ASSY
2	14586206720	1	+SUPRESOR DE CHISPAS	+SCREEN, SPARK ARRESTER
3	V104002220	1	+EMPAQUETADURA DE ESCAPE	+GASKET, EXHAUST
4	A313001630	1	+GUÍA DE ESCAPE	+GUIDE, EXHAUST
5	V804000040	5	+PERNO TORX 4×10	+BOLT, TORX 4×10
6	90010506020	2	PERNO 6×20	BOLT 6×20
7	V805000250	1	PERNO TORX 5×16	BOLT, TORX 5×16
8	V104002280	1	PROTECTOR TÉRMICO DEL ESCAPE	HEAT SHIELD, EXHAUST

+ Denota artículo forma parte de una asamblea
++ Denota artículo forma parte de un submontaje

+ Denotes item is part of an assembly
++ Denotes item is part of a sub-assembly

ENCENDIDO
IGNITION

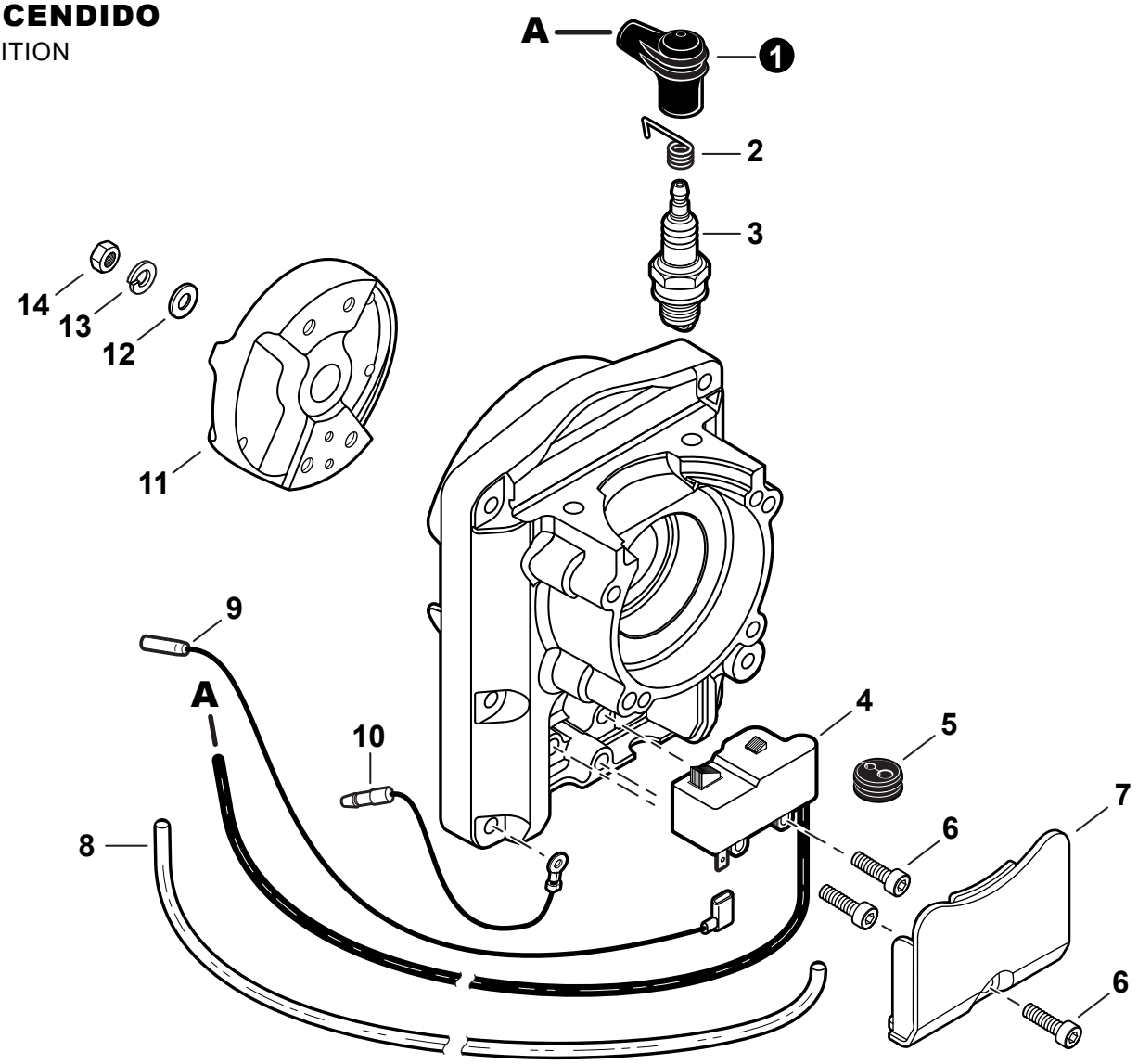

NO.	PART NUMBER	QTY.	DESCRIPCIÓN	DESCRIPTION
1	15901203433	1	TAPA DE BUJÍA	CAP, SPARK PLUG
2	15901103432	1	TERMINAL DE BUJÍA	TERMINAL, SPARK PLUG
3	15901019830	1	BUJÍA - BPM8Y	SPARK PLUG - BPM8Y
4	A411001620	1	BOBINA DE ENCENDIDO	COIL, IGNITION
5	15111204630	1	OJAL	GROMMET
6	V805000250	3	PERNO TORX 5×16	BOLT, TORX 5×16
7	A127000420	1	CUBIERTA ANTIPOLVO	COVER, DUST
8	V475008320	1	TUBO	TUBE
9	V485002780	1	CABLE DE ENCENDIDO	LEAD - IGNITION
10	V485002770	1	CABLE DE TIERRA	LEAD - GROUND
11	A409001270	1	VOLANTE	FLYWHEEL
12	90060200010	1	ARANDELA DE PRESION 10	WASHER, SPRING 10
13	90060500010	1	ARANDELA DE PRESION 10	WASHER, SPRING 10
14	90050100010	1	TUERCA 10	NUT 10

+ Denota artículo forma parte de una asamblea
++ Denota artículo forma parte de un submontaje

+ Denotes item is part of an assembly
++ Denotes item is part of a sub-assembly

ARRANCADOR AUTORRETRÁCTIL
STARTER

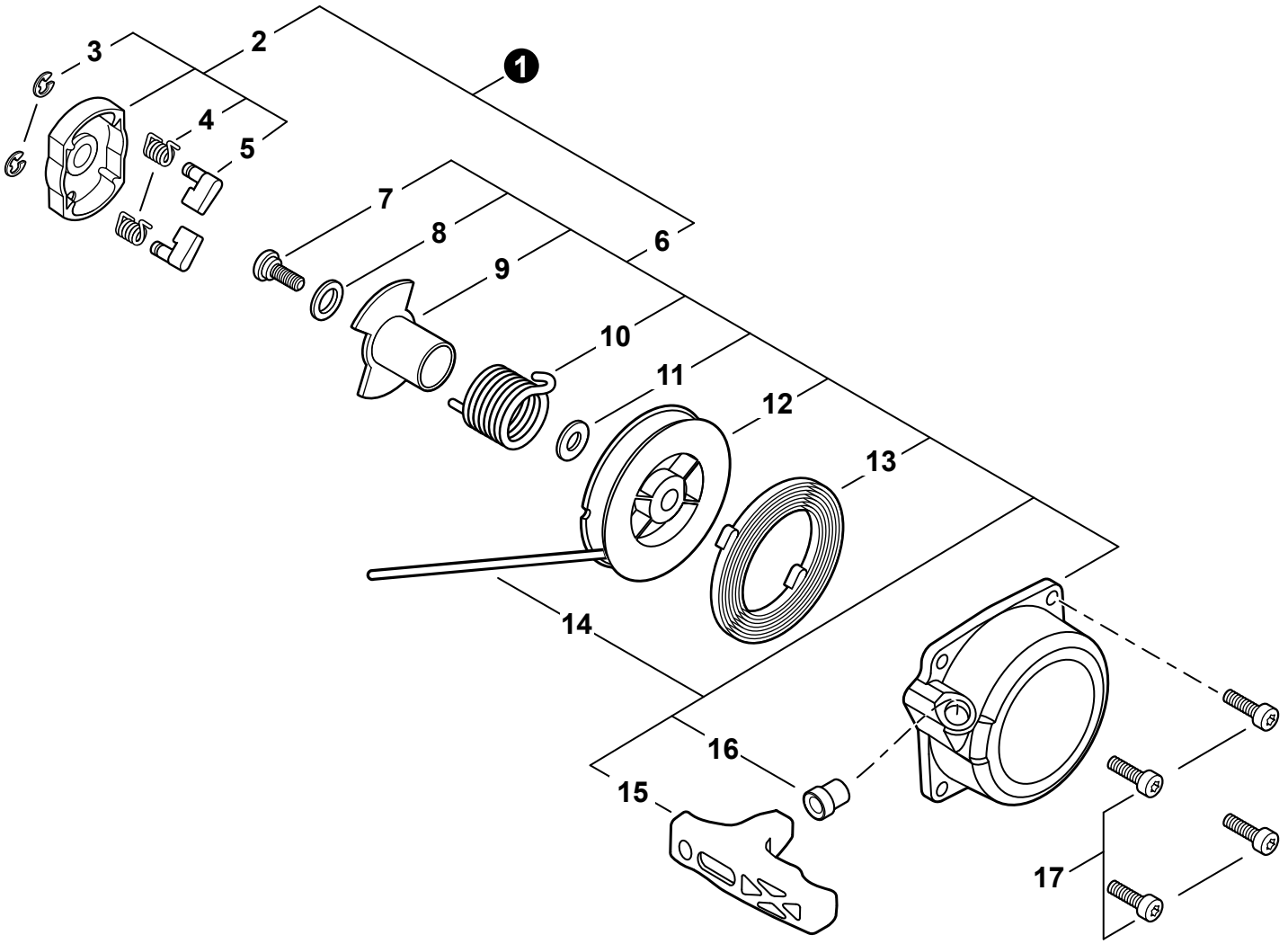

NO.	PART NUMBER	QTY.	DESCRIPCIÓN	DESCRIPTION
1	A050000340	1	JEUGO DE ARRANCADOR Y TRINQUETE	STARTER & PAWL SET
2	A052000491	1	+MONTAJE DE POLEA DEL ARRANCADOR	+PULLEY ASSY, STARTER
3	P022002100	2	++RETENEDOR TIPO "E" 4	++E-RING 4
4	17723440630	2	++RESORTE DE RETORNO	++SPRING, RETURN
5	P022036620	2	++TRINQUETE	++PAWL, STARTER
6	A051002981	1	+MONTAJE DE ARRANCADOR AUTORRETRÁCTIL	+STARTER ASSY, RECOIL
7	17723661830	1	++TORNILLO	++SCREW
8	P022045230	1	++ARANDELA DE EMPUJE	++WASHER, THRUST
9	P022010221	1	++RECEPTOR DE TRINQUETE	++PAWL CATCHER
10	P022045250	1	++RESORTE	++SPRING
11	P022045240	1	++ARANDELA	++WASHER
12	P022045280	1	++CARRETE DEL CABLE	++REEL, ROPE
13	P022036640	1	++RESORTE ESPIRAL	++SPRING, SPIRAL
14	P022045260	1	++CUERDA DEL ARRANCADOR	++ROPE, STARTER
15	P022045290	1	++AGARRE DEL ARRANCADOR	++GRIP, STARTER
16	17722742030	1	++GUÍA DE CUERDA	++GUIDE, ROPE
17	V805000160	4	PERNO TORX 5×20	BOLT, TORX 5×20

+ Denota artículo forma parte de una asamblea
++ Denota artículo forma parte de un submontaje

+ Denotes item is part of an assembly
++ Denotes item is part of a sub-assembly

SISTEMA DE COMBUSTIBLE
FUEL SYSTEM

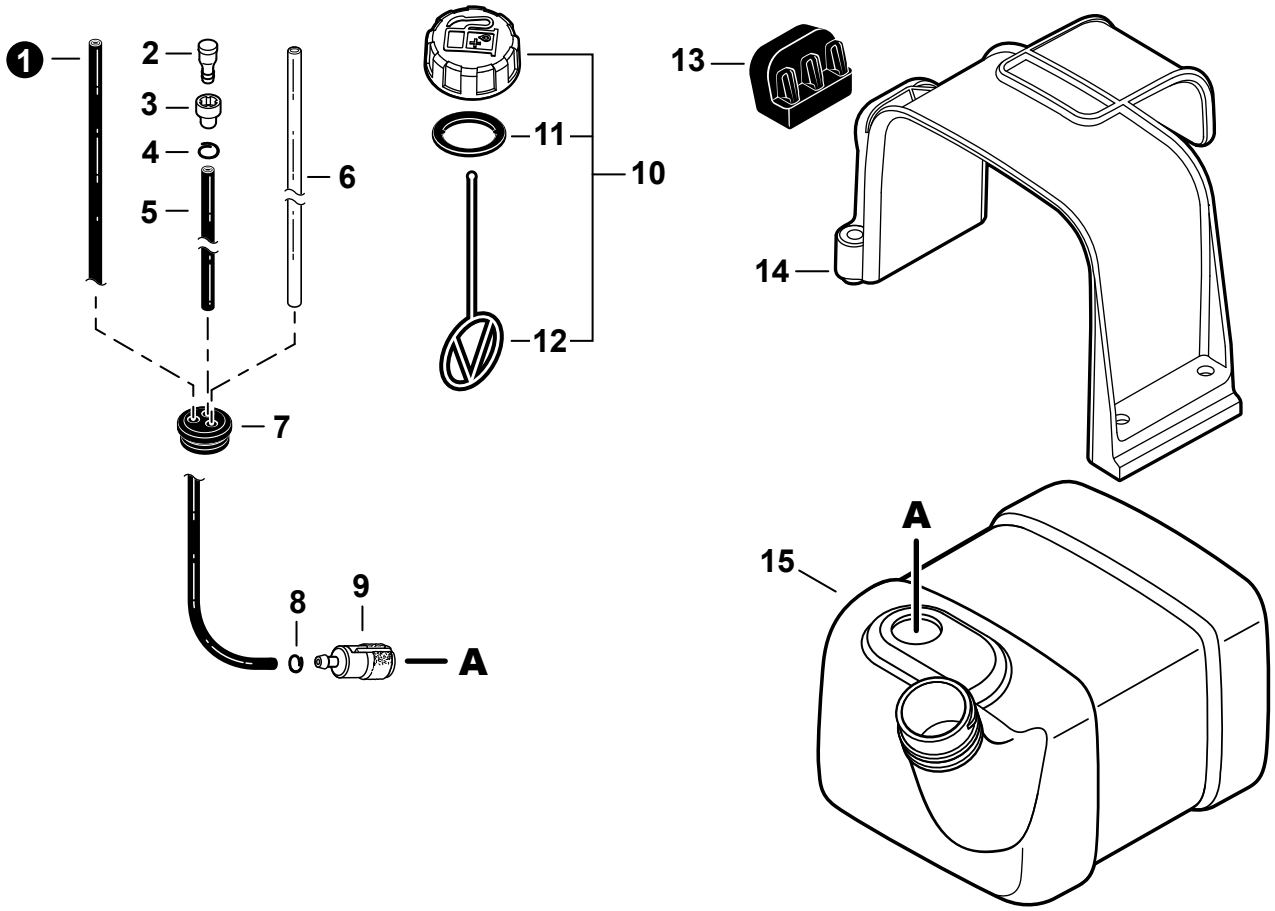

NO.	PART NUMBER	QTY.	DESCRIPCIÓN	DESCRIPTION
1	V471004791	1	TUBO DE COMBUSTIBLE 3×5×325 NEGRO	PIPE, FUEL 3×5×325 BLACK
2	A356000031	1	VÁLVULA DE RESPIRADERO	VENT ASSY
3	13132840630	1	SOPORTE DE RESPIRADERO	HOLDER, VENT
4	V490001230	1	SUJETADOR Ø6.5 MM	CLIP Ø6.5 MM
5	V471004781	1	TUBO DE COMBUSTIBLE 3×6×40 NEGRO	PIPE, FUEL 3×6×40 BLACK
6	V471004760	1	TUBO 3×6×180 TRANSPARENTE	PIPE 3×6×180 CLEAR
7	13211555931	1	OJAL DE COMBUSTIBLE	GROMMET, FUEL
8	V490001240	1	SUJETADOR Ø6	CLIP Ø6
9	A369000440	1	FILTRO DE COMBUSTIBLE	FILTER, FUEL
10	**P021014061**	**1**	**MONTAJE DE TAPA DE COMBUSTIBLE**	**CAP ASSY, FUEL**
11	V107000190	1	+EMPAQUETADURA DE TAPA DE COMBUSTIBLE	+GASKET, FUEL CAP
12	13105156030	1	+CONECTOR DE TAPA L= 100 MM	+CONNECTOR, CAP L= 100 MM
13	V420004620	1	AMORTIGUADOR	CUSHION
14	A392000390	1	SUJETADOR DE TANQUE DE COMBUSTIBLE	RETAINER, FUEL TANK
15	A350002530	1	TANQUE DE COMBUSTIBLE	TANK, FUEL

+ Denota artículo forma parte de una asamblea
++ Denota artículo forma parte de un submontaje

+ Denotes item is part of an assembly
++ Denotes item is part of a sub-assembly

ARNÉS, ARMAZÓN DE MOCHILA, PROTECTOR CONTRA RESIDUOS

HARNESS, BACKPACK FRAME, DEBRIS GUARD

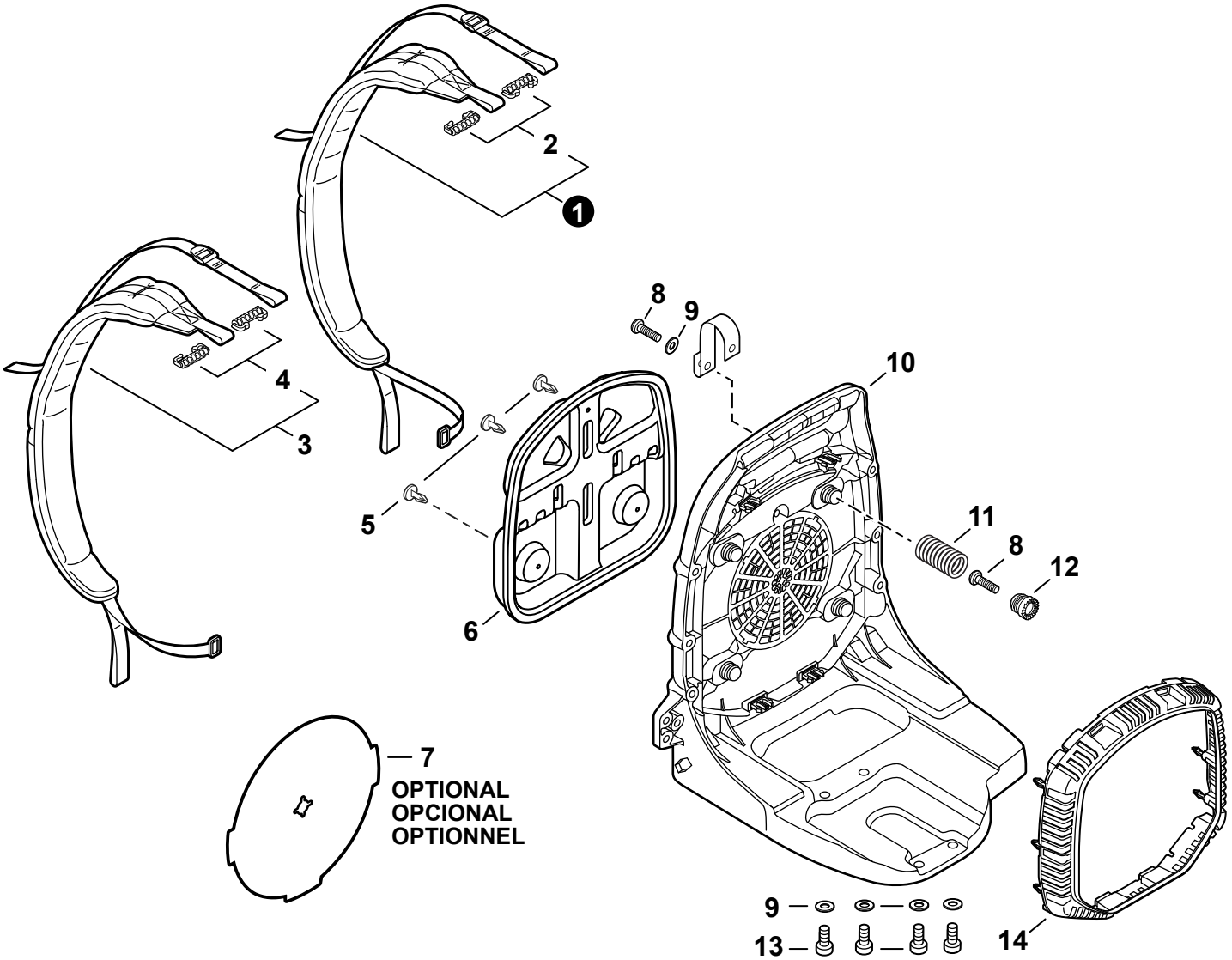

NO.	PART NUMBER	QTY.	DESCRIPCIÓN	DESCRIPTION
1	P021049850	1	MONTAJE DE ARNÉS DERECHA	HARNESS ASSY, RIGHT
2	V491000480	2	+SUJETADOR	+CLIP
3	P021049860	1	MONTAJE DE ARNÉS IZQUIERDA	HARNESS ASSY, LEFT
4	V491000480	2	+SUJETADOR	+CLIP
5	V491000090	3	SUJETADOR	CLIP
6	C630000190	1	AMORTIGUADOR DE MOCHILA	CUSHION, BACKPACK
7	C635000000	1	SEPARADOR PARA CLIMA FRIO	INSERT, COLD WEATHER
8	V805000010	5	PERNO TORX 5×20	BOLT, TORX 5×20
9	61301907350	5	ARANDELA 5.5×16×2T	WASHER 5.5×16×2T
10	C620000480	1	ARMAZÓN DE MOCHILA	FRAME, BACKPACK
11	V450000780	4	RESORTE DE COMPRESIÓN	SPRING, COMPRESSION
12	V456000331	4	RETENEDOR DE RESORTE	HOLDER, SPRING
13	V805000160	4	PERNO TORX 5×20	BOLT, TORX 5×20
14	E104000250	1	PROTECTOR CONTRA RESIDUOS	GUARD, DEBRIS

+ Denota artículo forma parte de una asamblea
++ Denota artículo forma parte de un submontaje

+ Denotes item is part of an assembly
++ Denotes item is part of a sub-assembly

CAJA DE VENTILADOR, CUBIERTA DE MOTOR

FAN CASE, ENGINE COVER

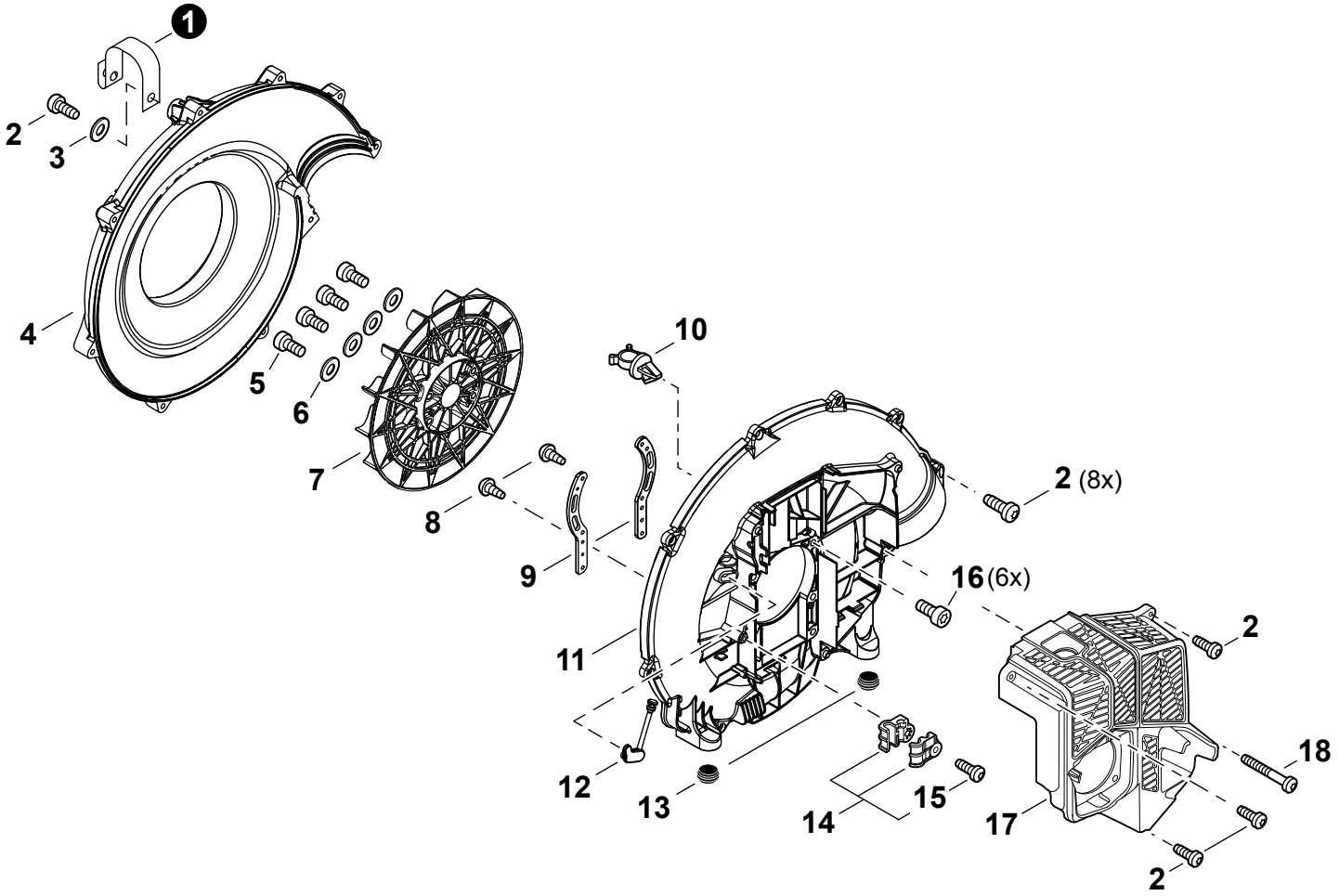

NO.	PART NUMBER	QTY.	DESCRIPCIÓN	DESCRIPTION
1	C617000730	1	CINTA DE SEGURIDAD 1.2×100	STRAP, SAFETY 1.2×100
2	V805000010	12	PERNO TORX 5×20	BOLT, TORX 5×20
3	61301907350	1	ARANDELA 5.5×16×2T	WASHER 5.5×16×2T
4	E103001320	1	CUBIERTA DE VENTILADOR	COVER, FAN
5	V805000180	4	PERNO TORX 5×30	BOLT, TORX 5×30
6	61301907350	4	ARANDELA 5.5×16×2T	WASHER 5.5×16×2T
7	E100000270	1	VENTILADOR DE LA SOPLADOR	FAN, BLOWER
8	90024603012	2	TORNILLO ROSCADO 3×12	SCREW TAPPING 3×12
9	C632000250	2	ABRAZADERA DEL MOTOR	BRACKET, ENGINE
10	V491000110	1	SUJETADOR DE CABLE	CLIP, CABLE
11	E103001310	1	CAJA DE VENTILADOR	CASE, FAN
12	V144000670	1	OJAL	GROMMET
13	V420000910	2	AMORTIGUADOR	CUSHION
14	**P021048170**	**1**	**JUEGO DE SUJETADOR DE CABLE**	**CABLE HOLDER SET**
15	V805000230	1	+PERNO TORX 5×25	+BOLT, TORX 5×25
16	V805000180	6	PERNO TORX 5×30	BOLT, TORX 5×30
17	A190001500	1	CUBIERTA DE MOTOR	COVER, ENGINE
18	V805000040	1	PERNO TORX 5×55	BOLT, TORX 5×55

+ Denota artículo forma parte de una asamblea
++ Denota artículo forma parte de un submontaje

+ Denotes item is part of an assembly
++ Denotes item is part of a sub-assembly

CONTROL DE ACELERADOR SUJETO AL TUBO

THROTTLE CONTROL - TUBE MOUNT

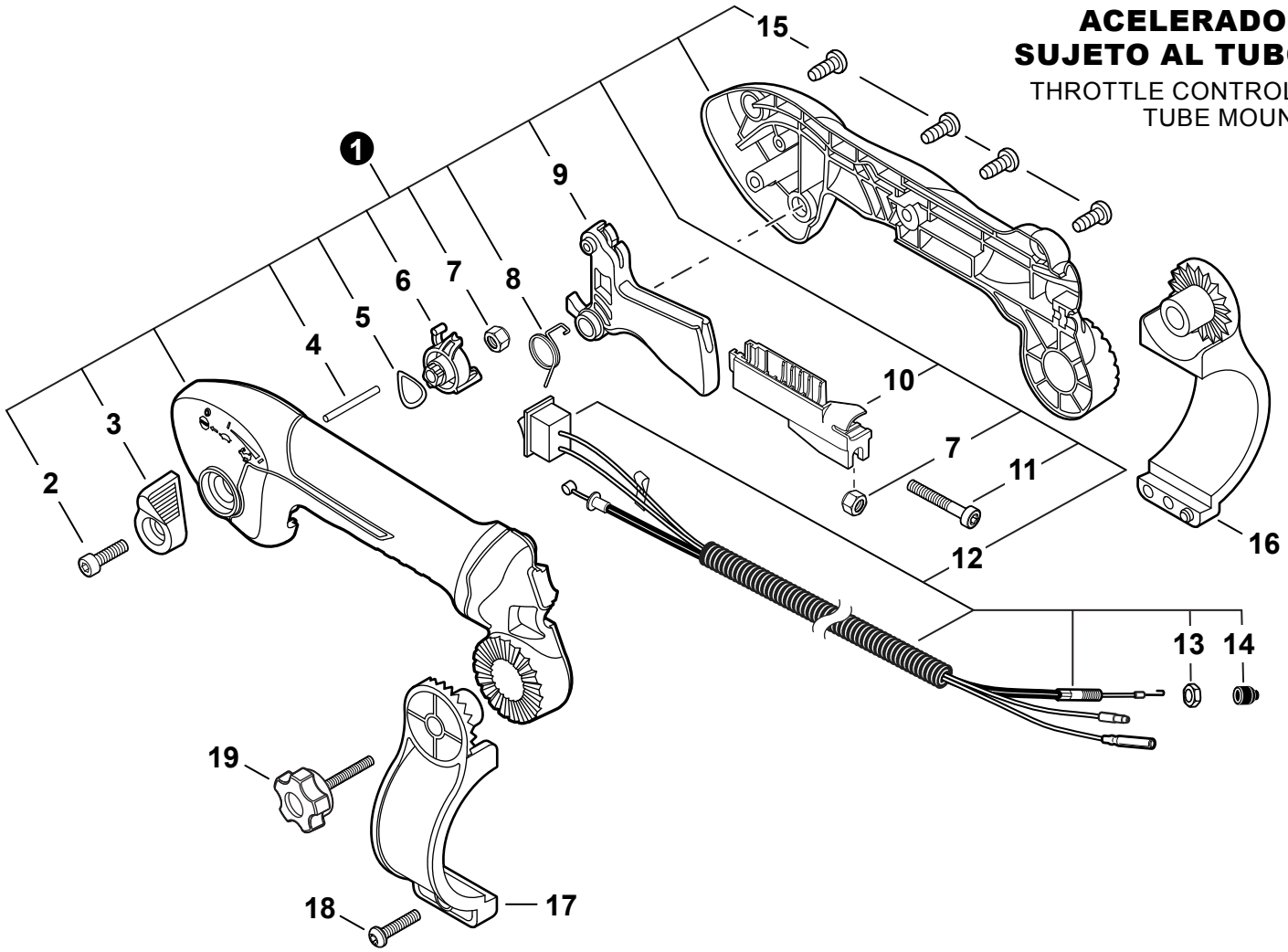

NO.	PART NUMBER	QTY.	DESCRIPCIÓN	DESCRIPTION
1	P021053370	1	JUEGO DE CONTROL DE ACELERADOR SUJETO AL TUBO	THROTTLE CONTROL KIT - TUBE MOUNT
2	V805000160	1	+PERNO TORX 5×20	+BOLT, TORX 5×20
3	C453000570	1	+PALANCA DE ACELERADOR	+LEVER, THROTTLE
4	V621000040	1	+PASADOR 3×32	+PIN 3×32
5	42975201850	1	+ARANDELA DE PRESION 12	+WASHER, WAVE 12
6	C453000580	1	+CONTROL DE ACELERADOR	+CONTROL, THROTTLE
7	90056250005	2	+CONTRATUERCA M5	+NUT, LOCK M5
8	V452001630	1	+RESORTE DE TORSIÓN	+SPRING, TORSION
9	C450000931	1	+GATILLO DEL ACELERADOR	+TRIGGER, THROTTLE
10	C482000101	1	+CONECTOR DE CABLE	+CONNECTOR, CABLE
11	V805000050	1	+PERNO TORX 5×30	+BOLT, TORX 5×30
12	V043001191	1	+MONTAJE DE CABLE PARA CONTROL	+CABLE ASSY, CONTROL
13	90050000006	1	++TUERCA HEXAGONAL 6M	++NUT, HEX M6
14	V494000080	1	++TAPA ANTIPOLVO	++CAP, DUST
15	V805000000	4	+PERNO TORX 5×16	+BOLT, TORX 5×16
16	C405000241	1	SOPORTE, MANGO - DERECHO	BRACKET, HANDLE - RIGHT
17	C405000231	1	SOPORTE, MANGO - IZQUIERDA	BRACKET, HANDLE - LEFT
18	V805000010	1	PERNO TORX 5×20	BOLT, TORX 5×20
19	V299000630	1	PERILLA TIPO TORNILLO	KNOB, SCREW

TUBOS DEL SOPLADOR
BLOWER TUBES

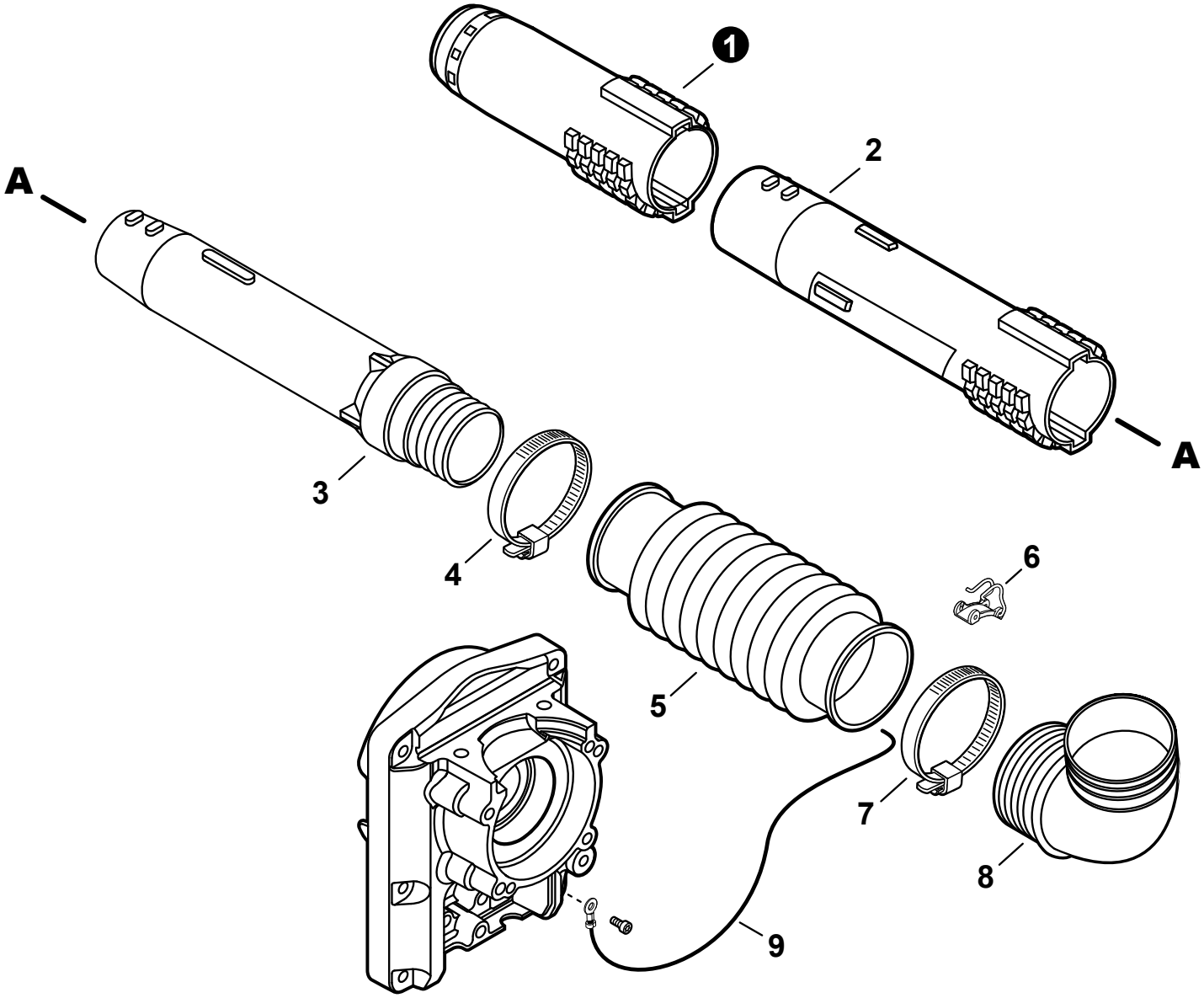

NO.	PART NUMBER	QTY.	DESCRIPCIÓN	DESCRIPTION
1	E165000790	1	TUBO DEL SOPLADOR - BOQUILLA	TUBE, BLOWER - NOZZLE
2	E165000650	1	TUBO DEL SOPLADOR - RECTO	TUBE, BLOWER - STRAIGHT
3	E165000800	1	TUBO DEL SOPLADOR - GIRATORIO	TUBE, BLOWER - SWIVEL
4	V495000430	1	ABRAZADERA 58.7 MM / 82.5 MM	CLAMP 58.7 MM / 82.5 MM
5	E164000080	1	TUBO DEL SOPLADOR - FLEXIBLE	TUBE, BLOWER - FLEXIBLE
6	C487000420	1	SUJETADOR DE CABLE	CLIP, CABLE
7	V495000440	1	ABRAZADERA - BANDA	CLAMP - BAND
8	E160000131	1	TUBO DEL SOPLADOR - CODO	TUBE, BLOWER - ELBOW
9	V485002181	1	PROTECCION DE ELECTRICIDAD ESTÁTICA	WIRE, STATIC DISCHARGE

ETIQUETAS
LABELS

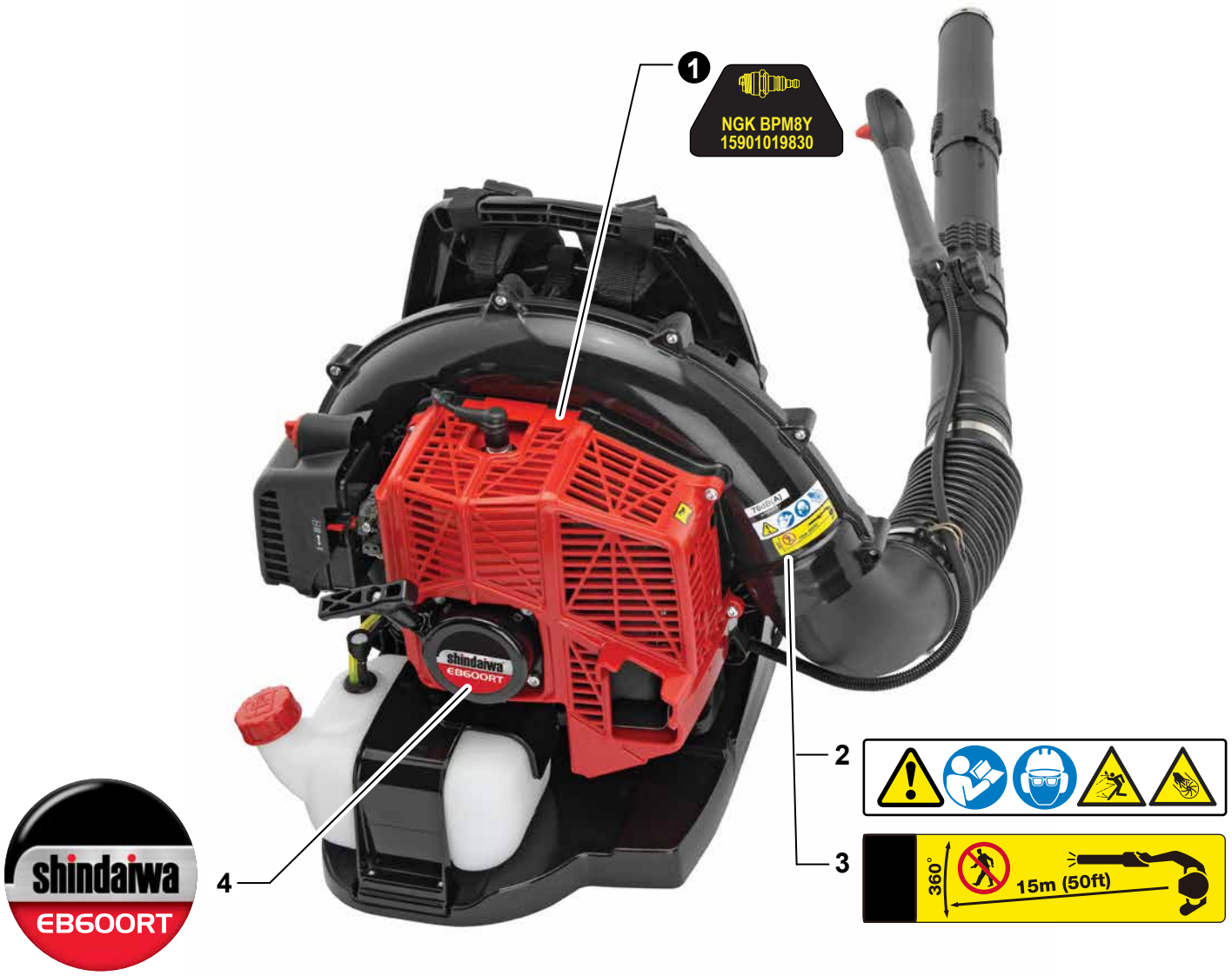

NO.	PART NUMBER	QTY.	DESCRIPCIÓN	DESCRIPTION
1	X532005130	1	ETIQUETA DE BUJÍA BPM8Y	LABEL - SPARK PLUG - BPM8Y
2	X505010790	1	ETIQUETA DE PRECAUCIÓN - ISO	LABEL - CAUTION - ISO
3	X505007910	1	ETIQUETA DE PRECAUCIÓN - SOPLADOR	LABEL - CAUTION - BLOWER
4	X562000050	1	ETIQUETA MODELO EB600RT	LABEL - MODEL EB600RT

TUBO AL POR MAYOR

BULK PIPE

NO.	PART NUMBER	QTY.	DESCRIPCIÓN	DESCRIPTION
1	90014	1	TUBO AL POR MAYOR 3×5 MM NEGRO (4 PIEZAS×2 M)	BULK PIPE - 3×5 MM BLACK (4 PIECES×2 M)
2	90015	1	TUBO AL POR MAYOR 3×6 MM NEGRO (4 PIEZAS×2 M)	BULK PIPE - 3×6 MM BLACK (4 PIECES×2 M)
3	90016	1	TUBO AL POR MAYOR 3×7 MM NEGRO (4 PIEZAS×2 M)	BULK PIPE - 3×7 MM BLACK (4 PIECES×2 M)
4	90017	1	TUBO AL POR MAYOR 3×6 MM TRANSPARENTE (4 PIEZAS×2 M)	BULK PIPE - 3×6 MM CLEAR (4 PIECES×2 M)
5	90018	1	TUBO AL POR MAYOR 2×4 MM TRANSPARENTE (4 PIEZAS×2 M)	BULK PIPE - 2×4 MM CLEAR (4 PIECES×2 M)

CUERDA DEL ARRANCADOR AL POR MAYOR

BULK STARTER ROPE

NO.	PART NUMBER	QTY.	DESCRIPCIÓN	DESCRIPTION
1	99944435000	1	CUERDA DEL ARRANCADOR AL POR MAYOR Ø 2.3 MM×61 M	BULK STARTER ROPE - Ø 2.3 MM×61 M
2	99944440000	1	CUERDA DEL ARRANCADOR AL POR MAYOR Ø 3.0 MM×61 M	BULK STARTER ROPE - Ø 3.0 MM×61 M
3	99944445000	1	CUERDA DEL ARRANCADOR AL POR MAYOR Ø 3.5 MM×61 M	BULK STARTER ROPE - Ø 3.5 MM×61 M
4	99944450000	1	CUERDA DEL ARRANCADOR AL POR MAYOR Ø 4.0 MM×61 M	BULK STARTER ROPE - Ø 4.0 MM×61 M
5	99944455000	1	CUERDA DEL ARRANCADOR AL POR MAYOR Ø 4.4 MM×61 M	BULK STARTER ROPE - Ø 4.4 MM×61 M
6	99944460000	1	CUERDA DEL ARRANCADOR AL POR MAYOR Ø 4.8 MM×61 M	BULK STARTER ROPE - Ø 4.8 MM×61 M

+ Denota artículo forma parte de una asamblea
++ Denota artículo forma parte de un submontaje

+ Denotes item is part of an assembly
++ Denotes item is part of a sub-assembly