shindaiwa®

Illustrated Parts List
Lista de Piezas

C350 Brushcutter
C350 Desmalezadora



SERIAL NUMBERS / NÚMEROS DE SERIE

9010921 - 9011920

20001921 - 20003190

CYLINDER / INTAKE / MUFFLER 2
CILINDRO / ADMISIÓN / SILENCIADOR

CRANKCASE / ENGINE COVER / FAN COVER 3
CARTER / CUBIERTA DEL MOTOR / CUBIERTA DEL VENTILADOR

CRANKCASE / ENGINE COVER / FAN COVER 4
CARTER / CUBIERTA DEL MOTOR / CUBIERTA DEL VENTILADOR

PISTON / CLUTCH 5
PISTÓN / EMBRAGUE

FLYWHEEL / IGNITION 6
VOLANTE / ENCENDIDO

RECOIL STARTER 7
ARRANCADOR AUTORRETRÁCTIL

CARBURETOR 8
CARBURADOR

CARBURETOR 9
CARBURADOR

AIR FILTER 10
FILTRO DE AIRE

FUEL TANK 11
TANQUE DE COMBUSTIBLE

OUTER TUBE 12
TUBO PRINCIPAL

GEAR CASE 13
CAJA DE ENGRANAJES

THROTTLE CONTROL 14
CONTROL DEL ACELERADOR

HANDLE / HANDLE BRACKET 15
MANGO / SOPORTE DE MANGO

DEBRIS SHIELD / HARNESS 16
PROTECTOR CONTRA RESIDUOS / ARNÉS

TOOLS 17
HERRAMIENTAS

Part Number 99922201308 Effective 09/20/13

CYLINDER / INTAKE / MUFFLER

CILINDRO / ADMISIÓN / SILENCIADOR

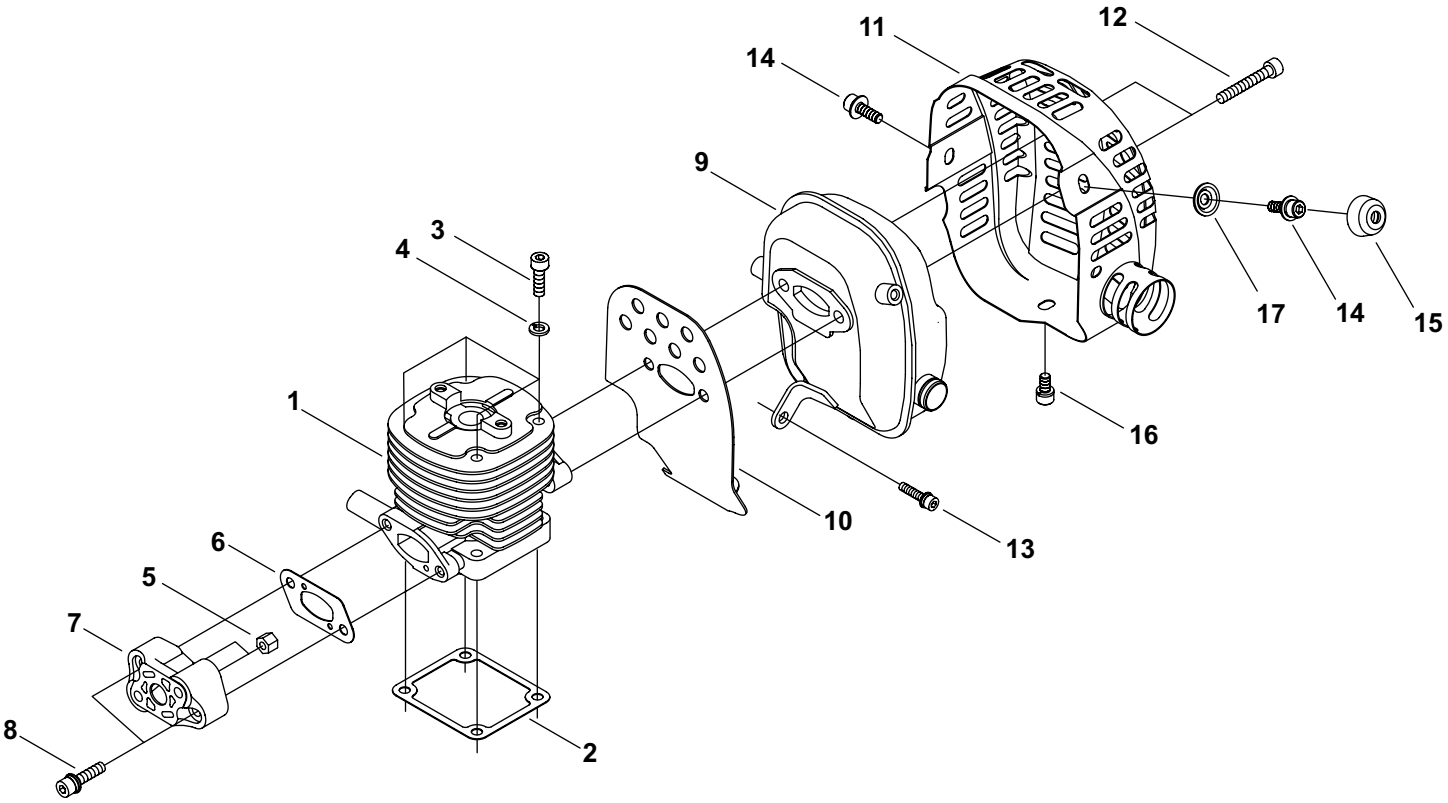

NO.		NEW P/N	SHINDAIWA P/N	QTY.	DESCRIPCIÓN	DESCRIPTION
1		A130001371	70196-12110	1	CILINDRO	CYLINDER
2		V100000470	20010-12121	1	EMPAQUETADURA DE CILINDRO	GASKET, CYLINDER
3		90010505025	01020-05250	4	PERNO 5×25	BOLT 5×25
4		90060500005	01600-05131	4	ARANDELA DE PRESION 5	WASHER, SPRING 5
5		A200000640	20060-12210	1	AISLADOR	INSULATOR
6		V103000950	20011-12221	1	EMPAQUETADURA DE ADMISIÓN	GASKET, INTAKE
7		V203000630	11022-05250	2	PERNO M5×25	BOLT M5×25
8		V263000180	20024-12260	2	TUERCA	NUT
9		A300001100	70200-15111	1	SILENCIADOR	MUFFLER
10		V104001330	70210-15212	1	EMPAQUETADURA	GASKET
11		A320000740	70200-15311	1	CUBIERTA DEL SILENCIADOR	COVER, MUFFLER
12		90010506025	01020-06250	2	PERNO 6×25	BOLT 6×25
13		V203000820	11024-05120	1	PERNO M5×12	BOLT M5×12
14		V203000830	11024-05100	2	PERNO M5×10	BOLT M5×10
15		A459000020	70196-32160	1	TAPA	COVER
16		V203000930	11020-05100	1	PERNO M5×10	BOLT M5×10
17		V340000260	70196-32150	1	ARANDELA	WASHER

* Denota artículo forma parte de una asamblea
** Denota artículo forma parte de un submontaje

* Denotes item is part of an assembly
** Denotes item is part of a sub-assembly

CRANKCASE / ENGINE COVER / FAN COVER

CARTER / CUBIERTA DEL MOTOR / CUBIERTA DEL VENTILADOR

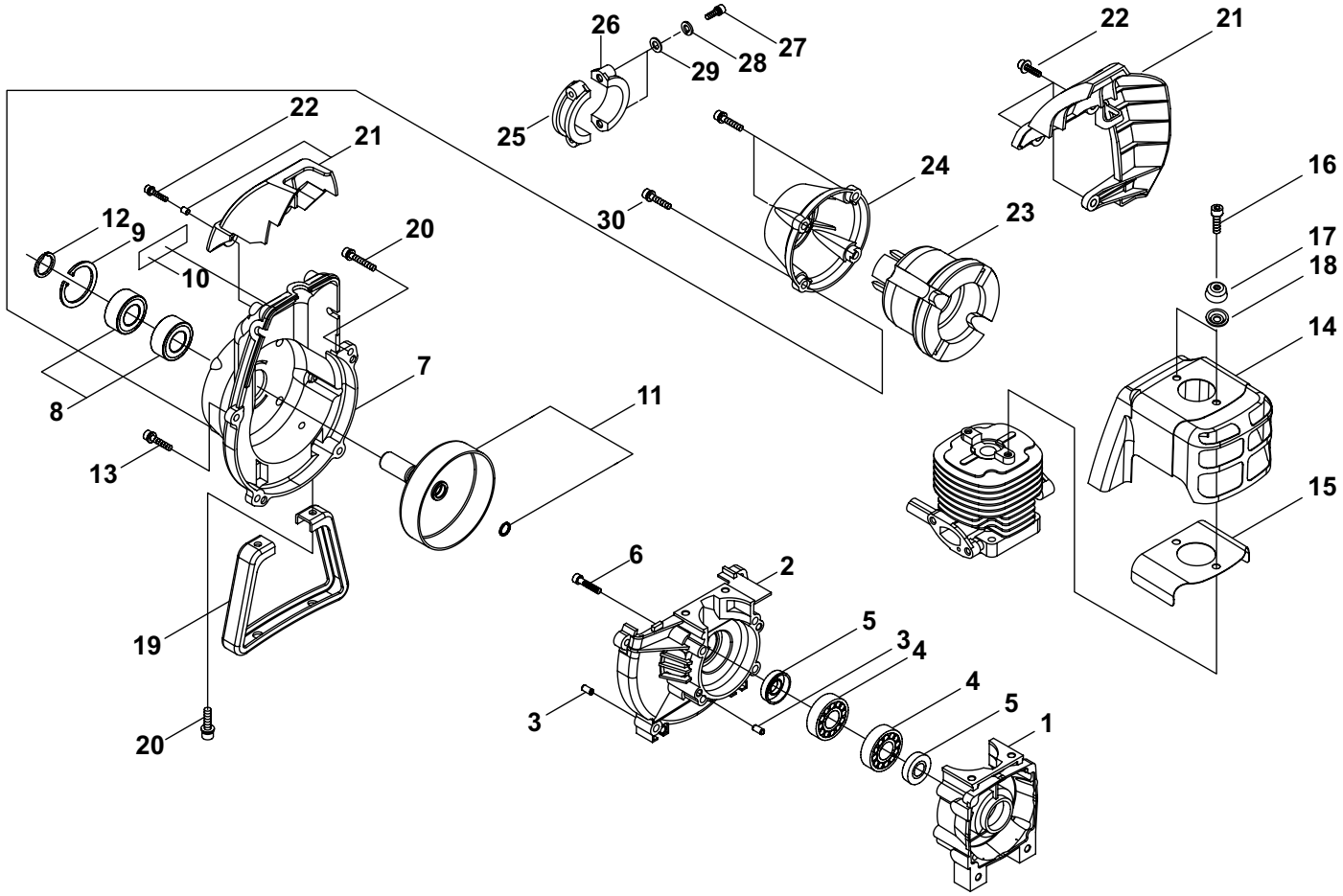

NO.		NEW P/N	SHINDAIWA P/N	QTY.	DESCRIPCIÓN	DESCRIPTION
1		A120000080	72935-21111	1	CARTER S	CRANKCASE S
2		A120000360	72921-21121	1	CARTER M	CRANKCASE M
3		V623000060	12492-50100	4	PASADOR DE POSICIONAMIENTO 5×10	PIN, LOCATING 5×10
4		V592000030	12900-62020	2	COJINETE DE BALINES 6202 C3	BEARING, BALL 6202 C3
5		V508000050	20010-21211	2	SELLO DE ACEITE 15	SEAL, OIL 15
6		90010505030	01020-05300	4	PERNO 5×30	BOLT 5×30
7		A172001300	70012-31111	1	CUBIERTA DEL VENTILADOR	COVER, FAN
8		90080206002	02006-06002	2	COJINETE DE BALINES 6002 DDU	BEARING, BALL 6002 DDU
9		9242432000	02432-32120	1	ANILLO RETENEDOR Ø32	RING, SNAP Ø32
10		X504002490	70200-31151	1	PLACA DE IDENTIFICACÍON	PLATE, NAME
11		A055000000	20011-31200	1	TAMBOR EMBRAGUE	DRUM, CLUTCH
12		V583000180	20011-31230	1	ANILLO RETENEDOR S60CM-S70CM	RING, SNAP S60CM-S70CM
13		V203000350	11022-05200	4	PERNO M5×20	BOLT M5×20
14		A160001600	70196-32110	1	CUBIERTA DEL MOTOR	COVER, ENGINE
15		V101000020	70196-32141	1	EMPAQUETADURA	GASKET

* Denota artículo forma parte de una asamblea
** Denota artículo forma parte de un submontaje

* Denotes item is part of an assembly
** Denotes item is part of a sub-assembly

CRANKCASE / ENGINE COVER / FAN COVER

CARTER / CUBIERTA DEL MOTOR / CUBIERTA DEL VENTILADOR

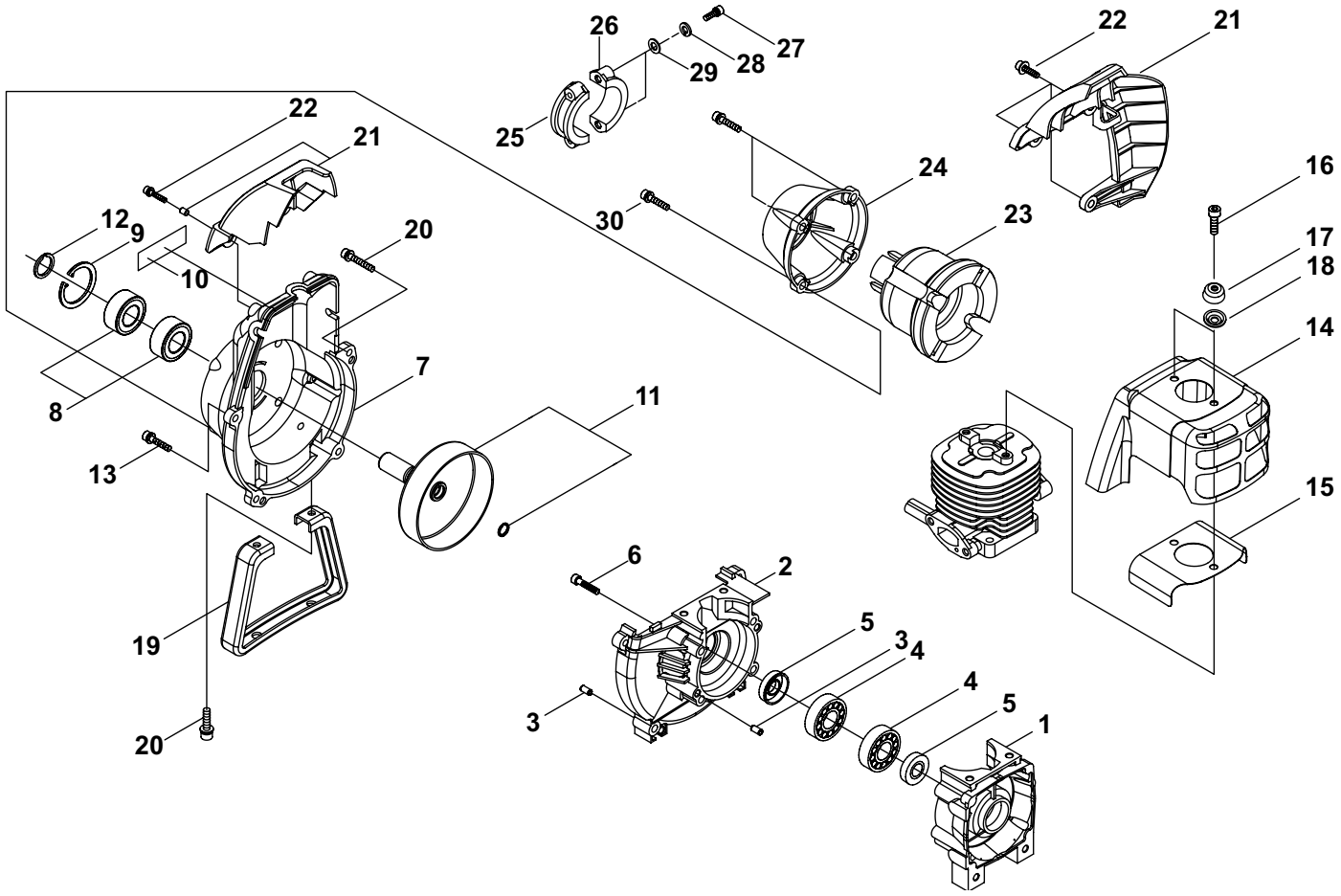

NO.		NEW P/N	SHINDAIWA P/N	QTY.	DESCRIPCIÓN	DESCRIPTION
16		V203000840	11020-05140	2	PERNO M5×14	BOLT M5×14
17		A459000020	70196-32160	2	TAPA	COVER
18		V340000260	70196-32150	2	ARANDELA	WASHER
19		A175000180	70200-33112	1	SOPORTE	STAND
20		V203000590	11022-05160	2	PERNO M5×16	BOLT M5×16
21		A162000180	20011-34100	1	MONTAJE DE PROTECTOR	PROTECTOR ASSY
22		V202000300	11024-04160	3	PERNO M4×16	BOLT M4×16
23		A575000400	20011-35110	1	AMORTIGUADOR	CUSHION, AV
24		A575000410	70012-35130	1	TAPA DE AMORTIGUADOR	CAP, CUSHION
25		A575000420	20011-35141	1	ABRAZADERA (A)	CLAMP (A)
26		A575000430	20011-35151	1	ABRAZADERA (B)	CLAMP (B)
27		90010505025	01020-05250	2	PERNO 5×25	BOLT 5×25
28		90060500005	01600-05131	2	ARANDELA DE PRESION 5	WASHER, SPRING 5
29		90060000005	01610-05080	2	ARANDELA 5.5×10×0.8	WASHER, FLAT 5.5×10×0.8
30		V203000350	11022-05200	4	PERNO M5×20	BOLT M5×20

* Denota artículo forma parte de una asamblea
** Denota artículo forma parte de un submontaje

* Denotes item is part of an assembly
** Denotes item is part of a sub-assembly

PISTON / CLUTCH
PISTÓN / EMBRAGUE

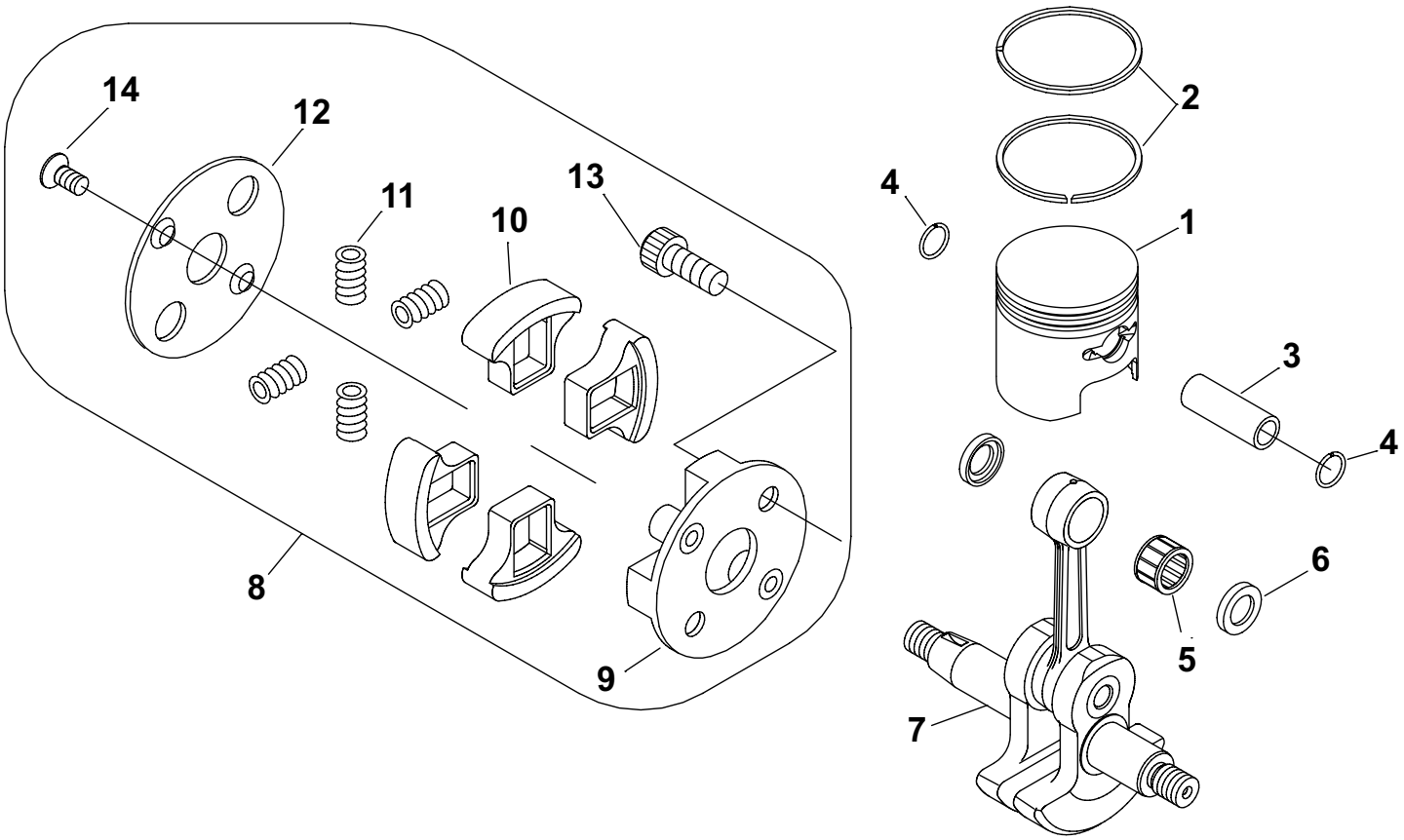

NO.		NEW P/N	SHINDAIWA P/N	QTY.	DESCRIPCIÓN	DESCRIPTION
1		A100000700	20010-41111	1	PISTÓN	PISTON
2		A101000380	20010-41210	2	ANILLOS DEL PISTÓN	RING, PISTON
3		V608000020	20010-41310	1	PASADOR DEL PISTÓN 10	PIN, PISTON 10
4		V580000110	22100-41230	2	ANILLO RETENEDOR	RING, SNAP
5		V555000090	20010-41330	1	COJINETE DE AGUJAS 10	BEARING, NEEDLE 10
6		V307000220	70200-41341	2	ARANDELA DE EMPUJE	WASHER, THRUST
7		A011000860	20010-42002	1	MONTAJE DE CIGÜEÑAL	CRANKSHAFT ASSY
8		A056000450	70210-51100	1	MONTAJE DE EMBRAGUE	CLUTCH ASSY
9	+	A552000120	20020-51112	1	SALIENTE EMBRAGUE	BOSS, CLUTCH
10	+	A555000130	20020-51121	4	ZAPATA DE EMBRAGUE	SHOE, CLUTCH
11	+	A566000150	20020-51131	4	RESORTE DE EMBRAGUE	SPRING, CLUTCH
12	+	A551000120	20020-51140	1	PLACA DE EMBRAGUE	PLATE, CLUTCH
13	+	A557000120	20020-51150	2	PERNO DE EMBRAGUE	BOLT, CLUTCH
14	+	V203000880	70210-51160	2	PERNO 5	BOLT 5

* Denota artículo forma parte de una asamblea
** Denota artículo forma parte de un submontaje

* Denotes item is part of an assembly
** Denotes item is part of a sub-assembly

FLYWHEEL / IGNITION
VOLANTE / ENCENDIDO

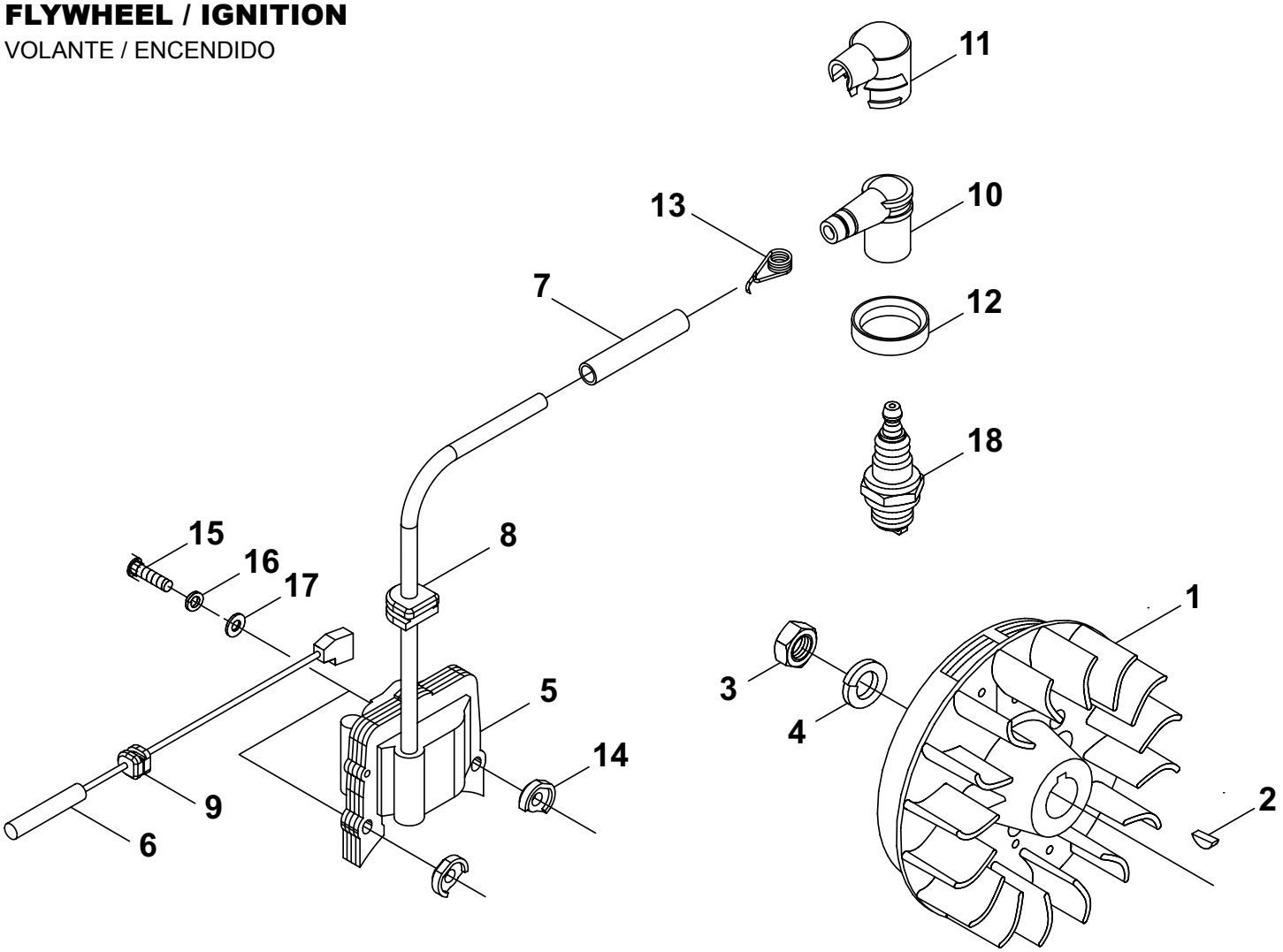

NO.		NEW P/N	SHINDAIWA P/N	QTY.	DESCRIPCIÓN	DESCRIPTION
1		A409000640	70200-71200	1	VOLANTE	FLYWHEEL
2		9311503010	02403-03100	1	CHAVETA 3×10	KEY, WOODRUFF 3×10
3		90050300010	01511-10061	1	TUERCA 10×1.25	NUT 10×1.25
4		90060500010	01600-10251	1	ARANDELA DE PRESION 10	WASHER, SPRING 10
5		A411000780	70200-71610	1	BOBINA DE ENCENDIDO	COIL, IGNITION
6		A412000030	70200-71640	1	CABLE DE ENCENDIDO	LEAD - IGNITION
7		V475004880	20011-71660	1	TUBO	TUBE
8		V135000080	20011-72110	1	OJAL	GROMMET
9		V136000060	20011-72120	1	OJAL DE CABLE CONDUCTOR	GROMMET, LEAD
10		A427000090	20010-72221	1	TAPA DE BUJÍA	CAP, SPARK PLUG
11		A429000110	20000-72241	1	TAPA	COVER, CAP
12		V495001440	20000-72250	1	SELLO DE BUJÍA	SEAL, SPARK PLUG
13		A426000050	20000-72230	1	TERMINAL DE BUJÍA	TERMINAL, SPARK PLUG
14		V352000140	20010-71631	2	COLLAR 4	COLLAR 4
15		9110004024	01020-04240	2	PERNO M4×24	BOLT M4×24
16		90060500004	01600-04101	2	ARANDELA DE PRESION 4mm	WASHER, SPRING 4mm
17		V302000010	20010-71650	2	ARANDELA	WASHER
18		15902603930	CJ8	1	BUJÍA CJ8	PLUG, SPARK CJ8

* Denota artículo forma parte de una asamblea
** Denota artículo forma parte de un submontaje

* Denotes item is part of an assembly
** Denotes item is part of a sub-assembly

RECOIL STARTER
ARRANCADOR AUTORRETRÁCTIL

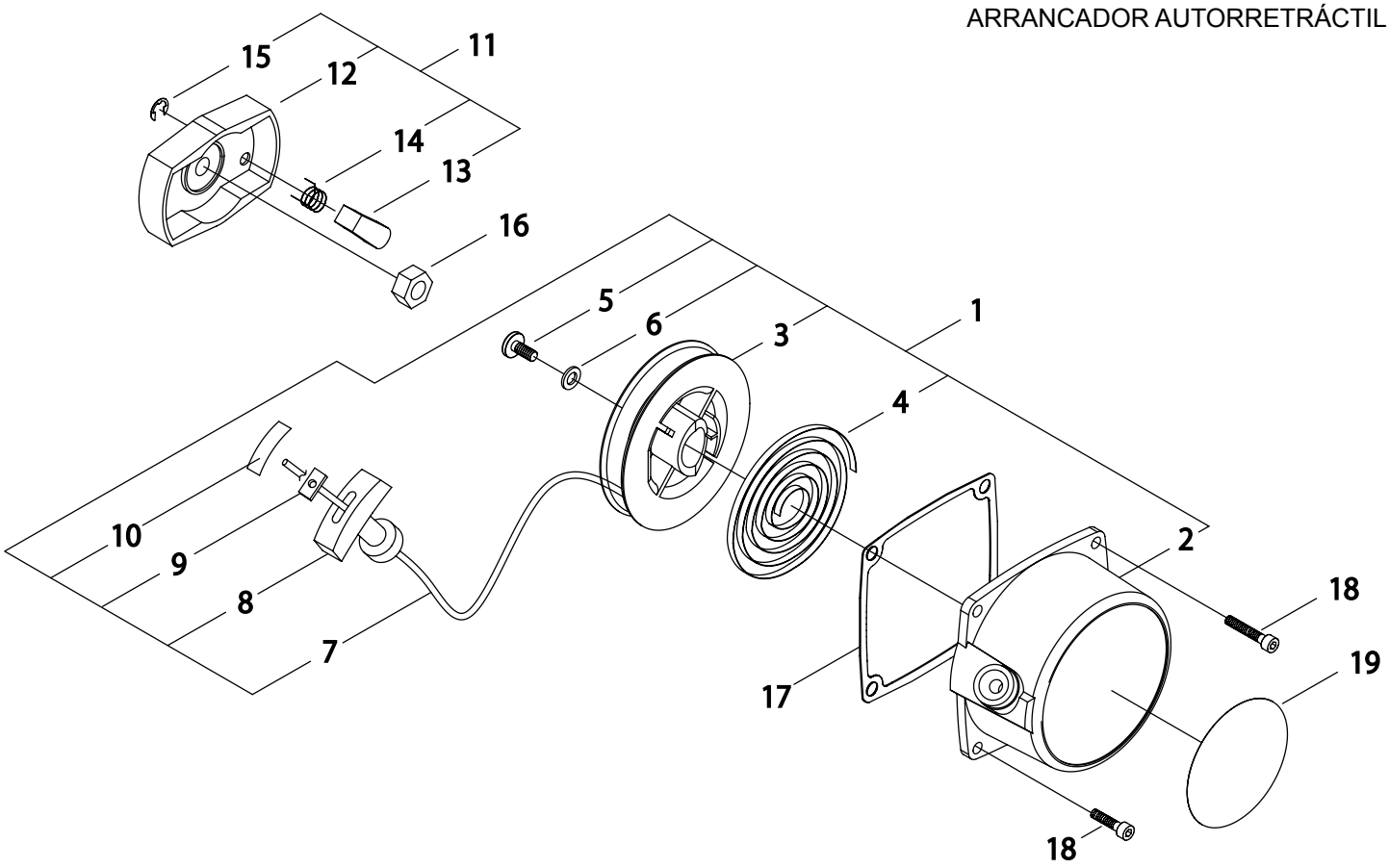

NO.		NEW P/N	SHINDAIWA P/N	QTY.	DESCRIPCIÓN	DESCRIPTION
1		7013175100	70131-75900	1	MONTAJE DE ARRANCADOR AUTORRETRÁCTIL	STARTER ASSY, RECOIL
2	+	A500000840	70131-75110	1	CAJA DEL ARRANCADOR AUTORRETRÁCTIL	CASE, RECOIL STARTER
3	+	A506000150	70131-75120	1	CARRETE DE CUERDA	REEL, ROPE
4	+	A504000060	20024-75130	1	RESORTE RECULAR	SPRING, RECOIL
5	+	V253000560	20035-75170	1	TORNILLO 5	SCREW 5
6	+	V303000190	70131-75140	1	ARANDELA	WASHER
7	+	A509000190	20020-75180	1	CUERDA DEL ARRANCADOR	ROPE, STARTER
8	+	A511000160	20010-75190	1	AGARRE DEL ARRANCADOR	GRIP, STARTER
9	+	A522000040	20010-75210	1	RETENEDOR DE CUERDA	RETAINER, ROPE
10	+	X707000050	20010-75230	1	CINTA ADHESIVA	TAPE
11		A052000370	70131-75200	1	MONTAJE DE POLEA DEL ARRANCADOR	PULLEY ASSY, STARTER
12	+	A520000150	70131-75211	1	POLEA DEL ARRANCADOR	PULLEY, STARTER
13	+	A514000080	20024-75220	1	TRINQUETE	PAWL, STARTER
14	+	V452000520	20024-75230	1	RESORTE DE RETORNO	SPRING, RETURN
15	+	V583000140	20024-75240	1	RETENEDOR TIPO "E" 4	E-RING 4
16		V265000170	20000-76210	1	TUERCA M8×H5	NUT M8×H5
17		V105000030	20020-76111	1	EMPAQUETADURA DEL ARRANCADOR AUTORRETRÁCTIL	GASKET, RECOIL STARTER
18		V202000580	11022-04160	4	PERNO M4×16	BOLT M4×16
19		X504002770	19420-00027	1	ETIQUETA DE IDENTIFICACÍON	LABEL, TRADE

* Denota artículo forma parte de una asamblea
** Denota artículo forma parte de un submontaje

* Denotes item is part of an assembly
** Denotes item is part of a sub-assembly

CARBURETOR
CARBURADOR

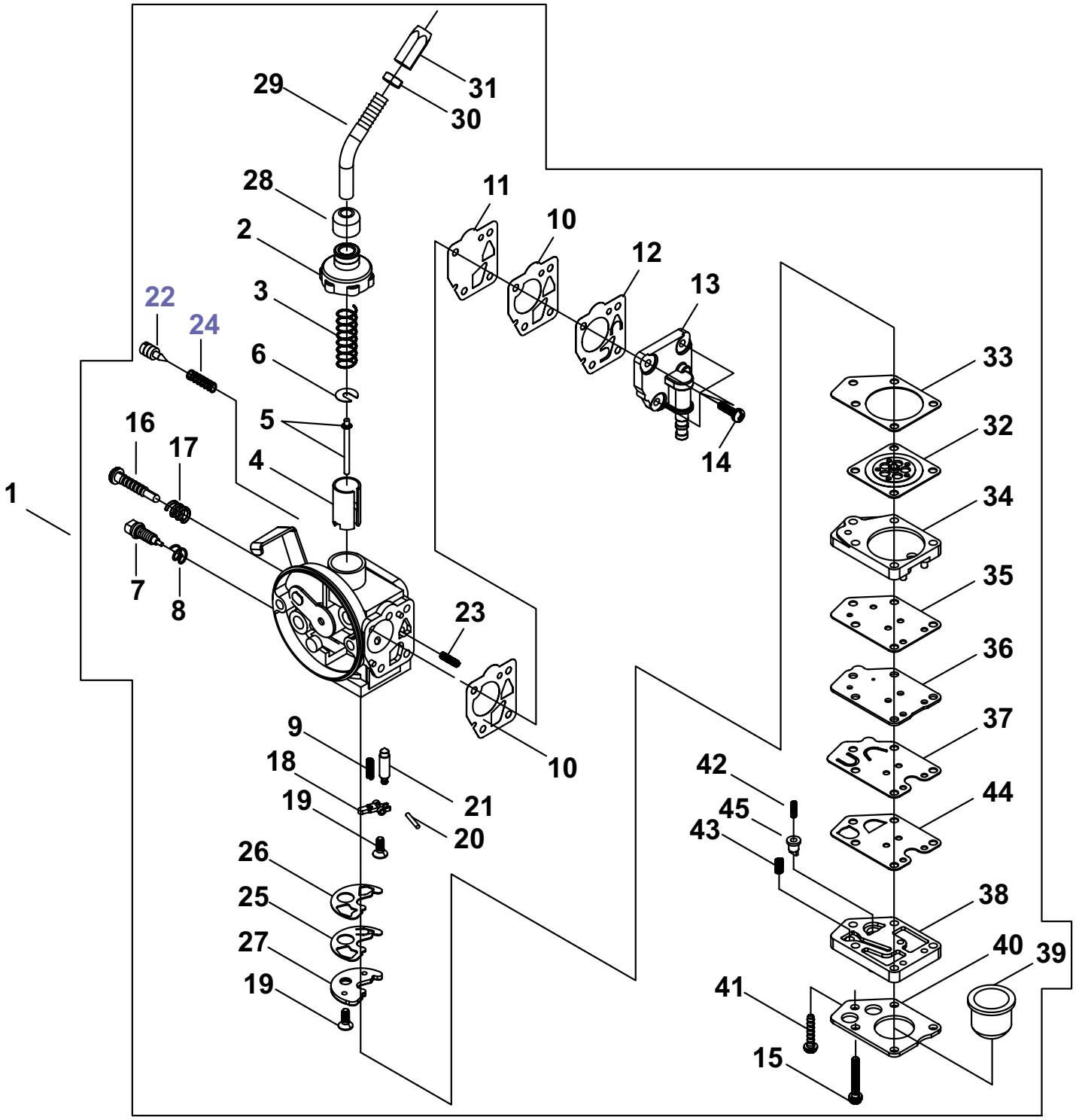

CARBURETOR
CARBURADOR

NO.		NEW P/N	SHINDAIWA P/N	QTY.	DESCRIPCIÓN	DESCRIPTION
1		A021002470	70200-81020	1	CARBURADOR	CARBURETOR
2	+	P004000700	20055-81120	1	TAPA DE CARBURADOR	CAP, CARBURETOR
3	+	12411450330	20003-81140	1	RESORTE DE ACELERADOR	SPRING, THROTTLE
4	+	P004002900	70131-81180	1	VÁLVULA	VALVE, SLIDE
5	+	P004002940	70200-81170	1	AGUJA DE REGULACION	NEEDLE, JET
6	+	12411505530	20000-81150	1	ARANDELA	WASHER, SPRING SUPPORT
7	+	12435412710	70200-81350	1	TORNILLO AJUSTE	SCREW, MAIN ADJUST
8	+	12435521330	20011-81360	1	RESORTE	SPRING
9	+	12433149930	20040-81430	1	RESORTE	SPRING
10	+	12436321330	20011-81630	2	EMPAQUETADURA DIAFRAGMA	GASKET, DIAPHRAGM
11	+	P004001430	20011-81621	1	DIAFRAGMA DE MEDICIÓN	DIAPHRAGM, METERING
12	+	P004002550	20087-81660	1	VÁLVULA DE BOMBA	VALVE, PUMP
13	+	P004003230	20087-81640	1	CUERPO DE BOMBA	PUMP BODY
14	+	P004001030	20000-81650	4	TORNILLO	SCREW
15	+	90024103020	20087-81880	4	TORNILLO 3×20	SCREW 3×20
16	+	12415905530	20000-81310	1	TORNILLO PARA AJUSTAR EL RALENTI	SCREW, IDLE ADJUST
17	+	12416011120	72920-81820	1	RESORTE	SPRING
18	+	P004001340	20011-81451	1	PALANCA DE MEDICIÓN	LEVER, METERING
19	+	P004001350	20011-81470	2	TORNILLO M3×8	SCREW M3×8
20	+	12433221330	20011-81460	1	PASADOR DE PALANCA DE MEDICIÓN	PIN, METERING LEVER
21	+	P004000930	20000-81441	1	VÁLVULA REGULADORA	VALVE, INLET NEEDLE
22	+	P004000880	20000-81330	1	TORNILLO	SCREW, SLOW AIR
23	+	12435550130	20040-81680	2	RESORTE	SPRING
24	+	P004000890	20000-81340	1	RESORTE	SPRING
25	+	P004002500	20087-81411	1	VÁLVULA DE RETENCIÓN	VALVE, CHECK
26	+	P004002510	20087-81420	1	EMPAQUE	PACKING
27	+	P004002950	70200-81430	1	PLACA	PLATE
28	+	P004002180	20055-81130	1	TAPA	CAP
29	+	P004002870	70107-81830	1	TUBO DEL AJUSTADOR DE CABLE	PIPE, CABLE ADJUSTER
30	+	12411105810	20000-81260	1	CONTRATUERCA	NUT, LOCK
31	+	12415846630	20055-81810	1	AJUSTADOR DE CABLE	ADJUSTER, CABLE
32	+	12434149930	20087-81520	1	DIAFRAGMA DE MEDICIÓN	DIAPHRAGM, METERING
33	+	12435849930	20087-81510	1	EMPAQUETADURA DIAFRAGMA DE MEDICIÓN	GASKET, METERING DIAPHRAGM
34	+	12437949930	20087-81550	1	CUERPO DE PURGA	BODY, PURGE
35	+	12435949930	20087-81540	1	EMPAQUETADURA	GASKET
36	+	12436049930	20087-81560	1	PLACA DE BOMBA	PLATE, PUMP
37	+	P004002530	20087-81571	1	VÁLVULA DE RETENCIÓN	VALVE, CHECK
38	+	P004002570	20087-81811	1	MONTAJE DE CUERPO DE PURGA	BODY ASSY, PURGE
39	+	12438012710	20087-81820	1	BULBO DE PURGA	BULB, PURGE
40	+	12434249930	20087-81830	1	SUJETADOR DE BULBO DE PURGA	RETAINER, PURGE BULB
41	+	12431049930	20087-81840	1	TORNILLO	SCREW
42	+	P004002580	20087-81851	1	RESORTE	SPRING
43	+	12435550130	20087-81870	1	RESORTE	SPRING
44	+	P004002600	20087-81890	1	EMPAQUETADURA	GASKET
45	+	P004002590	20087-81861	1	VÁLVULA DE RETENCIÓN	VALVE, CHECK

* Denota artículo forma parte de una asamblea
** Denota artículo forma parte de un submontaje

* Denotes item is part of an assembly
** Denotes item is part of a sub-assembly

AIR FILTER
FILTRO DE AIRE

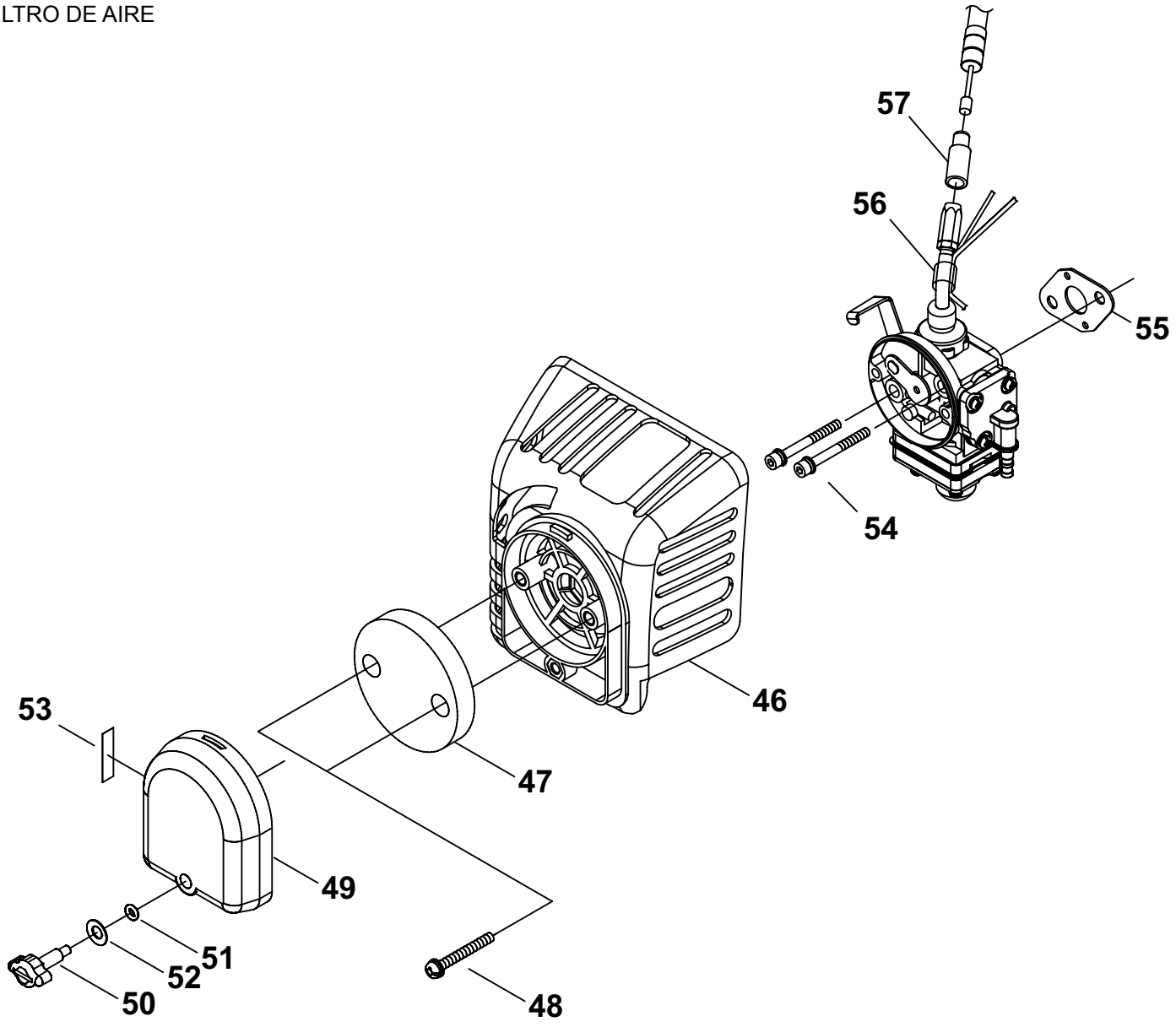

NO.		NEW P/N	SHINDAIWA P/N	QTY.	DESCRIPCIÓN	DESCRIPTION
46		A225000490	70102-81710	1	CAJA DEL FILTRO DE AIRE	CASE, AIR FILTER
47		A226000650	20056-81740	1	FILTRO DE AIRE	FILTER, AIR
48		9157704025	11207-04250	1	TORNILLO	SCREW
49		A232000830	20060-81770	1	CUBIERTA DEL FILTRO DE AIRE	COVER, AIR FILTER
50		A235000220	20060-81781	1	TORNILLO DE OREJETAS	THUMBSCREW
51		V581000200	22100-82430	1	JUNTA TÓRICA	O-RING
52		V347000030	20024-81790	1	ARANDELA	WASHER, CONE M6
53		X506000130	19404-00008	1	ETIQUETA DEL ESTRANGULADOR	LABEL, CHOKE
54		V203000890	11022-05550	1	PERNO	BOLT
55		V103000960	20011-83411	1	EMPAQUETADURA DE CARBURADOR	GASKET, CARBURETOR
56		V475004810	20037-82130	1	MANGUITO	SLEEVE
57		C482000070	72550-82120	1	TAPA ANTIPOLVO	CAP, DUST

* Denota artículo forma parte de una asamblea
** Denota artículo forma parte de un submontaje
* Denotes item is part of an assembly
** Denotes item is part of a sub-assembly

FUEL TANK
TANQUE DE COMBUSTIBLE

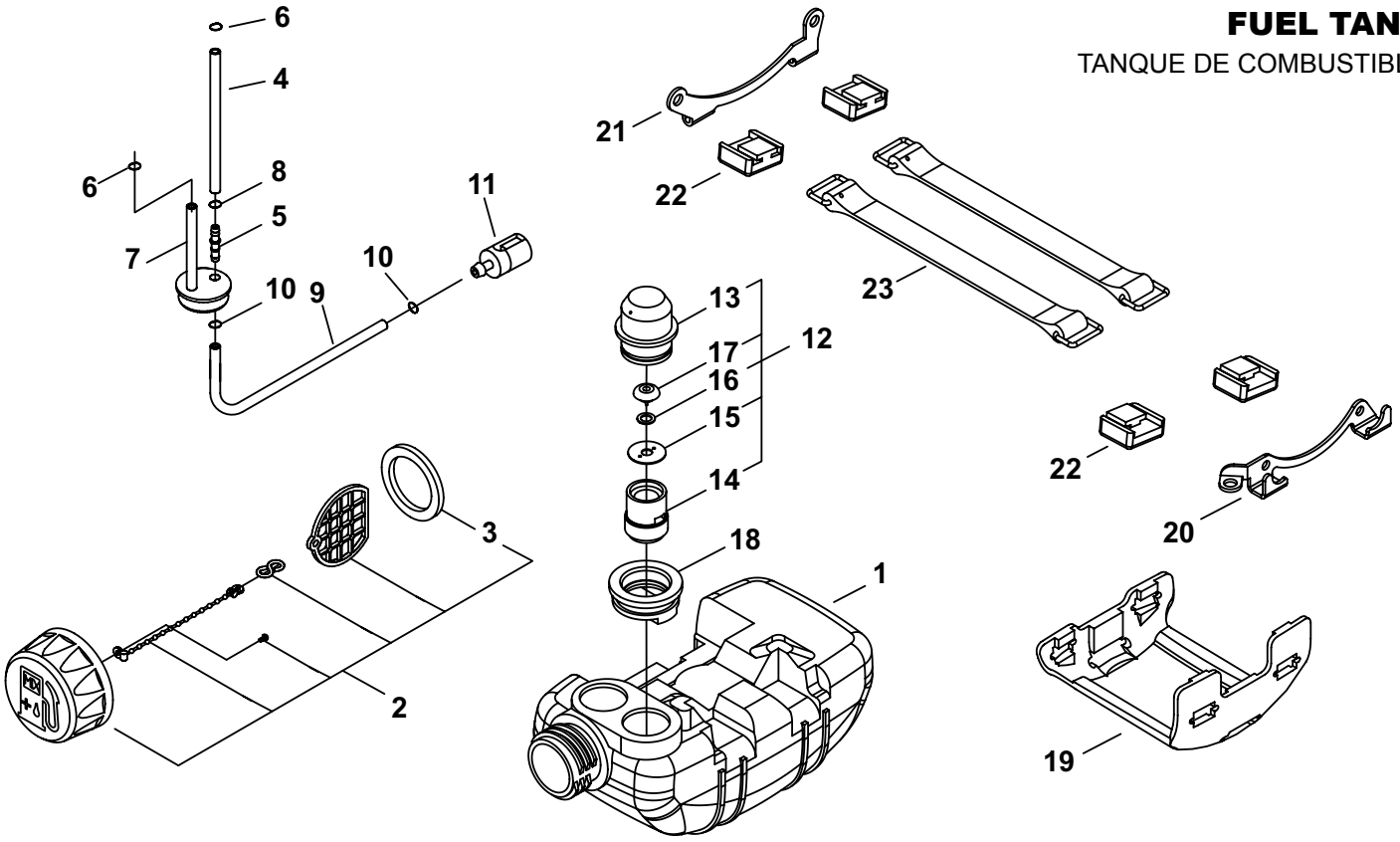

NO.		NEW P/N	SHINDAIWA P/N	QTY.	DESCRIPCIÓN	DESCRIPTION
1		A350001360	70200-85110	1	TANQUE DE COMBUSTIBLE	TANK, FUEL
2		A033000010	70168-85201	1	MONTAJE DE TAPA DE COMBUSTIBLE	CAP ASSY, FUEL
3	+	V107000010	20000-85221	1	EMPAQUETADURA DEL TAPA DE COMBUSTIBLE	GASKET, FUEL CAP
4		V471002650	70200-85310	1	TUBO COMBUSTIBLE	PIPE, FUEL
5		V186000230	72935-85330	1	CONECTOR	CONNECTOR
6		V490000500	20020-85540	2	SUJETADOR Ø6	CLIP Ø6
7		V137000080	70200-85350	1	OJAL CON TUBO DE VENTILACIÓN	GROMMET, FUEL W/VENT PIPE
8		V490000500	20020-85540	1	SUJETADOR Ø6	CLIP Ø6
9		V471002660	70200-85320	1	TUBO DE COMBUSTIBLE	PIPE, FUEL
10		V490000500	20020-85540	2	SUJETADOR Ø6	CLIP Ø6
11		A369000100	22169-35400	1	MONTAJE DE FILTRO DE COMBUSTIBLE	FILTER ASSY, FUEL
12		A039000020	20000-85500	1	VÁLVULA DE RESPIRADERO	VENT ASSY
13	+	A362000000	20000-85511	1	TAPA DE VENTILADOR	CAP, VENT
14	+	A358000030	20000-85521	1	SOPORTE DE RESPIRADERO	HOLDER, VENT
15	+	A359000010	22100-85240	1	SUJETADOR	RETAINER
16	+	V303000170	22100-85250	1	ARANDELA	WASHER
17	+	A356000090	22100-85260	1	VÁLVULA DE RESPIRADERO	VENT ASSY
18		V138000020	20000-85579	1	OJAL DE VÁLVULA	GROMMET, VENT
19		A175000200	70005-86131	1	PROTECTOR, TANQUE DE COMBUSTIBLE	GUARD, FUEL TANK
20		A393000180	20021-86110	1	ABRAZADERA S	BRACKET S
21		A393000190	20011-86120	1	ABRAZADERA M	BRACKET M
22		V420002390	20010-86130	4	AMORTIGUADOR DEL TANQUE DE COMBUSTIBLE	CUSHION, FUEL TANK
23		A392000060	20020-86140	2	CORREA DEL TANQUE	STRAP, FUEL TANK

* Denota artículo forma parte de una asamblea
** Denota artículo forma parte de un submontaje

* Denotes item is part of an assembly
** Denotes item is part of a sub-assembly

OUTER TUBE
TUBO PRINCIPAL

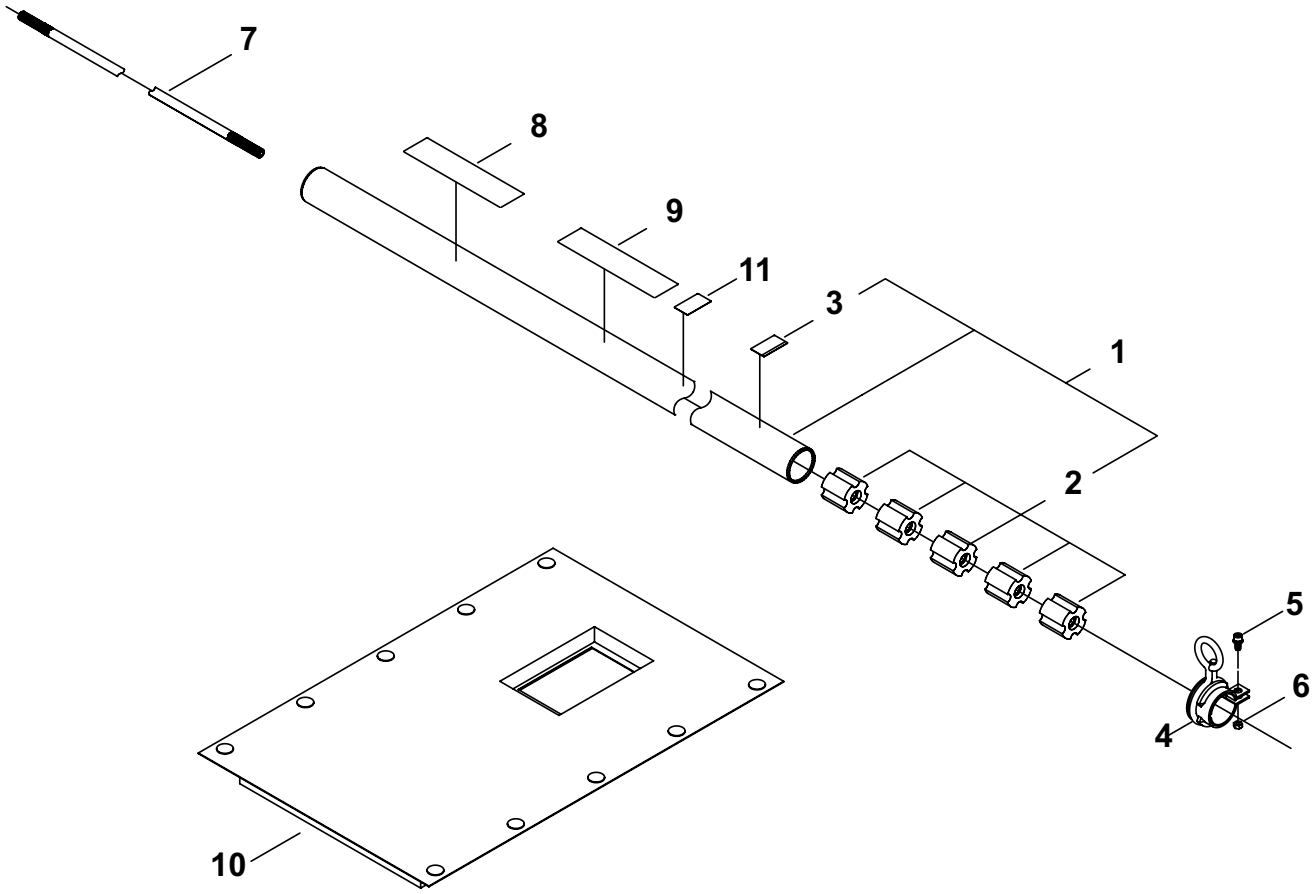

NO.		NEW P/N	SHINDAIWA P/N	QTY.	DESCRIPCIÓN	DESCRIPTION
1		C050001830	72540-12102	1	MONTAJE DE TUBO PRINCIPAL	MAIN PIPE ASSY
2	+	C501000070	22015-12120	5	BUJE	BUSHING
3	+	X505002860	72005-12140	1	ETIQUETA - ALINEACIÓN	LABEL - ALIGNMENT
4		C063000030	22017-12210	1	COLGADOR	HANGER
5		V203000700	11022-05120	1	PERNO M5×12	BOLT M5×12
6		90050000005	01500-05041	1	TUERCA 5	NUT 5
7		C504000690	72540-12410	1	EJE DE TRANSMISIÓN	SHAFT, DRIVE
8		X505005890	19422-00029	1	ETIQUETA DE PRECAUCIÓN	LABEL, CAUTION (BLADE CAPABLE)
9		X504002780	19420-00084	1	ETIQUETA shindaiwa PROFESSIONAL	LABEL, shindaiwa PROFESSIONAL
10		V420002400	22019-17110	1	PROTECTOR	PROTECTOR
11		X505002850	19401-00269	1	ETIQUETA DE MANGO	LABEL, HANDLE

* Denota artículo forma parte de una asamblea
** Denota artículo forma parte de un submontaje

* Denotes item is part of an assembly
** Denotes item is part of a sub-assembly

GEAR CASE
CAJA DE ENGRANAJES

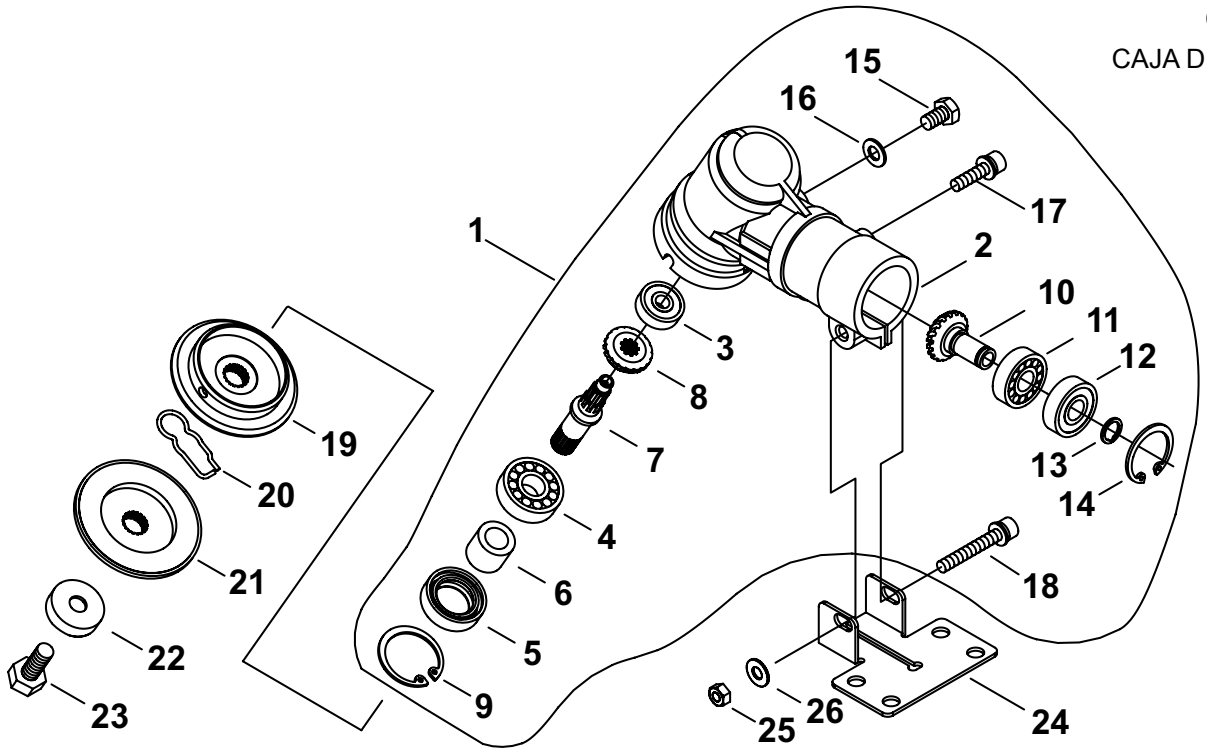

NO.		NEW P/N	SHINDAIWA P/N	QTY.	DESCRIPCIÓN	DESCRIPTION
1		C051000550	72540-63020	1	MONTAJE DE CAJA DE ENGRANAJES	GEAR CASE ASSY
2	+	C531000600	63020-63111	1	CAJA DE ENGRANAJES	HOUSING, GEAR CASE
3	+	90080206000	02006-06000	1	COJINETE DE BALINES 6000DDU	BEARING, BALL 6000DDU
4	+	90081006202	02000-06202	1	COJINETE DE BALINES 6202	BEARING, BALL 6202
5	+	V513000000	72447-13121	1	SELLO DE ACEITE	SEAL, OIL
6	+	V358000130	22015-13230	1	COLLAR	COLLAR
7	+	C534000590	22015-13210	1	EJE DE ENGRANAJE	SHAFT, GEAR
8	+	V651000540	22015-13220	1	ENGRANAJE CÓNICO	GEAR, BEVEL
9	+	9242435000	02432-35150	1	ANILLO RETENEDOR Ø35	RING, SNAP Ø35
10	+	V651000520	22015-13390	1	ENGRANAGE PIÑON	GEAR, PINION
11	+	90080006001	02000-06001	1	COJINETE DE BALINES 6001	BEARING, BALL 6001
12	+	9402406001	02002-06001	1	COJINETE DE BALINES 6001ZZ	BEARING, BALL 6001ZZ
13	+	V583000170	20000-31140	1	ANILLO RETENEDOR Ø12	RING, SNAP Ø12
14	+	9242428000	02432-28120	1	ANILLO RETENEDOR Ø28	RING, SNAP Ø28
15	+	V206000250	22015-13410	1	PERNO M6×10	BOLT M6×10
16	+	V307000230	22015-13420	1	ARANDELA	WASHER
17	+	V204000740	11022-06140	1	PERNO M6×14	BOLT M6×14
18	+	V204000450	11022-06400	1	PERNO M6×40	BOLT M6×40
19		C535000770	72447-13240	1	SOPORTE (A)	HOLDER (A)
20		V641000140	22015-13290	1	PASADOR DESLIZANTE	PIN, SLIDE
21		C535000780	72017-63170	1	SOPORTE	HOLDER
22		C535000790	22015-13270	1	PROTECTOR DE PERNO	GUARD, BOLT
23		V206000220	22015-13261	1	PERNO 10	BOLT 10
24		C551000110	72017-16130	1	ABRAZADERA INFERIOR	CLAMP, LOWER
25		90050000006	01500-06051	1	TUERCA HEXAGONAL 6M	NUT, HEX M6
26		90063000006	01613-06100	1	ARANDELA	WASHER

* Denota artículo forma parte de una asamblea
** Denota artículo forma parte de un submontaje

* Denotes item is part of an assembly
** Denotes item is part of a sub-assembly

THROTTLE CONTROL
CONTROL DEL ACELERADOR

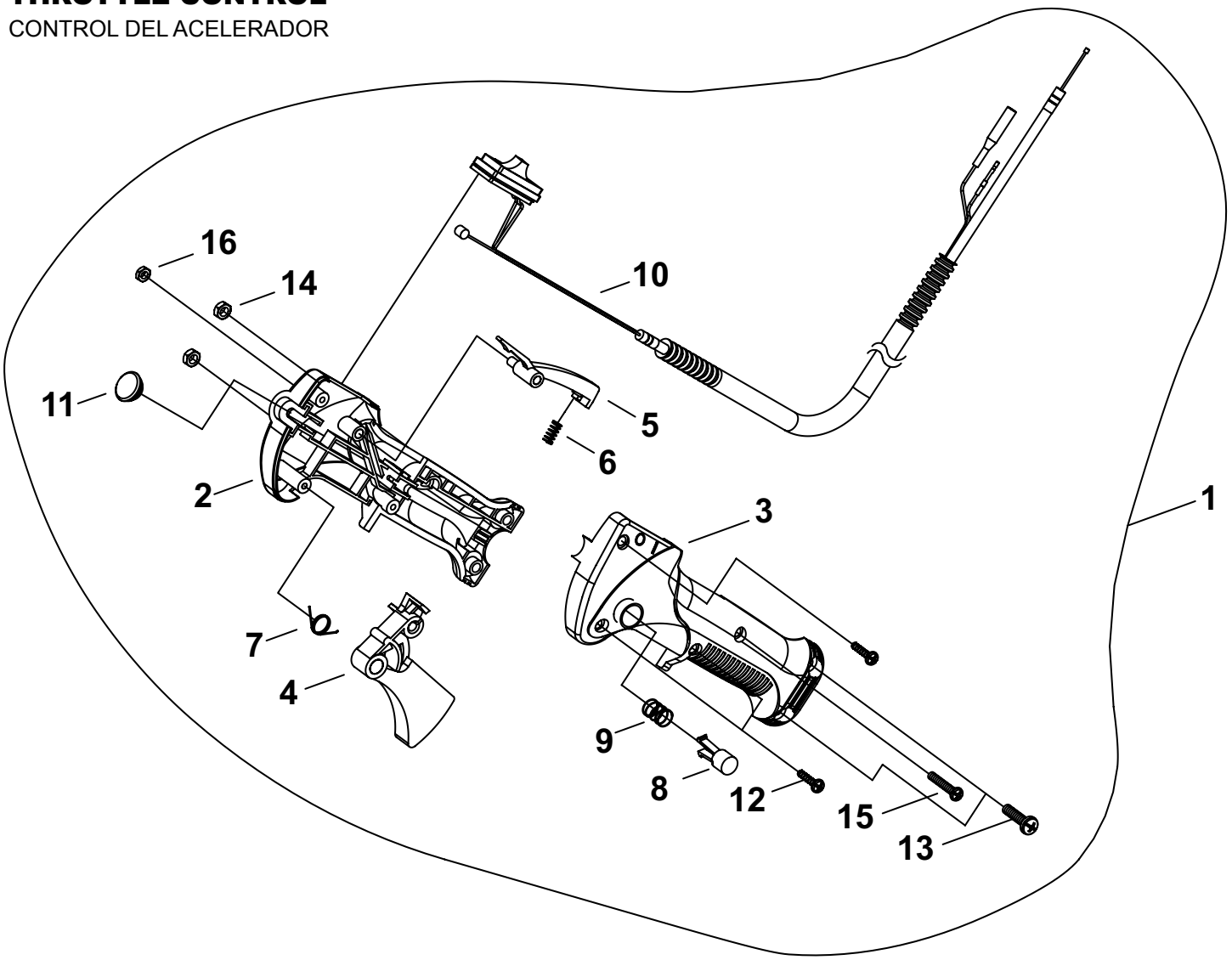

NO.		NEW P/N	SHINDAIWA P/N	QTY.	DESCRIPCIÓN	DESCRIPTION
1		C044000880	64007-64253	1	GATILLO DEL ACELERADOR	TRIGGER, THROTTLE
2	+	C412000430	72550-14512	1	CUERPO DEL AGARRE DERECHO	BODY, GRIP - RIGHT
3	+	C412000440	72550-14522	1	CUERPO DEL AGARRE IZQUIERDO	BODY, GRIP - LEFT
4	+	C450000580	70871-65130	1	GATILLO DEL ACELERADOR	TRIGGER, THROTTLE
5	+	C460000240	70871-65140	1	PALANCA SEGURO DEL ACELERADOR	LEVER, THROTTLE LOCKOUT
6	+	V450001020	70871-65150	1	RESORTE DE COMPRESIÓN	SPRING, COMPRESSION
7	+	V452000690	70871-65160	1	RESORTE DE TORSIÓN	SPRING, TORSION
8	+	C461000080	70871-65170	1	BOTÓN DE SEGURO DEL ACELERADOR	BUTTON, THROTTLE LOCK
9	+	V450001010	70871-65180	1	RESORTE DE COMPRESIÓN	SPRING, COMPRESSION
10	+	V043000540	64007-64310	1	MONTAJE DE CABLE DE CONTROL	CABLE ASSY, CONTROL
11	+	V162000410	22150-33630	1	TAPÓN DE GOMA	PLUG, RUBBER
12	+	V252000360	70871-65311	3	TORNILLO ROSCADOR 4×16	SCREW, TAPPING 4×16
13	+	V252000360	70871-65311	2	TORNILLO ROSCADOR 4×16	SCREW, TAPPING 4×16
14	+	9201705000	01501-05030	2	TUERCA M5	NUT M5
15	+	V252000090	70871-65330	2	TORNILLO M4×23	SCREW M4×23
16	+	V262000100	70871-65340	1	TUERCA M4	NUT M4

* Denota artículo forma parte de una asamblea
** Denota artículo forma parte de un submontaje
* Denotes item is part of an assembly
** Denotes item is part of a sub-assembly

HANDLE / HANDLE BRACKET

MANGO / SOPORTE DE MANGO

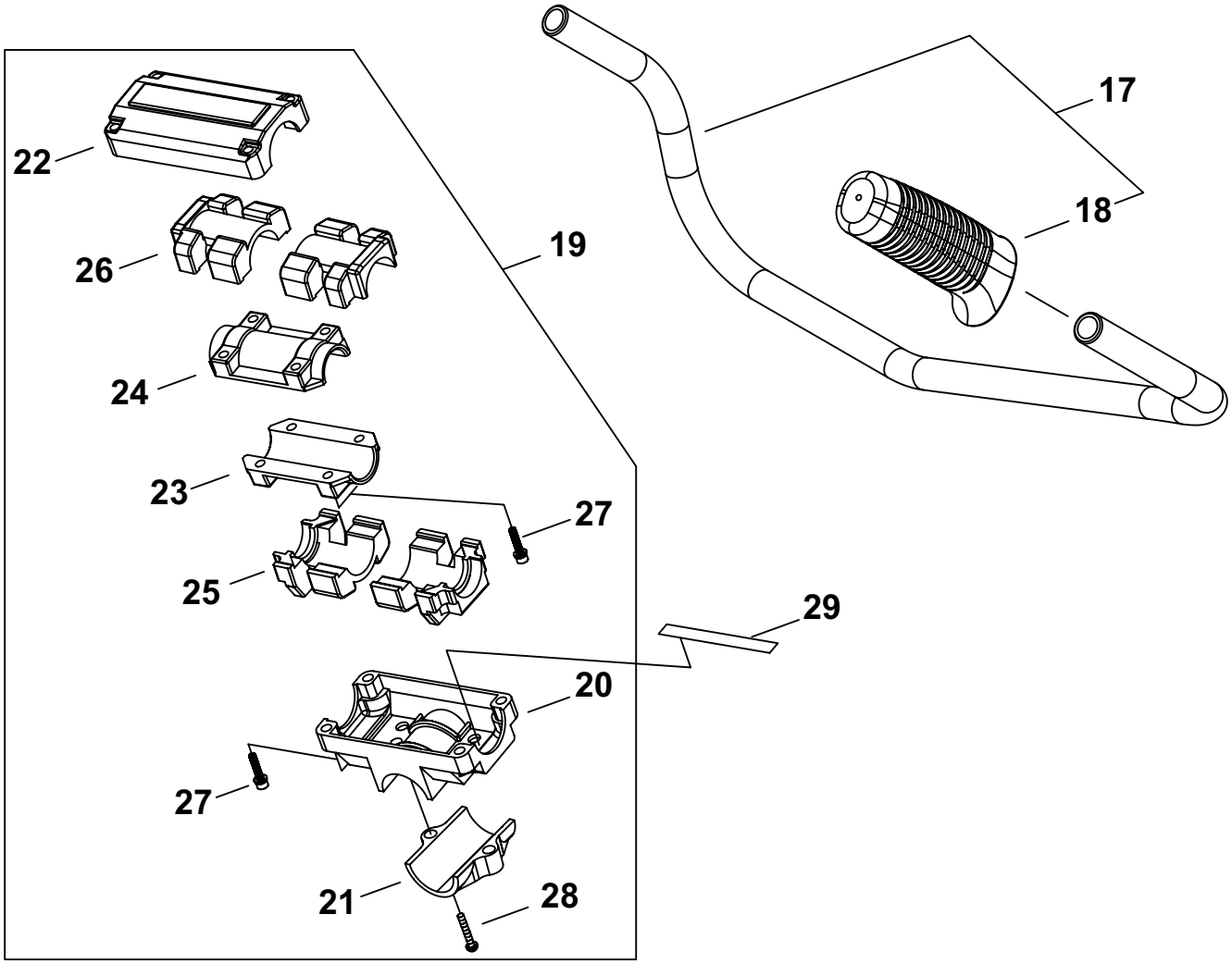

NO.		NEW P/N	SHINDAIWA P/N	QTY.	DESCRIPCIÓN	DESCRIPTION
17		P021035440	72550-14200	1	MONTAJE DE MANGO DE U	U-HANDLE ASSY
18	+	C403000420	72451-14320	1	AGARRE	GRIP
19		P021031460	72017-14100	1	MONTAJE DE ABRAZADERA MANGO	BRACKET ASSY, HANDLE
20	+	C423000700	72017-14110	1	SOPORTE, MANGO Ø28	BRACKET, HANDLE Ø28
21	+	C423000720	72017-14120	1	ABRAZADERA INFERIOR	CLAMP, LOWER Ø28
22	+	C423000740	72017-14130	1	ABRAZADERA SUPERIOR	CLAMP, UPPER
23	+	C423000760	22015-14140	1	ABRAZADERA INFERIOR	CLAMP, LOWER
24	+	C423000770	22015-14150	1	ABRAZADERA SUPERIOR	CLAMP, UPPER
25	+	V420002460	22015-14160	2	AMORTIGUADOR INFERIOR	CUSHION, LOWER
26	+	V420002470	22015-14170	2	AMORTIGUADOR SUPERIOR	CUSHION, UPPER
27	+	V203000630	11022-05250	8	PERNO M5×25	BOLT M5×25
28	+	9114206025	11210-06250	2	TORNILLO M6×25	SCREW M6×25
29		A430000000	72514-14190	1	CABLE DE TIERRA	LEAD, GROUND

* Denota artículo forma parte de una asamblea
** Denota artículo forma parte de un submontaje

* Denotes item is part of an assembly
** Denotes item is part of a sub-assembly

DEBRIS SHIELD / HARNESS

PROTECTOR CONTRA RESIDUOS / ARNÉS

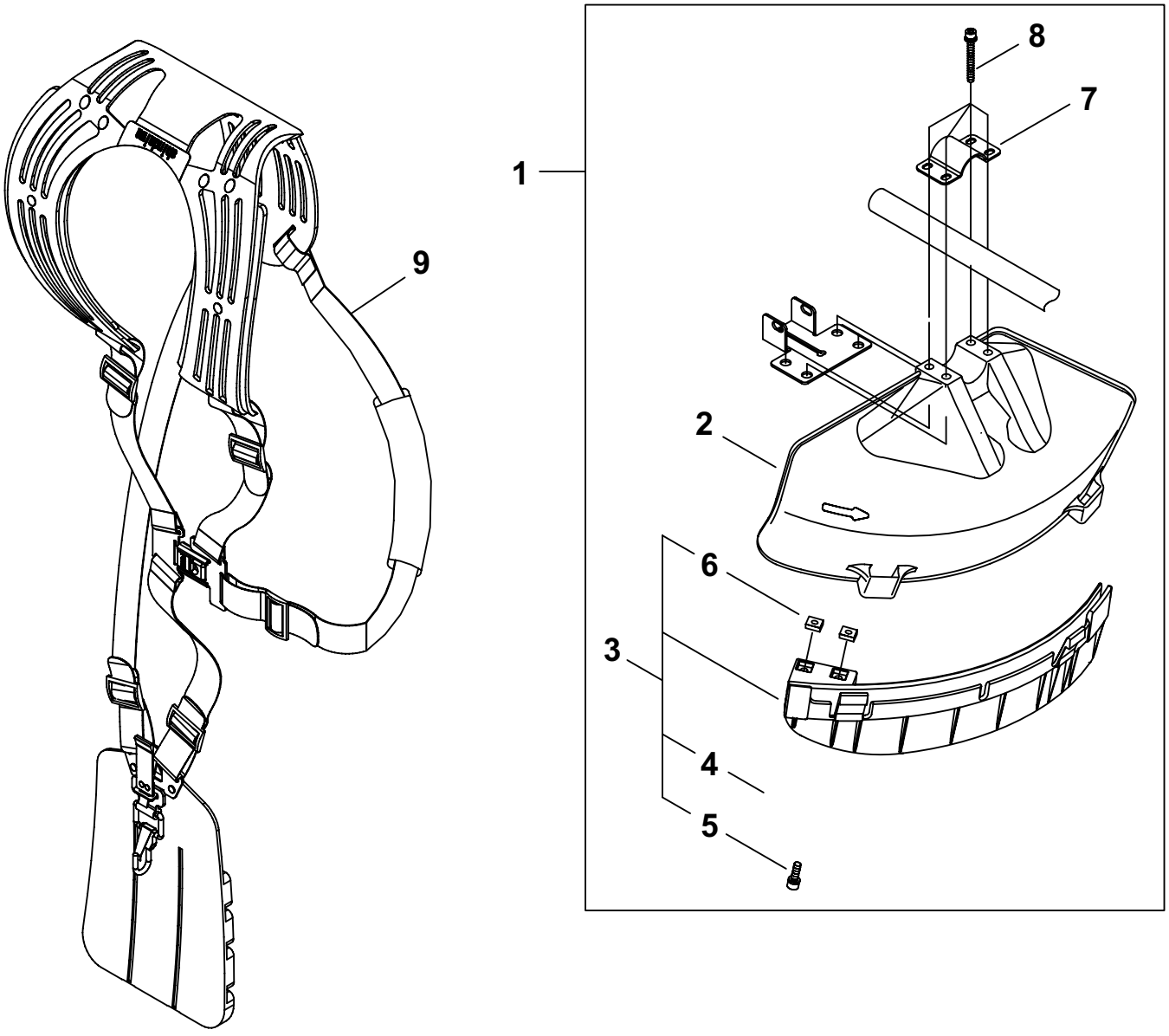

NO.		NEW P/N	SHINDAIWA P/N	QTY.	DESCRIPCIÓN	DESCRIPTION
1		P021028930	64008-66311	1	JUEGO DE PROTECTOR CONTRA RESIDUOS	DEBRIS SHIELD KIT
2	+	C550000430	62903-66111	1	PROTECTOR CONTRA RESIDUOS PLÁSTICO	SHIELD, DEBRIS PLASTIC
3	+	P021028450	62903-66332	1	MONTAJE DE EXTENSIÓN DE PROTECTOR CONTRA RESIDUOS	DEBRIS SHIELD EXTENSION ASSY
4	++	C554000040	72480-16121	1	CUCHILLA	CUTTER
5	++	V203000720	11020-05160	2	PERNO M5×16	BOLT M5×16
6	++	V263000130	22420-16120	2	TUERCA M5	NUT M5
7	+	C551000060	72480-16210	1	ABRAZADERA SUPERIOR	CLAMP, UPPER
8	+	V203000610	11022-05450	4	PERNO M5×45	BOLT M5×45
9		C062000430	64007-67011	1	MONTAJE DE ARNÉS	HARNESS ASSY

* Denota artículo forma parte de una asamblea
** Denota artículo forma parte de un submontaje

* Denotes item is part of an assembly
** Denotes item is part of a sub-assembly

TOOLS
HERRAMIENTAS

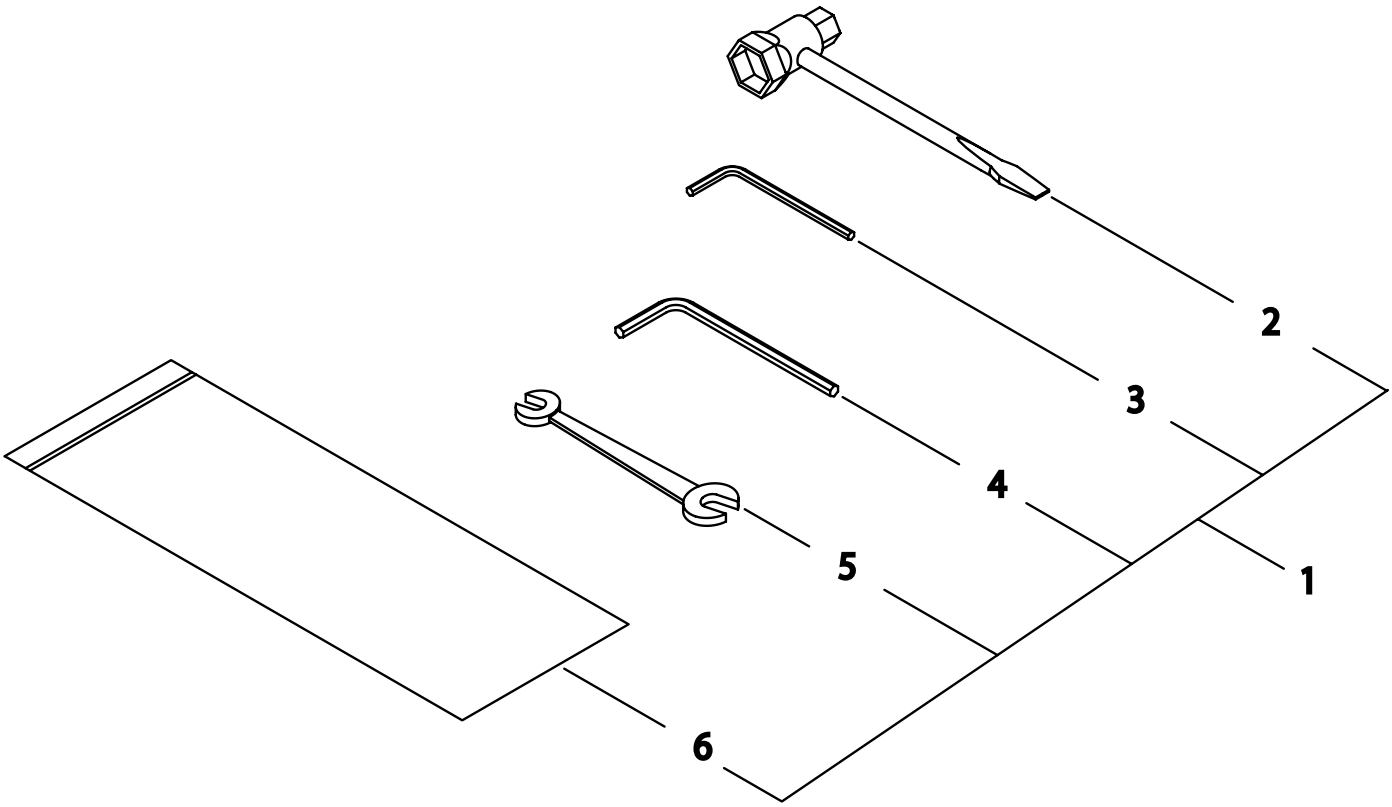

NO.		NEW P/N	SHINDAIWA P/N	QTY.	DESCRIPCIÓN	DESCRIPTION
1		P021033200	72547-91100	1	JUEGO DE HERRAMIENTAS	TOOL KIT, SERVICE
2	+	X602000140	72518-91180	1	LLAVE EN T 17×19mm	T-WRENCH 17×19mm
3	+	X605000100	09026-04001	1	LLAVE ALLEN 4MM	WRENCH, ALLEN 4MM
4	+	X605000070	09026-05001	1	LLAVE ALLEN 5MM	WRENCH, ALLEN 5MM
5	+	X600000020	22000-91120	1	LLAVE DE TUERCAS 8×10	SPANNER 8×10
6	+	X705000180	19639-01700	1	BOLSA DE HERRAMIENTAS	BAG, TOOL

* Denota artículo forma parte de una asamblea
** Denota artículo forma parte de un submontaje

* Denotes item is part of an assembly
** Denotes item is part of a sub-assembly