shindaiwa®

Illustrated Parts List
Lista de Piezas

C270 Brushcutter
C270 Desmalezadora



SERIAL NUMBERS / NÚMEROS DE SERIE

T24026001001 - T24026999999

ENGINE 2
MOTOR

INTAKE / EXHAUST 3
ADMISIÓN / ESCAPE

FAN COVER, ENGINE COVER 4
CUBIERTA DEL VENTILADOR / CUBIERTA DEL MOTOR

CLUTCH / CLUTCH DRUM 5
EMBRAGUE / TAMBOR EMBRAGUE

IGNITION / FLYWHEEL 6
ENCENDIDO / VOLANTE

RECOIL STARTER 7
ARRANCADOR AUTORRETRÁCTIL

AIR FILTER 8
FILTRO DE AIRE

FUEL SYSTEM 9
SISTEMA DE COMBUSTIBLE

MAIN PIPE 10
TUBO PRINCIPAL

HANDLE 11
MANGO

GEAR CASE 12
CAJA DE ENGRANAJES

THROTTLE CONTROL 13
CONTROL DEL ACELERADOR

DEBRIS SHIELD 14
PROTECTOR CONTRA RESIDUOS

HARNESS 15
ARNÉS

TOOLS 15
HERRAMIENTAS

CARBURETOR 16
CARBURADOR

CARBURETOR 17
CARBURADOR

©2013 ECHO Inc. Part Number 99922201743 Effective 05/20/13

400 Oakwood Road, Lake Zurich IL 60047 Telephone: 847-540-8400 Fax: 847-540-8416 www.shindaiwa.com

ENGINE

MOTOR

EFFECTIVE 05/20/13

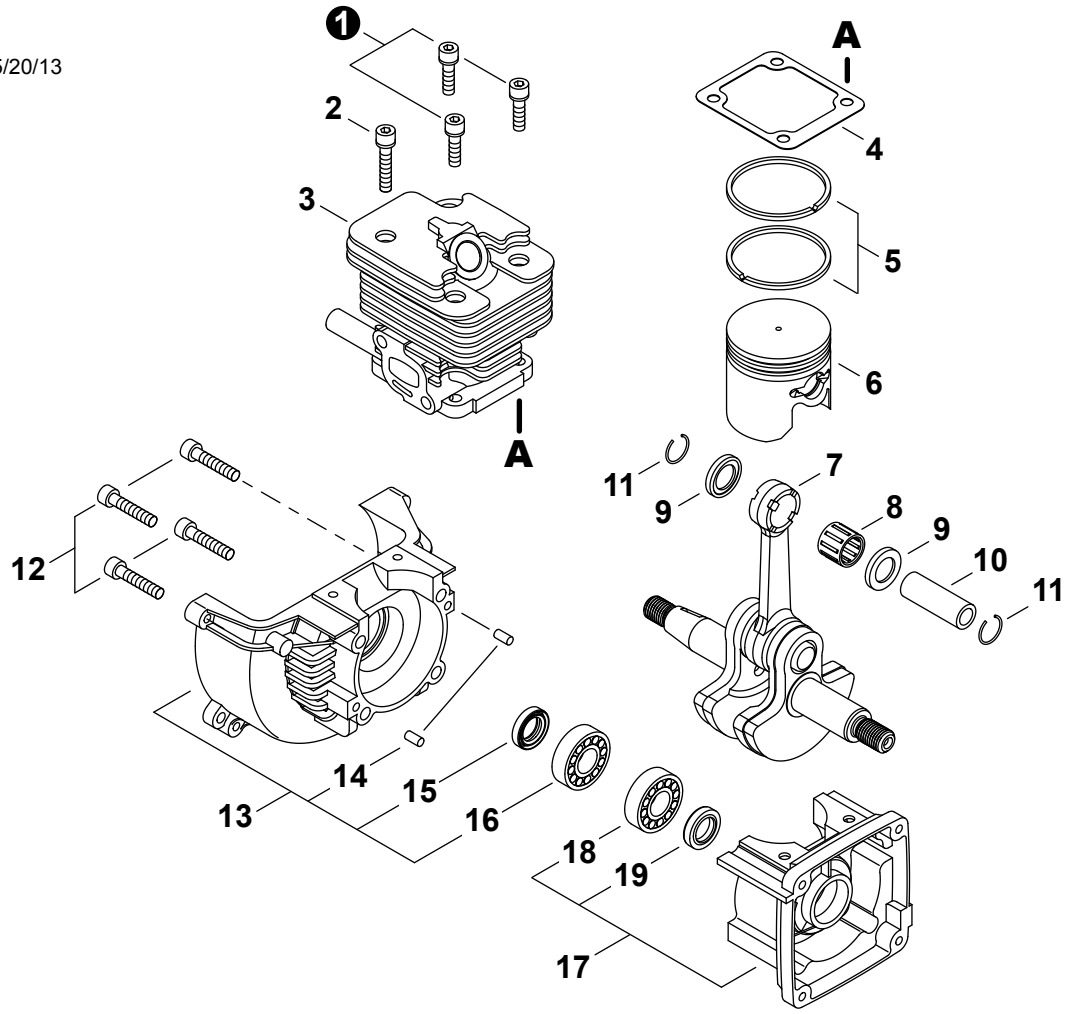

NO.	PART NUMBER	QTY.	DESCRIPCIÓN	DESCRIPTION
1	9112205016	3	PERNO	BOLT
2	V203000730	1	PERNO	BOLT
3	A130001230	1	CILINDRO	CYLINDER
4	V100000410	1	EMPAQUETADURA DE CILINDRO	GASKET, CYLINDER
5	A101000330	2	ANILLOS	RING, PISTON
6	A100000610	1	PISTÓN	PISTON
7	A011000770	1	MONTAJE DE CIGÜEÑAL	CRANKSHAFT ASSY
8	V554000000	1	COJINETE DE AGUJAS	BEARING, NEEDLE
9	V392000020	2	ARANDELA DE EMPUJE 9	WASHER, THRUST 9
10	V607000020	1	PASADOR DEL PISTÓN	PIN, PISTON
11	V580000090	2	ANILLO RETENEDOR	RING, SNAP
12	90010505025	4	PERNO 5×25	BOLT 5×25
13	**P021027920**	**1**	**MONTAJE DE CARTER M**	**CRANKCASE ASSY, M**
14	90033050100	2	+PASADOR DE POSICIONAMIENTO 5×10	+PIN, LOCATING 5×10
15	V505000080	1	+SELLO DE ACEITE 12	+SEAL, OIL 12
16	V592000330	1	+COJINETE DE BALINES 6201 C3	+BEARING, BALL 6201 C3
17	**P021027910**	**1**	**MONTAJE DE CARTER S**	**CRANKCASE ASSY, S**
18	V592000330	1	+COJINETE DE BALINES 6201 C3	+BEARING, BALL 6201 C3
19	V505000080	1	+SELLO DE ACEITE 12	+SEAL, OIL 12

* Denota artículo forma parte de una asamblea
** Denota artículo forma parte de un submontaje

* Denotes item is part of an assembly
** Denotes item is part of a sub-assembly

INTAKE / EXHAUST

ADMISIÓN / ESCAPE

EFFECTIVE 05/20/13

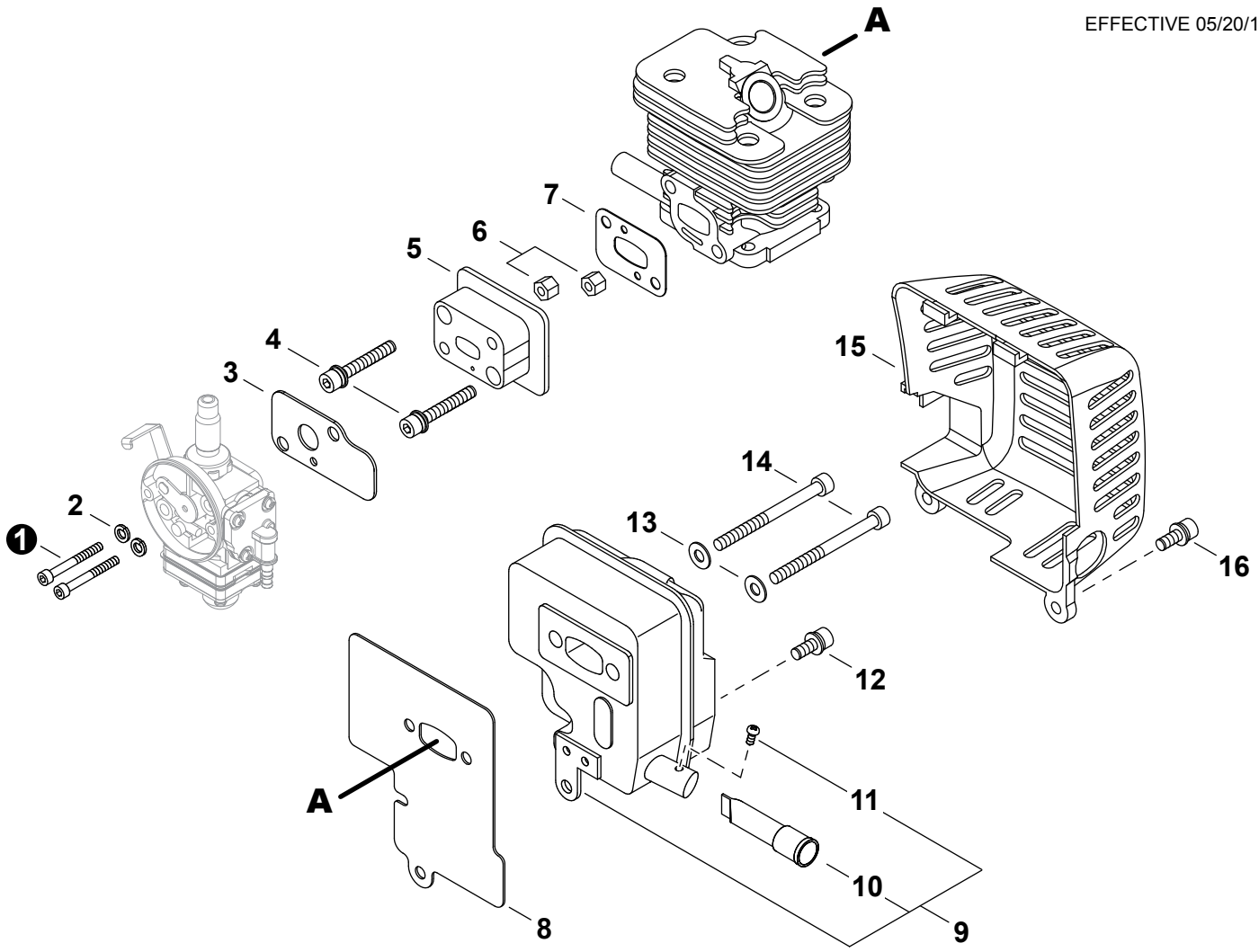

NO.	PART NUMBER	QTY.	DESCRIPCIÓN	DESCRIPTION
1	9110005065	2	PERNO M5×65	BOLT M5×65
2	90060500005	2	ARANDELA DE PRESION 5	WASHER, SPRING 5
3	V103000890	1	EMPAQUETADURA DE CARBURADOR	GASKET, CARBURETOR
4	V203000351	2	PERNO 5	BOLT 5
5	A200000590	1	AISLADOR	INSULATOR
6	V263000180	2	TUERCA	NUT
7	V103000840	1	EMPAQUETADURA DE ADMISIÓN	GASKET, INTAKE
8	V104001200	1	EMPAQUETADURA DEL SILENCIADOR	GASKET, MUFFLER
9	**A030000190**	**1**	**MONTAJE DE SILENCIADOR**	**MUFFLER ASSY**
10	A310000260	1	+PANTALLA DEL GUARDACHISPAS	+SCREEN, SPARK ARRESTER
11	9137403006	1	+TORNILLO ROSCADOR 3×6	+SCREW, TAPPING 3×6
12	V203000701	1	PERNO 5	BOLT 5
13	90060000005	2	ARANDELA 5.5×10×0.8	WASHER, FLAT 5.5×10×0.8
14	90010505055	2	PERNO 5×55	BOLT 5×55
15	A320000650	1	CUBIERTA DEL SILENCIADOR	COVER, MUFFLER
16	V203000591	2	PERNO 5	BOLT 5

* Denota artículo forma parte de una asamblea
** Denota artículo forma parte de un submontaje

* Denotes item is part of an assembly
** Denotes item is part of a sub-assembly

FAN COVER, ENGINE COVER

CUBIERTA DEL VENTILADOR /
CUBIERTA DEL MOTOR

EFFECTIVE 05/20/13

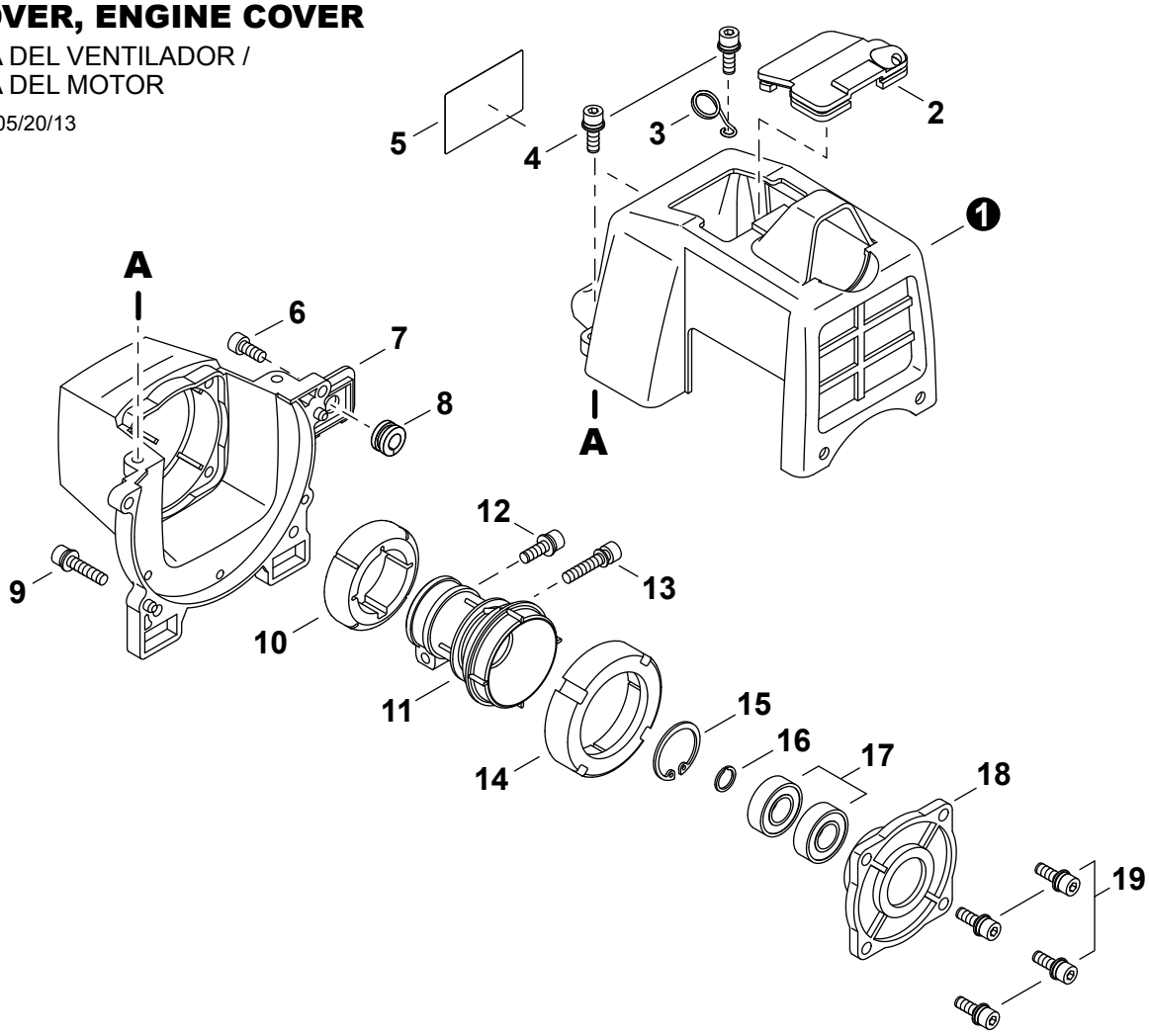

NO.	PART NUMBER	QTY.	DESCRIPCIÓN	DESCRIPTION
1	A160001490	1	CUBIERTA DEL MOTOR	COVER, ENGINE
2	A429000100	1	TAPA ANTIPOLVO	CAP, DUST
3	C487000220	1	SUJETADOR DE CABLE DEL ACELERADOR	HOLDER, THROTTLE CABLE
4	V203000591	2	PERNO 5	BOLT 5
5	X504001960	1	ETIQUETA MODELO	LABEL, MODEL
6	V203000710	2	PERNO M5×18	BOLT M5×18
7	A172001140	1	CUBIERTA DEL VENTILADOR	COVER, FAN
8	V136000030	1	OJAL	GROMMET
9	V203000581	2	PERNO 5	BOLT 5
10	V423000040	1	SOPORTE DE AMORTIGUADOR DELANTERO	HOLDER, FRONT CUSHION
11	A575000270	1	AMORTIGUADOR	CUSHION
12	V203000591	1	PERNO 5	BOLT 5
13	V204000411	1	PERNO 6	BOLT 6
14	V423000050	1	SOPORTE DE AMORTIGUADOR TRASERO	HOLDER, REAR CUSHION
15	9242428000	1	ANILLO RETENEDOR Ø28	RING, SNAP Ø28
16	90070600012	1	ANILLO RETENEDOR Ø12	RING, SNAP Ø12
17	9400236001	2	COJINETE DE BALINES 6001 DDU C3	BEARING, BALL 6001 DDU C3
18	A570000190	1	CAJA DEL EMBRAGUE	CASE, CLUTCH
19	9114205016	4	PERNO M5×16	BOLT M5×16

* Denota artículo forma parte de una asamblea
** Denota artículo forma parte de un submontaje

* Denotes item is part of an assembly
** Denotes item is part of a sub-assembly

CLUTCH / CLUTCH DRUM

EMBRAGUE / TAMBOR EMBRAGUE

EFFECTIVE 05/20/13

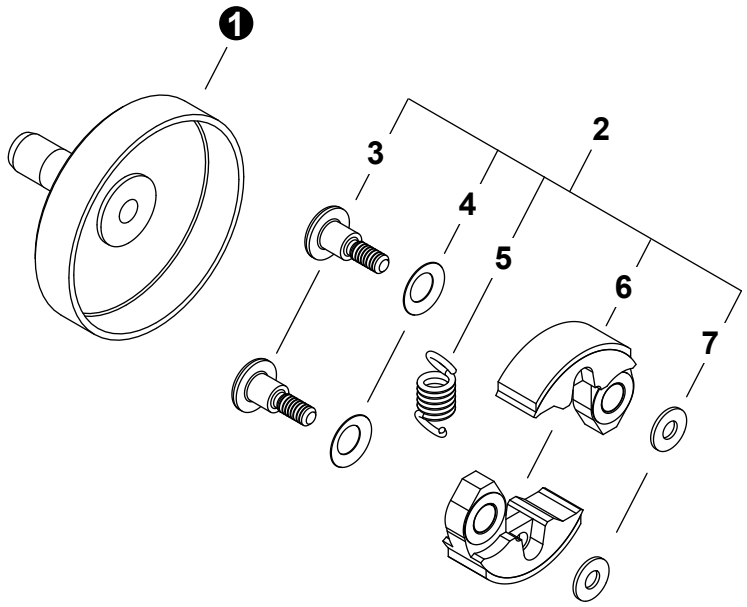

NO.	PART NUMBER	QTY.	DESCRIPCIÓN	DESCRIPTION
1	A556000760	1	TAMBOR EMBRAGUE	DRUM, CLUTCH
2	**A056000410**	**1**	**MONTAJE DE EMBRAGUE**	**CLUTCH ASSY**
3	A557000080	2	+PERNO DE EMBRAGUE	+BOLT, CLUTCH
4	V346000040	2	+ARANDELA DE PRESION	+WASHER, SPRING
5	A566000110	1	+RESORTE DE EMBRAGUE	+SPRING, CLUTCH
6	A553000120	2	+ZAPATA DE EMBRAGUE	+SHOE, CLUTCH
7	V304000150	2	+ARANDELA 6MM	+WASHER 6MM

* Denota artículo forma parte de una asamblea
** Denota artículo forma parte de un submontaje

* Denotes item is part of an assembly
** Denotes item is part of a sub-assembly

IGNITION / FLYWHEEL

ENCENDIDO / VOLANTE

EFFECTIVE 05/20/13

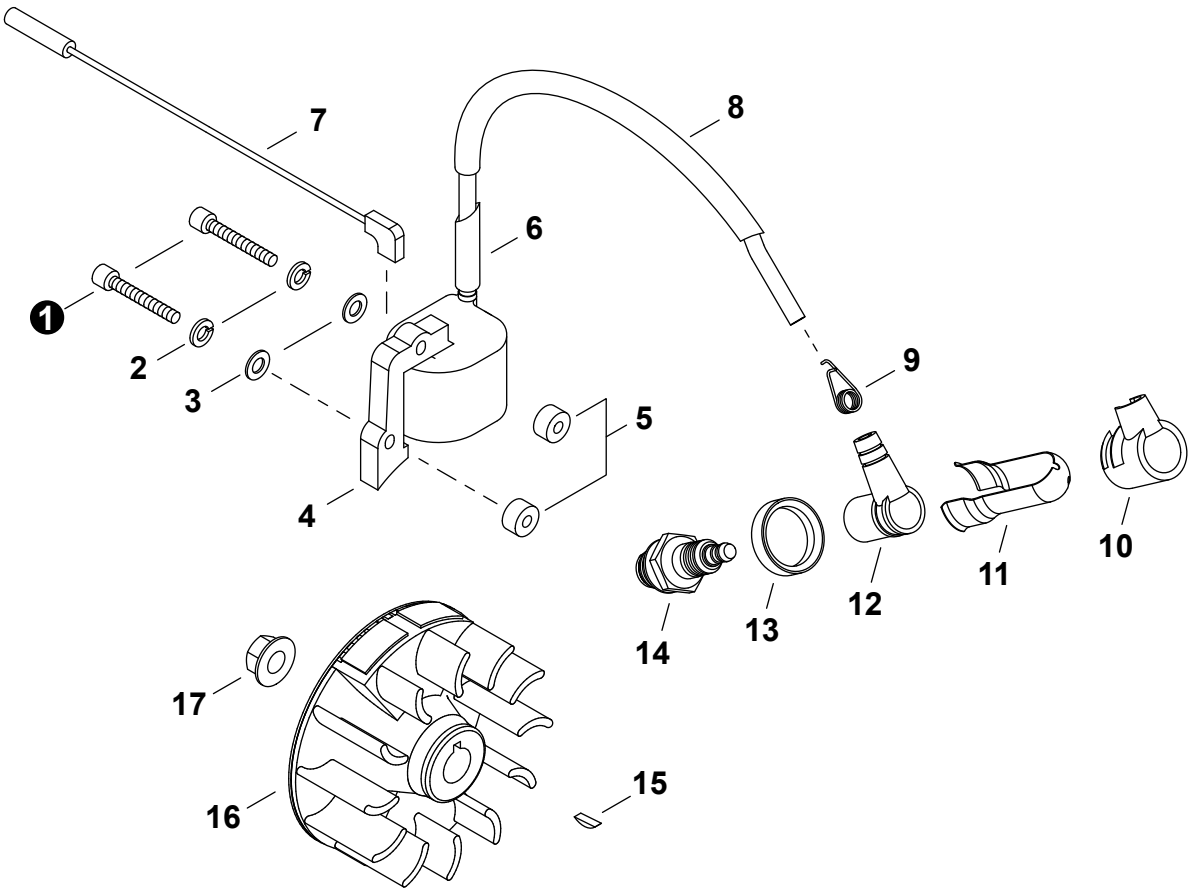

NO.	PART NUMBER	QTY.	DESCRIPCIÓN	DESCRIPTION
1	90010504030	2	PERNO 4×30	BOLT 4×30
2	90060500004	2	ARANDELA DE PRESION 4mm	WASHER, SPRING 4mm
3	90060300004	2	ARANDELA 4mm	WASHER 4mm
4	A411000910	1	BOBINA DE ENCENDIDO	COIL, IGNITION
5	V322000040	2	AISLADOR 4	INSULATOR 4
6	V475004430	1	MANGUITO AISLANTE	SLEEVE, INSULATOR
7	V485001510	1	CABLE DE TIERRA	LEAD, GROUND
8	V475004640	1	TUBO	TUBE
9	A426000050	1	TERMINAL DE BUJÍA	TERMINAL, SPARK PLUG
10	A429000110	1	TAPA	COVER, CAP
11	V151000050	1	PROTECTOR	SHIELD
12	A427000090	1	TAPA DE BUJÍA	CAP, SPARK PLUG
13	V495001440	1	SELLO DE BUJÍA	SEAL, SPARK PLUG
14	15901010130	1	BUJÍA	PLUG, SPARK NGK BMR6A
15	9311503010	1	CHAVETA 3×10	KEY, WOODRUFF 3×10
16	A409000570	1	VOLANTE	FLYWHEEL
17	V265000140	1	TUERCA DE CIGÜEÑAL M8	NUT, CRANKSHAFT M8

* Denota artículo forma parte de una asamblea
** Denota artículo forma parte de un submontaje

* Denotes item is part of an assembly
** Denotes item is part of a sub-assembly

RECOIL STARTER

ARRANCADOR AUTORRETRÁCTIL

EFFECTIVE 05/20/13

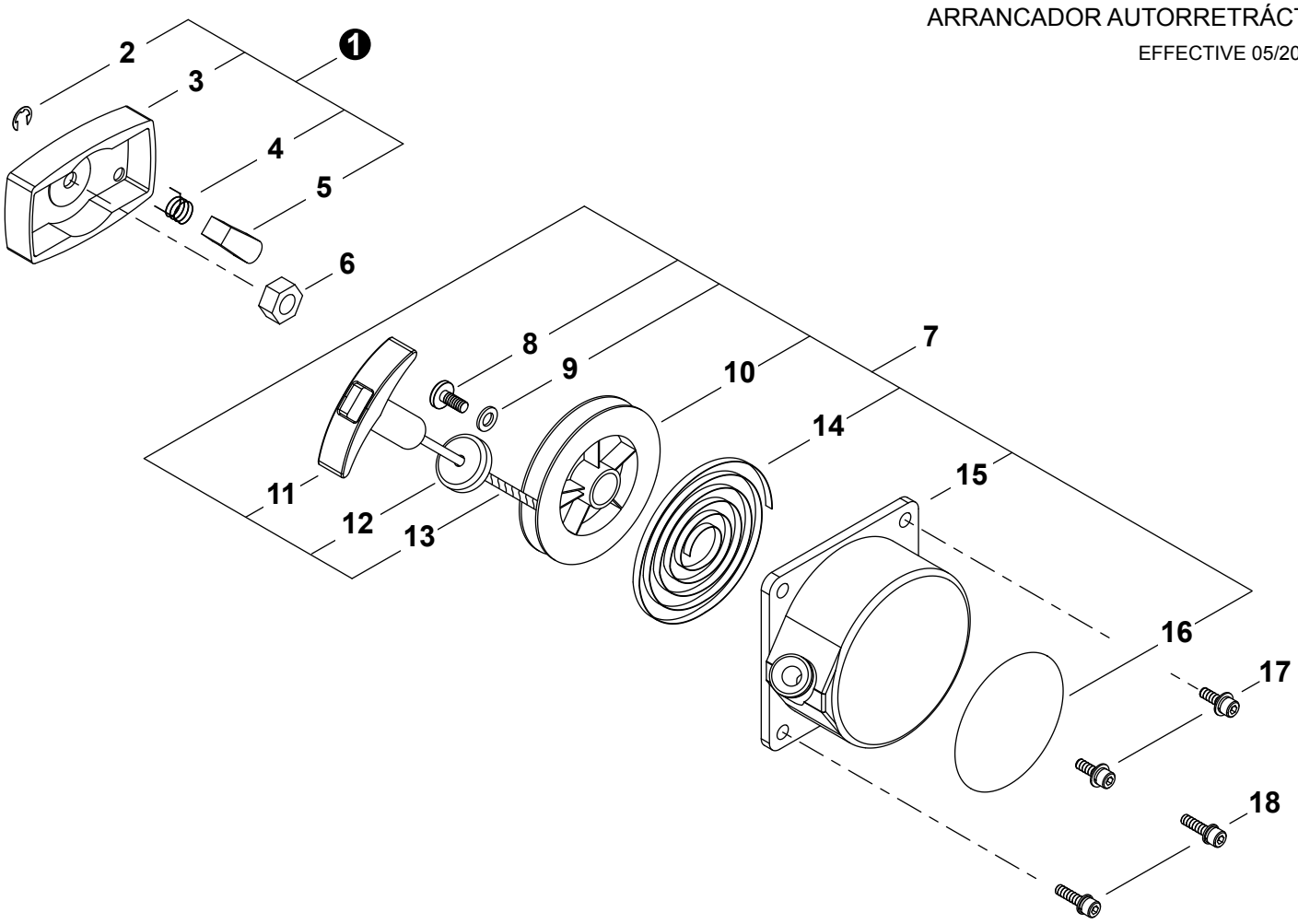

NO.	PART NUMBER	QTY.	DESCRIPCIÓN	DESCRIPTION
1	A052000350	1	MONTAJE DE POLEA DEL ARRANCADOR	PULLEY ASSY, STARTER
2	P022002100	1	+RETENEDOR TIPO "E" 4	+E-RING 4
3	A520000130	1	+POLEA DEL ARRANCADOR	+PULLEY, STARTER
4	17723440630	1	+RESORTE DE RETORNO	+SPRING, RETURN
5	17721840630	1	+TRINQUETE	+PAWL, STARTER
6	V265000160	1	TUERCA	NUT
7	A051001660	1	MONTAJE DE ARRANCADOR AUTORRETRÁCTIL	STARTER ASSY, RECOIL
8	V253000560	1	+TORNILLO 5	+SCREW 5
9	P022022280	1	+ARANDELA	+WASHER
10	17721540630	1	+TAMBOR CUERDA	+REEL, ROPE
11	17722844330	1	+AGARRE DEL ARRANCADOR	+GRIP, STARTER
12	A522000030	1	+REDUCIDOR DE GOLPES	+DAMPER
13	17722605960	1	+CUERDA DEL ARRANCADOR	+ROPE, STARTER
14	17722040630	1	+RESORTE RECULAR	+SPRING, RECOIL
15	A500000780	1	+CAJA DE ARRANQUE	+CASE, STARTER
16	X504002510	1	+ETIQUETA DE IDENTIFICACÍON	+LABEL, TRADE
17	9111305016	2	PERNO	BOLT
18	V203000631	2	PERNO 5	BOLT 5

* Denota artículo forma parte de una asamblea
** Denota artículo forma parte de un submontaje

* Denotes item is part of an assembly
** Denotes item is part of a sub-assembly

AIR FILTER

FILTRO DE AIRE

EFFECTIVE 05/20/13

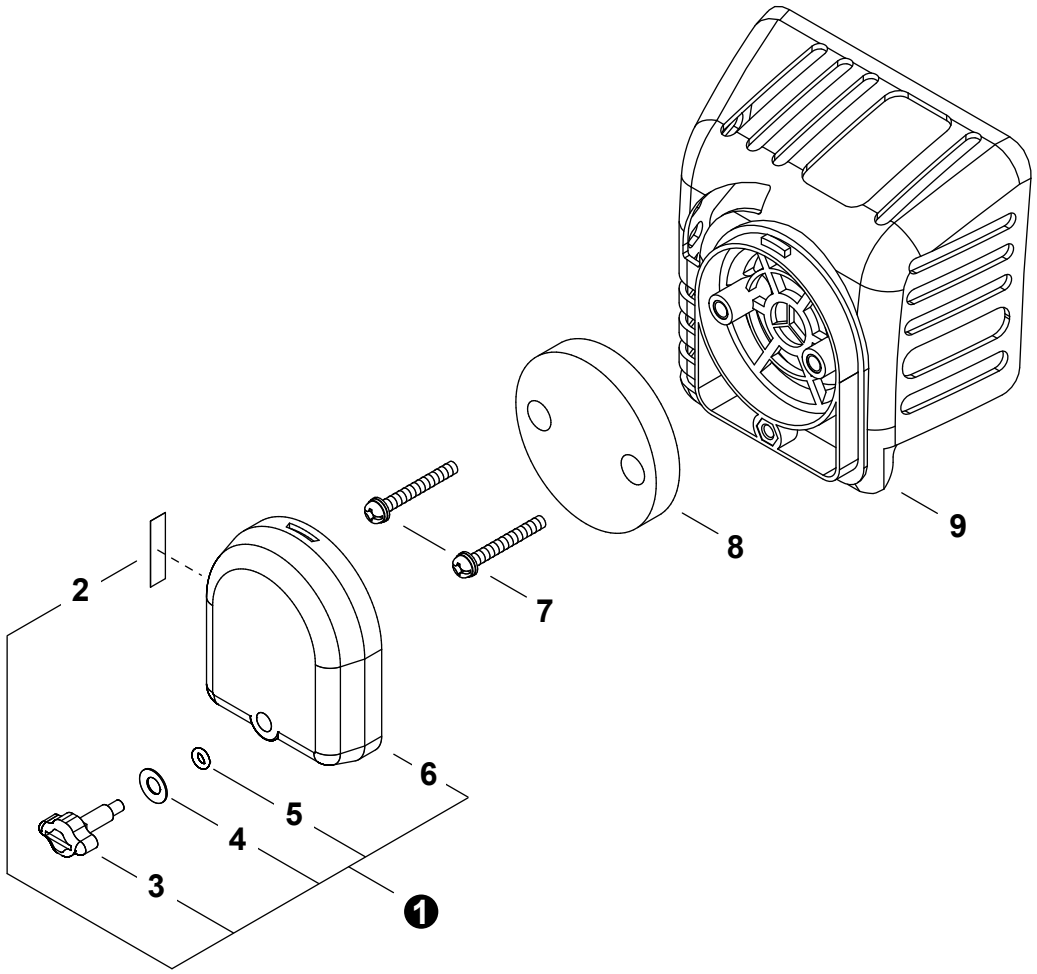

NO.	PART NUMBER	QTY.	DESCRIPCIÓN	DESCRIPTION
1	P021034400	1	MONTAJE DE CUBIERTA DE FILTRO DE AIRE	COVER ASSY, AIR FILTER
2	X506000130	1	+ETIQUETA DEL ESTRANGULADOR	+LABEL, CHOKE
3	V299000430	1	+TORNILLO DE OREJETAS	+THUMBSCREW
4	V347000030	1	+ARANDELA	+WASHER, CONE M6
5	V581000200	1	+JUNTA TÓRICA	+O-RING
6	A232000780	1	+CUBIERTA DEL FILTRO DE AIRE	+COVER, AIR FILTER
7	9157704025	2	TORNILLO	SCREW
8	A226000650	1	FILTRO DE AIRE	FILTER, AIR
9	A225000490	1	CAJA DEL FILTRO DE AIRE	CASE, AIR FILTER

* Denota artículo forma parte de una asamblea
** Denota artículo forma parte de un submontaje

* Denotes item is part of an assembly
** Denotes item is part of a sub-assembly

FUEL SYSTEM

SISTEMA DE COMBUSTIBLE

EFFECTIVE 05/20/13

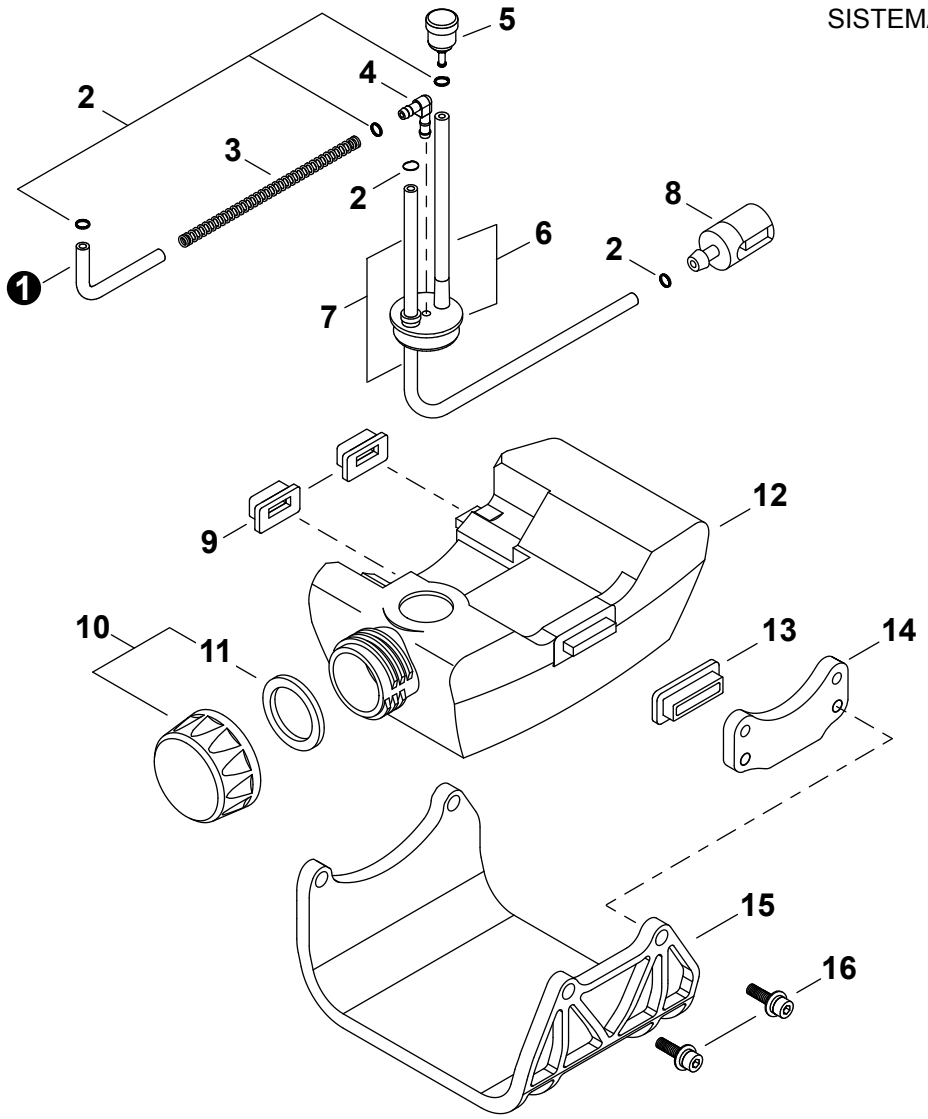

NO.	PART NUMBER	QTY.	DESCRIPCIÓN	DESCRIPTION
1	V471002580	1	TUBO DE RETORNO	PIPE, FUEL RETURN
2	V490000500	5	SUJETADOR Ø6	CLIP Ø6
3	V451000840	1	RESORTE	SPRING
4	V186000270	1	CONECTOR DE TUBO	CONNECTOR, PIPE
5	A356000050	1	VÁLVULA DE RESPIRADERO	VENT ASSY
6	V470001140	1	OJAL	GROMMET
7	V471002570	1	TUBO DE COMBUSTIBLE	PIPE, FUEL
8	13120519832	1	FILTRO DE COMBUSTIBLE	FILTER, FUEL
9	V420002630	2	AMORTIGUADOR DEL TANQUE DE COMBUSTIBLE	CUSHION, FUEL TANK
10	**A033000070**	**1**	**MONTAJE DE TAPA DE COMBUSTIBLE**	**CAP ASSY, FUEL**
11	V107000010	1	+EMPAQUETADURA DEL TAPA DE COMBUSTIBLE	+GASKET, FUEL CAP
12	A350001240	1	TANQUE DE COMBUSTIBLE	TANK, FUEL
13	V420002320	1	AMORTIGUADOR DEL TANQUE DE COMBUSTIBLE	CUSHION, FUEL TANK
14	A393000150	1	SOPORTE DE TANQUE	BRACKET, TANK
15	A175000150	1	PROTECTOR, TANQUE DE COMBUSTIBLE	GUARD, FUEL TANK
16	V203000351	2	PERNO 5	BOLT 5

* Denota artículo forma parte de una asamblea
** Denota artículo forma parte de un submontaje

* Denotes item is part of an assembly
** Denotes item is part of a sub-assembly

MAIN PIPE

TUBO PRINCIPAL

EFFECTIVE 05/20/13

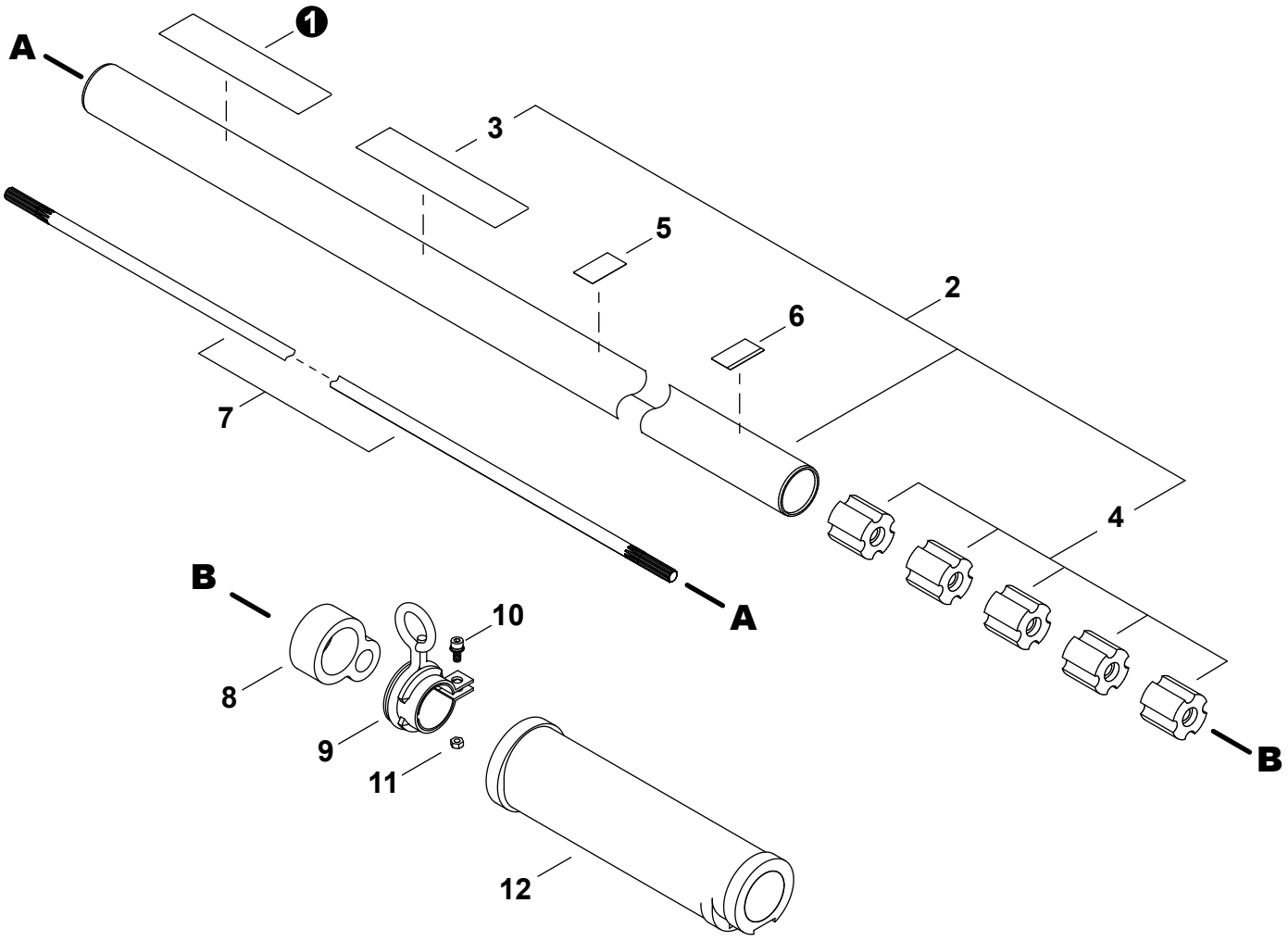

NO.	PART NUMBER	QTY.	DESCRIPCIÓN	DESCRIPTION
1	X504002780	1	ETIQUETA shindaiwa PROFESSIONAL	LABEL, shindaiwa PROFESSIONAL
2	P021042630	1	MONTAJE DE TUBO PRINCIPAL	PIPE ASSY, MAIN
3	X505005890	1	+ETIQUETA DE PRECAUCIÓN	+LABEL, CAUTION (BLADE CAPABLE)
4	C501000040	5	+BUJE	+BUSHING
5	X505002850	1	ETIQUETA DE MANGO	LABEL, HANDLE
6	X505002860	1	ETIQUETA - ALINEACIÓN	LABEL - ALIGNMENT
7	C504000620	1	EJE CENTRAL	MAINSHAFT
8	C487000230	1	SUJETADOR DE CABLE	HOLDER, CABLE
9	C063000010	1	COLGADOR GIRATORIO	HANGER, SWIVEL
10	V203000701	1	PERNO 5	BOLT 5
11	90050000005	1	TUERCA 5	NUT 5
12	C412000360	1	AGARRE	GRIP

* Denota artículo forma parte de una asamblea
** Denota artículo forma parte de un submontaje

* Denotes item is part of an assembly
** Denotes item is part of a sub-assembly

HANDLE

MANGO

EFFECTIVE 05/20/13

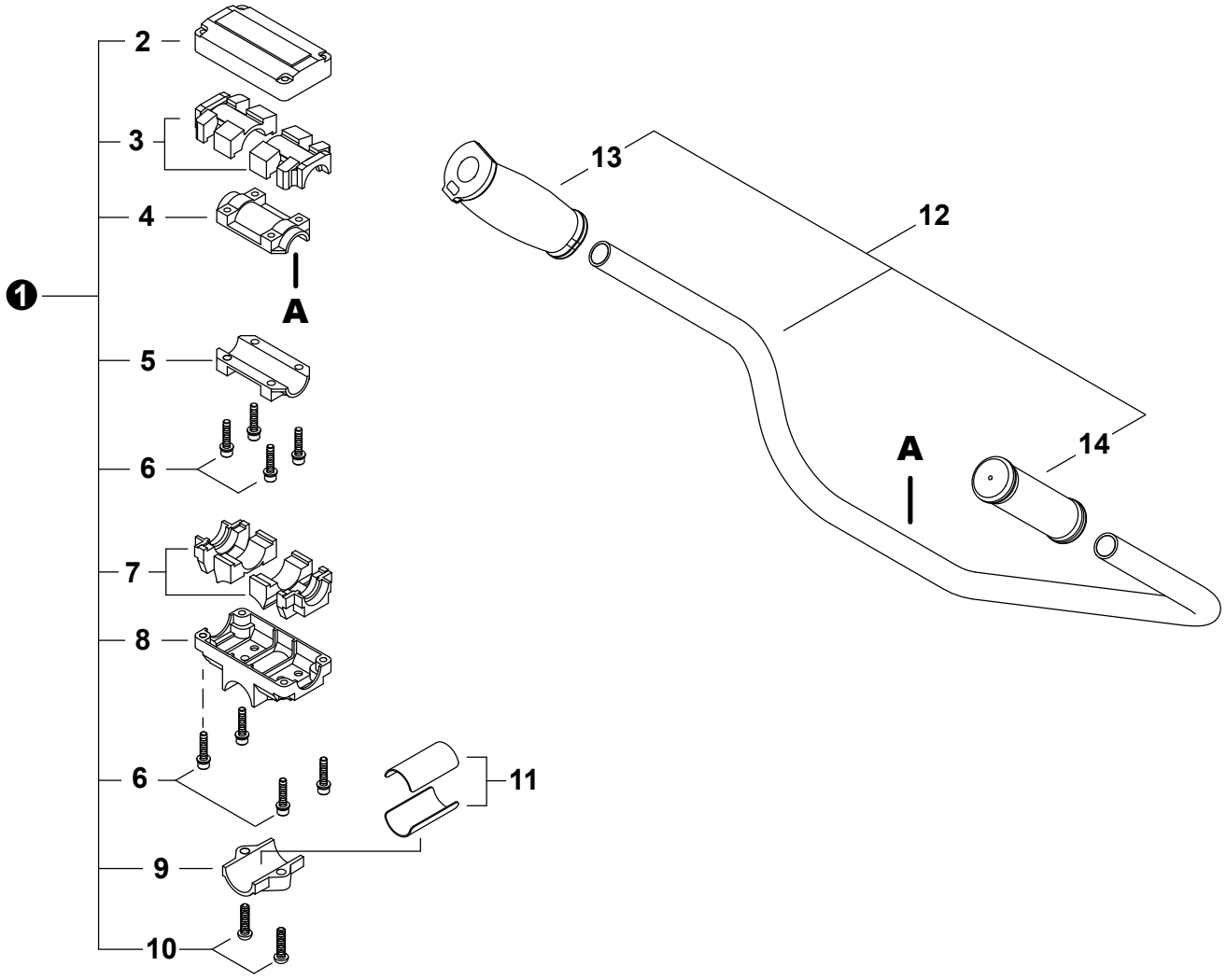

NO.	PART NUMBER	QTY.	DESCRIPCIÓN	DESCRIPTION
1	P021031461	1	JUEGO DE ABRAZADERA MANGO	BRACKET KIT, HANDLE
2	C423000740	1	+ABRAZADERA SUPERIOR	+CLAMP, UPPER
3	V420002470	2	+AMORTIGUADOR SUPERIOR	+CUSHION, UPPER
4	C423000770	1	+ABRAZADERA SUPERIOR	+CLAMP, UPPER
5	C423000760	1	+ABRAZADERA INFERIOR	+CLAMP, LOWER
6	V203000631	8	+PERNO 5	+BOLT 5
7	V420002460	2	+AMORTIGUADOR INFERIOR	+CUSHION, LOWER
8	C423000700	1	+SOPORTE, MANGO Ø28	+BRACKET, HANDLE Ø28
9	C423000720	1	+ABRAZADERA INFERIOR	+CLAMP, LOWER Ø28
10	9114206025	2	+TORNILLO M6×25	+SCREW M6×25
11	C511000110	2	ESPACIADOR	SPACER
12	C080000020	1	MONTAJE DE MANGO	HANDLE ASSY
13	C403000330	1	+AGARRE DERECHO	+GRIP, RIGHT
14	C412000490	1	+AGARRE IZQUIERDO	+GRIP, LEFT

* Denota artículo forma parte de una asamblea
** Denota artículo forma parte de un submontaje

* Denotes item is part of an assembly
** Denotes item is part of a sub-assembly

GEAR CASE

CAJA DE ENGRANAJES

EFFECTIVE 05/20/13

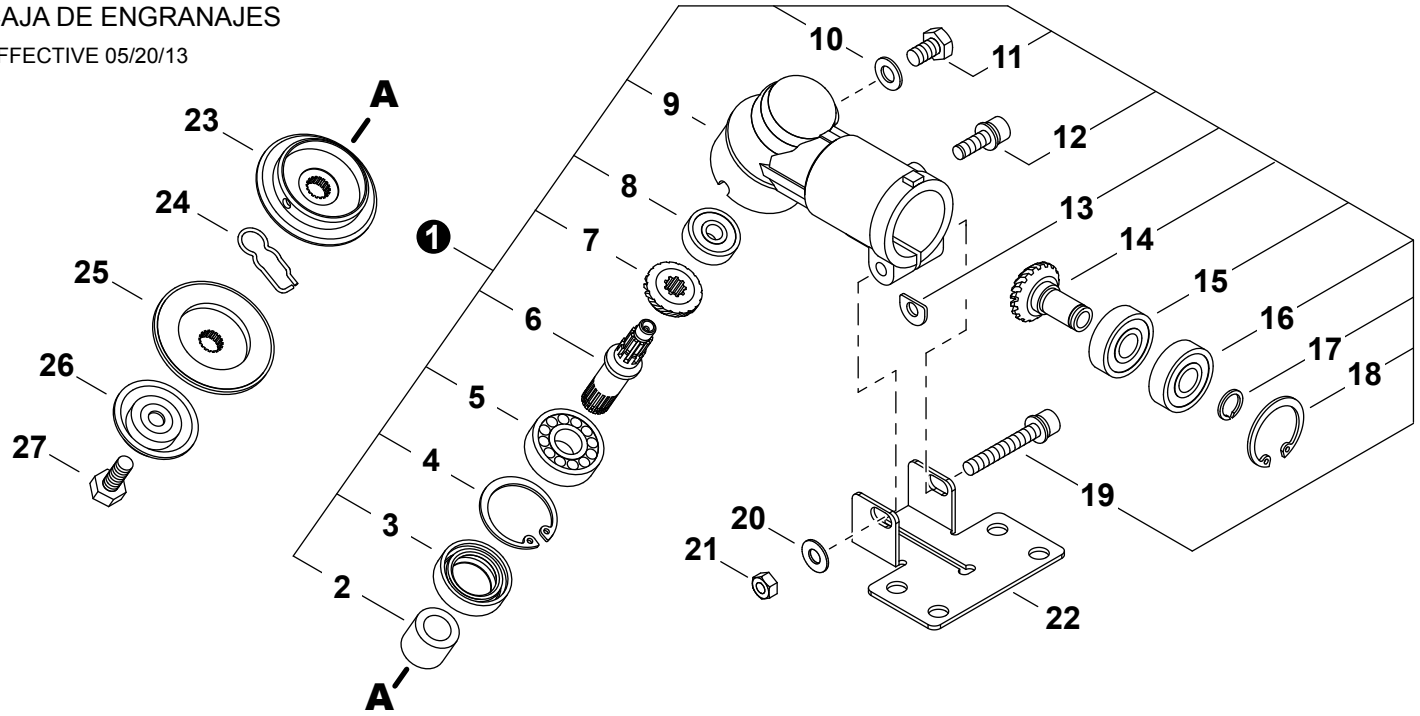

NO.	PART NUMBER	QTY.	DESCRIPCIÓN	DESCRIPTION
1	C051000481	1	CAJA DE ENGRANAJES	CASE, GEAR
2	V356000500	1	+ESPACIADOR	+SPACER
3	V510000000	1	+SELLO DE ACEITE	+SEAL, OIL
4	9242432000	1	+ANILLO RETENEDOR Ø32	+RING, SNAP Ø32
5	90081006201	1	+COJINETE DE BALINES 6201	+BEARING, BALL 6201
6	C534000900	1	+EJE DE ENGRANAJE	+SHAFT, GEAR
7	V651000450	1	+ENGRANAJE CÓNICO	+GEAR, BEVEL
8	9402840609	1	+COJINETE DE BALINES	+BEARING, BALL
9	C531000580	1	+CAJA DE ENGRANAJES	+CASE, GEAR
10	V307000230	1	+ARANDELA	+WASHER
11	V206000250	1	+PERNO M6×10	+BOLT M6×10
12	V203000591	1	+PERNO 5	+BOLT 5
13	V340000280	1	+ARANDELA D	+D-WASHER
14	V651000460	1	+ENGRANAGE PIÑON	+GEAR, PINION
15	90085506901	1	+COJINETE DE BALINES 6901	+BEARING, BALL 6901
16	90085906901	1	+COJINETE DE BALINES 6901ZZ	+BEARING, BALL 6901ZZ
17	90070600012	1	+ANILLO RETENEDOR Ø12	+RING, SNAP Ø12
18	9242424000	1	+ANILLO RETENEDOR Ø24	+RING, SNAP Ø24
19	V204000450	1	+PERNO M6×40	+BOLT M6×40
20	90060300006	1	ARANDELA 6	WASHER 6
21	90050000006	1	TUERCA HEXAGONAL 6M	NUT, HEX M6
22	C551000140	1	PLACA DE MONTAJE DE PROTECTOR	PLATE, SHIELD MOUNTING
23	C535000641	1	SOPORTE (A)	HOLDER (A)
24	V641000150	1	RETÉN DE SEGURIDAD	CLIP, SAFETY
25	C535000651	1	SOPORTE (B)	HOLDER (B)
26	C535000630	1	PROTECTOR DE PERNO	GUARD, BOLT
27	V205001070	1	PERNO 8	BOLT 8

* Denota artículo forma parte de una asamblea
** Denota artículo forma parte de un submontaje

* Denotes item is part of an assembly
** Denotes item is part of a sub-assembly

THROTTLE CONTROL

CONTROL DEL ACELERADOR

EFFECTIVE 05/20/13

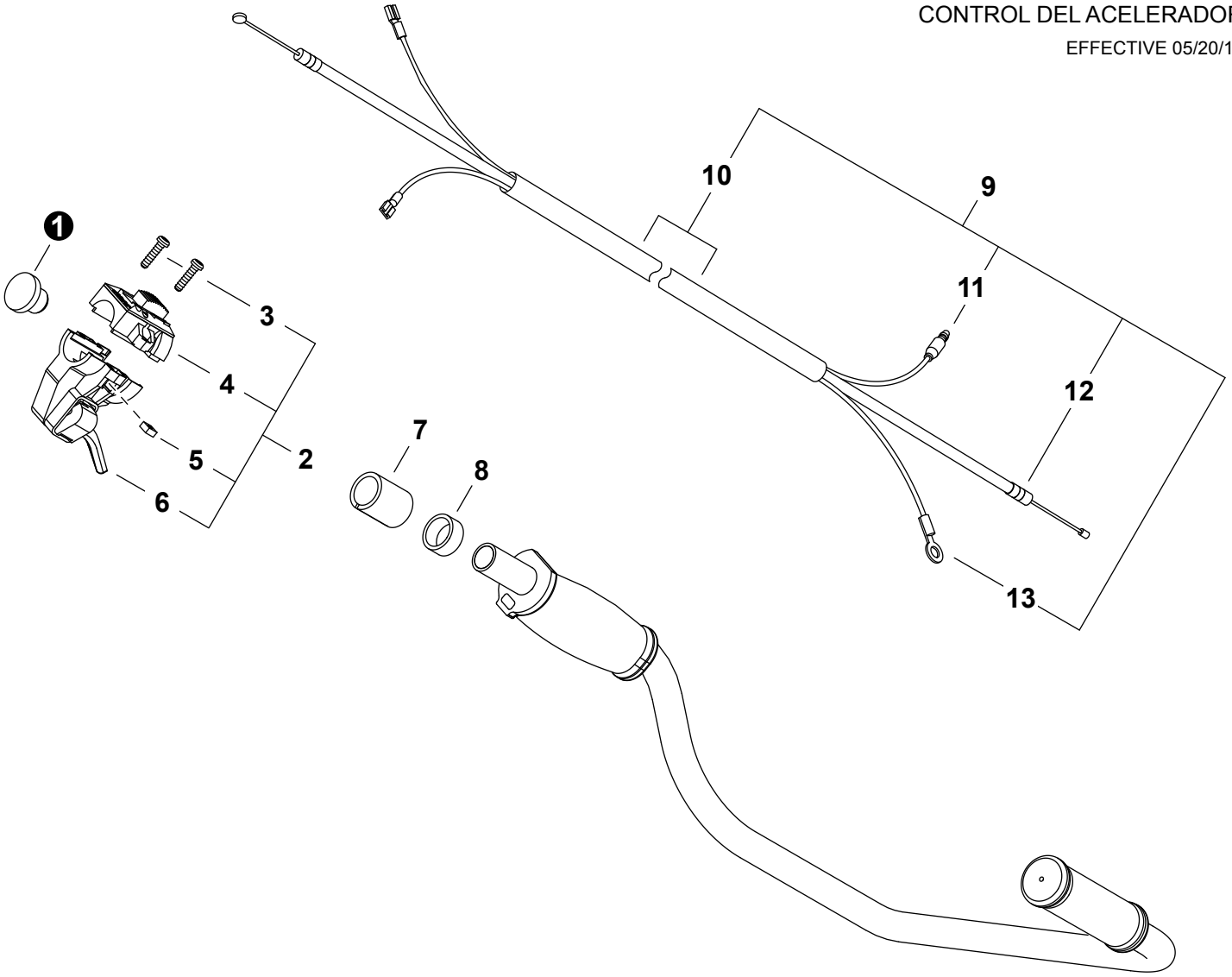

NO.	PART NUMBER	QTY.	DESCRIPCIÓN	DESCRIPTION
1	V162000370	1	TAPÓN	PLUG
2	**C044000640**	**1**	**MONTAJE DE PALANCA DE ACELERADOR**	**LEVER ASSY, THROTTLE**
3	9157905020	2	+TORNILLO	+SCREW
4	A045000290	1	+INTERRUPTOR DE ENCENDIDO-APAGADO	+SWITCH, ON-OFF
5	P022022010	2	+TUERCA	+NUT
6	C044001340	1	+CONTROL DEL ACELERADOR	+CONTROL, THROTTLE
7	V361000290	1	COLLAR	COLLAR
8	V495001390	1	ANILLO	RING
9	**V043000420**	**1**	**CABLE DEL ACELERADOR**	**CABLE, THROTTLE**
10	V475004680	1	+TUBO	+TUBE
11	V485001520	1	+CABLE CONDUCTOR - ROJO	+LEAD - RED
12	V430002790	1	+CABLE DEL ACELERADOR	+CABLE, THROTTLE
13	V485001530	1	+CABLE CONDUCTOR - NEGRO	+LEAD - BLACK

* Denota artículo forma parte de una asamblea
** Denota artículo forma parte de un submontaje

* Denotes item is part of an assembly
** Denotes item is part of a sub-assembly

DEBRIS SHIELD

PROTECTOR CONTRA RESIDUOS

EFFECTIVE 05/20/13

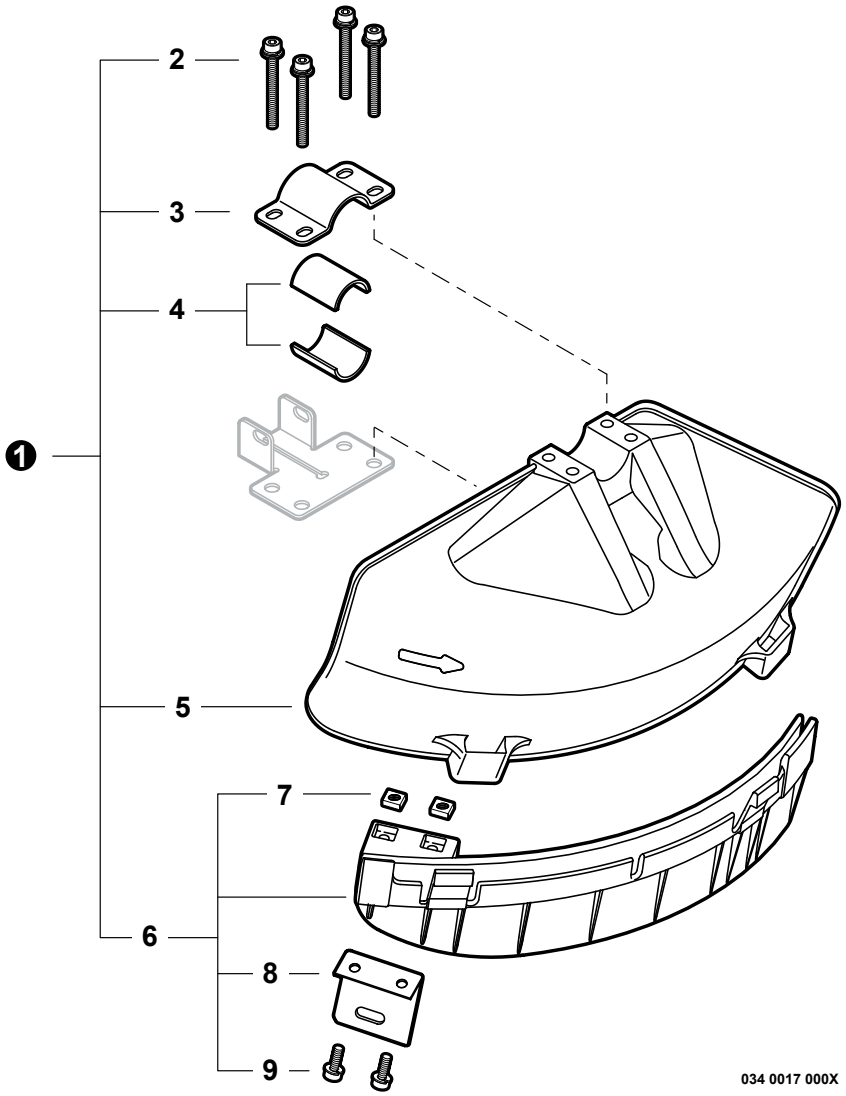

NO.	PART NUMBER	QTY.	DESCRIPCIÓN	DESCRIPTION
1	P021028901	1	MONTAJE DE PROTECTOR CONTRA RESIDUOS	DEBRIS SHIELD ASSY
2	V203000611	4	+PERNO 5	+BOLT 5
3	C551000060	1	+ABRAZADERA SUPERIOR	+CLAMP, UPPER
4	V363000160	2	+ESPACIADOR 24	+SPACER 24
5	C550000430	1	+PROTECTOR CONTRA RESIDUOS PLÁSTICO	+SHIELD, DEBRIS PLASTIC
6	P021028451	1	+MONTAJE DE EXTENSIÓN DE PROTECTOR CONTRA RESIDUOS	+EXTENSION ASSY, DEBRIS SHIELD
7	V263000130	2	++TUERCA M5	++NUT M5
8	C554000040	1	++CUCHILLA	++CUTTER
9	9112205016	2	++PERNO	++BOLT

* Denota artículo forma parte de una asamblea
** Denota artículo forma parte de un submontaje

* Denotes item is part of an assembly
** Denotes item is part of a sub-assembly

HARNESS
ARNÉS
EFFECTIVE 05/20/13

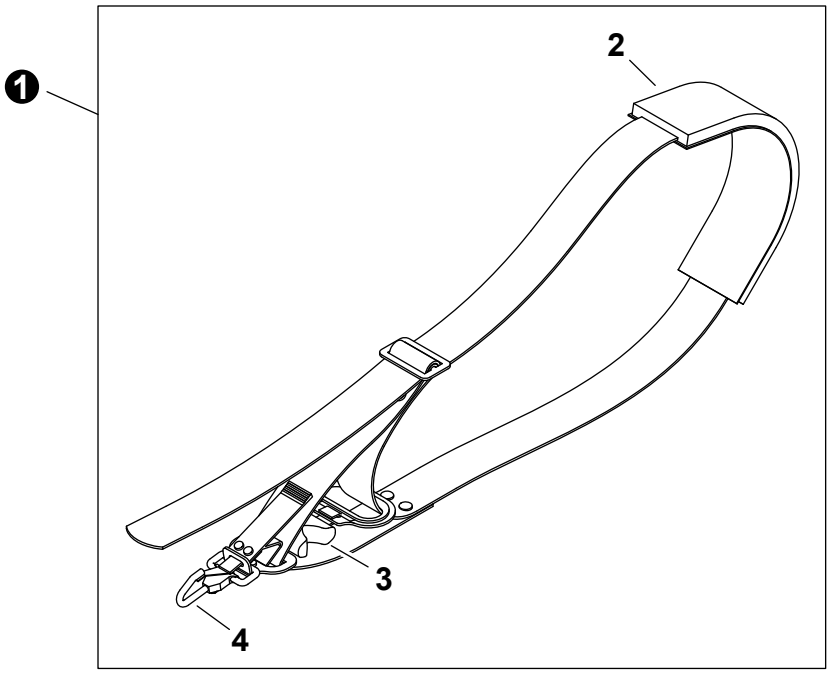

NO.	PART NUMBER	QTY.	DESCRIPCIÓN	DESCRIPTION
1	C062000330	1	MONTAJE DE ARNÉS	HARNESS ASSY
2	C644000080	1	+HOMBRERA	+PAD, SHOULDER
3	C645000010	1	+AMORTIGUADOR	+CUSHION
4	C649000150	1	+GANCHO	+HOOK, SNAP

TOOLS
HERRAMIENTAS
EFFECTIVE 05/20/13

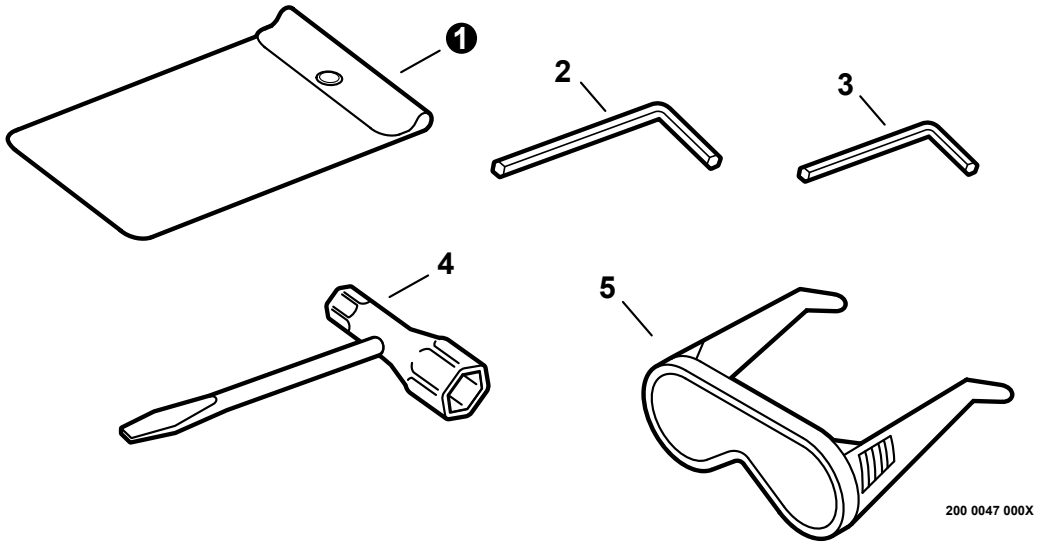

NO.	PART NUMBER	QTY.	DESCRIPCIÓN	DESCRIPTION
1	X705000100	1	BOLSA DE HERRAMIENTAS	BAG, TOOL
2	X605000070	1	LLAVE ALLEN 5MM	WRENCH, ALLEN 5MM
3	X605000100	1	LLAVE ALLEN 4MM	WRENCH, ALLEN 4MM
4	X602000150	1	LLAVE EN T 13×19mm	T-WRENCH 13×19mm
5	X690000080	1	ANTEOJOS DE SEGURIDAD	GLASSES, SAFETY

* Denota artículo forma parte de una asamblea
** Denota artículo forma parte de un submontaje

* Denotes item is part of an assembly
** Denotes item is part of a sub-assembly

CARBURETOR

CARBURADOR

EFFECTIVE 05/20/13

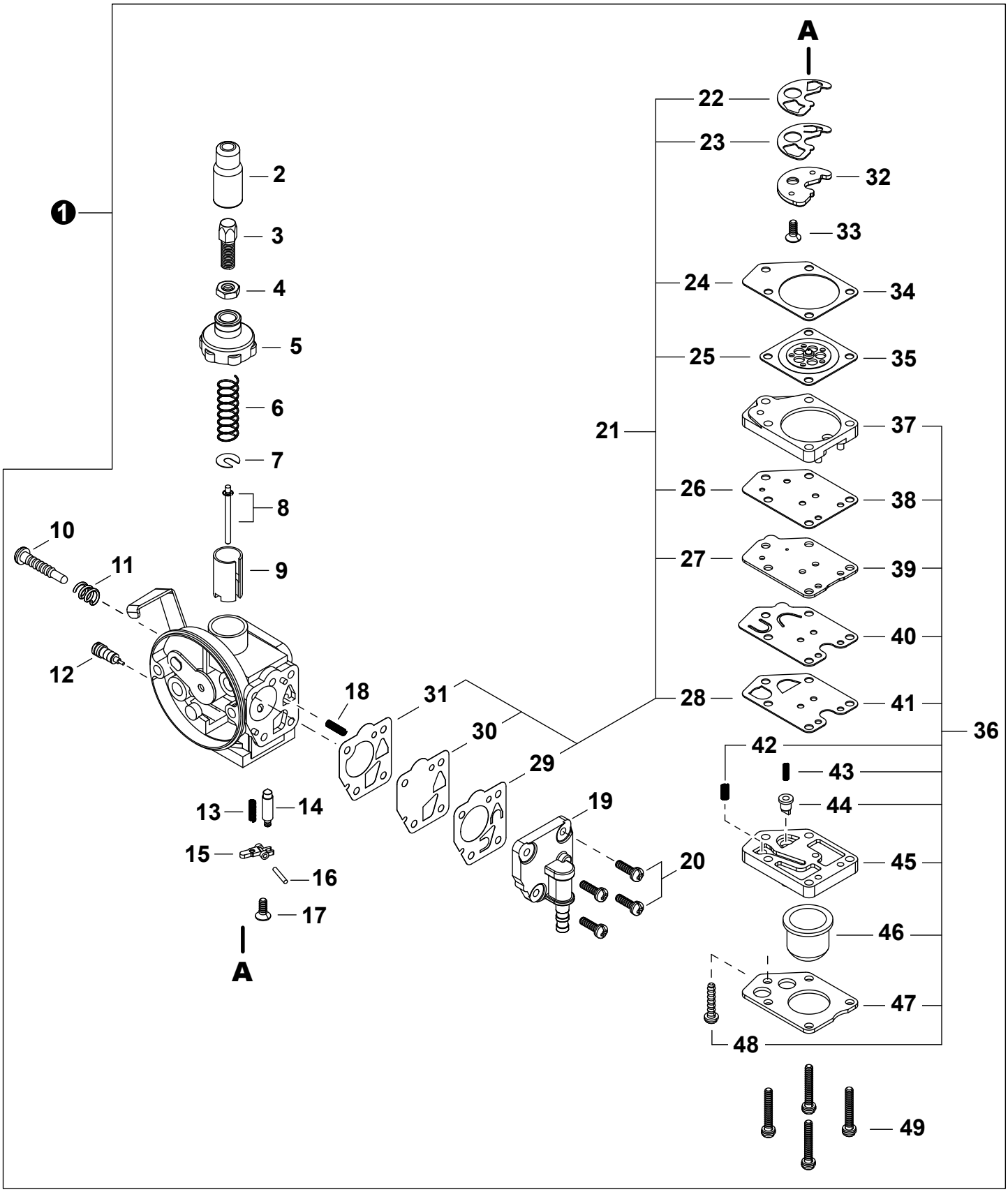

CARBURETOR

CARBURADOR

EFFECTIVE 05/20/13

NO.	PART NUMBER	QTY.	DESCRIPCIÓN	DESCRIPTION
1	A021002300	1	CARBURADOR - DPV10W-18D	CARBURETOR - DPV10W-18D
2	12417411120	1	+OJAL	+GROMMET
3	12415813411	1	+AJUSTADOR DE CABLE	+ADJUSTER, CABLE
4	12411105810	1	+CONTRATUERCA	+NUT, LOCK
5	12411346630	1	+TAPA DE CARBURADOR	+CAP, CARBURETOR
6	P004000440	1	+RESORTE	+SPRING
7	12411505530	1	+ARANDELA	+WASHER, SPRING SUPPORT
8	P004002320	1	+AGUJA DE REGULACION	+NEEDLE, JET
9	P004002930	1	+VÁLVULA DEL ACELERADOR	+VALVE, THROTTLE
10	12415905530	1	+TORNILLO	+SCREW, SLOW STOP
11	12416011120	1	+RESORTE	+SPRING
12	P004001300	1	+TORNILLO AJUSTE	+SCREW, MAIN ADJUST
13	12433112710	1	+RESORTE DE TENSIÓN	+SPRING, TENSION
14	P004000930	1	+VÁLVULA REGULADORA	+VALVE, INLET NEEDLE
15	12432121330	1	+PALANCA DE MEDICIÓN	+LEVER, METERING
16	12433221330	1	+PASADOR DE PALANCA DE MEDICIÓN	+PIN, METERING LEVER
17	P004001350	1	+TORNILLO M3×8	+SCREW M3×8
18	12436721330	1	+RESORTE ESPIRAL	+SPRING, COIL
19	P004003230	1	+CUERPO DE BOMBA	+PUMP BODY
20	P004001030	4	+TORNILLO	+SCREW
21	P050009190	1	+JUEGO DE EMPAQUETADURA / DIAFRAGMAS	+GASKET / DIAPHRAGM KIT
22	P004002510	1	++EMPAQUE	++PACKING
23	P004002500	1	++VÁLVULA DE RETENCIÓN	++VALVE, CHECK
24	12435849930	1	++EMPAQUETADURA DIAFRAGMA DE MEDICIÓN	++GASKET, METERING DIAPHRAGM
25	12434149930	1	++DIAFRAGMA DE MEDICIÓN	++DIAPHRAGM, METERING
26	P004002600	1	++EMPAQUETADURA	++GASKET
27	12435949930	1	++EMPAQUETADURA	++GASKET
28	P004002530	1	++VÁLVULA DE RETENCIÓN	++VALVE, CHECK
29	P004002550	1	++VÁLVULA DE BOMBA	++VALVE, PUMP
30	P004001430	1	++DIAFRAGMA DE MEDICIÓN	++DIAPHRAGM, METERING
31	12436321330	1	++EMPAQUETADURA DIAFRAGMA	++GASKET, DIAPHRAGM
32	12434512710	1	+PLACA	+PLATE
33	P004001350	1	+TORNILLO M3×8	+SCREW M3×8
34	12435849930	1	+EMPAQUETADURA DIAFRAGMA DE MEDICIÓN	+GASKET, METERING DIAPHRAGM
35	12434149930	1	+DIAFRAGMA DE MEDICIÓN	+DIAPHRAGM, METERING
36	P004002520	1	+MONTAJE DE BOMBA DE PURGA	+PUMP ASSY, PURGE
37	12437949930	1	++CUERPO DE PURGA	++BODY, PURGE
38	P004002600	1	++EMPAQUETADURA	++GASKET
39	12435949930	1	++EMPAQUETADURA	++GASKET
40	12436049930	1	++PLACA DE BOMBA	++PLATE, PUMP
41	P004002530	1	++VÁLVULA DE RETENCIÓN	++VALVE, CHECK
42	12435550130	1	++RESORTE	++SPRING
43	P004002580	1	++RESORTE	++SPRING
44	P004002590	1	++VÁLVULA	++VALVE
45	P004002570	1	++MONTAJE DE CUERPO DE PURGA	++BODY ASSY, PURGE
46	12438012710	1	++BULBO DE PURGA	++BULB, PURGE
47	12434249930	1	++SUJETADOR DE BULBO DE PURGA	++RETAINER, PURGE BULB
48	12431049930	1	++TORNILLO	++SCREW
49	90024103020	4	+TORNILLO	+SCREW

* Denota artículo forma parte de una asamblea
** Denota artículo forma parte de un submontaje

* Denotes item is part of an assembly
** Denotes item is part of a sub-assembly