shindaiwa®

Illustrated Parts List
Lista de Piezas

C270EMC Brushcutter
C270EMC Desmalezadora



SERIAL NUMBERS / NÚMEROS DE SERIE
5100001-9099999
20005595 - 20030347

INTAKE / EXHAUST 2
ADMISIÓN / ESCAPE

ENGINE 3
MOTOR

AIR FILTER 4
FILTRO DE AIRE

FAN COVER, ENGINE COVER 5
CUBIERTA DEL VENTILADOR / CUBIERTA DEL MOTOR

CLUTCH S/N 5100001-1103774 6
EMBRAGUE N/S 5100001-1103774

CLUTCH S/N 1103775-9099999, S/N 20005595-20030347 7
EMBRAGUE N/S 1103775-9099999, N/S 20005595-20030347

IGNITION / FLYWHEEL 8
ENCENDIDO / VOLANTE

RECOIL STARTER 9
ARRANCADOR AUTORRETRÁCTIL

FUEL SYSTEM S/N 5100001-9090444 10
SISTEMA DE COMBUSTIBLE N/S 5100001-9090444

FUEL SYSTEM S/N 9090445-9099999, S/N 20005595-20030347 11
SISTEMA DE COMBUSTIBLE N/S 9090445-9099999, N/S 20005595-20030347

FUEL TANK GUARD S/N 5100001-4023881 12
PROTECTOR DE TANQUE DE COMBUSTIBLE N/S 5100001-4023881

FUEL TANK GUARD S/N 4023882-9099999, S/N 20005595-20030347 12
PROTECTOR DE TANQUE DE COMBUSTIBLE N/S 4023882-9099999, N/S 20005595-20030347

MAIN PIPE 13
TUBO PRINCIPAL

GEAR CASE S/N 5100001-9099999, S/N 20005595-20029541 14
CAJA DE ENGRANAJES N/S 5100001-9099999, N/S 20005595-20029541

GEAR CASE S/N 20029542-20030347 15
CAJA DE ENGRANAJES N/S 20029542-20030347

HANDLE 16
MANGO

THROTTLE CONTROL 17
CONTROL DEL ACELERADOR

DEBRIS SHIELD S/N 5100001-5050000 18
PROTECTOR CONTRA RESIDUOS N/S 5100001-5050000

DEBRIS SHIELD S/N 5050001-9099999, S/N 20005595-20030347 19
PROTECTOR CONTRA RESIDUOS N/S 5050001-9099999, N/S 20005595-20030347

CARBURETOR S/N 5100001-0101216 20
CARBURADOR N/S 5100001-0101216

CARBURETOR S/N 5100001-0101216 21
CARBURADOR N/S 5100001-0101216

CARBURETOR S/N 0101217-9099999, S/N 20005595-20030347 22
CARBURADOR N/S 0101217-9099999, N/S 20005595-20030347

CARBURETOR S/N 0101217-9099999, S/N 20005595-20030347 23
CARBURADOR N/S 0101217-9099999, N/S 20005595-20030347

HARNESS 24
ARNÉS

TOOLS 24
HERRAMIENTAS

©2013 ECHO Inc. Part Number 99922201293 Effective 06/28/13

400 Oakwood Road, Lake Zurich IL 60047 Telephone: 847-540-8400 Fax: 847-540-8416 www.shindaiwa.com

INTAKE / EXHAUST

ADMISIÓN / ESCAPE

EFFECTIVE 06/28/13

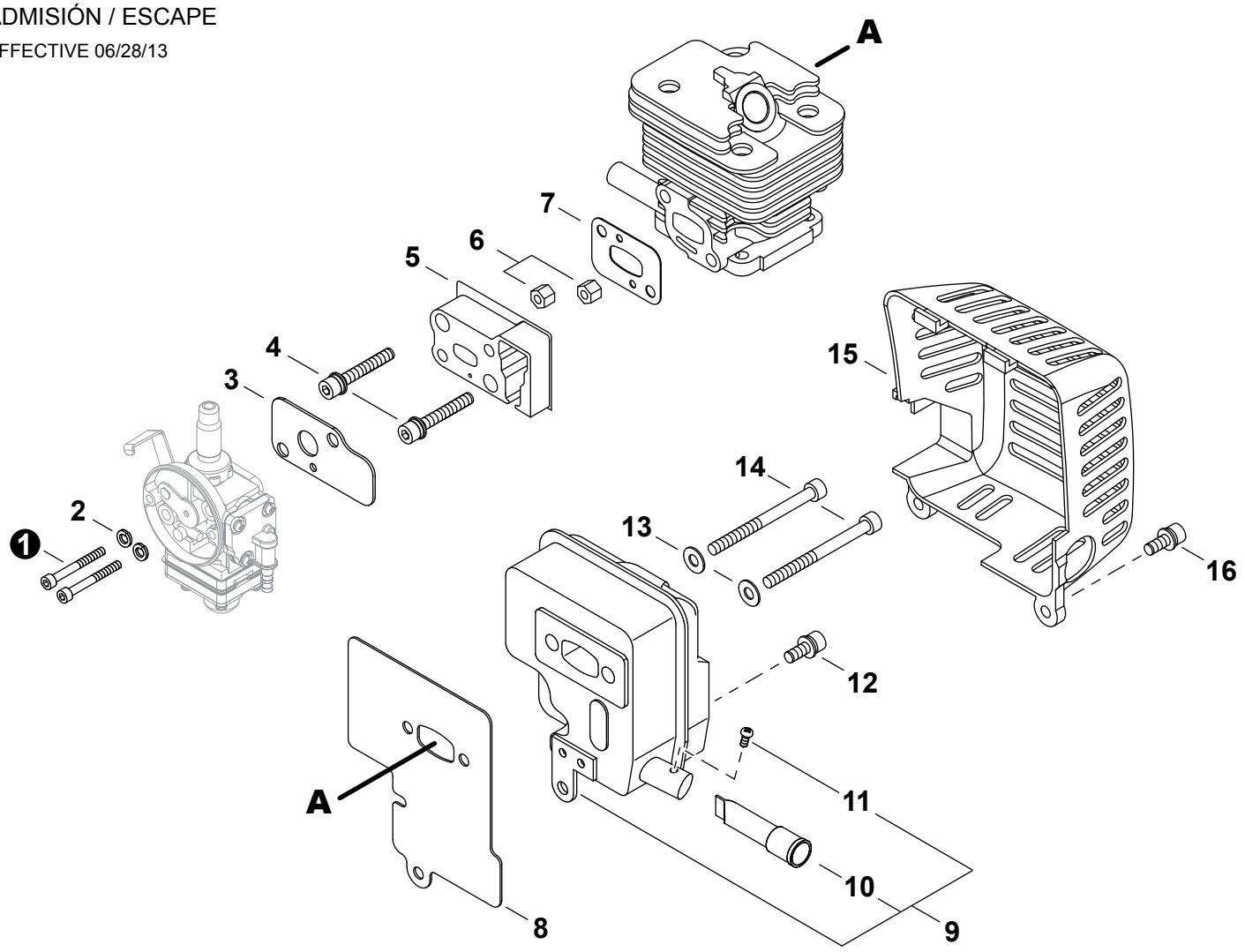

NO.	NEW P/N	SHINDAIWA P/N	QTY.	DESCRIPCIÓN	DESCRIPTION
1	9110005065	01020-05650	2	PERNO M5×65	BOLT M5×65
2	90060500005	01600-05131	2	ARANDELA DE PRESION 5	WASHER, SPRING 5
3	V103000890	70244-83410	1	EMPAQUETADURA DE CARBURADOR	GASKET, CARBURETOR
4	V203000351	11022-05200	2	PERNO 5	BOLT 5
5	A200000590	70244-12210	1	AISLADOR	INSULATOR
6	V263000180	20024-12260	2	TUERCA	NUT
7	V103000840	20024-12221	1	EMPAQUETADURA DE ADMISIÓN	GASKET, INTAKE
8	V104001200	20024-15210	1	EMPAQUETADURA DEL SILENCIADOR	GASKET, MUFFLER
9	**A030000190**	**70103-15100**	**1**	**MONTAJE DE SILENCIADOR**	**MUFFLER ASSY**
10	A310000260	70103-15150	1	+PANTALLA DEL GUARDACHISPAS	+SCREEN, SPARK ARRESTER
11	9137403006	01270-03062	1	+TORNILLO ROSCADOR 3×6	+SCREW, TAPPING 3×6
12	V203000701	11022-05120	1	PERNO 5	BOLT 5
13	90060000005	01610-05080	2	ARANDELA 5.5×10×0.8	WASHER, FLAT 5.5×10×0.8
14	90010505055	01020-05550	2	PERNO 5×55	BOLT 5×55
15	A320000650	70102-15180	1	CUBIERTA DEL SILENCIADOR	COVER, MUFFLER
16	V203000590	11022-05160	2	PERNO M5×16	BOLT M5×16

* Denota artículo forma parte de una asamblea
** Denota artículo forma parte de un submontaje

* Denotes item is part of an assembly
** Denotes item is part of a sub-assembly

ENGINE

MOTOR

EFFECTIVE 06/28/13

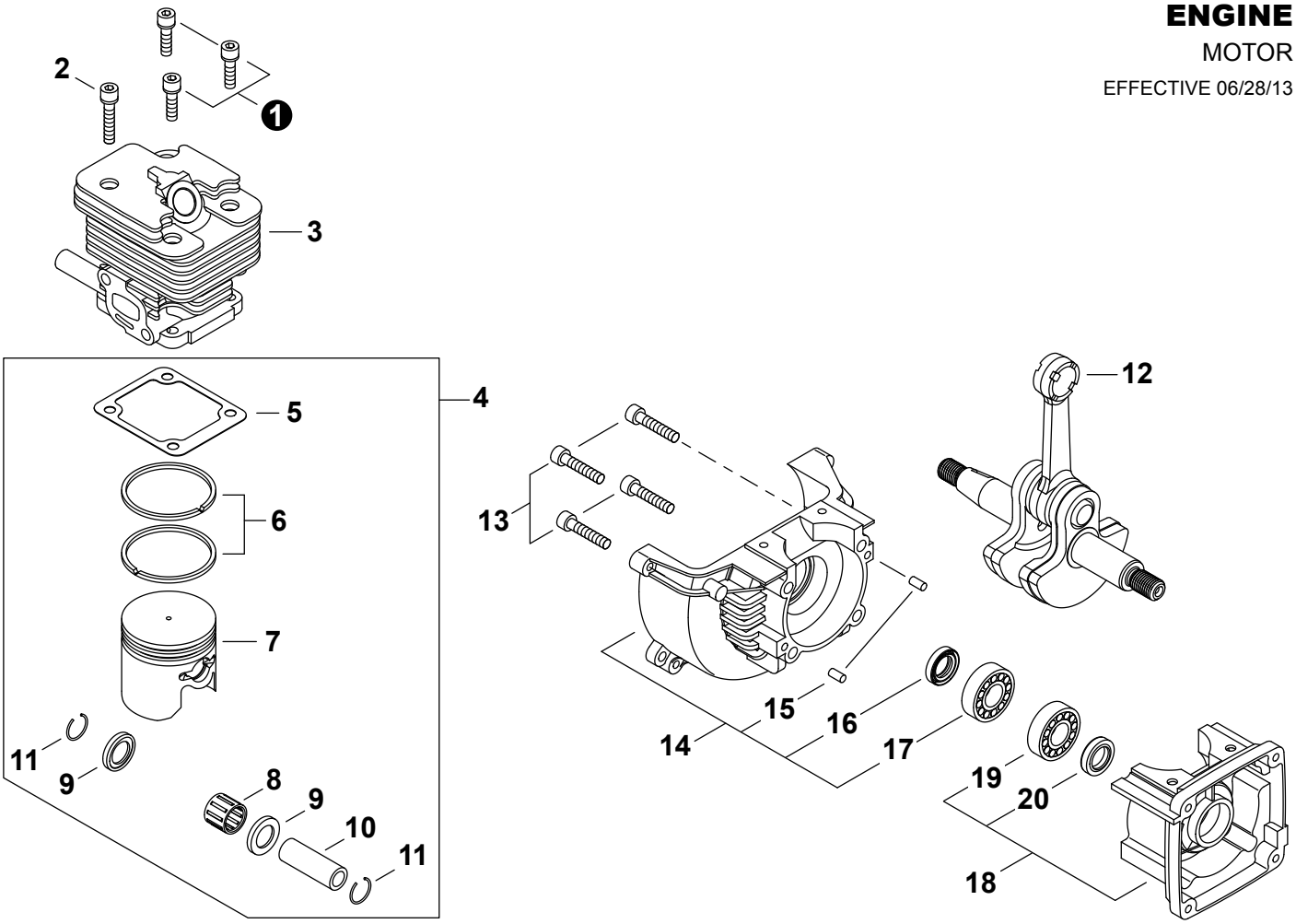

NO.	NEW P/N	SHINDAIWA P/N	QTY.	DESCRIPCIÓN	DESCRIPTION
1	V203000720	11020-05160	3	PERNO M5×16	BOLT M5×16
2	V203000730	11020-05300	1	PERNO	BOLT
3	A130001230	20024-12110	1	CILINDRO	CYLINDER
4	P021030550	70244-98040	1	JUEGO DE PISTÓN	PISTON KIT
5	V100000410	62074-12120	1	EMPAQUETADURA DE CILINDRO	GASKET, CYLINDER
6	A101000330	20024-41210	2	ANILLOS	RING, PISTON
7	A100000610	20024-41110	1	PISTÓN	PISTON
8	V554000000	37019-41230	1	COJINETE DE AGUJAS	BEARING, NEEDLE
9	V392000020	37019-41240	2	ARANDELA DE EMPUJE 9	WASHER, THRUST 9
10	V607000020	20024-41311	1	PASADOR DEL PISTÓN	PIN, PISTON
11	V580000090	20000-41320	2	ANILLO RETENEDOR	RING, SNAP
12	A011000770	20024-42001	1	MONTAJE DE CIGÜEÑAL	CRANKSHAFT ASSY
13	90010505025	01020-05250	4	PERNO 5×25	BOLT 5×25
14	**P021027920**	**62073-21020**	**1**	**MONTAJE DE CARTER M**	**CRANKCASE ASSY, M**
15	90033050100	12492-50100	2	+PASADOR DE POSICIONAMIENTO 5×10	+PIN, LOCATING 5×10
16	V505000080	20000-21211	1	+SELLO DE ACEITE 12	+SEAL, OIL 12
17	V592000330	12900-62010	1	+COJINETE DE BALINES 6201 C3	+BEARING, BALL 6201 C3
18	**P021027910**	**62073-21010**	**1**	**MONTAJE DE CARTER S**	**CRANKCASE ASSY, S**
19	V592000330	12900-62010	1	+COJINETE DE BALINES 6201 C3	+BEARING, BALL 6201 C3
20	V505000080	20000-21211	1	+SELLO DE ACEITE 12	+SEAL, OIL 12

* Denota artículo forma parte de una asamblea
** Denota artículo forma parte de un submontaje

* Denotes item is part of an assembly
** Denotes item is part of a sub-assembly

AIR FILTER

FILTRO DE AIRE

EFFECTIVE 06/28/13

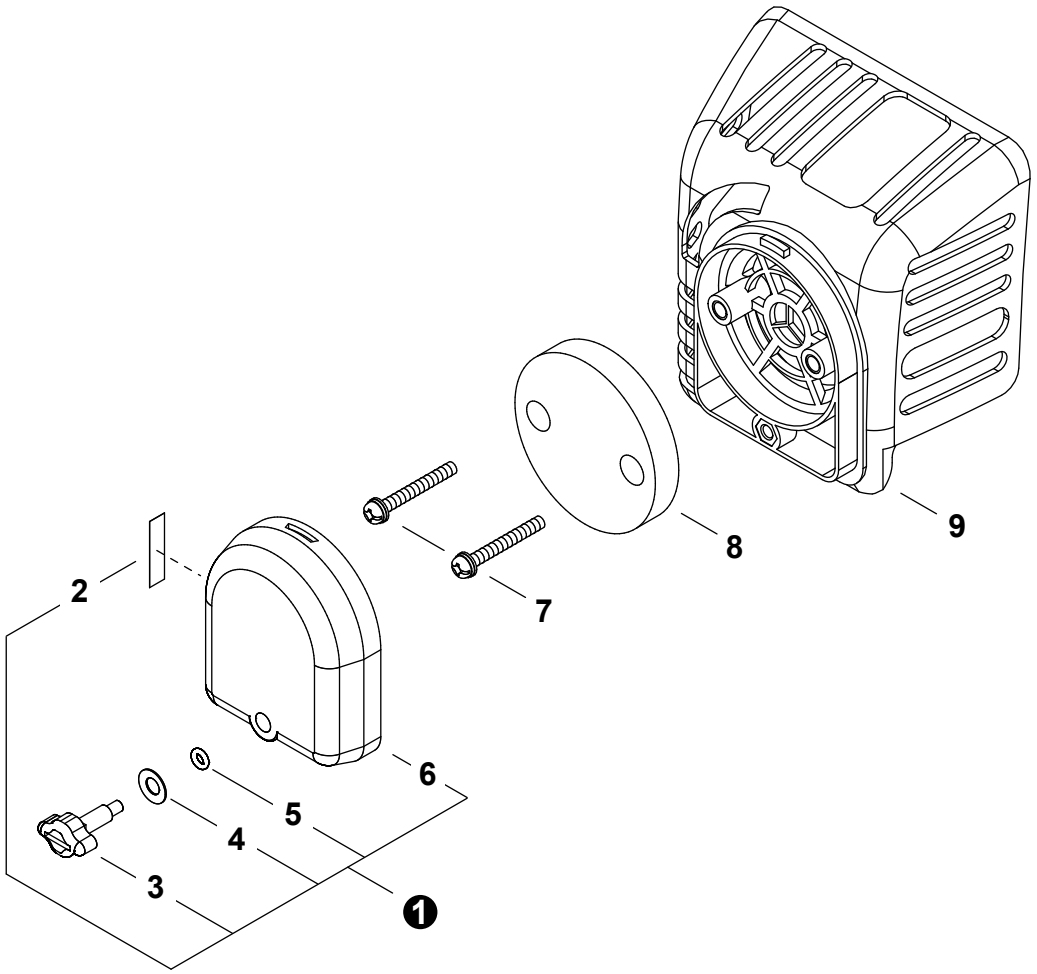

NO.	NEW P/N	SHINDAIWA P/N	QTY.	DESCRIPCIÓN	DESCRIPTION
1	P021034400	20024-81800	1	MONTAJE DE CUBIERTA DE FILTRO DE AIRE	COVER ASSY, AIR FILTER
2	X506000130	19404-00008	1	+ETIQUETA DEL ESTRANGULADOR	+LABEL, CHOKE
3	V299000430	20115-81780	1	+TORNILLO DE OREJETAS	+THUMBSCREW
4	V347000030	20024-81790	1	+ARANDELA	+WASHER, CONE M6
5	V581000200	22100-82430	1	+JUNTA TÓRICA	+O-RING
6	A232000780	20024-81770	1	+CUBIERTA DEL FILTRO DE AIRE	+COVER, AIR FILTER
7	9157704025	11207-04250	2	TORNILLO	SCREW
8	A226000650	20056-81740	1	FILTRO DE AIRE	FILTER, AIR
9	A225000490	70102-81710	1	CAJA DEL FILTRO DE AIRE	CASE, AIR FILTER

* Denota artículo forma parte de una asamblea
** Denota artículo forma parte de un submontaje

* Denotes item is part of an assembly
** Denotes item is part of a sub-assembly

FAN COVER, ENGINE COVER

CUBIERTA DEL VENTILADOR / CUBIERTA DEL MOTOR

EFFECTIVE 06/28/13

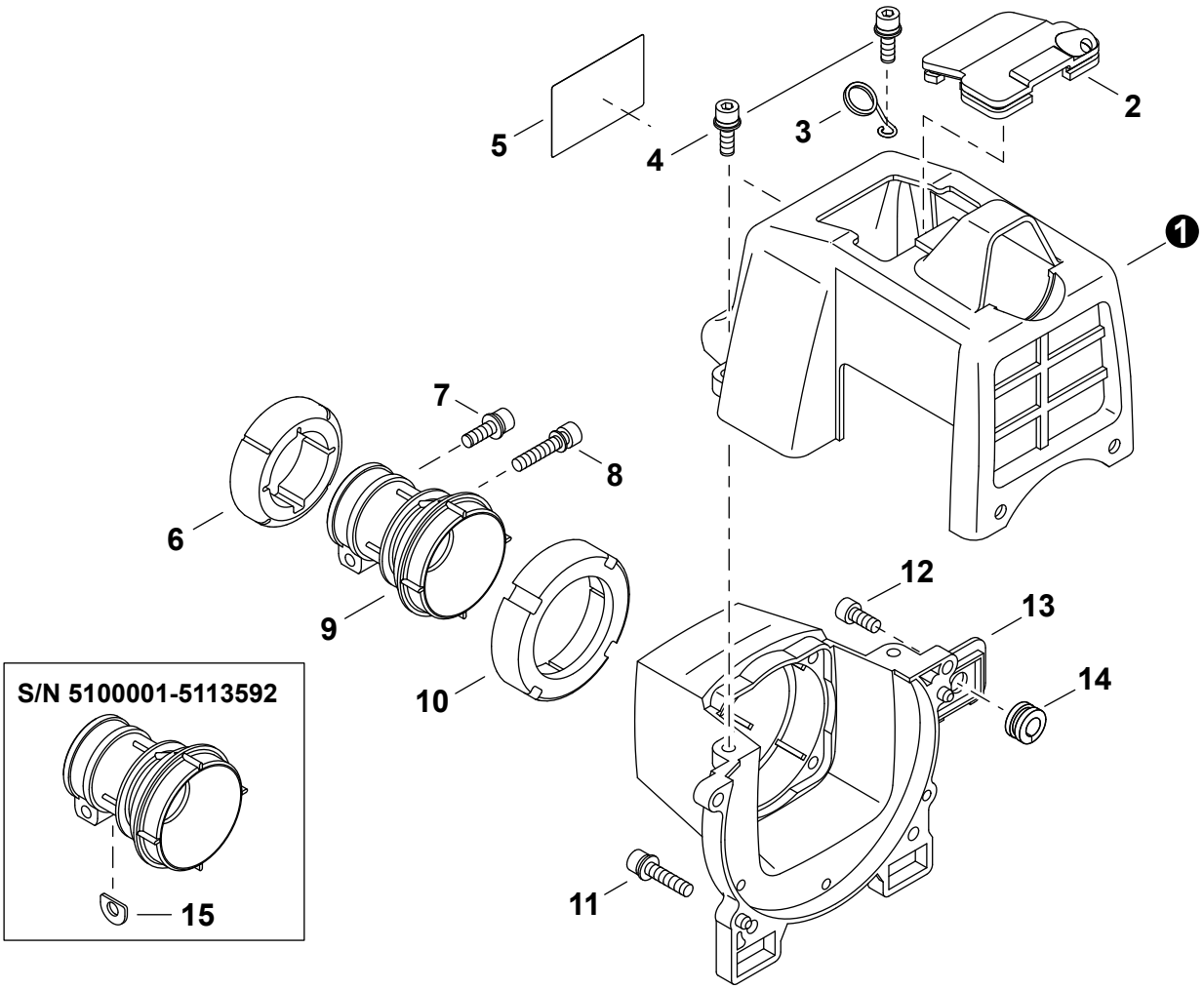

NO.	NEW P/N	SHINDAIWA P/N	QTY.	DESCRIPCIÓN	DESCRIPTION
1	A160001490	70102-31211	1	CUBIERTA DEL MOTOR	COVER, ENGINE
2	A429000100	20024-31231	1	TAPA ANTIPOLVO	CAP, DUST
3	C487000220	20024-83152	1	SUJETADOR DE CABLE DEL ACELERADOR	HOLDER, THROTTLE CABLE
4	V203000590	11022-05160	2	PERNO M5×16	BOLT M5×16
5	X504001960	70171-31250	1	ETIQUETA MODELO	LABEL, MODEL
6	V423000040	20024-31421	1	SOPORTE DE AMORTIGUADOR DELANTERO	HOLDER, FRONT CUSHION
7	V203000590	11022-05160	1	PERNO M5×16	BOLT M5×16
8	V204000411	11022-06280	1	PERNO M6×28	BOLT M6×28
9	A575000270	20024-31411	1	AMORTIGUADOR	CUSHION
10	V423000050	20024-31431	1	SOPORTE DE AMORTIGUADOR TRASERO	HOLDER, REAR CUSHION
11	V203000581	11022-05300	2	PERNO M5×30	BOLT M5×30
12	V203000710	11020-05180	2	PERNO M5×18	BOLT M5×18
13	A172001140	70102-31110	1	CUBIERTA DEL VENTILADOR	COVER, FAN
14	V136000030	70105-31520	1	OJAL	GROMMET
15	V375000350	20024-31460	1	ESPACIADOR	SHIM

* Denota artículo forma parte de una asamblea
** Denota artículo forma parte de un submontaje

* Denotes item is part of an assembly
** Denotes item is part of a sub-assembly

CLUTCH S/N 5100001-1103774

EMBRAGUE N/S 5100001-1103774

EFFECTIVE 06/28/13

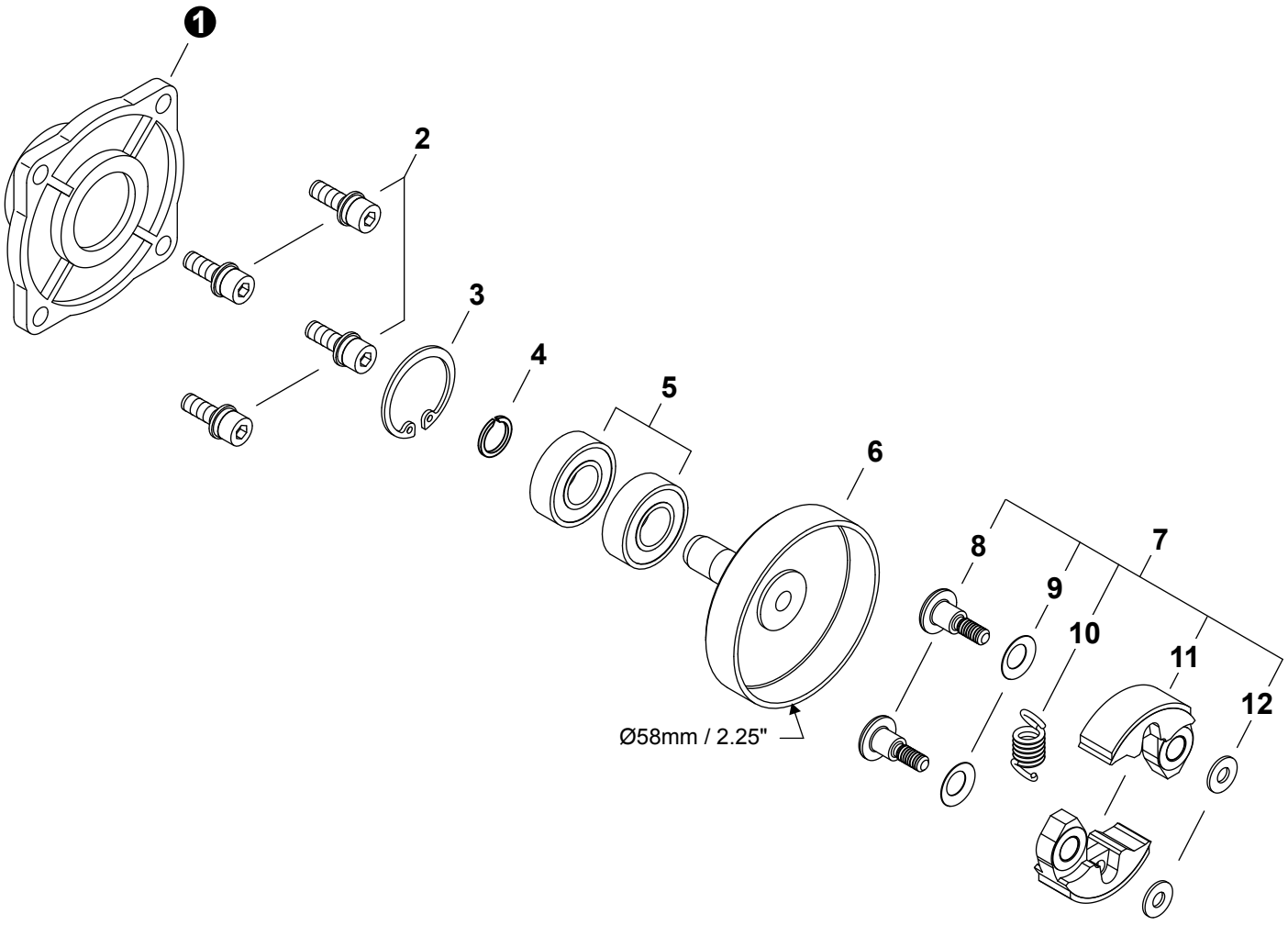

NO.	NEW P/N	SHINDAIWA P/N	QTY.	DESCRIPCIÓN	DESCRIPTION
1	A570000190	20024-31130	1	CAJA DEL EMBRAGUE	CASE, CLUTCH
2	V203000590	11022-05160	4	PERNO M5×16	BOLT M5×16
3	9242428000	02432-28120	1	ANILLO RETENEDOR Ø28	RING, SNAP Ø28
4	V583000170	20000-31140	1	ANILLO RETENEDOR Ø12	RING, SNAP Ø12
5	9400236001	02036-06001	2	COJINETE DE BALINES 6001 DDU C3	BEARING, BALL 6001 DDU C3
6	A556000810	20024-31151	1	TAMBOR EMBRAGUE	DRUM, CLUTCH
7	**A056000430**	**70102-51100**	**1**	**MONTAJE DE EMBRAGUE**	**CLUTCH ASSY**
8	A557000090	20024-51210	2	+PERNO DEL EMBRAGUE	+BOLT, CLUTCH
9	V346000040	20087-51231	2	+ARANDELA DE PRESION	+WASHER, SPRING
10	A566000120	70102-51221	1	+RESORTE DEL EMBRAGUE	+SPRING, CLUTCH
11	A553000130	70102-51111	2	+ZAPATA DE EMBRAGUE	+SHOE, CLUTCH
12	V304000150	22100-71430	2	+ARANDELA 6MM	+WASHER 6MM

* Denota artículo forma parte de una asamblea
** Denota artículo forma parte de un submontaje

* Denotes item is part of an assembly
** Denotes item is part of a sub-assembly

CLUTCH S/N 1103775-9099999, S/N 20005595-20030347

EMBRAGUE N/S 1103775-9099999, N/S 20005595-20030347

EFFECTIVE 06/28/13

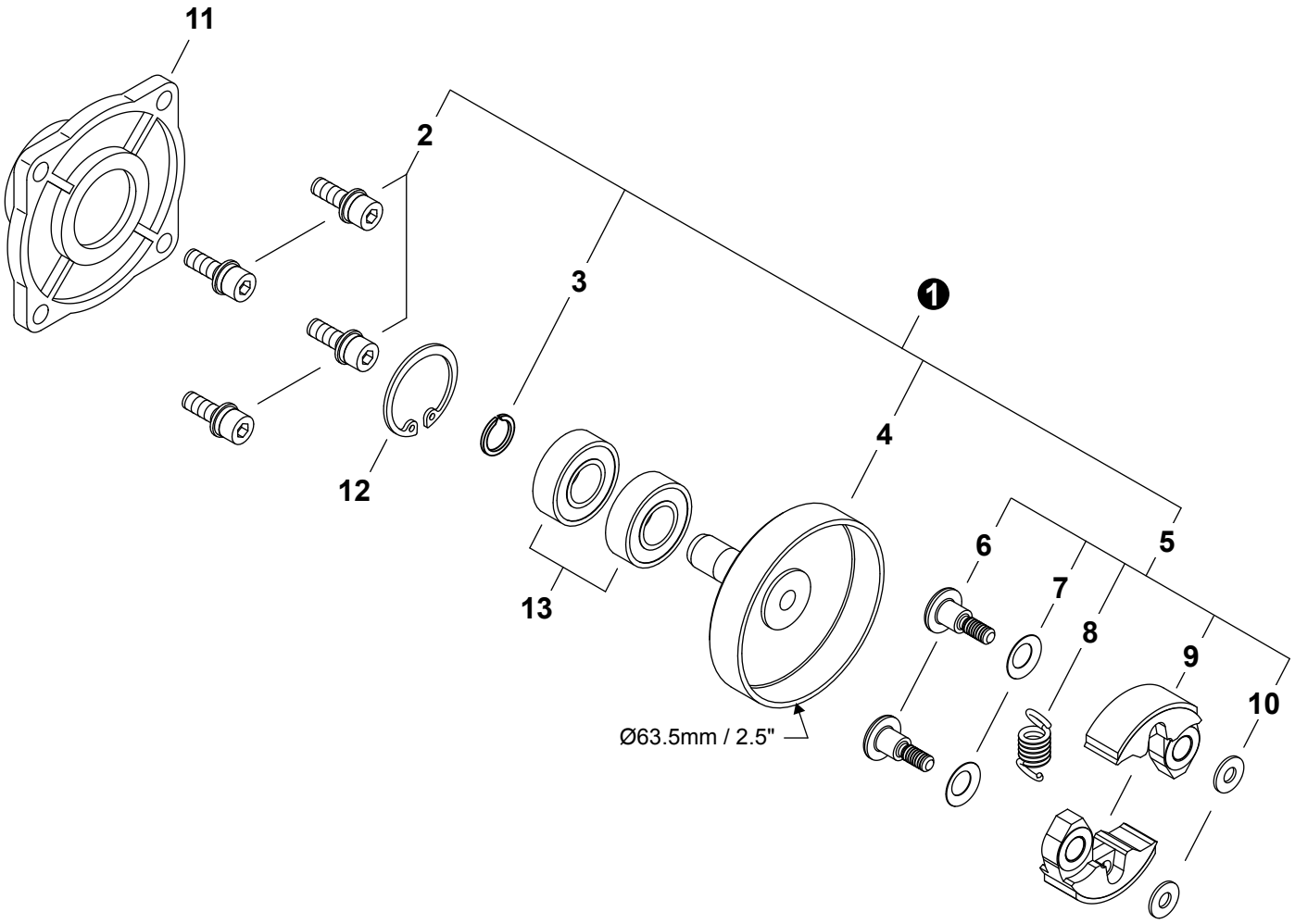

NO.	NEW P/N	SHINDAIWA P/N	QTY.	DESCRIPCIÓN	DESCRIPTION
1	P021033340	72575-98081	1	JUEGO DE EMBRAGUE	CLUTCH KIT
2	9114205016	11210-05160	4	+PERNO M5×16	+BOLT M5×16
3	90070600012	20000-31140	1	+ANILLO RETENEDOR Ø12	+RING, SNAP Ø12
4	A556000760	72575-98021	1	+TAMBOR EMBRAGUE	+DRUM, CLUTCH
5	A056000410	72575-98031	1	+MONTAJE DE EMBRAGUE	+CLUTCH ASSY
6	A557000080	72575-98071	2	++PERNO DE EMBRAGUE	++BOLT, CLUTCH
7	V346000040	20087-51231	2	++ARANDELA DE PRESION	++WASHER, SPRING
8	A566000110	72575-98060	1	++RESORTE DE EMBRAGUE	++SPRING, CLUTCH
9	A553000120	72575-98050	2	++ZAPATA DE EMBRAGUE	++SHOE, CLUTCH
10	V304000150	22100-71430	2	++ARANDELA 6MM	++WASHER 6MM
11	A570000190	20024-31130	1	CAJA DEL EMBRAGUE	CASE, CLUTCH
12	9242428000	02432-28120	1	ANILLO RETENEDOR Ø28	RING, SNAP Ø28
13	9400236001	02036-06001	2	COJINETE DE BALINES 6001 DDU C3	BEARING, BALL 6001 DDU C3

* Denota artículo forma parte de una asamblea
** Denota artículo forma parte de un submontaje

* Denotes item is part of an assembly
** Denotes item is part of a sub-assembly

IGNITION / FLYWHEEL

ENCENDIDO / VOLANTE

EFFECTIVE 06/28/13

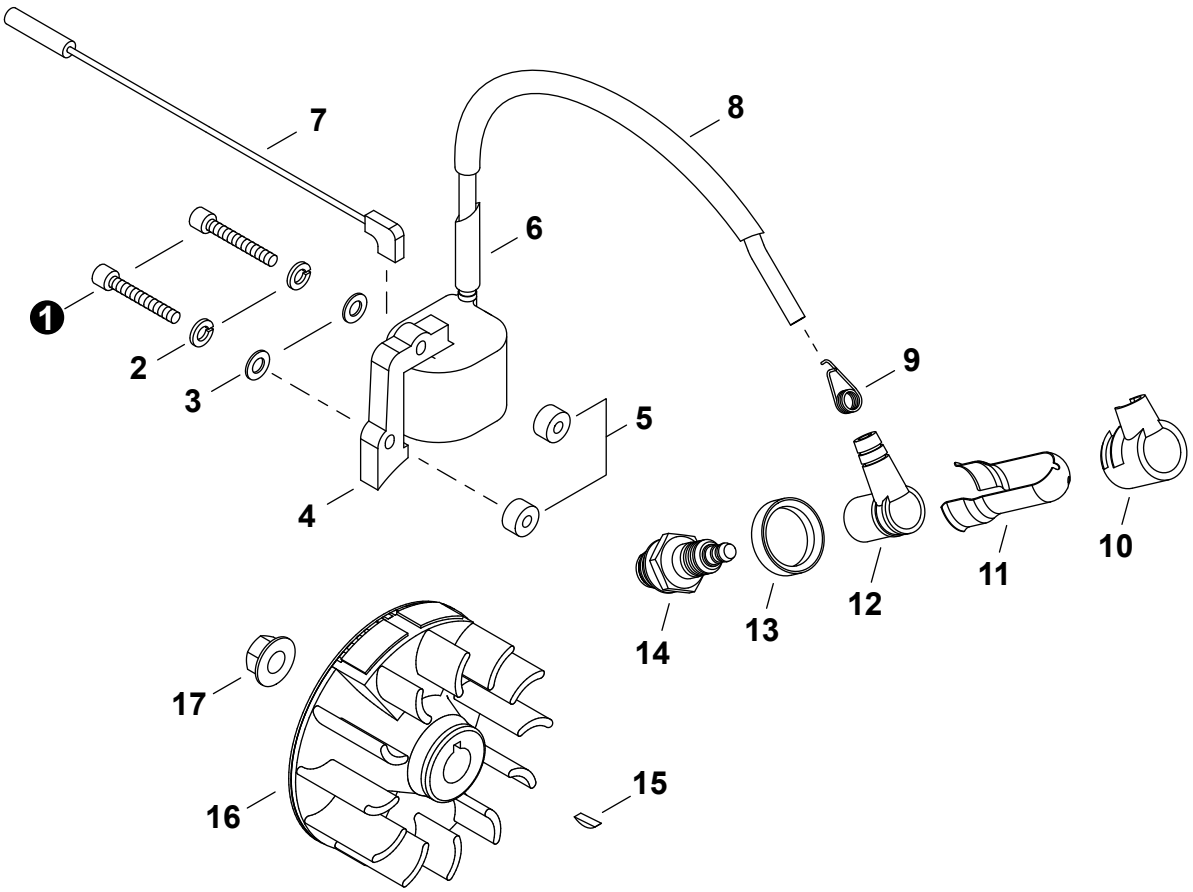

NO.	NEW P/N	SHINDAIWA P/N	QTY.	DESCRIPCIÓN	DESCRIPTION
1	90010504030	01020-04300	2	PERNO 4×30	BOLT 4×30
2	90060500004	01600-04101	2	ARANDELA DE PRESION 4mm	WASHER, SPRING 4mm
3	90060300004	01613-04080	2	ARANDELA 4mm	WASHER 4mm
4	A411000910	20024-71610	1	BOBINA DE ENCENDIDO	COIL, IGNITION
5	V322000040	70030-71620	2	AISLADOR 4	INSULATOR 4
6	V475004430	70168-71660	1	MANGUITO AISLANTE	SLEEVE, INSULATOR
7	V485001510	70102-74130	1	CABLE DE TIERRA	LEAD, GROUND
8	V475004640	20024-72112	1	TUBO	TUBE
9	A426000050	20000-72230	1	TERMINAL DE BUJÍA	TERMINAL, SPARK PLUG
10	A429000110	20000-72241	1	TAPA	COVER, CAP
11	V151000050	70180-72260	1	PROTECTOR	SHIELD
12	A427000090	20010-72221	1	TAPA DE BUJÍA	CAP, SPARK PLUG
13	V495001440	20000-72250	1	SELLO DE BUJÍA	SEAL, SPARK PLUG
14	15901010130	13000-13406	1	BUJÍA	PLUG, SPARK NGK BMR6A
15	9311503010	02403-03100	1	CHAVETA 3×10	KEY, WOODRUFF 3×10
16	A409000570	20024-71201	1	VOLANTE	FLYWHEEL
17	V265000140	20035-71220	1	TUERCA DE CIGÜEÑAL M8	NUT, CRANKSHAFT M8

* Denota artículo forma parte de una asamblea
** Denota artículo forma parte de un submontaje

* Denotes item is part of an assembly
** Denotes item is part of a sub-assembly

RECOIL STARTER

ARRANCADOR AUTORRETRÁCTIL

EFFECTIVE 06/28/13

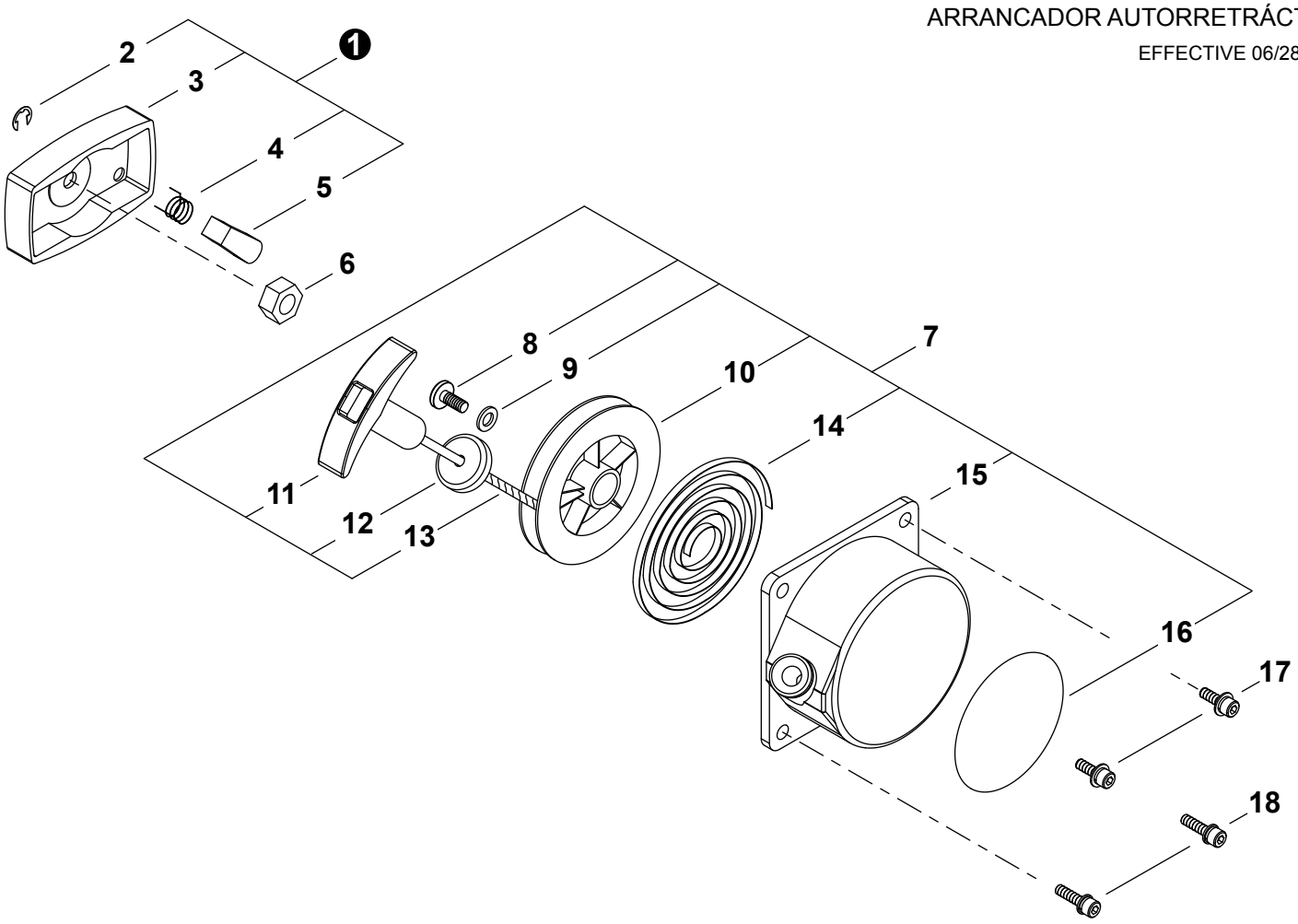

NO.	NEW P/N	SHINDAIWA P/N	QTY.	DESCRIPCIÓN	DESCRIPTION
1	A052000350	20024-75200	1	MONTAJE DE POLEA DEL ARRANCADOR	PULLEY ASSY, STARTER
2	V583000140	20024-75240	1	+RETENEDOR TIPO "E" 4	+E-RING 4
3	A520000130	20024-75210	1	+POLEA DEL ARRANCADOR	+PULLEY, STARTER
4	V452000520	20024-75230	1	+RESORTE DE RETORNO	+SPRING, RETURN
5	A514000080	20024-75220	1	+TRINQUETE	+PAWL, STARTER
6	V265000160	20035-43230	1	TUERCA	NUT
7	A051001660	70162-75101	1	MONTAJE DE ARRANCADOR AUTORRETRÁCTIL	STARTER ASSY, RECOIL
8	V253000560	20035-75170	1	+TORNILLO 5	+SCREW 5
9	V303000150	20024-75140	1	+ARANDELA	+WASHER
10	A506000230	20024-75120	1	+TAMBOR CUERDA	+REEL, ROPE
11	A511000130	20024-75190	1	+AGARRE DEL ARRANCADOR	+GRIP, STARTER
12	A522000030	20024-75180	1	+REDUCIDOR DE GOLPES	+DAMPER
13	A509000130	20024-75160	1	+CUERDA DEL ARRANCADOR	+ROPE, STARTER
14	A504000060	20024-75130	1	+RESORTE RECULAR	+SPRING, RECOIL
15	A500000780	70102-75111	1	+CAJA DE ARRANQUE	+CASE, STARTER
16	X504002510	19420-00026	1	+ETIQUETA DE IDENTIFICACÍON	+LABEL, TRADE
17	9111305016	N/A	2	PERNO	BOLT
18	V203000630	11022-05250	2	PERNO M5×25	BOLT M5×25

* Denota artículo forma parte de una asamblea
** Denota artículo forma parte de un submontaje

* Denotes item is part of an assembly
** Denotes item is part of a sub-assembly

FUEL SYSTEM S/N 5100001-9090444

SISTEMA DE COMBUSTIBLE N/S 5100001-9090444

EFFECTIVE 06/28/13

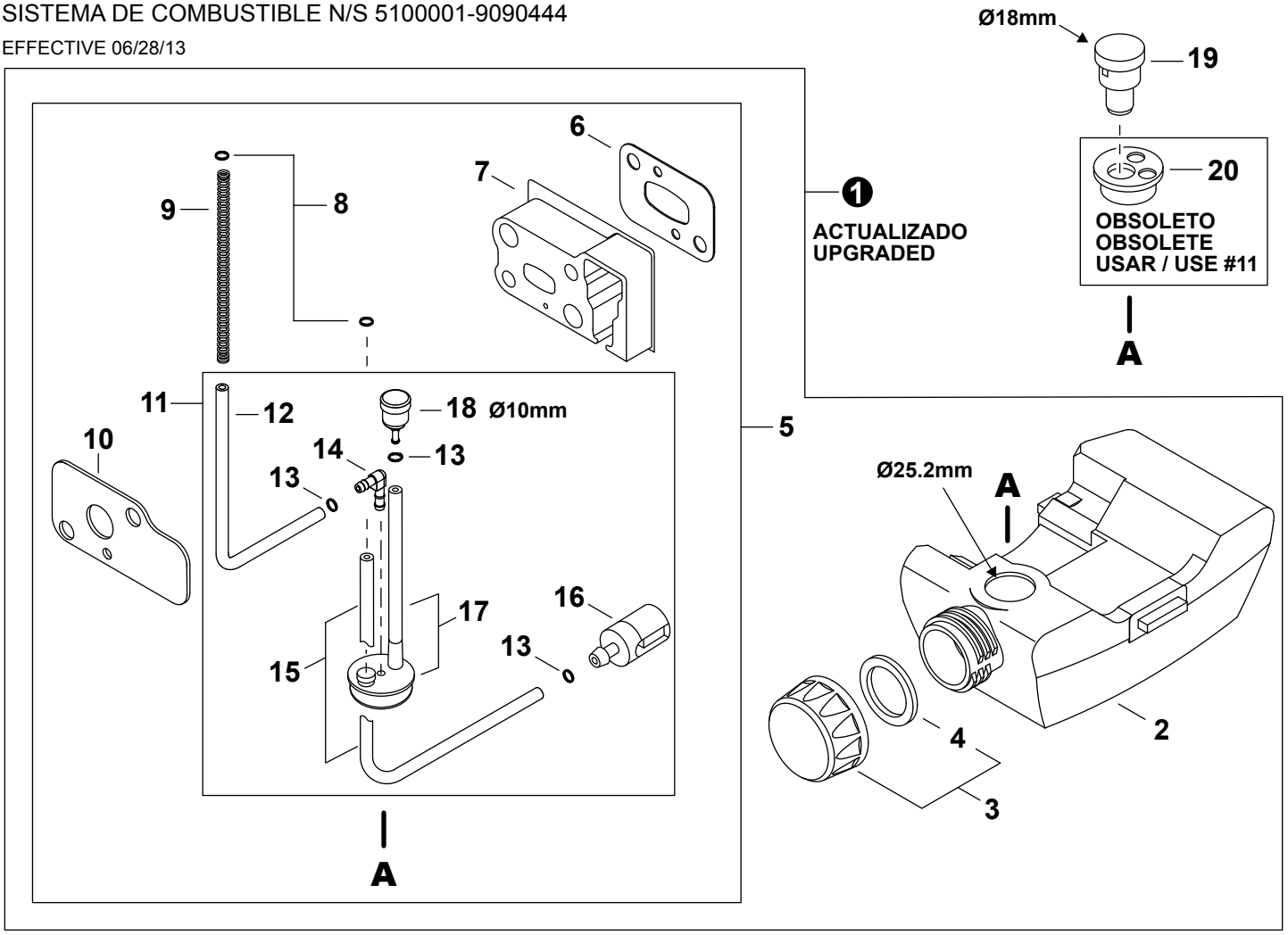

NO.	NEW P/N	SHINDAIWA P/N	QTY.	DESCRIPCIÓN	DESCRIPTION
1	80221	70170-85001	1	JUEGO DE TANQUE DE COMBUSTIBLE	TANK KIT, FUEL
2	A350001220	20024-85113	1	+TANQUE DE COMBUSTIBLE	+TANK, FUEL
3	A033000070	70043-85201	1	+MONTAJE DE TAPA DE COMBUSTIBLE	+CAP ASSY, FUEL
4	V107000010	20000-85221	1	++EMPAQUETADURA DEL TAPA DE COMBUSTIBLE	++GASKET, FUEL CAP
5	P021030540	70244-98010	1	+JUEGO DE TUBO COMBUSTIBLE CON EMPAQUETADURAS	+FUEL PIPE KIT W/GASKETS
6	V103000840	20024-12220	1	++EMPAQUETADURA DE ADMISIÓN	++GASKET, INTAKE
7	A200000590	70244-12210	1	++AISLADOR	++INSULATOR
8	V490000500	20020-85540	2	++SUJETADOR Ø6	++CLIP Ø6
9	V451000840	20019-83320	1	++RESORTE	++SPRING
10	V103000890	70244-83410	1	++EMPAQUETADURA DE CARBURADOR	++GASKET, CARBURETOR
11	P021039500	N/A	1	++JUEGO DE TUBO COMBUSTIBLE	++PIPE KIT, FUEL
12	V471002580	70170-83311	1	+++TUBO DE RETORNO	+++PIPE, FUEL RETURN
13	V490000500	20020-85540	3	+++SUJETADOR Ø6	+++CLIP Ø6
14	V186000270	20087-85340	1	+++CONECTOR DE TUBO	+++CONNECTOR, PIPE
15	V471002570	70170-85310	1	+++TUBO DE COMBUSTIBLE	+++PIPE, FUEL
16	13120519831	22115-85401	1	+++FILTRO DE COMBUSTIBLE	+++FILTER, FUEL
17	V470001810	70244-98030	1	+++OJAL DE COMBUSTIBLE	+++GROMMET, FUEL
18	A356000050	22197-33960	1	+++VÁLVULA DE RESPIRADERO	+++VENT ASSY
19	A039000010	20024-85008	1	VÁLVULA DE RESPIRADERO	VENT ASSY
20	P021039500	70170-85571	1	OJAL PARA TANQUE DE COMBUSTIBLE	GROMMET, FUEL TANK

* Denota artículo forma parte de una asamblea
** Denota artículo forma parte de un submontaje

* Denotes item is part of an assembly
** Denotes item is part of a sub-assembly

FUEL SYSTEM S/N 9090445-9099999, S/N 20005595-20030347

SISTEMA DE COMBUSTIBLE N/S 9090445-9099999, N/S 20005595-20030347

EFFECTIVE 06/28/13

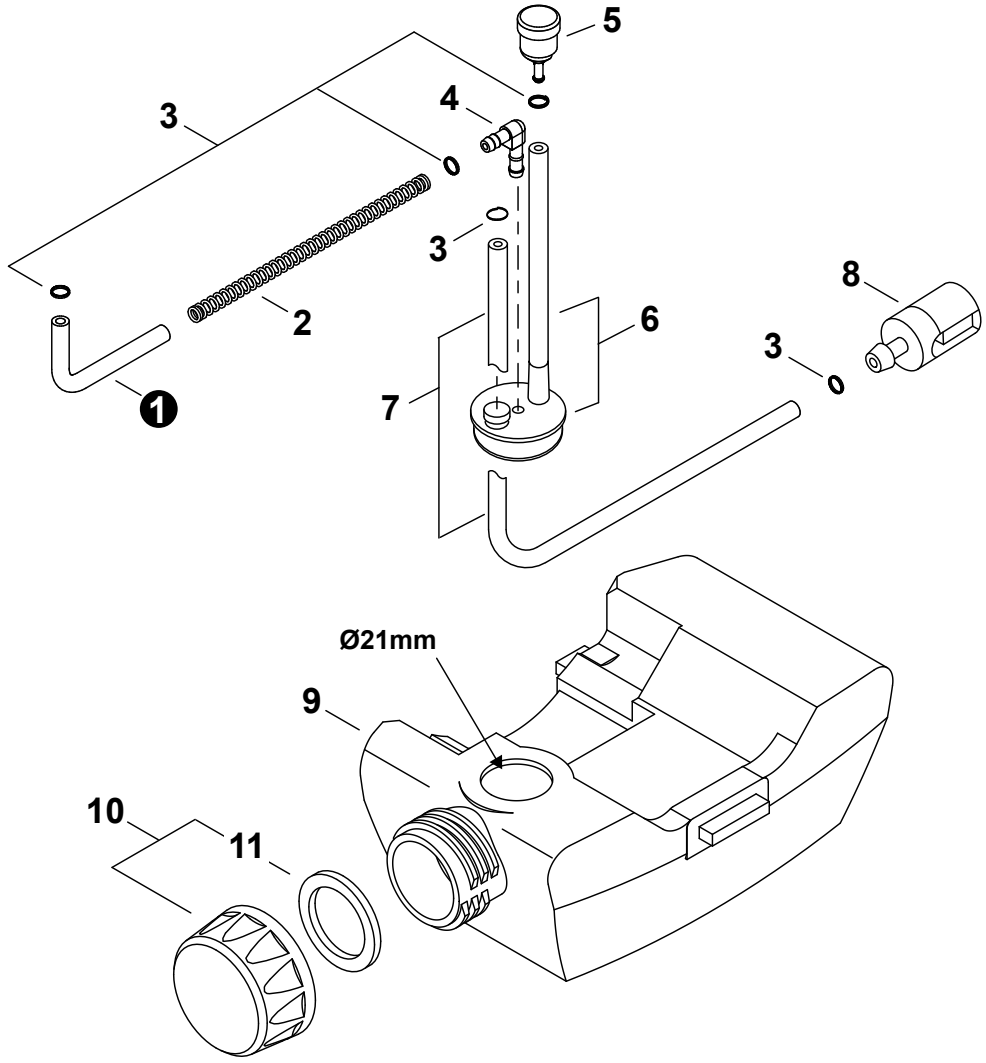

NO.	NEW P/N	SHINDAIWA P/N	QTY.	DESCRIPCIÓN	DESCRIPTION
1	V471002580	70170-83311	1	TUBO DE RETORNO	PIPE, FUEL RETURN
2	V451000840	20019-83320	1	RESORTE	SPRING
3	V490000500	20020-85540	5	SUJETADOR Ø6	CLIP Ø6
4	V186000270	20087-85340	1	CONECTOR DE TUBO	CONNECTOR, PIPE
5	A356000050	22197-33960	1	VÁLVULA DE RESPIRADERO	VENT ASSY
6	V470001140	20089-85350	1	OJAL	GROMMET
7	V471002570	70170-85310	1	TUBO DE COMBUSTIBLE	PIPE, FUEL
8	13120519831	22115-85401	1	FILTRO DE COMBUSTIBLE	FILTER, FUEL
9	A350001240	70244-85110	1	TANQUE DE COMBUSTIBLE	TANK, FUEL
10	A033000070	70043-85201	1	MONTAJE DE TAPA DE COMBUSTIBLE	CAP ASSY, FUEL
11	V107000010	20000-85221	1	+EMPAQUETADURA DEL TAPA DE COMBUSTIBLE	+GASKET, FUEL CAP

* Denota artículo forma parte de una asamblea
** Denota artículo forma parte de un submontaje

* Denotes item is part of an assembly
** Denotes item is part of a sub-assembly

FUEL TANK GUARD S/N 5100001-4023881

PROTECTOR DE TANQUE DE COMBUSTIBLE N/S 5100001-4023881

EFFECTIVE 06/28/13

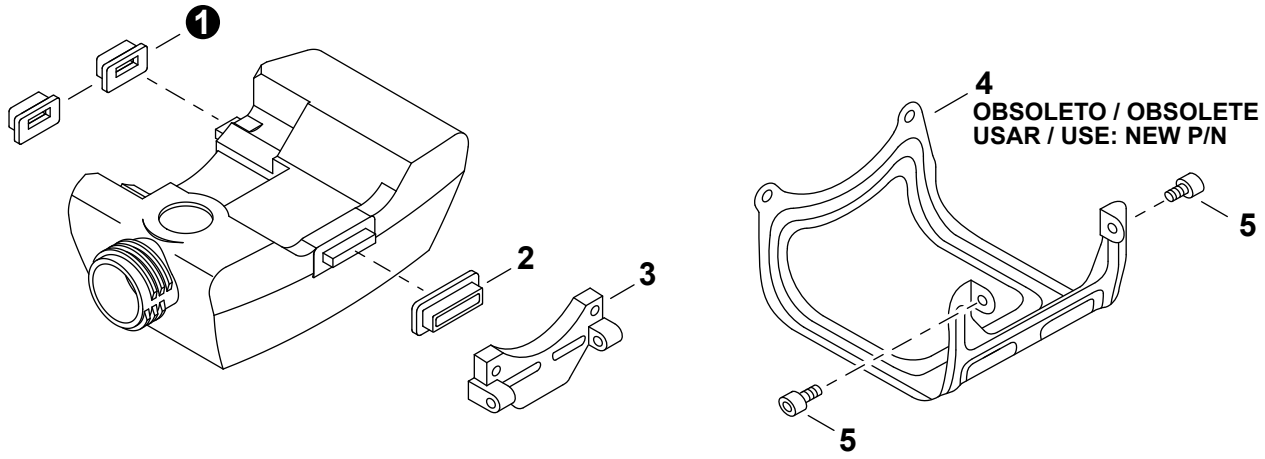

NO.	NEW P/N	SHINDAIWA P/N	QTY.	DESCRIPCIÓN	DESCRIPTION
1	V420002630	20024-86120	2	AMORTIGUADOR DEL TANQUE - DELANTERO	CUSHION, FUEL TANK - FRONT
2	V420002380	20024-86130	1	AMORTIGUADOR DEL TANQUE - TRASERA	CUSHION, FUEL TANK - REAR
3	A393000120	20024-86112	1	ABRAZADERA TANQUE DE COMBUSTIBLE	BRACKET, FUEL TANK
4	P021027190	70103-86130	1	PROTECTOR METÁLICO DEL TANQUE	GUARD, METAL FUEL TANK
5	V203000700	11022-05120	2	PERNO M5×12	BOLT M5×12

FUEL TANK GUARD S/N 4023882-9099999, S/N 20005595-20030347

PROTECTOR DE TANQUE DE COMBUSTIBLE N/S 4023882-9099999, N/S 20005595-20030347

EFFECTIVE 06/28/13

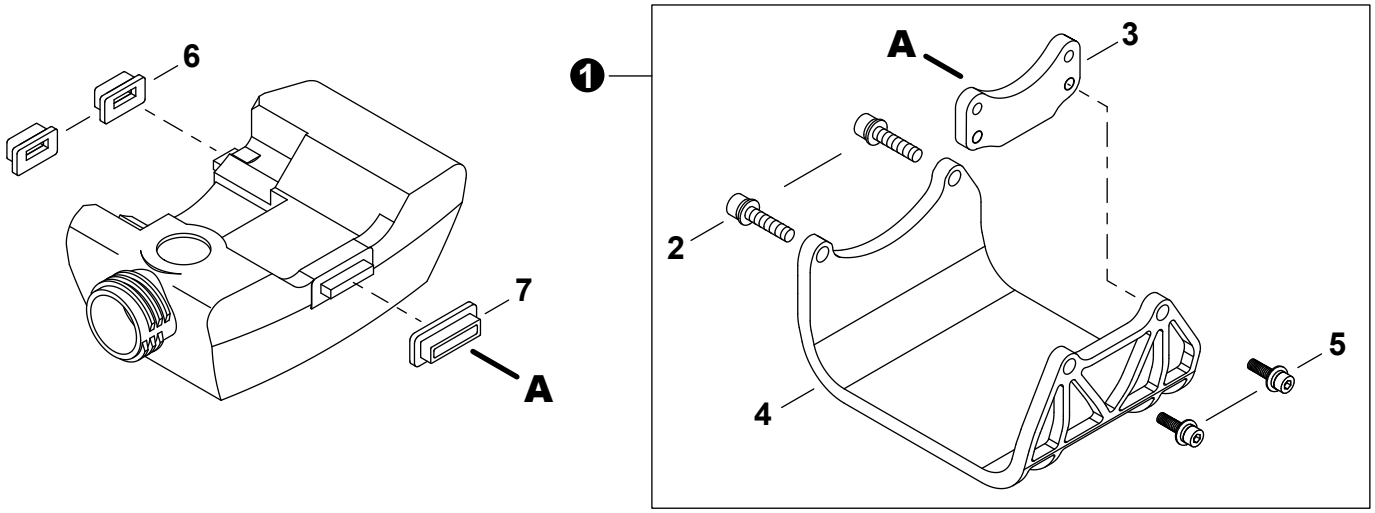

NO.	NEW P/N	SHINDAIWA P/N	QTY.	DESCRIPCIÓN	DESCRIPTION
1	P021027190	70103-86130	1	MONTAGE DE PROTECTOR DEL TANQUE - PLÁSTICO	TANK GUARD ASSY - PLASTIC
2	V203000581	11022-05300	2	+PERNO M5×30	+BOLT M5×30
3	A393000150	62074-85210	1	+ABRAZADERA TANQUE DE COMBUSTIBLE	+BRACKET, FUEL TANK
4	A175000150	62074-85310	1	+PROTECTOR, TANQUE DE COMBUSTIBLE	+GUARD, FUEL TANK
5	V203000351	11022-05200	2	+PERNO 5	+BOLT 5
6	V420002630	20024-86120	2	AMORTIGUADOR DEL TANQUE - DELANTERO	CUSHION, FUEL TANK - FRONT
7	V420002320	20024-86130	1	AMORTIGUADOR DEL TANQUE - TRASERA	CUSHION, FUEL TANK - REAR

* Denota artículo forma parte de una asamblea
** Denota artículo forma parte de un submontaje

* Denotes item is part of an assembly
** Denotes item is part of a sub-assembly

MAIN PIPE
TUBO PRINCIPAL
EFFECTIVE 06/28/13

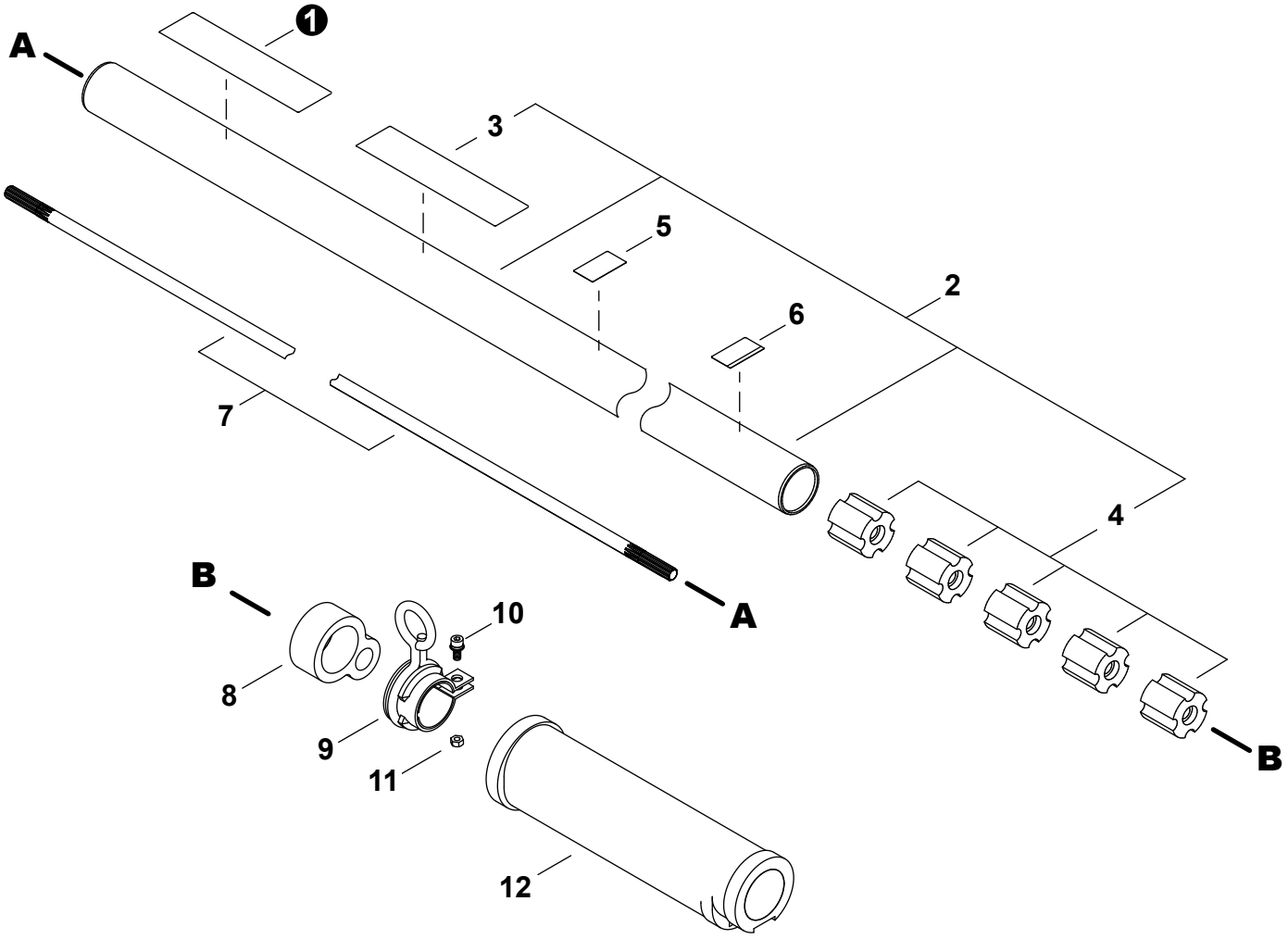

NO.	NEW P/N	SHINDAIWA P/N	QTY.	DESCRIPCIÓN	DESCRIPTION
1	X504002780	19420-00084	1	ETIQUETA shindaiwa PROFESSIONAL	LABEL, shindaiwa PROFESSIONAL
2	P021042630	N/A	1	MONTAJE DE TUBO PRINCIPAL	PIPE ASSY, MAIN
3	X505005890	N/A	1	+ETIQUETA DE PRECAUCIÓN	+LABEL, CAUTION (BLADE CAPABLE)
4	C501000040	22024-12120	5	+BUJE	+BUSHING
5	X505002850	19401-00269	1	ETIQUETA DE MANGO	LABEL, HANDLE
6	X505002860	72005-12140	1	ETIQUETA - ALINEACIÓN	LABEL - ALIGNMENT
7	C504000620	22000-12413	1	EJE CENTRAL	MAINSHAFT
8	C487000230	72444-12190	1	SUJETADOR DE CABLE	HOLDER, CABLE
9	C063000010	22009-12210	1	COLGADOR GIRATORIO	HANGER, SWIVEL
10	V203000701	11022-05120	1	PERNO 5	BOLT 5
11	90050000005	01500-05041	1	TUERCA 5	NUT 5
12	C412000360	22026-12130	1	AGARRE	GRIP

* Denota artículo forma parte de una asamblea
** Denota artículo forma parte de un submontaje

* Denotes item is part of an assembly
** Denotes item is part of a sub-assembly

GEAR CASE S/N 5100001-9099999, S/N 20005595-20029541

CAJA DE ENGRANAJES N/S 5100001-9099999,
N/S 20005595-20029541

EFFECTIVE 06/28/13

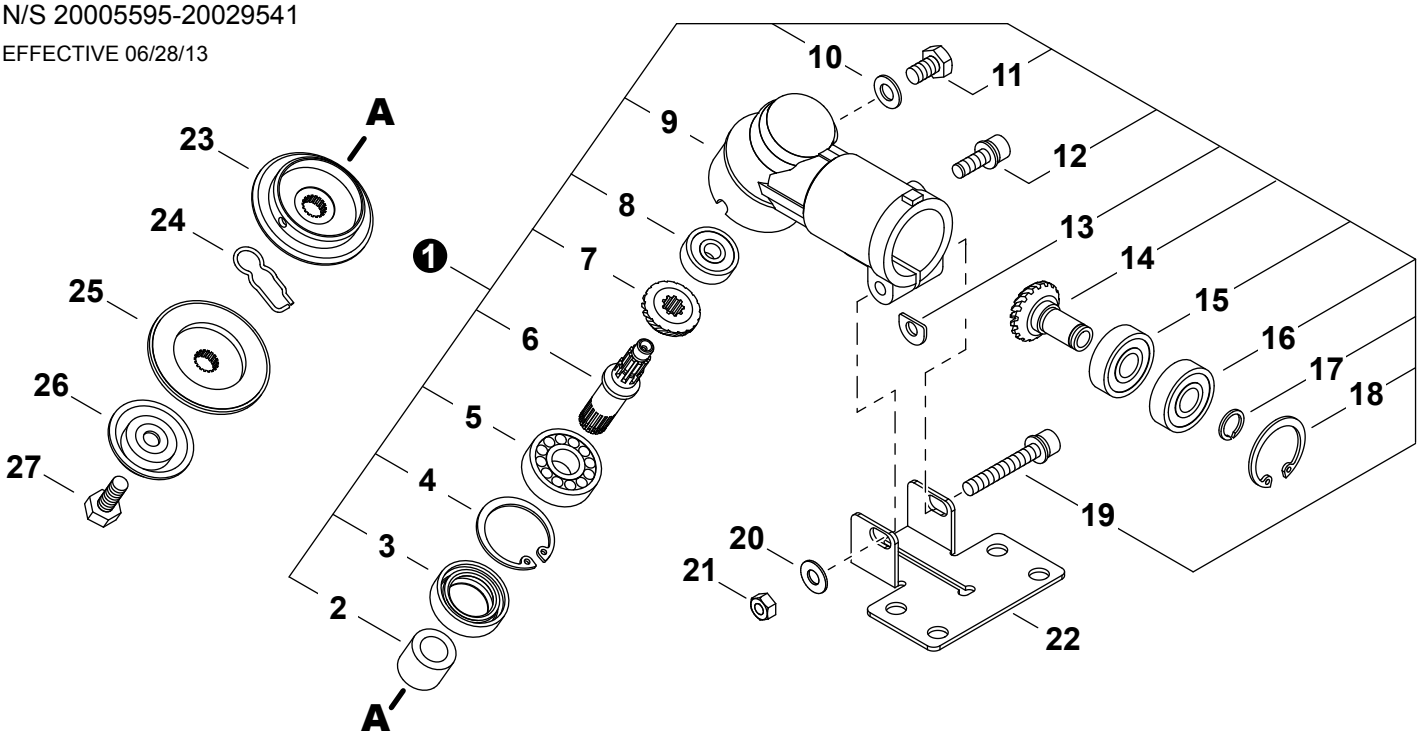

NO.	NEW P/N	SHINDAIWA P/N	QTY.	DESCRIPCIÓN	DESCRIPTION
1	C051000480	63000-63020	1	MONTAJE DE CAJA DE ENGRANAJES	GEAR CASE ASSY
2	V356000500	22000-13230	1	+ESPACIADOR	+SPACER
3	V510000000	22024-13121	1	+SELLO DE ACEITE	+SEAL, OIL
4	9242432000	02432-32120	1	+ANILLO RETENEDOR Ø32	+RING, SNAP Ø32
5	90081006201	02000-06201	1	+COJINETE DE BALINES 6201	+BEARING, BALL 6201
6	C534000570	72435-13210	1	+EJE DE ENGRANAJE	+SHAFT, GEAR
7	V651000450	22024-13220	1	+ENGRANAJE CÓNICO	+GEAR, BEVEL
8	9402840609	02046-00609	1	+COJINETE DE BALINES	+BEARING, BALL
9	C531000580	22024-13112	1	+CAJA DE ENGRANAJES	+CASE, GEAR
10	V307000230	22015-13420	1	+ARANDELA	+WASHER
11	V206000250	22015-13410	1	+PERNO M6×10	+BOLT M6×10
12	V203000590	11022-05160	1	+PERNO M5×16	+BOLT M5×16
13	V340000280	22011-13450	1	+ARANDELA D	+D-WASHER
14	V651000460	22024-13391	1	+ENGRANAGE PIÑON	+GEAR, PINION
15	90085506901	02000-06901	1	+COJINETE DE BALINES 6901	+BEARING, BALL 6901
16	90085906901	02002-06901	1	+COJINETE DE BALINES 6901ZZ	+BEARING, BALL 6901ZZ
17	V583000170	20000-31140	1	+ANILLO RETENEDOR Ø12	+RING, SNAP Ø12
18	9242424000	02432-24120	1	+ANILLO RETENEDOR Ø24	+RING, SNAP Ø24
19	V204000450	11022-06400	1	+PERNO M6×40	+BOLT M6×40
20	90060300006	01613-06100	1	ARANDELA 6	WASHER 6
21	90050000006	01500-06051	1	TUERCA HEXAGONAL 6M	NUT, HEX M6
22	C551000140	72441-16130	1	PLACA DE MONTAJE DE PROTECTOR	PLATE, SHIELD MOUNTING
23	C535000640	22024-13912	1	SOPORTE (A)	HOLDER (A)
24	V641000150	22000-13530	1	RETÉN DE SEGURIDAD	CLIP, SAFETY
25	C535000650	63000-63170	1	SOPORTE (B)	HOLDER (B)
26	C535000630	22024-13291	1	PROTECTOR DE PERNO	GUARD, BOLT
27	V205000480	22000-13512	1	PERNO 8	BOLT 8

* Denota artículo forma parte de una asamblea
** Denota artículo forma parte de un submontaje

* Denotes item is part of an assembly
** Denotes item is part of a sub-assembly

GEAR CASE S/N 20029542-20030347

CAJA DE ENGRANAJES
N/S 20029542-20030347

EFFECTIVE 06/28/13

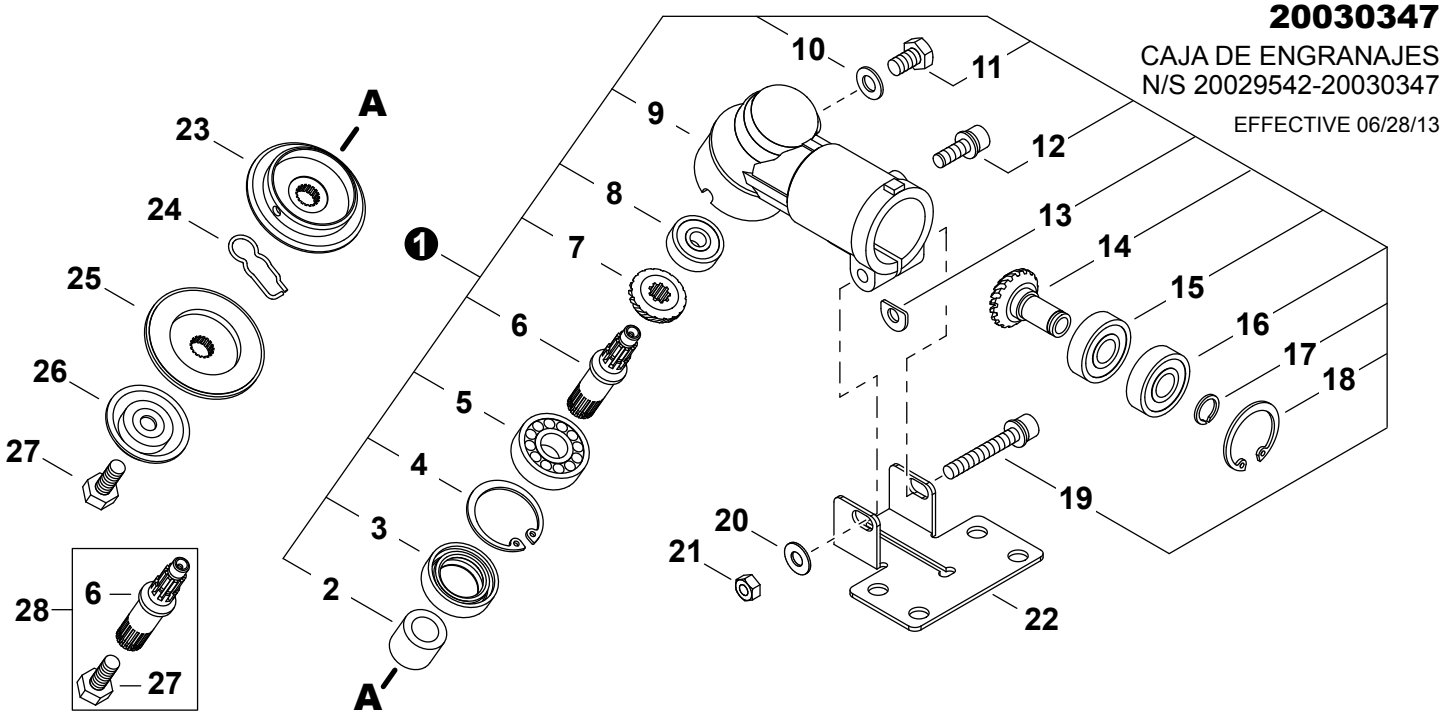

NO.	NEW P/N	SHINDAIWA P/N	QTY.	DESCRIPCIÓN	DESCRIPTION
1	P021039240	N/A	1	MONTAJE DE CAJA DE ENGRANAJES	GEAR CASE ASSY
2	V356000500	22000-13230	1	+ESPACIADOR	+SPACER
3	V510000000	22024-13121	1	+SELLO DE ACEITE	+SEAL, OIL
4	9242432000	02432-32120	1	+ANILLO RETENEDOR Ø32	+RING, SNAP Ø32
5	90081006201	02000-06201	1	+COJINETE DE BALINES 6201	+BEARING, BALL 6201
6	C534000900	N/A	1	+EJE DE ENGRANAJE	+SHAFT, GEAR
7	V651000450	22024-13220	1	+ENGRANAJE CÓNICO	+GEAR, BEVEL
8	9402840609	02046-00609	1	+COJINETE DE BALINES	+BEARING, BALL
9	C531000580	22024-13112	1	+CAJA DE ENGRANAJES	+CASE, GEAR
10	V307000230	22015-13420	1	+ARANDELA	+WASHER
11	V206000250	22015-13410	1	+PERNO M6×10	+BOLT M6×10
12	V203000590	11022-05160	1	+PERNO M5×16	+BOLT M5×16
13	V340000280	22011-13450	1	+ARANDELA D	+D-WASHER
14	V651000460	22024-13391	1	+ENGRANAGE PIÑON	+GEAR, PINION
15	90085506901	02000-06901	1	+COJINETE DE BALINES 6901	+BEARING, BALL 6901
16	90085906901	02002-06901	1	+COJINETE DE BALINES 6901ZZ	+BEARING, BALL 6901ZZ
17	V583000170	20000-31140	1	+ANILLO RETENEDOR Ø12	+RING, SNAP Ø12
18	9242424000	02432-24120	1	+ANILLO RETENEDOR Ø24	+RING, SNAP Ø24
19	V204000450	11022-06400	1	+PERNO M6×40	+BOLT M6×40
20	90060300006	01613-06100	1	ARANDELA 6	WASHER 6
21	90050000006	01500-06051	1	TUERCA HEXAGONAL 6M	NUT, HEX M6
22	C551000140	72441-16130	1	PLACA DE MONTAJE DE PROTECTOR	PLATE, SHIELD MOUNTING
23	C535000640	22024-13912	1	SOPORTE (A)	HOLDER (A)
24	V641000150	22000-13530	1	RETÉN DE SEGURIDAD	CLIP, SAFETY
25	C535000650	63000-63170	1	SOPORTE (B)	HOLDER (B)
26	C535000630	22024-13291	1	PROTECTOR DE PERNO	GUARD, BOLT
27	V205001070	N/A	1	PERNO 8	BOLT 8
28	P021039350	N/A	1	JUEGO DE EJE DE ENGRANAJE	GEAR SHAFT SET

* Denota artículo forma parte de una asamblea
** Denota artículo forma parte de un submontaje

* Denotes item is part of an assembly
** Denotes item is part of a sub-assembly

HANDLE

MANGO

EFFECTIVE 06/28/13

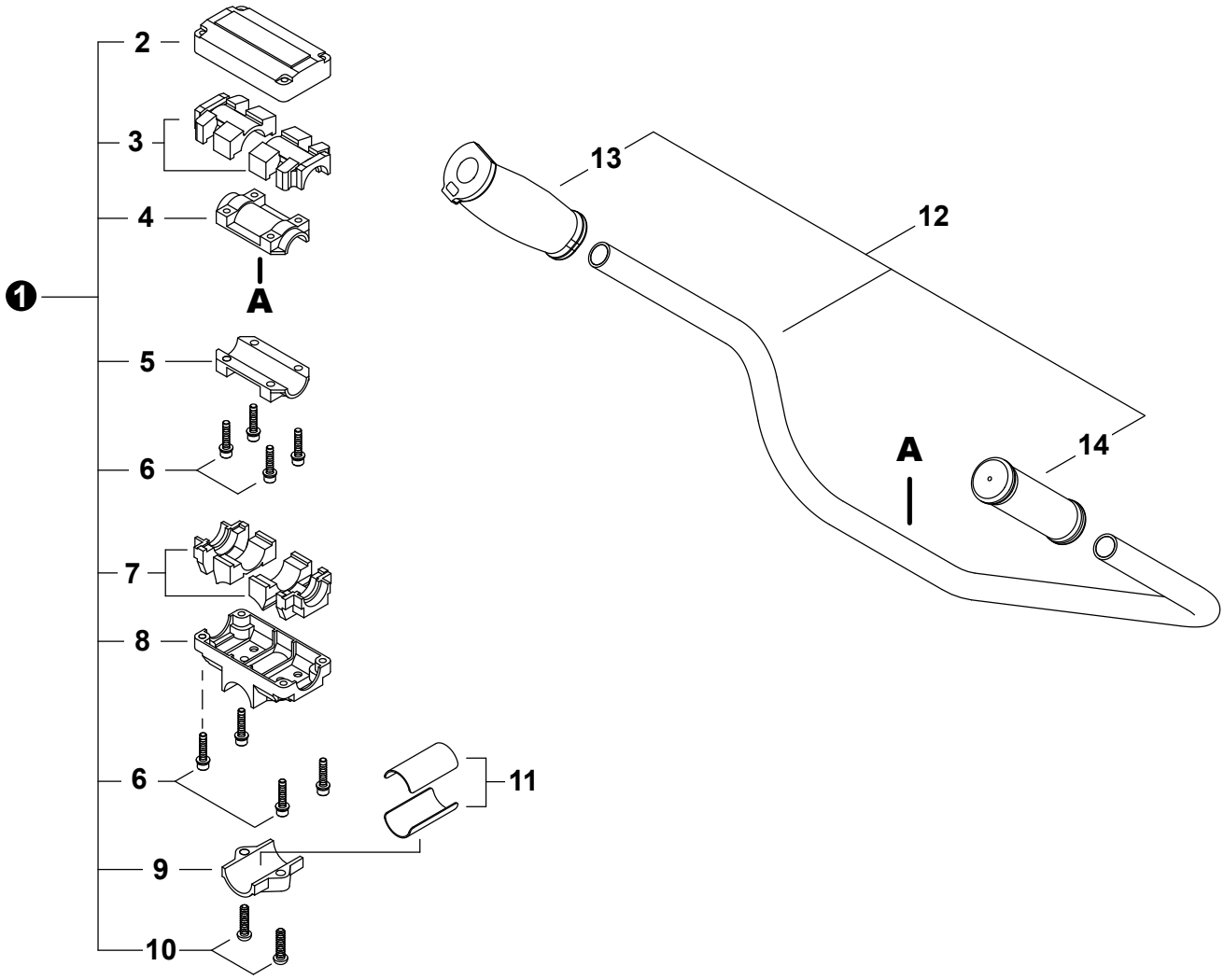

NO.	NEW P/N	SHINDAIWA P/N	QTY.	DESCRIPCIÓN	DESCRIPTION
1	P021031460	72017-14100	1	MONTAJE DE ABRAZADERA MANGO	BRACKET ASSY, HANDLE
2	C423000740	72017-14130	1	+ABRAZADERA SUPERIOR	+CLAMP, UPPER
3	V420002470	22015-14170	2	+AMORTIGUADOR SUPERIOR	+CUSHION, UPPER
4	C423000770	22015-14150	1	+ABRAZADERA SUPERIOR	+CLAMP, UPPER
5	C423000760	22015-14140	1	+ABRAZADERA INFERIOR	+CLAMP, LOWER
6	V203000630	11022-05250	8	+PERNO M5×25	+BOLT M5×25
7	V420002460	22015-14160	2	+AMORTIGUADOR INFERIOR	+CUSHION, LOWER
8	C423000700	72017-14110	1	+SOPORTE, MANGO Ø28	+BRACKET, HANDLE Ø28
9	C423000720	72017-14120	1	+ABRAZADERA INFERIOR	+CLAMP, LOWER Ø28
10	9114206025	11210-06250	2	+TORNILLO M6×25	+SCREW M6×25
11	C511000110	72445-14190	2	ESPACIADOR	SPACER
12	C080000020	72422-14200	1	MONTAJE DE MANGO	HANDLE ASSY
13	C403000330	72450-14220	1	+AGARRE DERECHO	+GRIP, RIGHT
14	C412000490	22011-14320	1	+AGARRE IZQUIERDO	+GRIP, LEFT

* Denota artículo forma parte de una asamblea
** Denota artículo forma parte de un submontaje

* Denotes item is part of an assembly
** Denotes item is part of a sub-assembly

THROTTLE CONTROL

CONTROL DEL ACELERADOR

EFFECTIVE 06/28/13

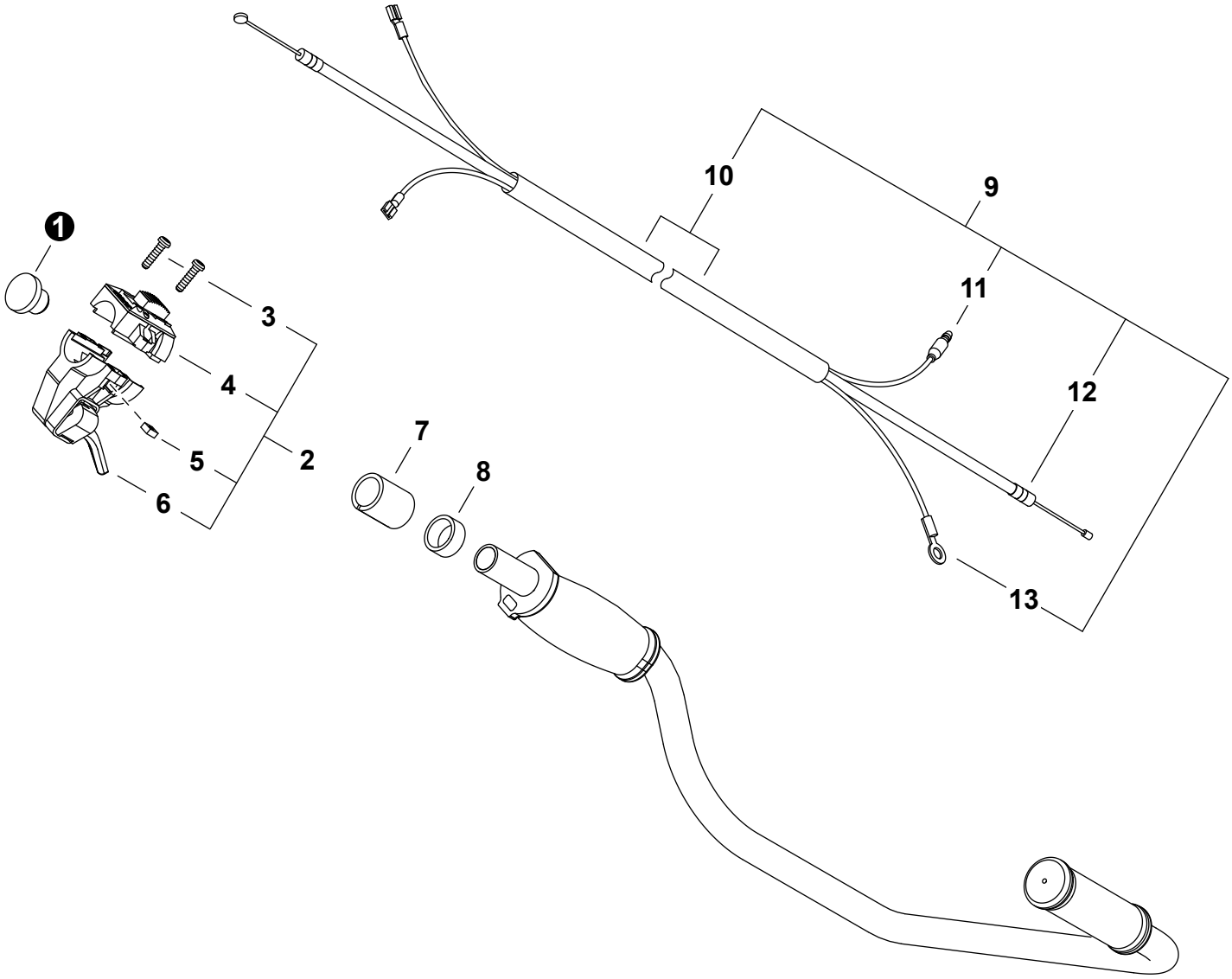

NO.	NEW P/N	SHINDAIWA P/N	QTY.	DESCRIPCIÓN	DESCRIPTION
1	V162000370	72450-14440	1	TAPÓN	PLUG
2	**C044000640**	**72450-14300**	**1**	**MONTAJE DE CONTROL DEL ACELERADOR**	**THROTTLE CONTROL ASSY**
3	9157905020	11203-05200	2	+TORNILLO	+SCREW
4	A045000290	72435-12820	1	+INTERRUPTOR DE ENCENDIDO-APAGADO	+SWITCH, ON-OFF
5	P022022010	72435-12950	2	+TUERCA	+NUT
6	C044001340	72435-12710	1	+CONTROL DEL ACELERADOR	+CONTROL, THROTTLE
7	V361000290	72450-14431	1	COLLAR	COLLAR
8	V495001390	72450-14450	1	ANILLO	RING
9	**V043000420**	**70105-83100**	**1**	**MONTAJE DE CABLE DEL ACELERADOR**	**CABLE ASSY, THROTTLE**
10	V475004680	70105-83140	1	+TUBO	+TUBE
11	V485001520	70105-83120	1	+CABLE CONDUCTOR - ROJO	+LEAD - RED
12	V430002790	20026-83111	1	+CABLE DEL ACELERADOR	+CABLE, THROTTLE
13	V485001530	70105-83130	1	+CABLE CONDUCTOR - NEGRO	+LEAD - BLACK

* Denota artículo forma parte de una asamblea
** Denota artículo forma parte de un submontaje

* Denotes item is part of an assembly
** Denotes item is part of a sub-assembly

DEBRIS SHIELD S/N 5100001-5050000

PROTECTOR CONTRA RESIDUOS N/S 5100001-5050000

EFFECTIVE 06/28/13

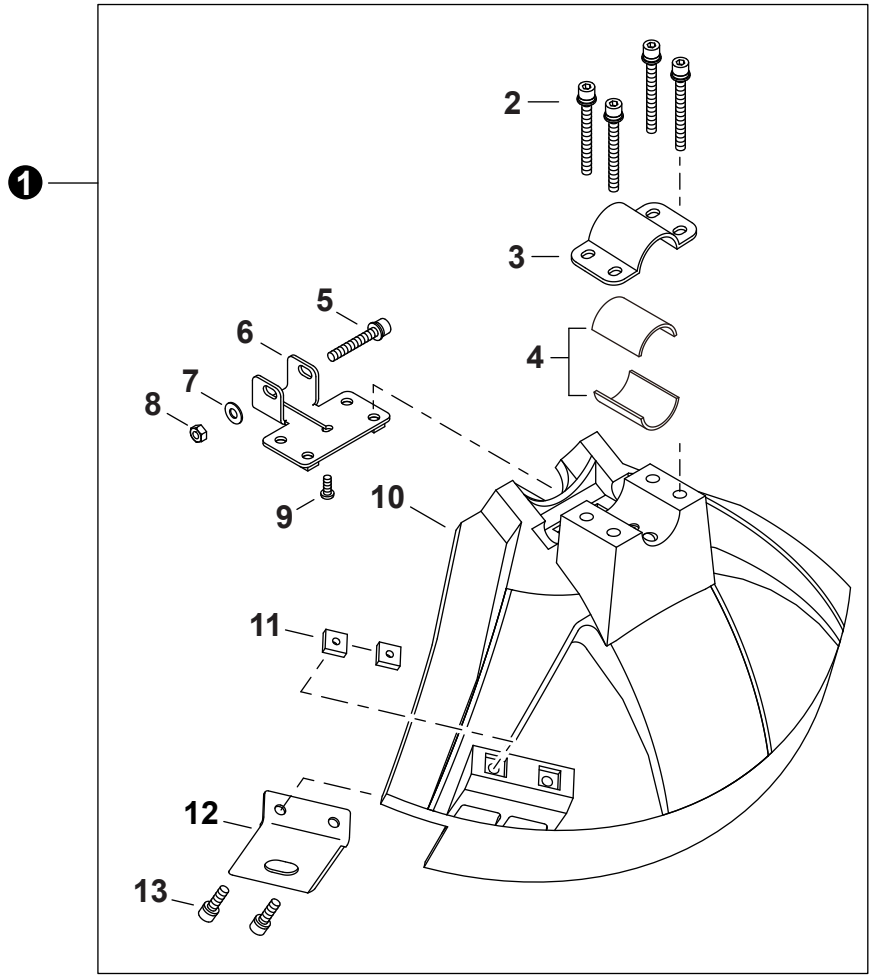

NO.	NEW P/N	SHINDAIWA P/N	QTY.	DESCRIPCIÓN	DESCRIPTION
1	P021032700	72441-16003		MONTAJE DE PROTECTOR CONTRA RESIDUOS	DEBRIS SHIELD ASSY
2	V203000610	11022-05450	4	+PERNO M5×45	+BOLT M5×45
3	C551000060	72480-16210	1	+ABRAZADERA SUPERIOR	+CLAMP, UPPER
4	V363000160	72441-16220	2	+ESPACIADOR 26	+SPACER 26
5	V204000450	11022-06400	1	+PERNO M6×40	+BOLT M6×40
6	C551000140	72441-16130	1	+PLACA DE MONTAJE DE PROTECTOR	+PLATE, SHIELD MOUNTING
7	90060300006	01613-06100	1	+ARANDELA 6	+WASHER 6
8	90050000006	01500-06051	1	+TUERCA HEXAGONAL 6M	+NUT, HEX M6
9	V252000240	11202-40100	1	+TORNILLO	+SCREW HILO 4×10
10	C550000390	72480-16113	1	+PROTECTOR CONTRA RESIDUOS	+SHIELD, DEBRIS
11	V263000130	22420-16120	2	+TUERCA M5	+NUT M5
12	C554000040	72480-16121	1	+CUCHILLA	+CUTTER
13	V203000720	11020-05160	2	+PERNO M5×16	+BOLT M5×16

* Denota artículo forma parte de una asamblea
** Denota artículo forma parte de un submontaje

* Denotes item is part of an assembly
** Denotes item is part of a sub-assembly

DEBRIS SHIELD S/N 5050001-9099999, S/N 20005595-20030347

PROTECTOR CONTRA RESIDUOS N/S 5050001-9099999, N/S 20005595-20030347

EFFECTIVE 06/28/13

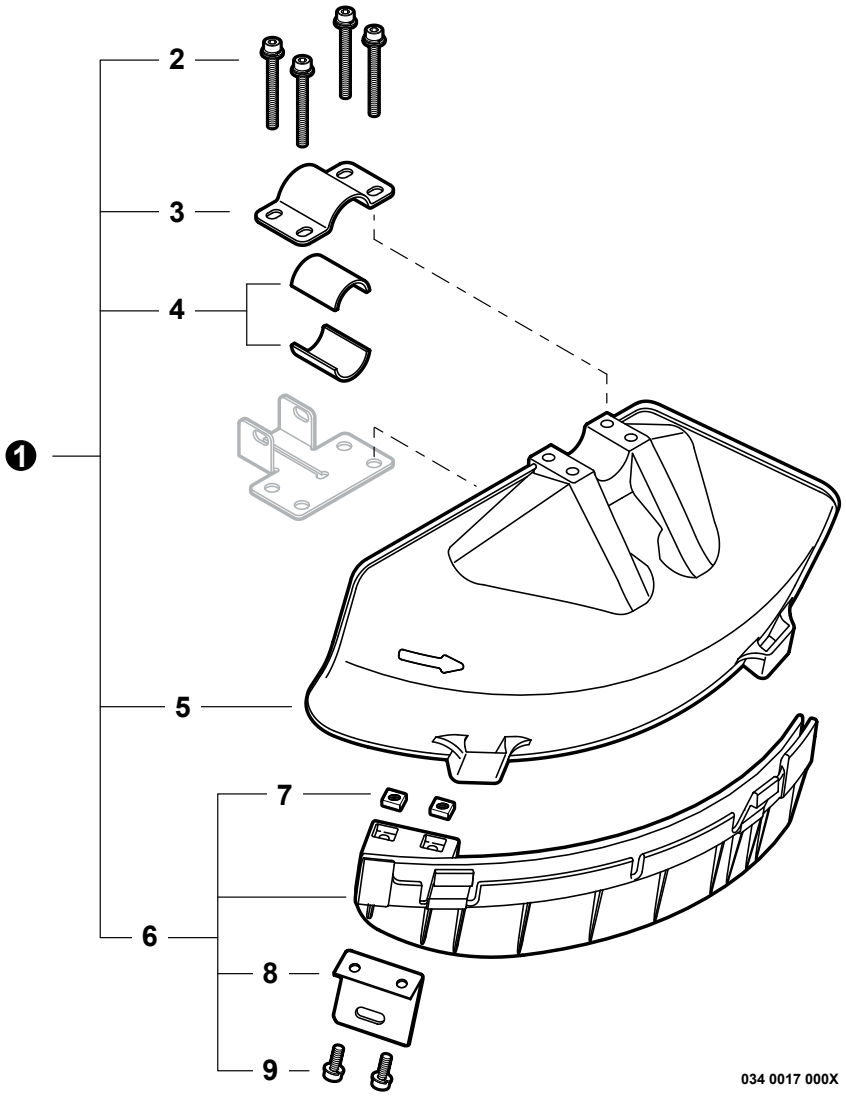

NO.	NEW P/N	SHINDAIWA P/N	QTY.	DESCRIPCIÓN	DESCRIPTION
1	P021028900	64000-66311	1	JUEGO DE PROTECTOR CONTRA RESIDUOS	DEBRIS SHIELD KIT
2	V203000610	11022-05450	4	+PERNO M5×45	+BOLT M5×45
3	C551000060	72480-16210	1	+ABRAZADERA SUPERIOR	+CLAMP, UPPER
4	V363000160	72441-16220	2	+ESPACIADOR 26	+SPACER 26
5	C550000430	62903-66111	1	+PROTECTOR CONTRA RESIDUOS PLÁSTICO	+SHIELD, DEBRIS PLASTIC
6	P021028450	62903-66332	1	+MONTAJE DE EXTENSIÓN DE PROTECTOR CONTRA RESIDUOS	+DEBRIS SHIELD EXTENSION ASSY
7	V263000130	22420-16120	2	++TUERCA M5	++NUT M5
8	C554000040	72480-16121	1	++CUCHILLA	++CUTTER
9	V203000720	11020-05160	2	++PERNO M5×16	++BOLT M5×16

* Denota artículo forma parte de una asamblea
** Denota artículo forma parte de un submontaje

* Denotes item is part of an assembly
** Denotes item is part of a sub-assembly

CARBURETOR S/N 5100001-0101216

CARBURADOR N/S 5100001-0101216

EFFECTIVE 06/28/13

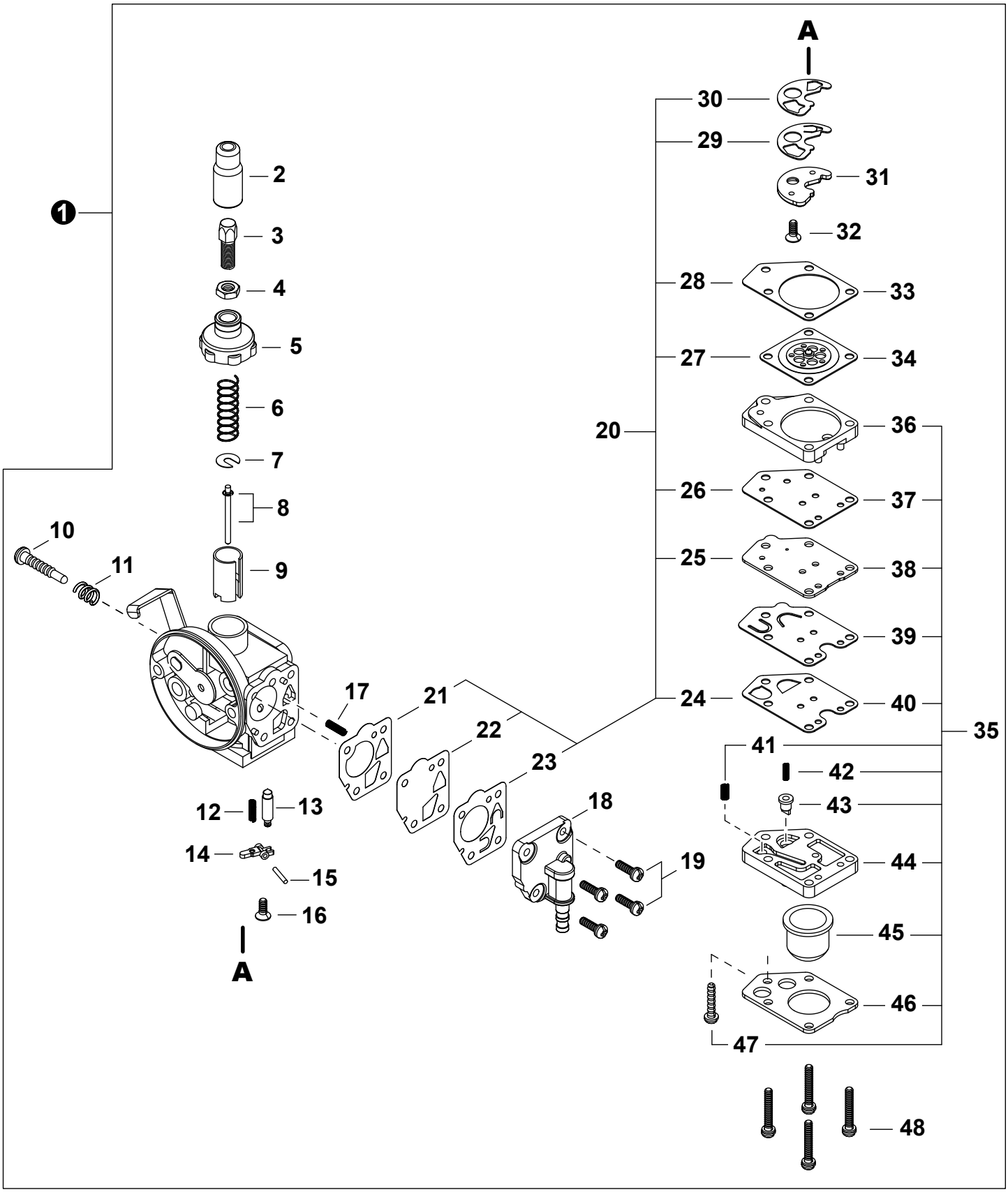

CARBURETOR S/N 5100001-0101216

CARBURADOR N/S 5100001-0101216

EFFECTIVE 06/28/13

NO.	NEW P/N	SHINDAIWA P/N	QTY.	DESCRIPCIÓN	DESCRIPTION
1	**A021002360**	**70170-81020**	**1**	**CARBURADOR - DPV10W-18B**	**CARBURETOR - DPV10W-18B**
2	12417411120	72920-81130	1	+OJAL	+GROMMET
3	12415813411	72920-81140	1	+AJUSTADOR DE CABLE	+ADJUSTER, CABLE
4	12411105810	20000-81260	1	+CONTRATUERCA	+NUT, LOCK
5	12411346630	72920-81120	1	+TAPA DE CARBURADOR	+CAP, CARBURETOR
6	P004000440	20011-81140	1	+RESORTE	+SPRING
7	12411505530	20000-81150	1	+ARANDELA	+WASHER, SPRING SUPPORT
8	P004002920	70170-81170	1	+AGUJA DE REGULACION	+NEEDLE, JET
9	P004002930	70170-81180	1	+VÁLVULA DEL ACELERADOR	+VALVE, THROTTLE
10	12415905530	20000-81310	1	+TORNILLO PARA AJUSTAR EL RALENTI	+SCREW, IDLE ADJUST
11	12416011120	72920-81820	1	+RESORTE	+SPRING
12	12433112710	20087-81480	1	+RESORTE DE TENSIÓN	+SPRING, TENSION
13	P004000930	20000-81441	1	+VÁLVULA REGULADORA	+VALVE, INLET NEEDLE
14	12432121330	20019-81450	1	+PALANCA DE MEDICIÓN	+LEVER, METERING
15	12433221330	20011-81460	1	+PASADOR DE PALANCA DE MEDICIÓN	+PIN, METERING LEVER
16	P004001350	20011-81470	1	+TORNILLO M3×8	+SCREW M3×8
17	12436721330	20011-81680	1	+RESORTE ESPIRAL	+SPRING, COIL
18	P004003230	20087-81640	1	+CUERPO DE BOMBA	+PUMP BODY
19	P004001030	20000-81650	4	+TORNILLO	+SCREW
20	**P050009190**	**70244-98050**	**1**	**+JUEGO DE EMPAQUETADURA / DIAFRAGMAS**	**+GASKET / DIAPHRAGM KIT**
21	12436321330	20011-81630	1	++EMPAQUETADURA DIAFRAGMA	++GASKET, DIAPHRAGM
22	P004001430	20011-81621	1	++DIAFRAGMA DE MEDICIÓN	++DIAPHRAGM, METERING
23	P004002550	20087-81660	1	++VÁLVULA DE BOMBA	++VALVE, PUMP
24	P004002530	20087-81571	1	++VÁLVULA DE RETENCIÓN	++VALVE, CHECK
25	12435949930	20087-81540	1	++EMPAQUETADURA	++GASKET
26	P004002600	20087-81890	1	++EMPAQUETADURA	++GASKET
27	12434149930	20087-81520	1	++DIAFRAGMA DE MEDICIÓN	++DIAPHRAGM, METERING
28	12435849930	20087-81510	1	++EMPAQUETADURA DIAFRAGMA DE MEDICIÓN	++GASKET, METERING DIAPHRAGM
29	P004002500	20087-81411	1	++VÁLVULA DE RETENCIÓN	++VALVE, CHECK
30	P004002510	20087-81420	1	++EMPAQUE	++PACKING
31	12434512710	20087-81430	1	+PLACA	+PLATE
32	P004001350	20011-81470	1	+TORNILLO M3×8	+SCREW M3×8
33	12435849930	20087-81510	1	+EMPAQUETADURA DIAFRAGMA DE MEDICIÓN	+GASKET, METERING DIAPHRAGM
34	12434149930	20087-81520	1	+DIAFRAGMA DE MEDICIÓN	+DIAPHRAGM, METERING
35	**P004002520**	**20087-81531**	**1**	**+JUEGO DE BOMBA DE PURGA**	**+PURGE PUMP KIT**
36	12437949930	20087-81550	1	++CUERPO DE PURGA	++BODY, PURGE
37	P004002600	20087-81890	1	++EMPAQUETADURA	++GASKET
38	12435949930	20087-81540	1	++EMPAQUETADURA	++GASKET
39	12436049930	20087-81560	1	++PLACA DE BOMBA	++PLATE, PUMP
40	P004002530	20087-81571	1	++VÁLVULA DE RETENCIÓN	++VALVE, CHECK
41	12435550130	20087-81870	1	++RESORTE	++SPRING
42	P004002580	20087-81851	1	++RESORTE	++SPRING
43	P004002590	20087-81861	1	++VÁLVULA DE RETENCIÓN	++VALVE, CHECK
44	P004002570	20087-81811	1	++MONTAJE DE CUERPO DE PURGA	++BODY ASSY, PURGE
45	12438012710	20087-81820	1	++BULBO DE PURGA	++BULB, PURGE
46	12434249930	20087-81830	1	++SUJETADOR DE BULBO DE PURGA	++RETAINER, PURGE BULB
47	12431049930	20087-81840	1	++TORNILLO	++SCREW
48	90024103020	20087-81880	4	+TORNILLO 3×20	+SCREW 3×20

* Denota artículo forma parte de una asamblea
** Denota artículo forma parte de un submontaje

* Denotes item is part of an assembly
** Denotes item is part of a sub-assembly

CARBURETOR S/N 0101217-9099999, S/N 20005595-20030347

CARBURADOR N/S 0101217-9099999, N/S 20005595-20030347

EFFECTIVE 06/28/13

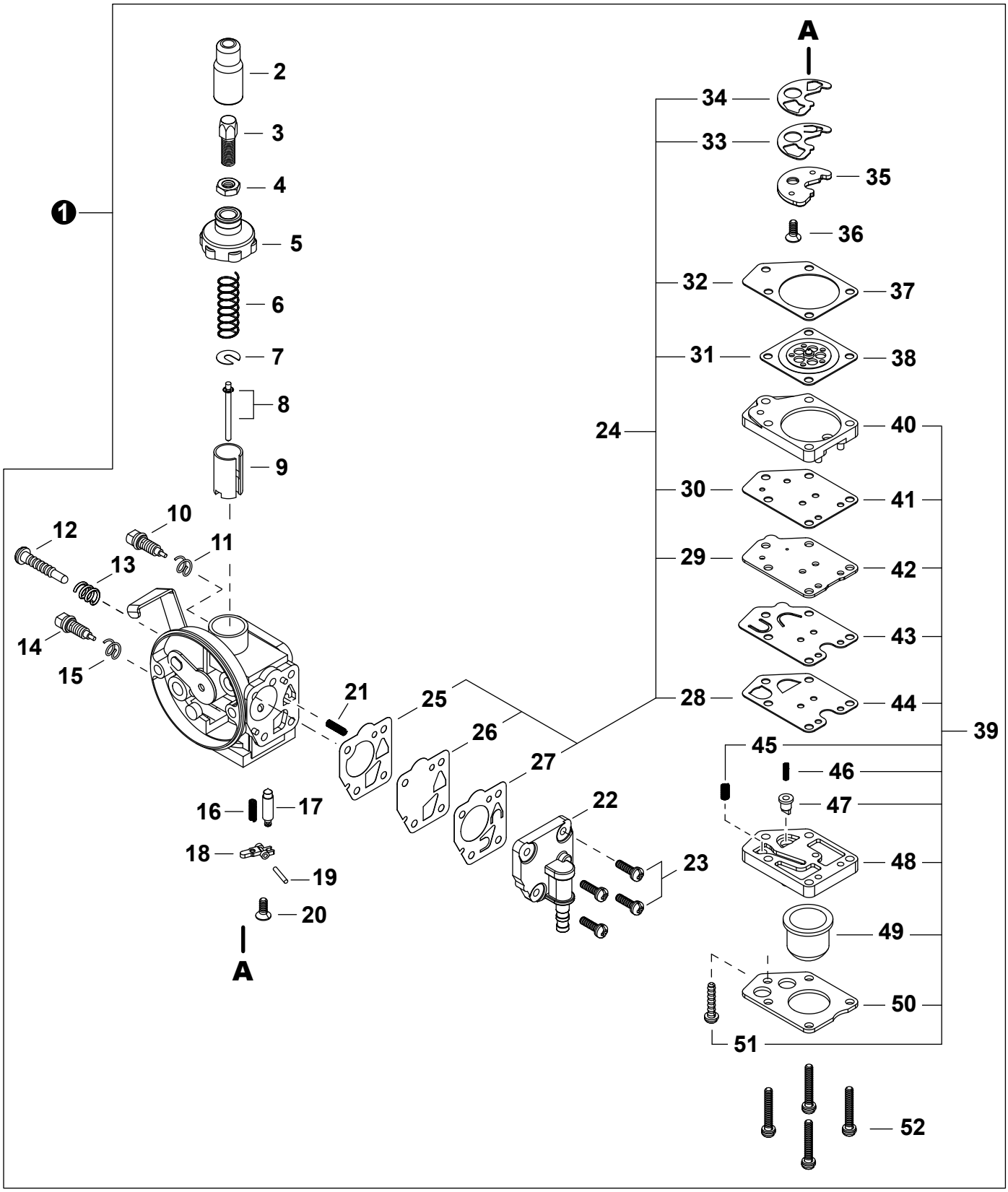

* Denota artículo forma parte de una asamblea
** Denota artículo forma parte de un submontaje

* Denotes item is part of an assembly
** Denotes item is part of a sub-assembly

CARBURETOR S/N 0101217-9099999, S/N 20005595-20030347

CARBURADOR N/S 0101217-9099999, N/S 20005595-20030347

EFFECTIVE 06/28/13

NO.	NEW P/N	SHINDAIWA P/N	QTY.	DESCRIPCIÓN	DESCRIPTION
1	A021002300	70102-81020	1	CARBURADOR - DPV10W-18D	CARBURETOR - DPV10W-18D
2	12417411120	72920-81130	1	+OJAL	+GROMMET
3	12415813411	72920-81140	1	+AJUSTADOR DE CABLE	+ADJUSTER, CABLE
4	12411105810	20000-81260	1	+CONTRATUERCA	+NUT, LOCK
5	12411346630	72920-81120	1	+TAPA DE CARBURADOR	+CAP, CARBURETOR
6	P004000440	20011-81140	1	+RESORTE	+SPRING
7	12411505530	20000-81150	1	+ARANDELA	+WASHER, SPRING SUPPORT
8	P004002320	20056-81210	1	+AGUJA DE REGULACION	+NEEDLE, JET
9	P004002930	70170-81180	1	+VÁLVULA DEL ACELERADOR	+VALVE, THROTTLE
10	P004000880	20000-81330	1	+TORNILLO	+SCREW, SLOW AIR
11	P004000890	20000-81340	1	+RESORTE	+SPRING
12	12415905530	20000-81310	1	+TORNILLO PARA AJUSTAR EL RALENTI	+SCREW, IDLE ADJUST
13	12416011120	72920-81820	1	+RESORTE	+SPRING
14	P004001300	20011-81351	1	+TORNILLO AJUSTE	+SCREW, MAIN ADJUST
15	12435521330	20011-81360	1	+RESORTE	+SPRING
16	12433112710	20087-81480	1	+RESORTE DE TENSIÓN	+SPRING, TENSION
17	P004000930	20000-81441	1	+VÁLVULA REGULADORA	+VALVE, INLET NEEDLE
18	12432121330	20019-81450	1	+PALANCA DE MEDICIÓN	+LEVER, METERING
19	12433221330	20011-81460	1	+PASADOR DE PALANCA DE MEDICIÓN	+PIN, METERING LEVER
20	P004001350	20011-81470	1	+TORNILLO M3×8	+SCREW M3×8
21	12436721330	20011-81680	1	+RESORTE ESPIRAL	+SPRING, COIL
22	P004003230	20087-81640	1	+CUERPO DE BOMBA	+PUMP BODY
23	P004001030	20000-81650	4	+TORNILLO	+SCREW
24	**P050009190**	**70244-98050**	**1**	**+JUEGO DE EMPAQUETADURA / DIAFRAGMAS**	**+GASKET / DIAPHRAGM KIT**
25	12436321330	20011-81630	1	++EMPAQUETADURA DIAFRAGMA	++GASKET, DIAPHRAGM
26	P004001430	20011-81621	1	++DIAFRAGMA DE MEDICIÓN	++DIAPHRAGM, METERING
27	P004002550	20087-81660	1	++VÁLVULA DE BOMBA	++VALVE, PUMP
28	P004002530	20087-81571	1	++VÁLVULA DE RETENCIÓN	++VALVE, CHECK
29	12435949930	20087-81540	1	++EMPAQUETADURA	++GASKET
30	P004002600	20087-81890	1	++EMPAQUETADURA	++GASKET
31	12434149930	20087-81520	1	++DIAFRAGMA DE MEDICIÓN	++DIAPHRAGM, METERING
32	12435849930	20087-81510	1	++EMPAQUETADURA DIAFRAGMA DE MEDICIÓN	++GASKET, METERING DIAPHRAGM
33	P004002500	20087-81411	1	++VÁLVULA DE RETENCIÓN	++VALVE, CHECK
34	P004002510	20087-81420	1	++EMPAQUE	++PACKING
35	12434512710	20087-81430	1	+PLACA	+PLATE
36	P004001350	20011-81470	1	+TORNILLO M3×8	+SCREW M3×8
37	12435849930	20087-81510	1	+EMPAQUETADURA DIAFRAGMA DE MEDICIÓN	+GASKET, METERING DIAPHRAGM
38	12434149930	20087-81520	1	+DIAFRAGMA DE MEDICIÓN	+DIAPHRAGM, METERING
39	**P004002520**	**20087-81531**	**1**	**+JUEGO DE BOMBA DE PURGA**	**+PURGE PUMP KIT**
40	12437949930	20087-81550	1	++CUERPO DE PURGA	++BODY, PURGE
41	P004002600	20087-81890	1	++EMPAQUETADURA	++GASKET
42	12435949930	20087-81540	1	++EMPAQUETADURA	++GASKET
43	12436049930	20087-81560	1	++PLACA DE BOMBA	++PLATE, PUMP
44	P004002530	20087-81571	1	++VÁLVULA DE RETENCIÓN	++VALVE, CHECK
45	12435550130	20087-81870	1	++RESORTE	++SPRING
46	P004002580	20087-81851	1	++RESORTE	++SPRING
47	P004002590	20087-81861	1	++VÁLVULA DE RETENCIÓN	++VALVE, CHECK
48	P004002570	20087-81811	1	++MONTAJE DE CUERPO DE PURGA	++BODY ASSY, PURGE
49	12438012710	20087-81820	1	++BULBO DE PURGA	++BULB, PURGE
50	12434249930	20087-81830	1	++SUJETADOR DE BULBO DE PURGA	++RETAINER, PURGE BULB
51	12431049930	20087-81840	1	++TORNILLO	++SCREW
52	90024103020	20087-81880	4	+TORNILLO 3×20	+SCREW 3×20

* Denota artículo forma parte de una asamblea
** Denota artículo forma parte de un submontaje

* Denotes item is part of an assembly
** Denotes item is part of a sub-assembly

HARNESS
ARNÉS
EFFECTIVE 06/28/13

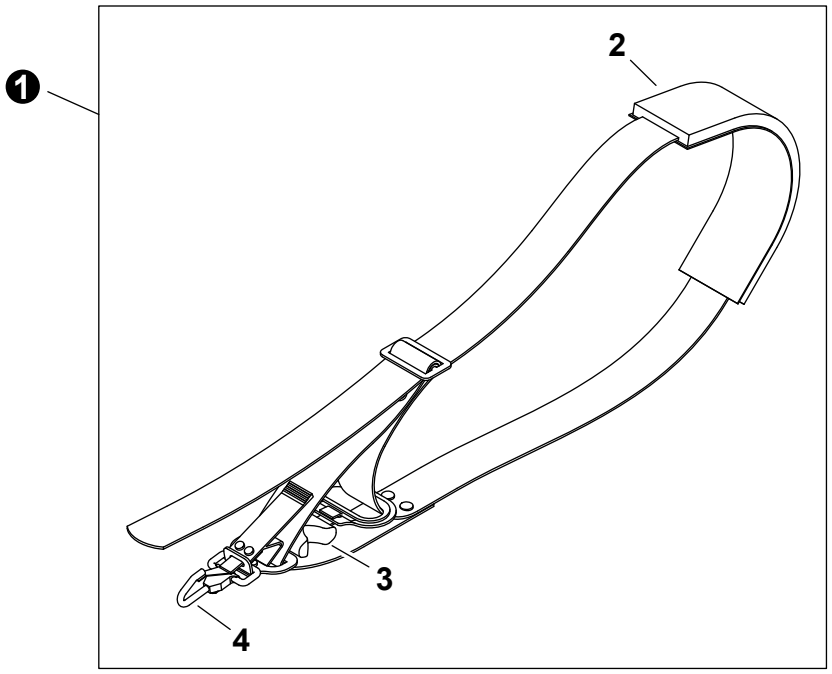

NO.	NEW P/N	SHINDAIWA P/N	QTY.	DESCRIPCIÓN	DESCRIPTION
1	C062000330	72007-17202	1	MONTAJE DE ARNÉS	HARNESS ASSY
2	C644000080	22007-17220	1	+HOMBRERA	+PAD, SHOULDER
3	C645000010	22011-17261	1	+AMORTIGUADOR	+CUSHION
4	C649000150	22000-17130	1	+GANCHO	+HOOK, SNAP

TOOLS
HERRAMIENTAS
EFFECTIVE 06/28/13

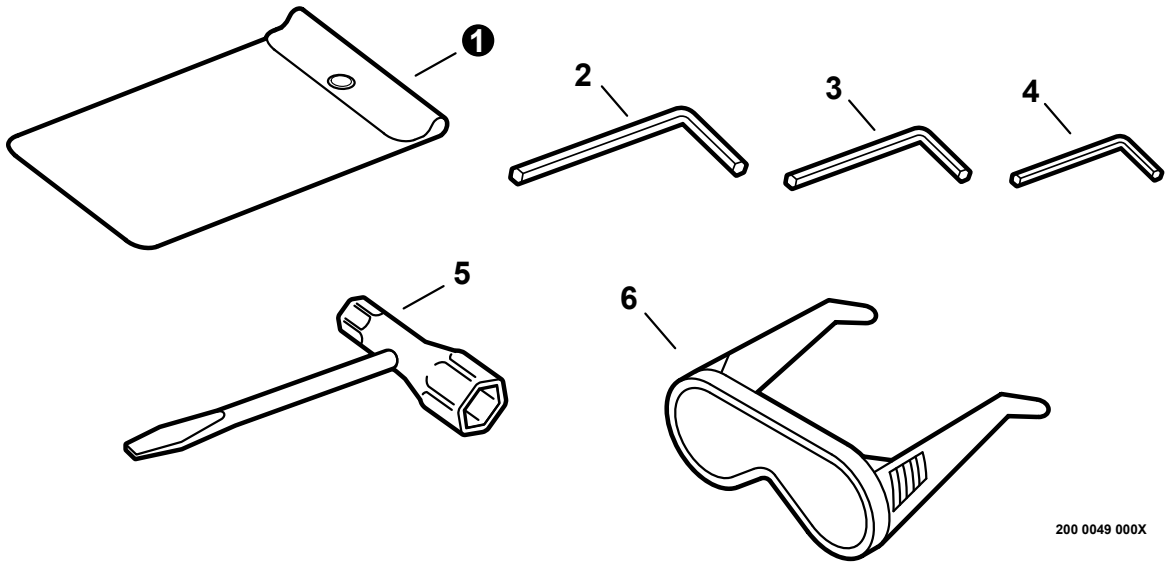

NO.	NEW P/N	SHINDAIWA P/N	QTY.	DESCRIPCIÓN	DESCRIPTION
1	X705000100	19639-01400	1	BOLSA DE HERRAMIENTAS	BAG, TOOL
2	X605000070	09026-05001	1	LLAVE ALLEN 5MM	WRENCH, ALLEN 5MM
3	X605000100	09026-04001	1	LLAVE ALLEN 4MM	WRENCH, ALLEN 4MM
4	X605000090	09026-03001	1	LLAVE ALLEN 3MM	WRENCH, ALLEN 3MM
5	X602000150	22000-91181	1	LLAVE EN T 13×19mm	T-WRENCH 13×19mm
6	X690000080	N/A	1	ANTEOJOS DE SEGURIDAD	GLASSES, SAFETY

* Denota artículo forma parte de una asamblea
** Denota artículo forma parte de un submontaje

* Denotes item is part of an assembly
** Denotes item is part of a sub-assembly