shindaiwa®

Illustrated Parts List
Lista de Piezas

C230 Brushcutter
C230 Désmalezadora



SERIAL NUMBERS / NÚMEROS DE SERIE

9010691 - 9095610
36005611 - 36009050

CYLINDER / INTAKE / MUFFLER 2
CILINDRO / ADMISIÓN / SILENCIADOR

CRANKCASE / ENGINE COVER / FAN COVER 3
CÁRTER / TAPA DEL MOTOR / CUBIERTA DE VENTILADOR

CRANKCASE / ENGINE COVER / FAN COVER 4
CÁRTER / TAPA DEL MOTOR / CUBIERTA DE VENTILADOR

PISTON / CLUTCH 5
PISTÓN / Embrague

FLYWHEEL / IGNITION COIL 6
VOLANTE / BOBINA DE ENCENDIDO

RECOIL STARTER 7
ARRANCADOR AUTORRETRÁCTIL

CARBURETOR / AIR FILTER 8
CARBURADOR / FILTRO DE AIRE

CARBURETOR / AIR FILTER 9
CARBURADOR / FILTRO DE AIRE

FUEL TANK 10
TANQUE DE COMBUSTIBLE

OUTER TUBE 11
TUBO EXTERIOR

GEAR CASE 12
CAJA DE ENGRANAJES

THROTTLE CONTROL / HANDLEBAR 13
CONTROL DEL ACELERADOR / MANUBRIO

DEBRIS SHIELD 14
PROTECTOR CONTRA RESIDUOS

TOOL SET 15
JUEGO DE HERRAMIENTAS

Part Number 99922201295 Effective 06/10/11

CYLINDER / INTAKE / MUFFLER

CILINDRO / ADMISIÓN / SILENCIADOR

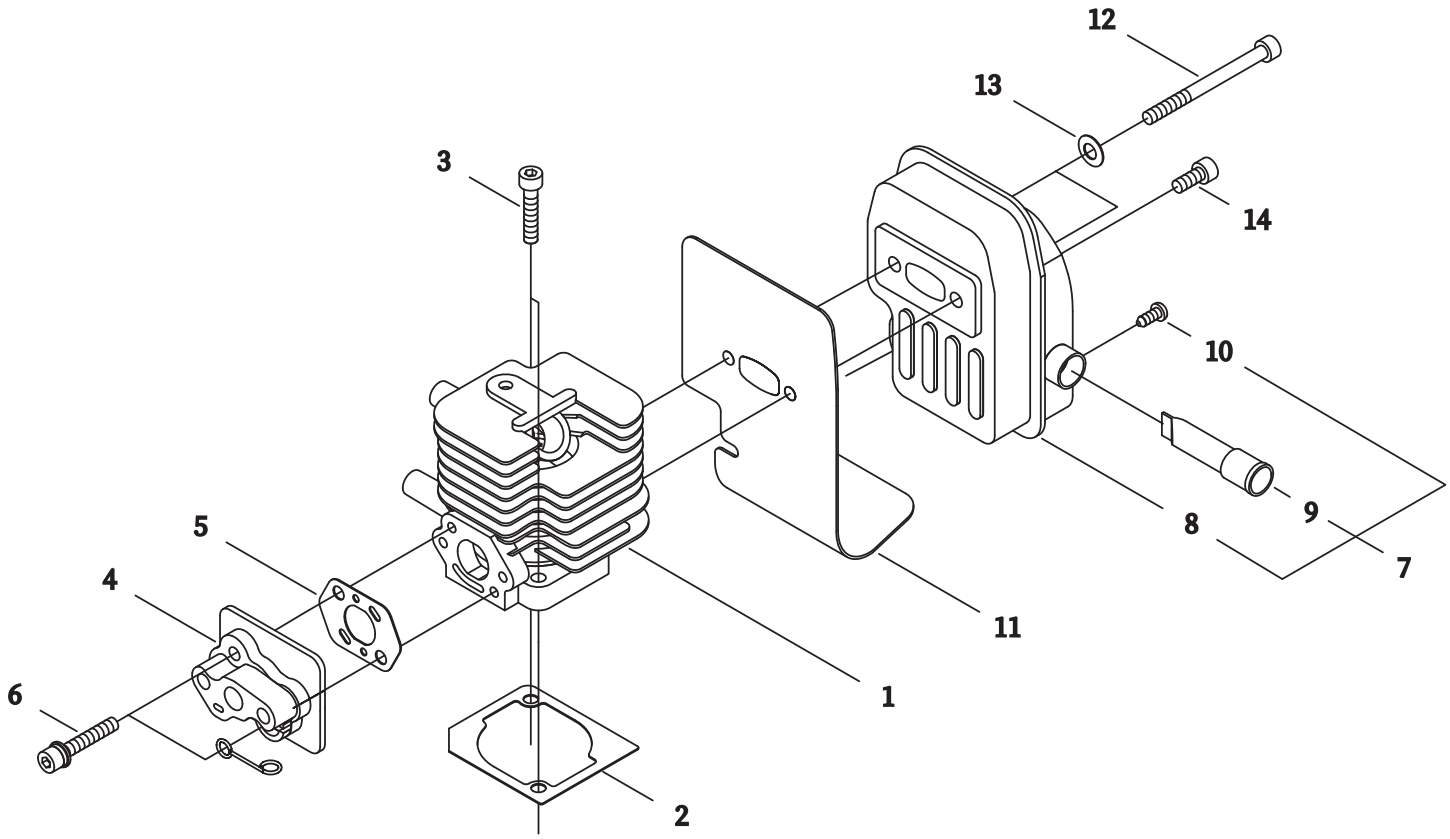

NO.		NEW P/N	SHINDAIWA P/N	QTY.	DESCRIPCIÓN	DESCRIPTION
1		A130001390	20016-12112	1	CILINDRO	CYLINDER
2		V100000490	20016-12120	1	JUNTA, CILINDRO	GASKET, CYLINDER
3		90010505025	01020-05250	2	TORNILLO - 5X25	SCREW - 5X25
4		A200000770	20016-12213	1	AISLANTE	INSULATOR
5		V103001200	20016-12222	1	JUNTA	GASKET
6		V203000580	11022-05300	2	PERNO	BOLT
7		A030000120	70135-15100	1	CONJUNTO DE SILENCIADOR	MUFFLER ASY
8	+	A300000890	70135-15110	1	SILENCIADOR	MUFFLER
9	+	A310000260	70103-15150	1	PANTALLA, SUPRESOR DE CHISPAS	SCREEN, SPARK ARRESTER
10	+	9137403006	01270-03062	1	TORNILLO	SCREW
11		V104001500	20016-15123	1	JUNTA, ESCAPE	GASKET, EXHAUST
12		90010505050	01020-05500	2	TORNILLO - 5X50	SCREW - 5X55
13		90060000005	01610-05080	2	ARANDELA - 5	WASHER - 5
14		90010505012	01020-05120	1	TORNILLO - 5X12	SCREW - 5X12

* Denota artículo forma parte de una asamblea
** Denota artículo forma parte de un submontaje

* Denotes item is part of an assembly
** Denotes item is part of a sub-assembly

CRANKCASE / ENGINE COVER / FAN COVER
CÁRTER / TAPA DEL MOTOR / CUBIERTA DE VENTILADOR

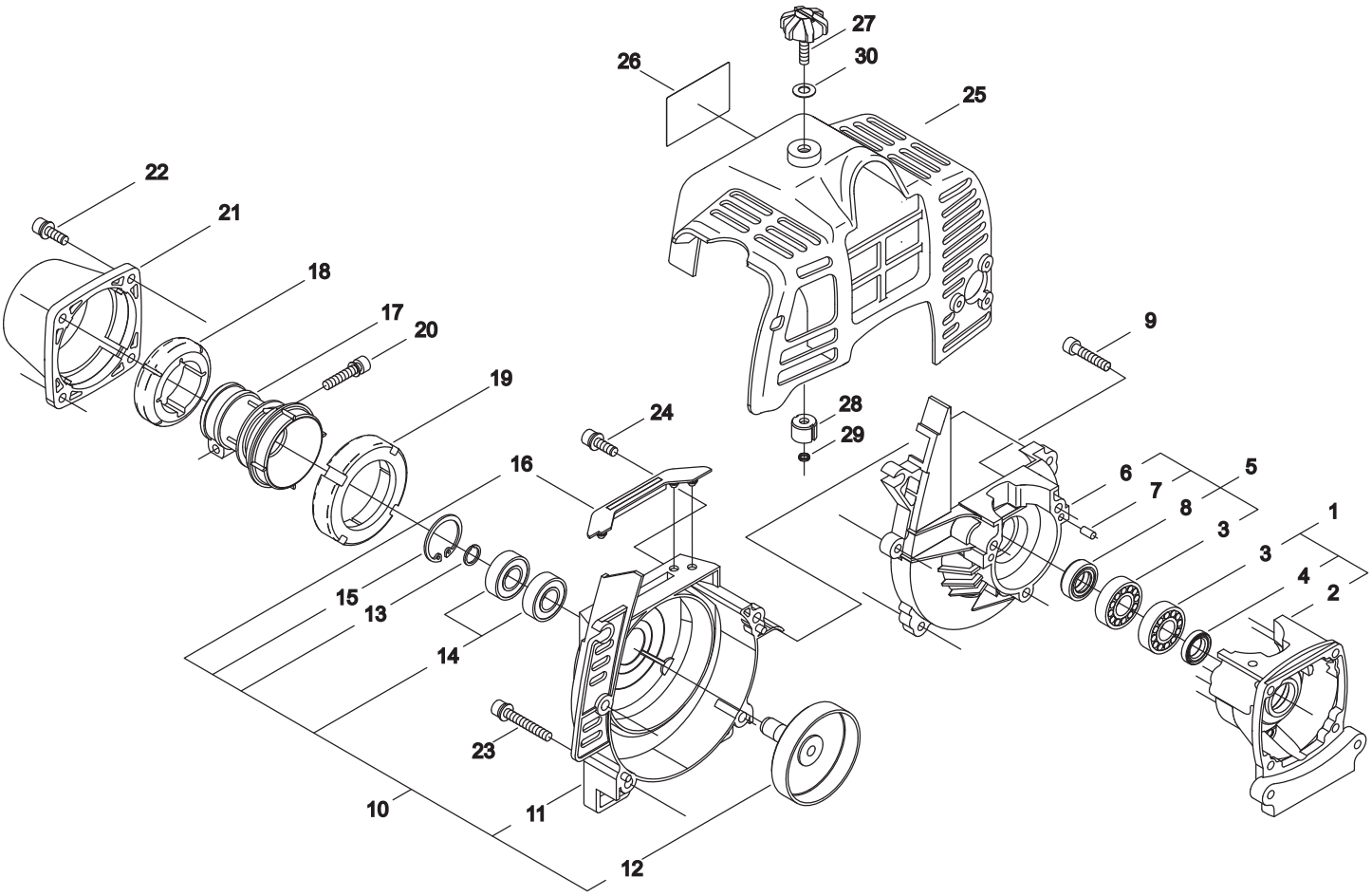

NO.		NEW P/N	SHINDAIWA P/N	QTY.	DESCRIPCIÓN	DESCRIPTION
1		P021017910	20016-21100	1	CONJUNTO DE CÁRTER - TRASERO	CRANKCASE ASY - REAR
2	+	A120000480	20016-21111	1	CÁRTER - TRASERO	CRANKCASE - REAR
3	+	V592000070	12900-60010	2	COJINETE DE BOLAS - 6001	BEARING, BALL - 6001
4	+	V505000140	22150-21250	1	SELLO, ACEITE	SEAL, OIL
5		P021017920	20016-21200	1	CONJUNTO DE CÁRTER - DELANTERO	CRANKCASE ASY - FRONT
6	+	A120000490	20016-21120	1	CÁRTER - DELANTERO	CRANKCASE - FRONT
7	+	V622000040	12492-40080	2	CLAVIJA - 4X8	PIN, DOWEL - 4X8
8	+	V505000080	20000-21211	1	CONJUNTO DE CÁRTER - DELANTERO	CRANKCASE ASY - FRONT
9		90010505025	01020-05250	3	TORNILLO - 5X25	SCREW - 5X25
10		P021030350	70140-31103	1	CONJUNTO DE CARCASA DEL VENTILADOR	FAN CASE ASY
11	+	A172001370	70140-31113	1	CARCASA, VENTILADOR	CASE, FAN
12	+	A556000960	20087-31210	1	TAMBOR, EMBRAGUE	DRUM, CLUTCH
13	+	V583000160	22000-13320	1	ANILLO, RETÉN	RING, RETAINING
14	+	9404406000	02002-06000	2	COJINETE DE BOLAS	BEARING, BALL
15	+	9242426000	02432-26120	1	ANILLO, RETÉN - 26	RING, RETAINING - 26

* Denota artículo forma parte de una asamblea
** Denota artículo forma parte de un submontaje

* Denotes item is part of an assembly
** Denotes item is part of a sub-assembly

CRANKCASE / ENGINE COVER / FAN COVER
CÁRTER / TAPA DEL MOTOR / CUBIERTA DE VENTILADOR

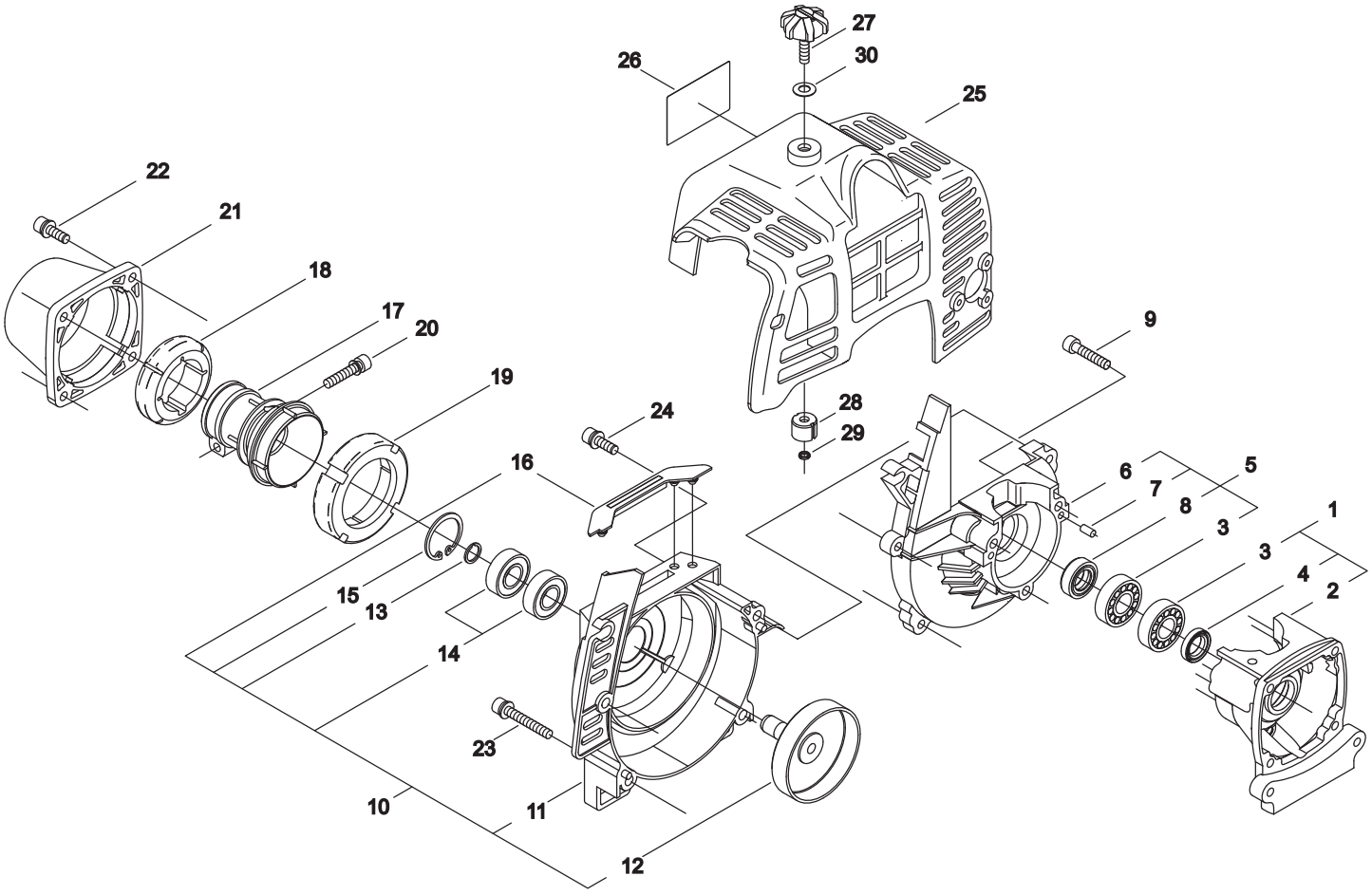

NO.		NEW P/N	SHINDAIWA P/N	QTY.	DESCRIPCIÓN	DESCRIPTION
16	+	V420002620	70140-31130	1	COJÍN	CUSHION
17		A575000180	20018-31411	1	COJÍN	CUSHION
18		V420002640	20018-31420	1	COJÍN - DELANTERO	CUSHION - FRONT
19		V420002650	20018-31430	1	COJÍN - TRASERO	CUSHION - REAR
20		V203000560	11023-05250	1	TORNILLO - 5X25	SCREW - 5X25
21		A575000460	70135-31470	1	TAPA	CAP
22		V203000590	11022-05160	4	PERNO - 5X16	BOLT - 5X16
23		V203000610	11022-05450	2	PERNO - 5X45	BOLT - 5X45
24		V203000590	11022-05160	2	PERNO - 5X16	BOLT - 5X16
25		A160001840	70140-32111	1	CUBIERTA, MOTOR	COVER, ENGINE
26		X504001330	70204-32120	1	ETIQUETA - IDENTIFICACÍON	LABEL - IDENTIFICATION
27		V299000420	20018-31251	1	PERILLA	KNOB
28		V353000430	20018-31260	1	AISLANTE	INSULATOR
29		V490000680	20018-31270	1	GANCHO	CLIP
30		V347000030	20024-81790	1	ARANDELA - CÓNICA	WASHER - CONICAL

* Denota artículo forma parte de una asamblea
** Denota artículo forma parte de un submontaje

* Denotes item is part of an assembly
** Denotes item is part of a sub-assembly

PISTON / CLUTCH
PISTÓN / EMBRAGUE

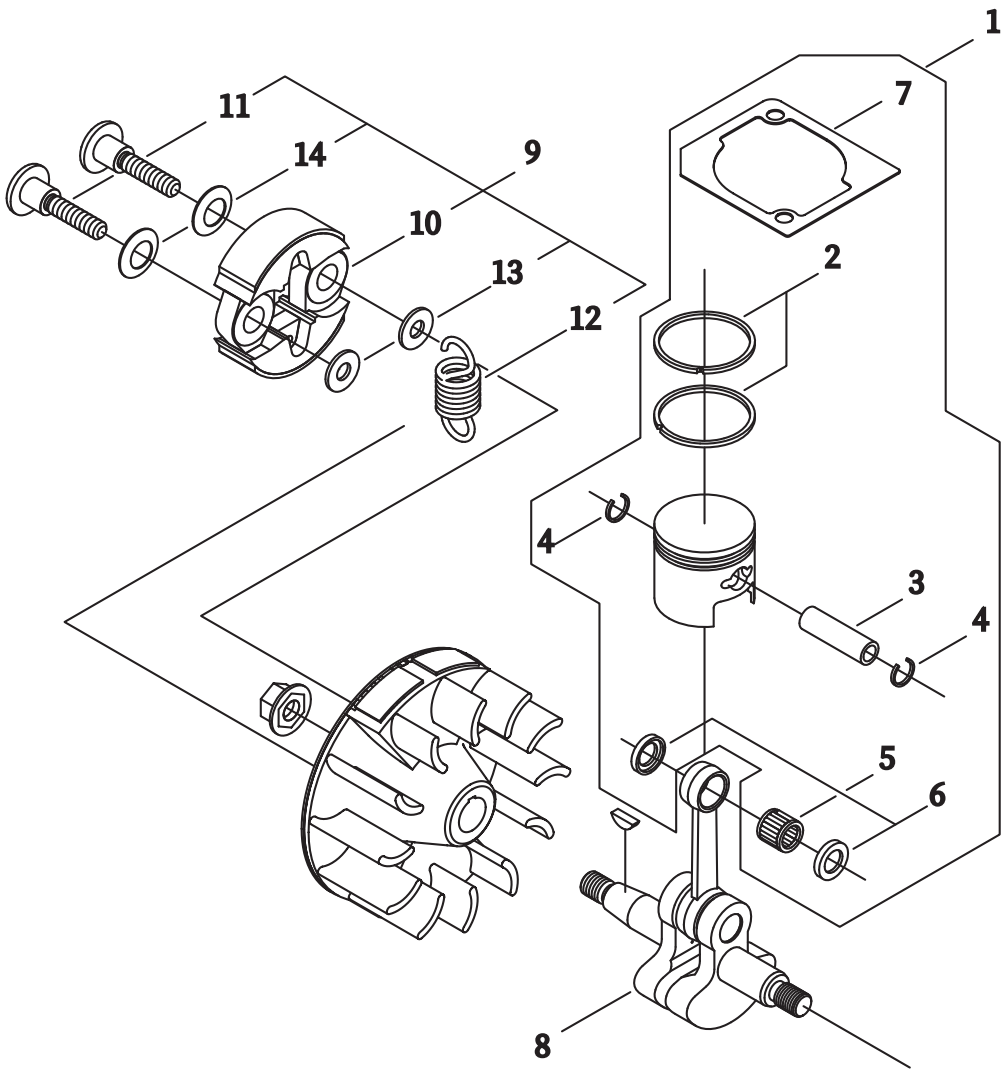

NO.		NEW P/N	SHINDAIWA P/N	QTY.	DESCRIPCIÓN	DESCRIPTION
1		P021030500	70234-98011	1	CONJUNTO DE PISTÓN	PISTON ASY
2	+	A101000400	20000-41210	2	ANILLO, PISTÓN	RING, PISTON
3	+	V606000060	20075-41310	1	PASADOR, PISTÓN	PIN, PISTON
4	+	V580000070	70030-41320	2	ANILLO, RETÉN	RING, RETAINING
5	+	V553000080	37013-41230	1	COJINETE, DE AGUJAS	BEARING, NEEDLE
6	+	V306000250	37013-41240	2	ARANDELA, DE EMPUJE - 8	WASHER, THRUST - 8
7	+	V100000490	20016-12120	1	JUNTA, CILINDRO	GASKET, CYLINDER
8		A011000930	20016-42002	1	CONJUNTO DE CIGÜEÑAL	CRANKSHAFT ASY
9		A056000260	70140-51102	1	CONJUNTO DE EMBRAGUE	CLUTCH ASY
10	+	A553000060	70140-51113	2	ZAPATA, EMBRAGUE	SHOE, CLUTCH
11	+	A557000040	20087-51210	2	PERNO	BOLT
12	+	A566000050	37013-51310	1	RESORTE, EMBRAGUE	SPRING, CLUTCH
13	+	V304000150	22100-71430	2	ARANDELA - 6	WASHER - 6
14	+	V346000040	20087-51231	2	ARANDELA - RESORTE	WASHER - SPRING

* Denota artículo forma parte de una asamblea
** Denota artículo forma parte de un submontaje

* Denotes item is part of an assembly
** Denotes item is part of a sub-assembly

FLYWHEEL / IGNITION COIL
VOLANTE / BOBINA DE ENCENDIDO

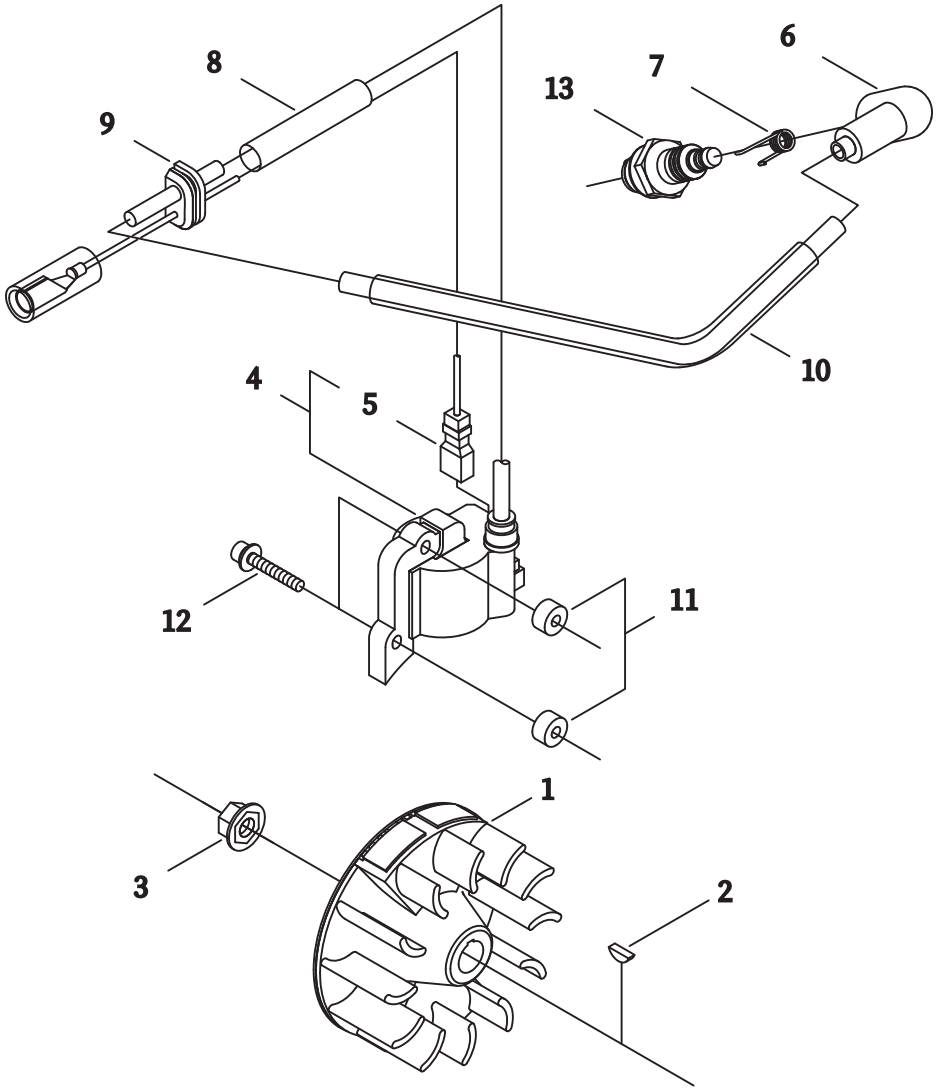

NO.		NEW P/N	SHINDAIWA P/N	QTY.	DESCRIPCIÓN	DESCRIPTION
1		A409000730	20016-71200	1	VOLANTE	FLYWHEEL
2		9311503010	02403-03100	1	CHAVETA, WOODRUFF - 3X10	KEY, WOODRUFF - 3X10
3		V265000140	20035-71220	1	TUERCA - 8	NUT - 9
4		A411000880	20016-71601	1	CONJUNTO DE BOBINA DE ENCENDIDO	IGNITION COIL ASY
5	+	V485001960	20016-71641	1	CABLE	WIRE
6		A427000100	22102-72220	1	TAPA, BUJÍA	CAP, SPARK PLUG
7		A426000050	20000-72230	1	TERMINAL, CAPUCHÓN DE BUJÍA	TERMINAL, SPARK PLUG CAP
8		V475005140	20016-71651	1	TUBO	TUBE
9		V135000100	20010-72110	1	ANILLO DE GOMA	GROMMET
10		V475004840	20016-71660	1	TUBO	TUBE
11		V322000040	70030-71620	2	AISLANTE	INSULATOR
12		V202000330	11024-04261	2	PERNO - 4X26	BOLT - 4X26
13		15902603930	CJ8	1	BUJÍA -- CJ8	SPARK PLUG -- CJ8

* Denota artículo forma parte de una asamblea
** Denota artículo forma parte de un submontaje

* Denotes item is part of an assembly
** Denotes item is part of a sub-assembly

RECOIL STARTER
ARRANCADOR AUTORRETRÁCTIL

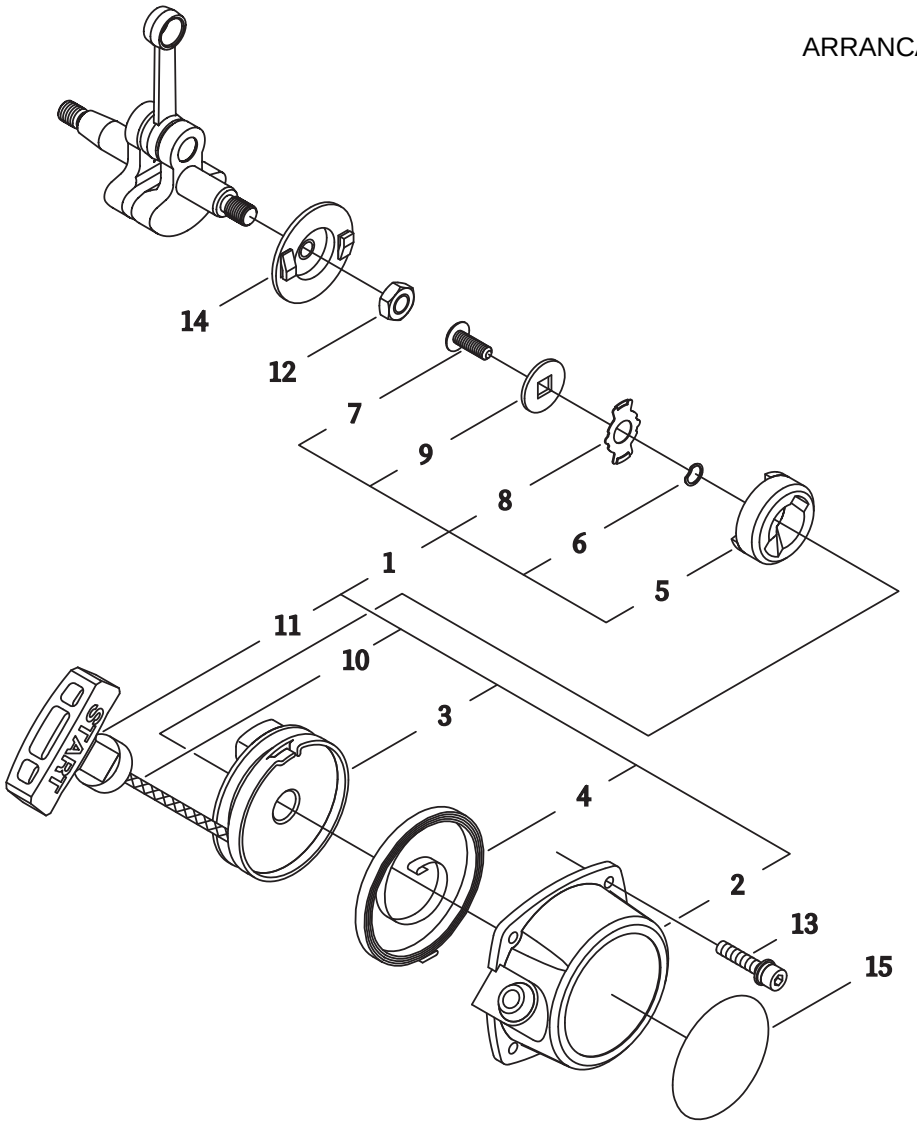

NO.		NEW P/N	SHINDAIWA P/N	QTY.	DESCRIPCIÓN	DESCRIPTION
1		A051001860	72933-75900	1	CONJUNTO DE ARRANCADOR	STARTER ASY
2	+	A500001060	70064-75110	1	CARCASA, ARRANCADOR	CASE, STARTER
3	+	A506000120	72933-75120	1	POLEA	PULLEY
4	+	A504000050	70064-75130	1	RESORTE, RETROCESO AUTOMÁTICO	RECOIL SPRING
5	+	A518000010	72933-75140	1	TRINQUETE, ARRANCADOR	PAWL, STARTER
6	+	V346000030	70064-75150	1	ARANDELA - RESORTE	WASHER - SPRING
7	+	V253000260	72933-75160	1	TORNILLO - 5	SCREW - 5
8	+	A606000000	72933-75170	1	RETÉN	RETAINER
9	+	V303000110	72933-75180	1	ARANDELA - 5	WASHER - 5
10	+	A509000320	70064-75190	1	CUERDA	ROPE
11	+	A511000090	32004-75150	1	AGARRE, ARRANCADOR	GRIP, STARTER
12		90050300008	01511-08051	1	TUERCA - 8	NUT - 8
13		V202000380	11060-04122	4	PERNO - 4X12	BOLT - 4X12
14		A520000080	70064-75310	1	TRINQUETE	PAWL
15		7011775312	70117-75311	1	ETIQUETA - IDENTIFICACÍON	LABEL - IDENTIFICATION

* Denota artículo forma parte de una asamblea
** Denota artículo forma parte de un submontaje

* Denotes item is part of an assembly
** Denotes item is part of a sub-assembly

CARBURETOR / AIR FILTER

CARBURADOR / FILTRO DE AIRE

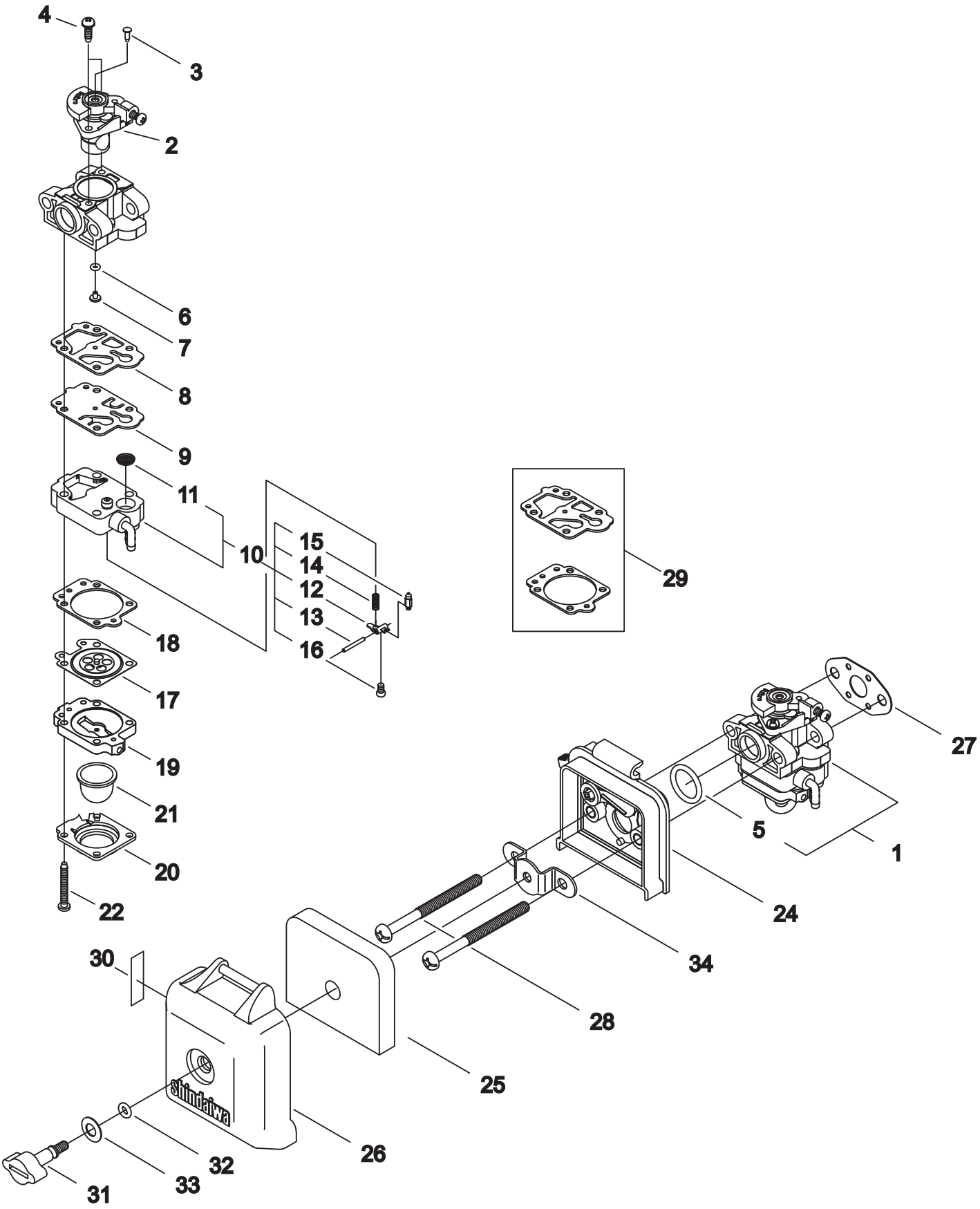

CARBURETOR / AIR FILTER
CARBURADOR / FILTRO DE AIRE

NO.		NEW P/N	SHINDAIWA P/N	QTY.	DESCRIPCIÓN	DESCRIPTION
1		A021002190	20016-81021	1	CARBURADOR	CARBURETOR
2	+	12311605160	20016-81180	1	VÁLVULA, ACELERADOR	VALVE, THROTTLE
3	+	12314644330	22154-81270	1	TAPÓN	PLUG, WELCH
4	+	12311444330	70064-81290	2	TORNILLO, AJUSTE DE RALENTÍ	SCREW, VALVE
5	+	90072000015	20016-81250	1	ANILLO O - 15	O-RING - 15
6	+	12318340630	70097-81220	1	ANILLO O	O-RING
7	+	12318411810	70064-81230	1	BOQUILLA, PRINCIPAL - 1000M #40	JET, MAIN - 1000M #40
8	+	12312540630	70097-81310	1	JUNTA, BOMBA	GASKET, PUMP
9	+	12311240630	70097-81320	1	DIAFRAGMA	DIAPHRAGM, PUMP
10	+	P003000440	20016-81410	1	CONJUNTO DE CUERPO DE BOMBA	PUMP BODY ASY
11	++	12312610631	70030-81380	1	TAMIZ	STRAINER
12	++	12312338330	22100-81230	1	PALANCA, DOSIFICACIÓN	LEVER, METERING
13	++	12313803930	22100-81250	1	PASADOR, PALANCA DE DOSIFICACIÓN	PIN, METERING LEVER
14	++	P003000450	20016-81270	1	RESORTE, PALANCA DE DOSIFICACIÓN	SPRING, METERING LEVER
15	++	12313719830	20036-81440	1	VÁLVULA DE AGUJA, ADMISIÓN	VALVE, INLET NEEDLE
16	++	12313905560	20016-81450	1	TORNILLO, PASADOR DE RETÉN	SCREW, METERING LEVER PIN
17	+	12314103930	22100-81260	1	DIAFRAGMA, DOSIFICACIÓN	DIAPHRAGM, METERING
18	+	12314005560	20016-81280	1	JUNTA, DOSIFICACIÓN	GASKET, METERING
19	+	12318005560	20016-81420	1	BASE, PURGA	BASE, PURGE
20	+	12314205560	20016-81510	1	RETÉN, BULBO DE LA PURGA	RETAINER, PURGE BULB
21	+	12318140630	20036-81670	1	BULBO, PURGA	BULB, PURGE
22	+	12311005560	20016-81140	4	TORNILLO, CUBIERTA DE LA BOMBA	SCREW, PUMP COVER
24		A023000230	70140-81710	1	CARCASA, FILTRO DE AIRE	CASE, AIR CLEANER
25		A226000740	20018-81750	1	FILTRO DE AIRE - GOMA-ESPUMA	FILTER, AIR - FOAM
26		A232000940	70140-81760	1	CUBIERTA, FILTRO DE AIRE	COVER, AIR CLEANER
27		V103001210	20016-81530	1	JUNTA	GASKET
28		9157905060	11203-05608	2	TORNILLO - 5X60	SCREW - 5X60
29		P050008650	20016-81910	1	JUNTA	GASKET
30		X506000130	19404-00008	1	ETIQUETA - PRECAUCIÓN -- CALIENTE	LABEL - CHOKE
31		V299000430	20115-81780	1	TORNILLO, DE OREJETAS	THUMBSCREW
32		V581000200	22100-82430	1	ANILLO O	O-RING
33		V347000030	20024-81790	1	ARANDELA - CÓNICA	WASHER - CONICAL
34		A244000190	20018-81721	1	PLACA, PRE-RESPIRADERO	PLATE, PREVENT

* Denota artículo forma parte de una asamblea
** Denota artículo forma parte de un submontaje

* Denotes item is part of an assembly
** Denotes item is part of a sub-assembly

FUEL TANK

TANQUE DE COMBUSTIBLE

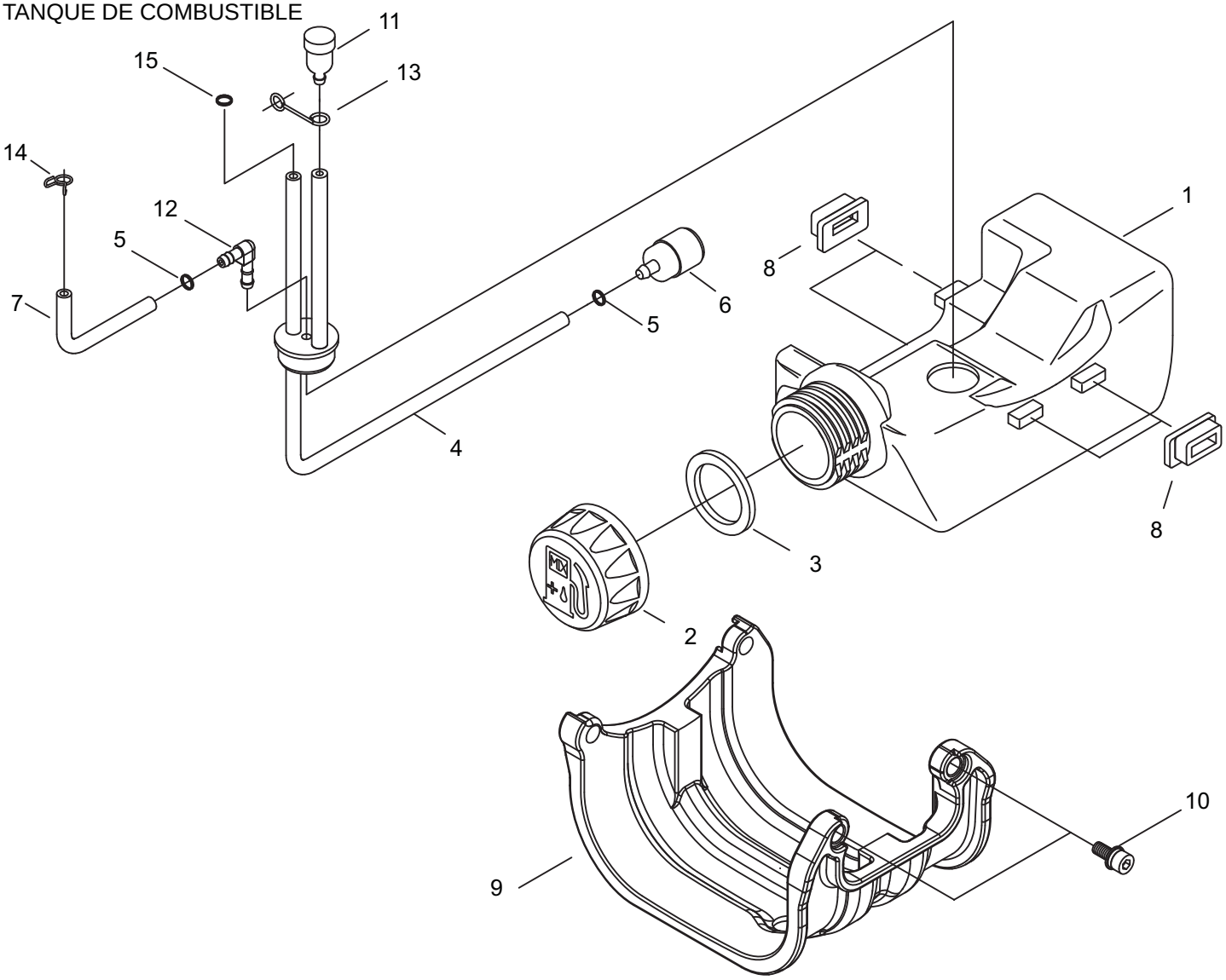

NO.		NEW P/N	SHINDAIWA P/N	QTY.	DESCRIPCIÓN	DESCRIPTION
1		A350001530	20016-85112	1	TANQUE, COMBUSTIBLE	TANK, FUEL
2		A355000180	70168-85210	1	TAPA, COMBUSTIBLE	CAP, FUEL
3		V107000010	20000-85221	1	JUNTA, TAPA	GASKET, CAP
4		V470001210	20016-85310	1	TUBO, COMBUSTIBLE	PIPE, FUEL
5		V490000500	20020-85540	2	ANILLO, RETÉN - 6	RING, RETAINING - 6
6		A369000070	20016-85400	1	FILTRO DE COMBUSTIBLE	FILTER, FUEL
7		V471002790	20089-83311	2	TUBO, RETORNO	PIPE, RETURN
8		V420002630	20024-86120	4	COJÍN, TANQUE	CUSHION, TANK
9		A175000220	62902-85320	1	PROTECTOR, TANQUE DE COMBUSTIBLE	GUARD, FUEL TANK
10		V203000590	11022-05160	2	PERNO - 5X16	BOLT - 5X16
11		A356000040	20035-85522	1	CONJUNTO DE RESPIRADERO	VENT ASY
12		V186000270	20087-85340	1	UNIÓN	TUBE CONNECTOR
13		A358000040	20016-12310	1	SOPORTE, VÁLVULA DE RETENCIÓN	HOLDER, CHECK VALVE
14		V490000510	37013-85310	1	GANCHO, DE RESORTE	SPRING CLIP
15		V490000500	20020-85540	1	ANILLO, RETÉN - 6	RING, RETAINING - 6

* Denota artículo forma parte de una asamblea
** Denota artículo forma parte de un submontaje

* Denotes item is part of an assembly
** Denotes item is part of a sub-assembly

OUTER TUBE
TUBO EXTERIOR

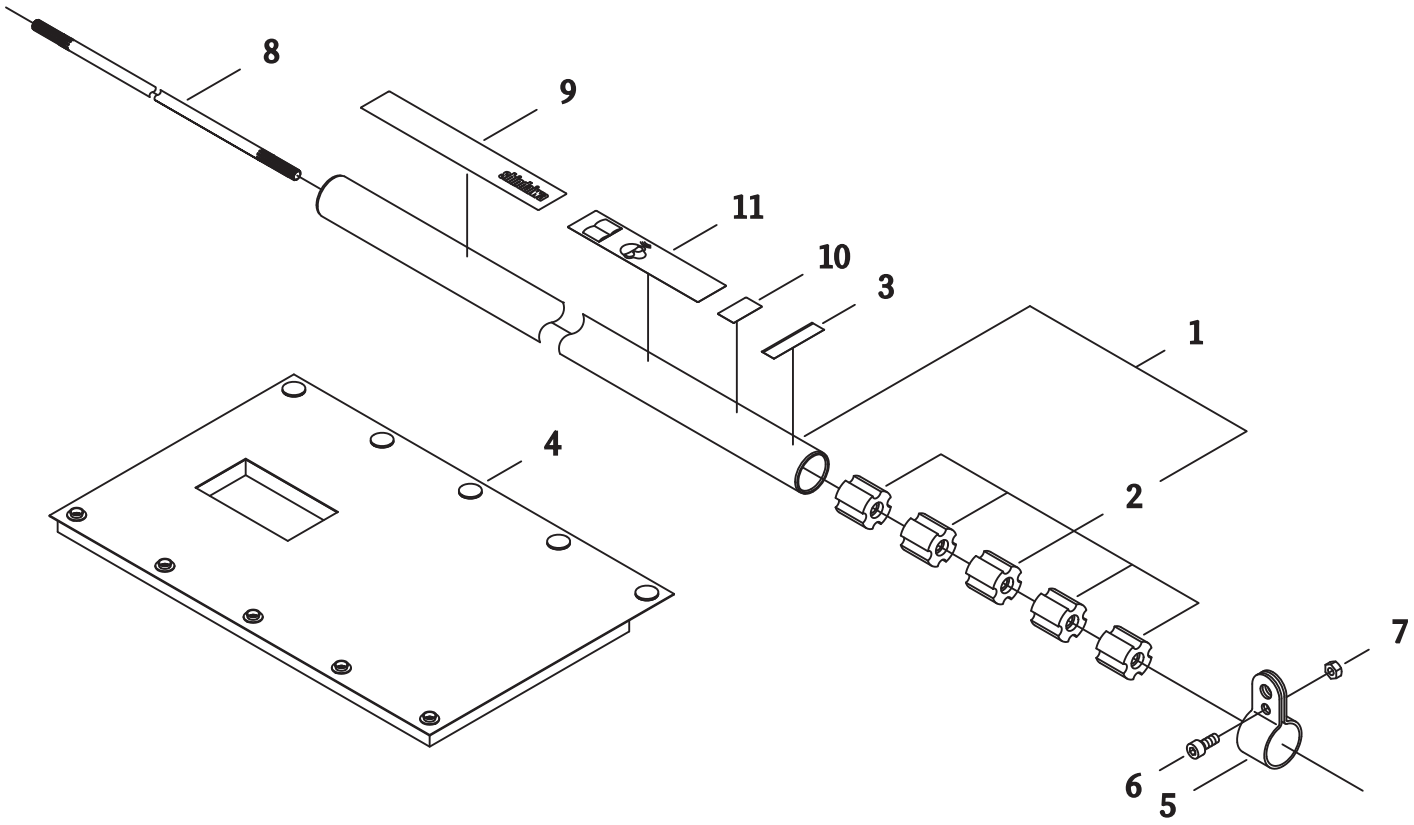

NO.		NEW P/N	SHINDAIWA P/N	QTY.	DESCRIPCIÓN	DESCRIPTION
1		C050002080	72432-12100	1	CONJUNTO DE TUBO PRINCIPAL	MAIN PIPE ASY
2	+	C501000010	22035-12121	5	BUJE	BUSHING
3		X505002860	72005-12140	1	ETIQUETA - ALINEACIÓN	LABEL - ALIGNMENT
4		V420002340	22057-17110	1	MANGUITO, PROTECTOR	SLEEVE, PROTECTOR
5		C670000070	22410-12210	1	SOPORTE	BRACKET
6		90010505012	01020-05120	1	TORNILLO - 5X12	SCREW - 5X12
7		90050000005	01500-05041	1	TUERCA - 5	NUT - 5
8		C504000500	22070-12410	1	TUBO, PRINCIPAL	PIPE, MAIN
9		X504002780	19420-00084	1	ETIQUETA - TRADE	LABEL - TRADE
10		X505002850	19401-00269	1	ETIQUETA - MANGO	LABEL - HANDLE
11		X505005890	19422-00029	1	ETIQUETA - PRECAUCIÓN	LABEL - CAUTION

* Denota artículo forma parte de una asamblea
** Denota artículo forma parte de un submontaje

* Denotes item is part of an assembly
** Denotes item is part of a sub-assembly

GEAR CASE
CAJA DE ENGRANAJES

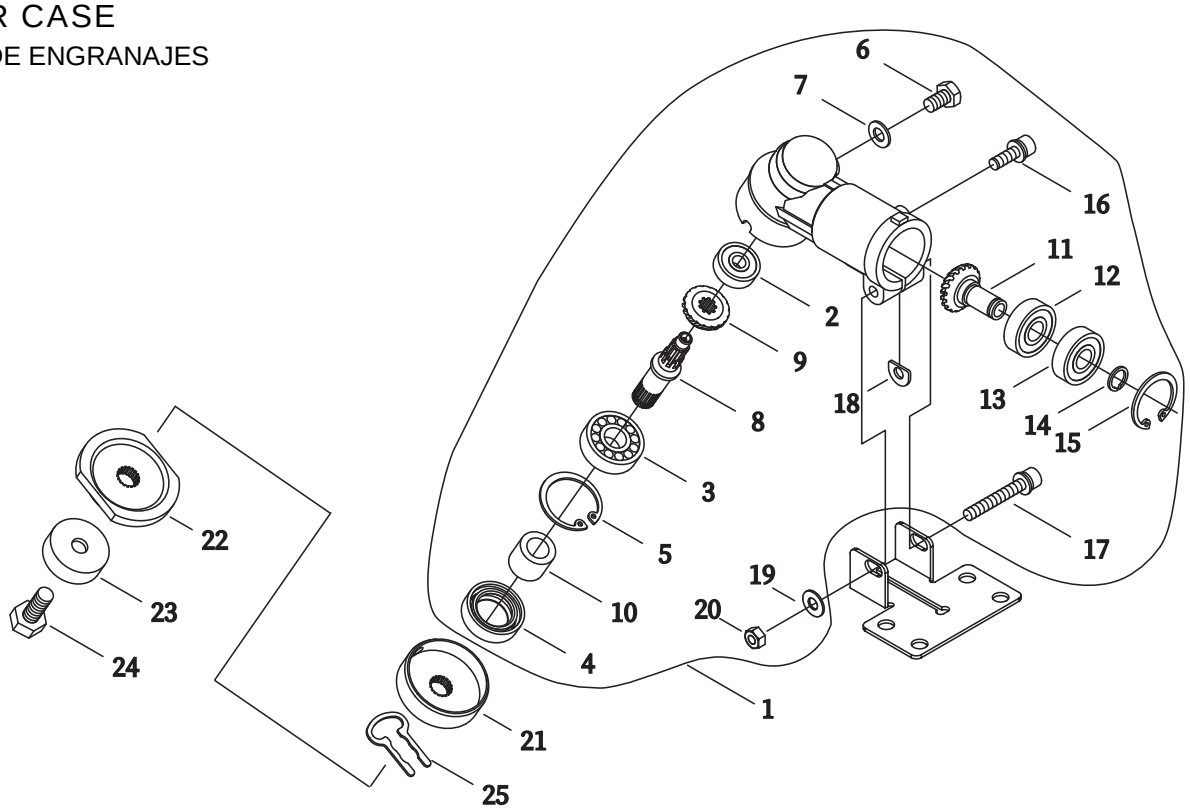

NO.		NEW P/N	SHINDAIWA P/N	QTY.	DESCRIPCIÓN	DESCRIPTION
1		C051000680	63901-63022	1	CONJUNTO DE CAJA DE ENGRANAJES	GEAR CASE ASY
2	+	90081200626	02006-00626	1	COJINETE DE BOLAS	BEARING, BALL
3	+	90080006000	02000-06000	1	COJINETE DE BOLAS	BEARING, BALL - 6000
4	+	V509000000	22035-13140	1	SELLO, ACEITE	SEAL, OIL
5	+	9242426000	02432-26120	1	ANILLO, RETÉN - 26	RING, RETAINING - 26
6	+	9103006010	01014-06100	1	PERNO - 6X10	BOLT - 6X10
7	+	V304000180	22000-13410	1	ARANDELA	WASHER
8	+	C534000680	22410-13210	1	EJE, ENGRANAJE	SHAFT, GEAR
9	+	V651000690	22035-13220	1	ENGRANAJE, CÓNICO	GEAR, BEVEL
10	+	V356000480	22035-13230	1	ESPACIADOR	COLLAR
11	+	V651000700	22035-13391	1	ENGRANAJE, EJE	GEAR, SHAFT
12	+	90080000608	02000-00608	1	COJINETE DE BOLAS	BEARING, BALL
13	+	90080400608	02002-00608	1	COJINETE DE BOLAS	BEARING, BALL - 608ZZ
14	+	V582000140	22035-13340	1	ANILLO, RETÉN	RING, RETAINING
15	+	9242422000	02432-22100	1	ANILLO, RETÉN - 22	RING, RETAINING - 22
16	+	V203000590	11022-05160	1	PERNO - 5X16	BOLT - 5X16
17	+	V203000600	11022-05350	1	PERNO - 5X35	BOLT - 5X35
18	+	V340000300	22000-13420	1	ARANDELA D	D WASHER
19	+	90060300005	01613-05080	1	ARANDELA - 5	WASHER - 5
20	+	90050000005	01500-05041	1	TUERCA - 5	NUT - 5
21		C535000510	22035-13242	1	SOPORTE - A	HOLDER - A
22		C535000520	22410-13251	1	SOPORTE - B	HOLDER - B
23		C535000530	22035-13290	1	PROTECTOR	GUARD
24		V216000040	22035-13271	1	PERNO - 7X18 -- ROSCA IZQUIERDA	BOLT - 7X18 -- LEFT HAND
25		V490000530	22410-13530	1	GANCHO, DESLIZADOR	SLIDE CLIP

* Denota artículo forma parte de una asamblea
** Denota artículo forma parte de un submontaje

* Denotes item is part of an assembly
** Denotes item is part of a sub-assembly

THROTTLE CONTROL / HANDLEBAR

CONTROL DEL ACELERADOR / MANUBRIO

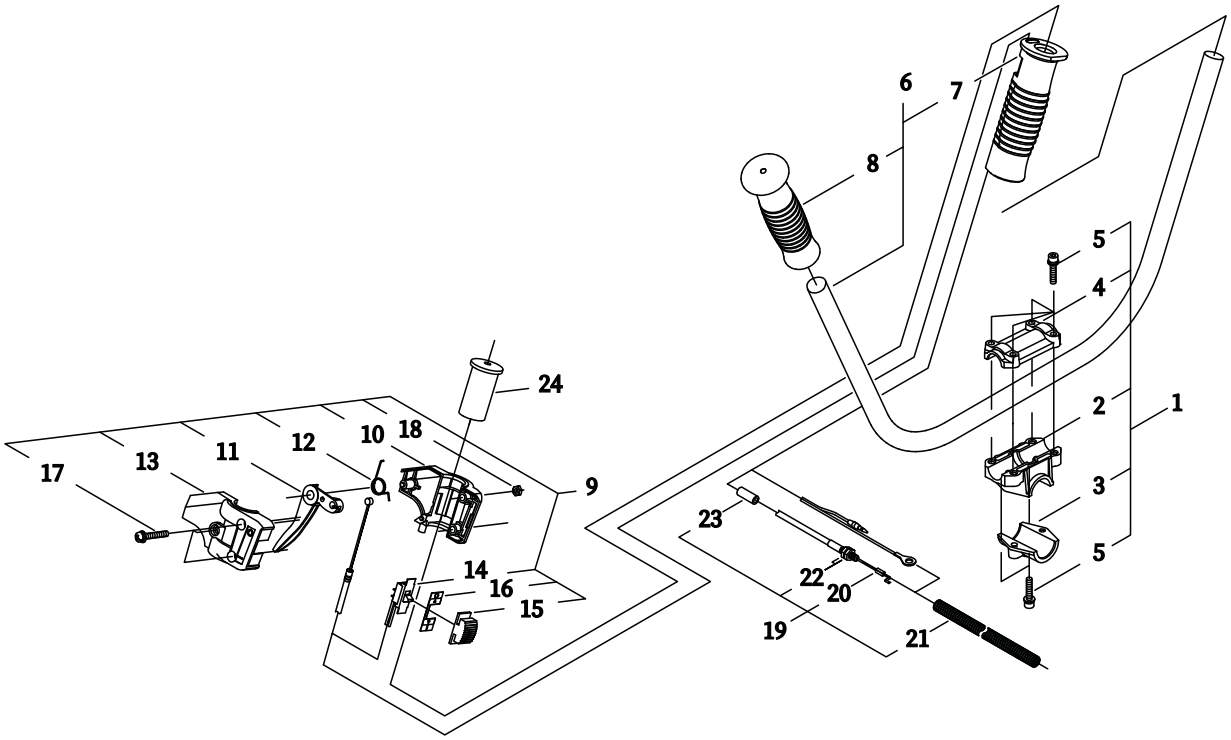

NO.		NEW P/N	SHINDAIWA P/N	QTY.	DESCRIPCIÓN	DESCRIPTION
1		P021024920	34004-64020	1	KIT DE SOPORTE DE MANGO	HANDLE BRACKET KIT
2	+	C423000440	34004-64110	1	SOPORTE DEL MANUBRIO - INFERIOR	HANDLEBAR BRACKET - LOWER
3	+	C423000450	34004-64120	1	SOPORTE, DE BASE	BRACKET, MOUNTING
4	+	C423000520	34004-64130	1	SOPORTE DEL MANUBRIO - SUPERIOR	HANDLEBAR BRACKET - UPPER
5	+	V203000630	11022-05250	6	TORNILLO - 5X25 -- CABEZA ALLEN	SCREW - 5X25 -- SOCKET HEAD CAP
6		P021035430	72481-14200	1	CONJUNTO DE MANGO	HANDLE ASY
7	+	C403000340	22421-14220	1	AGARRE - DERECHO	GRIP - RIGHT
8	+	C403000210	22421-14230	1	AGARRE - IZQUIERDO	GRIP - LEFT
9		C044000410	22411-14302	1	CONJUNTO DE CONTROL DEL ACELERADOR	THROTTLE CONTROL KIT
10	+	C401000080	22410-14312	1	SOPORTE - DERECHO	BRACKET, RIGHT
11	+	C450000460	22410-14321	1	GATILLO, ACELERADOR	TRIGGER, THROTTLE
12	+	V452000440	22410-14331	1	RESORTE	SPRING
13	+	C401000090	22410-14341	1	SOPORTE - IZQUIERDO	BRACKET - LEFT
14	+	A440001410	22411-14351	1	CONJUNTO DE INTERRUPTOR DEL ENCENDIDO	IGNITION SWITCH ASY
15	+	A444000090	22420-12930	1	PERILLA	KNOB
16	+	X510000500	22420-12940	1	PLACA, INTERRUPTOR	PLATE, SWITCH
17	+	9157405030	11206-05300	3	TORNILLO - 5X30	SCREW - 5X30
18	+	90050200005	01501-05031	3	TUERCA - 5	NUT - 5
19		P021023260	22411-14500	1	CONJUNTO DE CABLE	CABLE ASY
20	+	V430002660	22411-14511	1	CABLE, ACELERADOR	CABLE, THROTTLE
21	+	V475004540	22421-14540	1	TUBO	TUBE
22	+	90050200006	01501-06041	2	TUERCA - 6	NUT - 6
23	+	V475004550	22411-14550	1	TUBO	PIPE
24		V376001260	22411-14611	1	ESPACIADOR	SPACER

* Denota artículo forma parte de una asamblea
** Denota artículo forma parte de un submontaje

* Denotes item is part of an assembly
** Denotes item is part of a sub-assembly

DEBRIS SHIELD
PROTECTOR CONTRA RESIDUOS

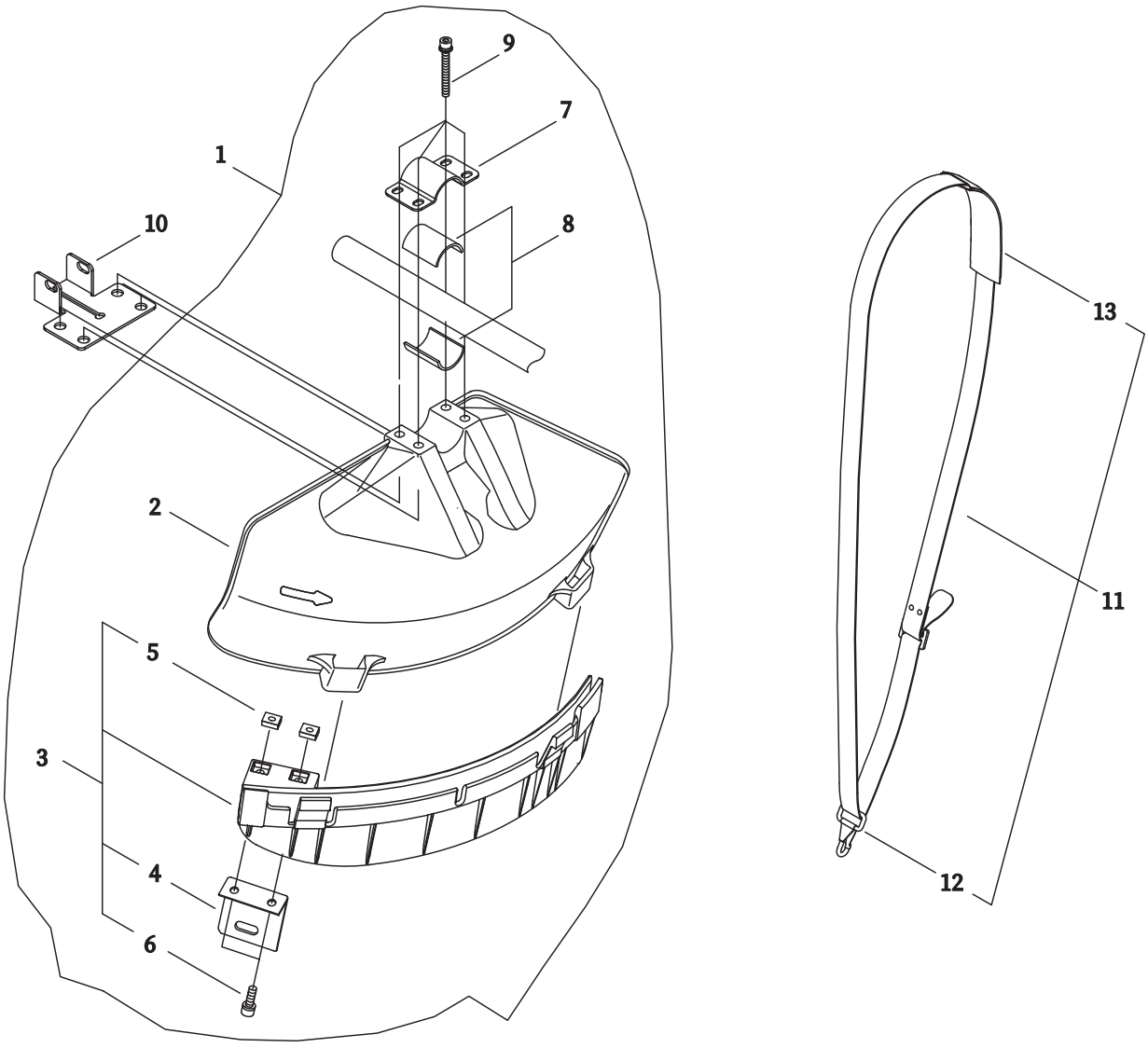

NO.		NEW P/N	SHINDAIWA P/N	QTY.	DESCRIPCIÓN	DESCRIPTION
1		P021028440	62903-66322	1	KIT DE PROTECTOR CONTRA RESIDUOS	DEBRIS SHIELD KIT
2	+	C550000430	62903-66111	1	PROTECTOR, CONTRA RESIDUOS	SHIELD, DEBRIS
3	+	P021028450	62903-66332	1	CONJUNTO DE PROTECTOR CONTRA RESIDUOS	DEBRIS SHIELD ASY
4	++	C554000040	72480-16121	1	CUCHILLO, CORDÓN	KNIFE, TRIMMER LINE
5	++	V263000130	22420-16120	2	TUERCA	NUT
6	++	V203000720	11020-05160	2	PERNO - 5X16	BOLT - 5X16
7	+	C551000060	72480-16210	1	ABRAZADERA - SUPERIOR	CLAMP - UPPER
8	+	V375000340	72480-16220	2	ESPACIADOR	SPACER
9	+	V203000610	11022-05450	4	PERNO - 5X45	BOLT - 5X45
10		C551000150	72480-16130	1	ABRAZADERA - INFERIOR	CLAMP - LOWER
11		C062000340	22410-17202	1	CONJUNTO DE CORREA	STRAP ASY
12	+	C649000170	37013-67310	1	GANCHO	HOOK
13	+	C644000080	22007-17220	1	ALMOHADILLA	PAD, SHOULDER

* Denota artículo forma parte de una asamblea
** Denota artículo forma parte de un submontaje

* Denotes item is part of an assembly
** Denotes item is part of a sub-assembly

TOOL SET
JUEGO DE HERRAMIENTAS

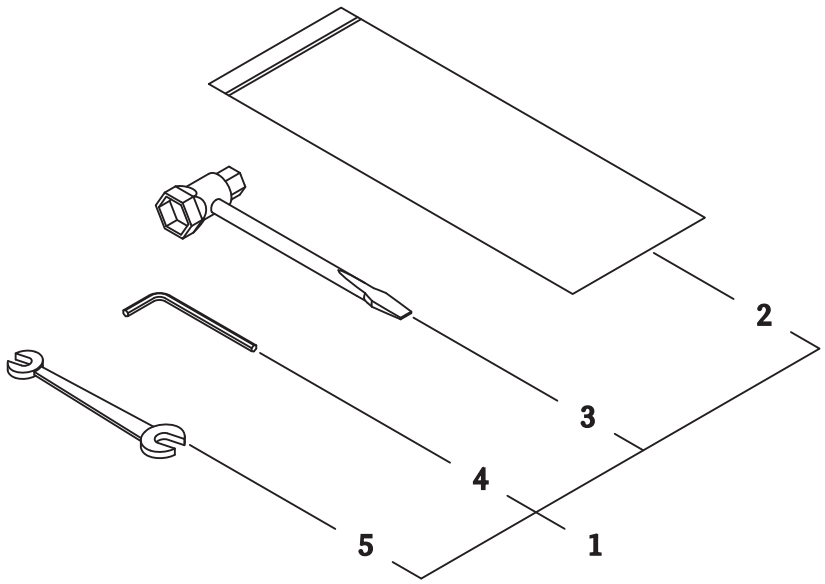

NO.		NEW P/N	SHINDAIWA P/N	QTY.	DESCRIPCIÓN	DESCRIPTION
1			22410-91000	1	UEGO DE HERRAMIENTAS	TOOL SET
2		X705000100	19639-01400	1	BOLSA DE HERRAMIENTAS	BAG, TOOL
3		X602000150	2200091181	1	LLAVE, DE BUJÍA	PLUG, WRENCH
4		X605000100	09026-04001	1	CHAVETA HEXAGONAL - 4mm	WRENCH, HEXAGONAL - 4mm
5		X600000020	22000-91120	1	LLAVE DE TUERCAS	SPANNER

* Denota artículo forma parte de una asamblea
** Denota artículo forma parte de un submontaje

* Denotes item is part of an assembly
** Denotes item is part of a sub-assembly

shindaiwa®

Illustrated Parts List
Lista de Piezas



Shindaiwa
400 Oakwood Road
Lake Zurich IL 60047
Telephone: 847-540-8400
Fax: 847-540-8416
www.shindaiwa.com

©2011 ECHO Inc.

Part Number 99922201295 Effective 06/10/11