shindaiwa®

Lista de Piezas
Illustrated Parts List

C230/AR Desmalezadora
C230/AR Brushcutter



SERIAL NUMBERS / NÚMEROS DE SERIE
C29626001001 - C29626999999

Los accesorios para los productos Shindaiwa se pueden encontrar en:
Accessories for Shindaiwa products can be found at:
www.shindaiwa-latinamerica.com/Products/Accessories

MOTOR N/S C29626001001-C29626001260 2
ENGINE S/N C29626001001-C29626001260

MOTOR N/S C29626001001-C29626001260 3
ENGINE S/N C29626001001-C29626001260

MOTOR N/S C29626001261-C29626999999 4
ENGINE S/N C29626001261-C29626999999

MOTOR N/S C29626001261-C29626999999 5
ENGINE S/N C29626001261-C29626999999

CARBURADOR 6
CARBURETOR

CARBURADOR 7
CARBURETOR

ADMISIÓN 8
INTAKE

ESCAPE 9
EXHAUST

ENCENDIDO 10
IGNITION

ARRANCADOR AUTORRETRÁCTIL 11
STARTER

SISTEMA DE COMBUSTIBLE 12
FUEL SYSTEM

CUBIERTA DE VENTILADOR 13
FAN COVER

TUBO PRINCIPAL 14
MAIN PIPE

CONTROL DE ACELERADOR 15
THROTTLE CONTROL

PROTECTOR CONTRA RESIDUOS - 1 16
DEBRIS SHIELD - 1

PROTECTOR CONTRA RESIDUOS - 2 17
DEBRIS SHIELD - 2

PROTECTOR CONTRA RESIDUOS - 3 18
DEBRIS SHIELD - 3

CAJA DE ENGRANAJES 19
GEAR CASE

ARNÉS 20
HARNESS

HERRAMIENTAS 20
TOOLS

©2018 ECHO Inc. Part Number 99922204318 Effective 05/01/18

400 Oakwood Road, Lake Zurich IL 60047 Telephone: 847-540-8400 Fax: 847-540-8416 www.shindaiwa.com

MOTOR N/S C29626001001-C29626001260

ENGINE S/N C29626001001-C29626001260

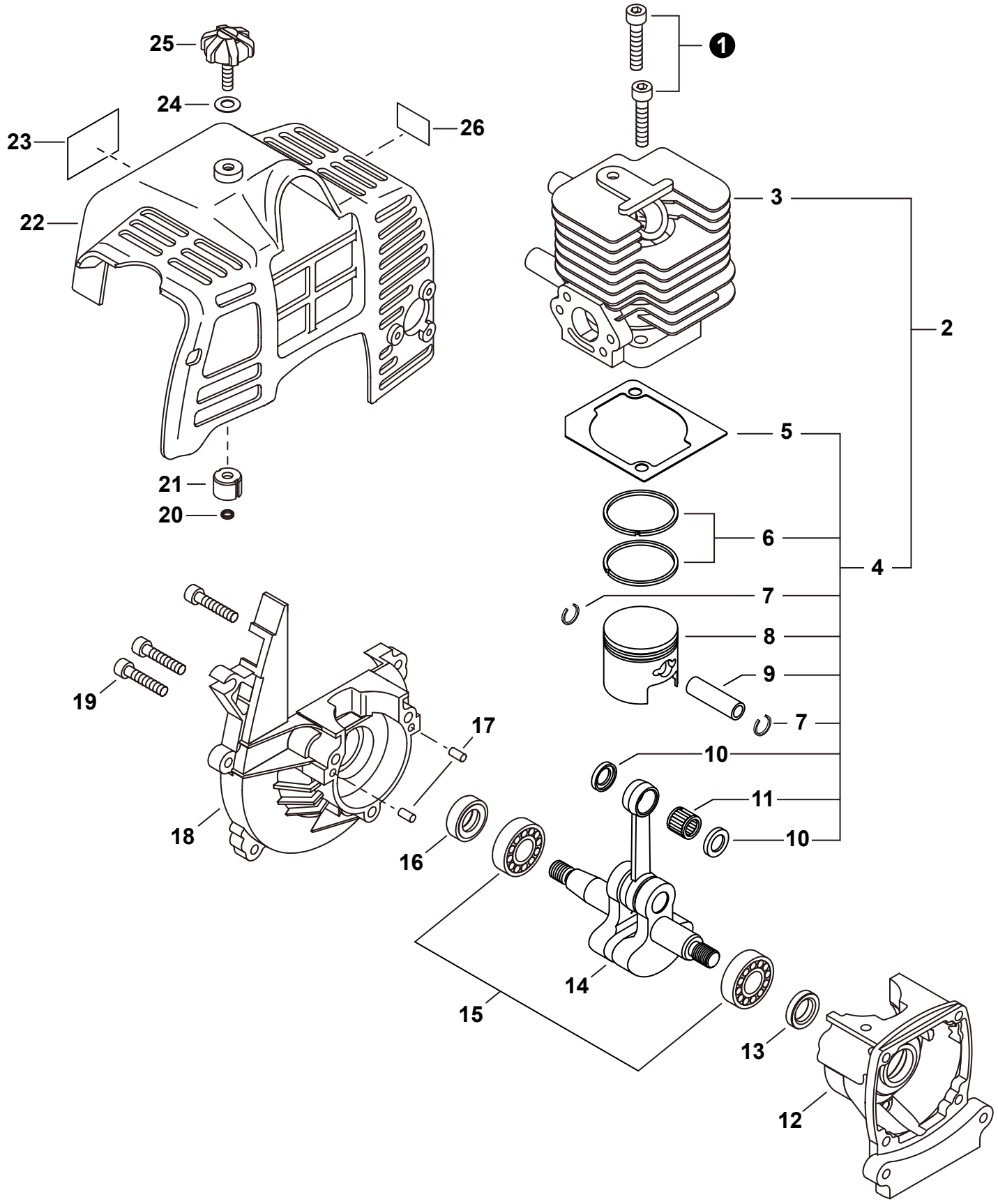

MOTOR N/S C29626001001-C29626001260

ENGINE S/N C29626001001-C29626001260

NO.	PART NUMBER	QTY.	DESCRIPCIÓN	DESCRIPTION
1	90010505025	2	PERNO 5×25	BOLT 5×25
2	**P021032911**	**1**	**JUEGO DE REPARACIÓN DE MOTORES**	**REPAIR KIT, ENGINE**
3	A130001391	1	+CILINDRO	+CYLINDER
4	**P021030500**	**1**	**+JUEGO DE PISTÓN**	**+PISTON KIT**
5	V100000490	1	++EMPAQUETADURA DE CILINDRO	++GASKET, CYLINDER
6	A101000400	2	++ANILLO DEL PISTÓN	++RING, PISTON
7	V580000070	2	++ANILLO RETENEDOR	++RING, SNAP
8	A100000730	1	++PISTÓN	++PISTON
9	V606000060	1	++PASADOR DEL PISTÓN 8	++PIN, PISTON 8
10	V306000250	2	++ARANDELA DE EMPUJE 8	++WASHER, THRUST 8
11	V553000080	1	++COJINETE DE AGUJAS 8	++BEARING, NEEDLE 8
12	A120000480	1	CARTER S	CRANKCASE S
13	V505000140	1	SELLO DE ACEITE 12	SEAL, OIL 12
14	A011000930	1	CIGÜEÑAL	CRANKSHAFT
15	V592000310	2	COJINETE DE BALINES 6001 C3	BEARING, BALL 6001 C3
16	V505000080	1	SELLO DE ACEITE 12	SEAL, OIL 12
17	90033040080	2	PASADOR DE POSICIONAMIENTO 4×8	PIN, LOCATING 4×8
18	A120000490	1	CARTER M	CRANKCASE M
19	90010505025	3	PERNO 5×25	BOLT 5×25
20	V490000680	1	SUJETADOR	CLIP
21	V353000430	1	AISLADOR 5 MM	INSULATOR 5 MM
22	A160001841	1	CUBIERTA DE MOTOR	COVER, ENGINE
23	X504001330	1	ETIQUETA MODELO C230	LABEL - MODEL C230
24	V347000030	1	ARANDELA	WASHER, CONE M6
25	V299000420	1	TORNILLO DE OREJETAS	THUMBSCREW
26	X505002310	1	ETIQUETA DE PRECAUCIÓN CALIENTE	LABEL, CAUTION - HOT

+ Denota artículo forma parte de una asamblea
++ Denota artículo forma parte de un submontaje

+ Denotes item is part of an assembly
++ Denotes item is part of a sub-assembly

MOTOR N/S C29626001261-C29626999999

ENGINE S/N C29626001261-C29626999999

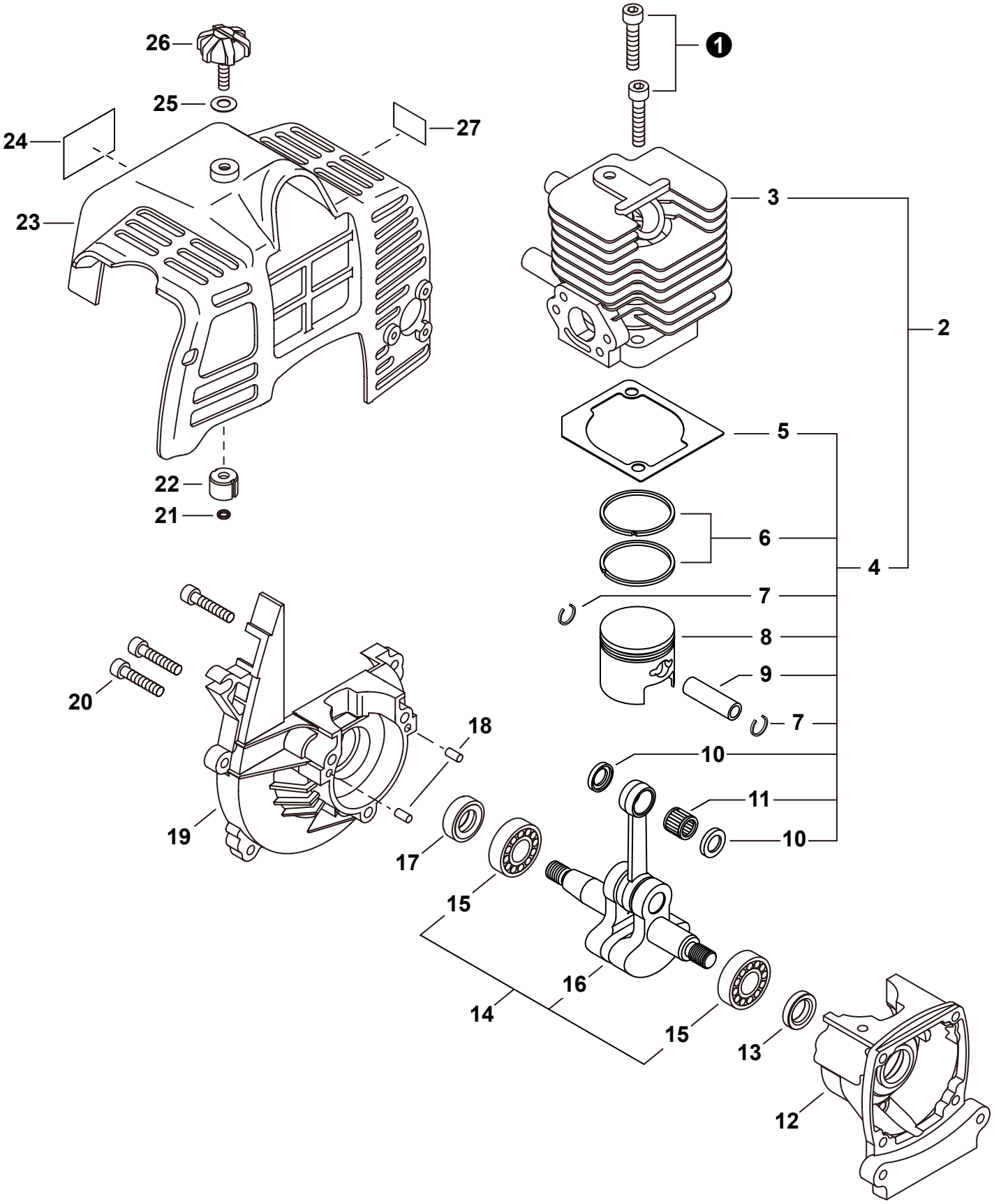

MOTOR N/S C29626001261-C29626999999

ENGINE S/N C29626001261-C29626999999

NO.	PART NUMBER	QTY.	DESCRIPCIÓN	DESCRIPTION
1	90010505025	2	PERNO 5×25	BOLT 5×25
2	**P021032911**	**1**	**JUEGO DE REPARACIÓN DE MOTORES**	**REPAIR KIT, ENGINE**
3	A130001391	1	+CILINDRO	+CYLINDER
4	**P021030500**	**1**	**+JUEGO DE PISTÓN**	**+PISTON KIT**
5	V100000490	1	++EMPAQUETADURA DE CILINDRO	++GASKET, CYLINDER
6	A101000400	2	++ANILLO DEL PISTÓN	++RING, PISTON
7	V580000070	2	++ANILLO RETENEDOR	++RING, SNAP
8	A100000730	1	++PISTÓN	++PISTON
9	V606000060	1	++PASADOR DEL PISTÓN 8	++PIN, PISTON 8
10	V306000250	2	++ARANDELA DE EMPUJE 8	++WASHER, THRUST 8
11	V553000080	1	++COJINETE DE AGUJAS 8	++BEARING, NEEDLE 8
12	A120000480	1	CARTER S	CRANKCASE S
13	V505000140	1	SELLO DE ACEITE 12	SEAL, OIL 12
14	**P021048010**	**1**	**MONTAJE DE CIGÜEÑAL**	**CRANKSHAFT ASSY**
15	90080036001	2	+COJINETE DE BALINES 6001	+BEARING, BALL 6001
16	A011000931	1	+CIGÜEÑAL	+CRANKSHAFT
17	V505000080	1	SELLO DE ACEITE 12	SEAL, OIL 12
18	90033040080	2	PASADOR DE POSICIONAMIENTO 4×8	PIN, LOCATING 4×8
19	A120000490	1	CARTER M	CRANKCASE M
20	90010505025	3	PERNO 5×25	BOLT 5×25
21	V490000680	1	SUJETADOR	CLIP
22	V353000430	1	AISLADOR 5 MM	INSULATOR 5 MM
23	A160001841	1	CUBIERTA DE MOTOR	COVER, ENGINE
24	X504001330	1	ETIQUETA MODELO C230	LABEL - MODEL C230
25	V347000030	1	ARANDELA	WASHER, CONE M6
26	V299000420	1	TORNILLO DE OREJETAS	THUMBSCREW
27	X505002310	1	ETIQUETA DE PRECAUCIÓN CALIENTE	LABEL, CAUTION - HOT

CARBURADOR
CARBURETOR

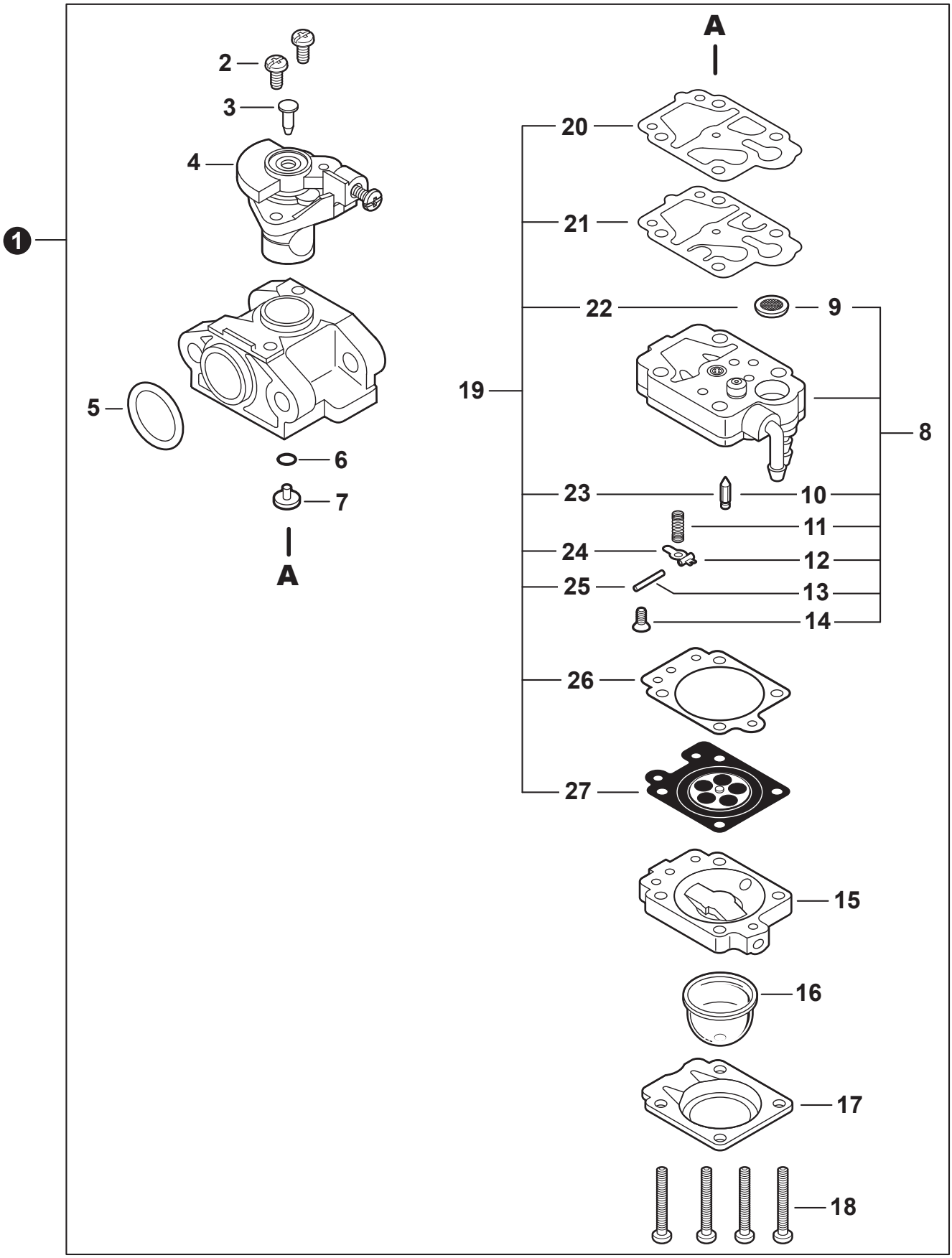

CARBURADOR
CARBURETOR

NO.	PART NUMBER	QTY.	DESCRIPCIÓN	DESCRIPTION
1	A021002721	1	CARBURADOR - WYL-19B	CARBURETOR - WYL-19B
2	12311444330	2	+TORNILLO COLLAR DEL ACELERADOR	+SCREW, THROTTLE COLLAR
3	12314644330	1	+TAPÓN	+PLUG
4	12311605160	1	+MONTAJE DE LA VÁLVULA DEL ACELERADOR	+VALVE ASSY, THROTTLE
5	90072000015	1	+JUNTA TÓRICA 15	+O-RING 15
6	12318340630	1	+JUNTA TÓRICA	+O-RING
7	12318412110	1	+INYECTOR PRINCIPAL	+JET, MAIN
8	P003000440	1	+MONTAJE DE CUERPO DE BOMBA	+BODY ASSY, PUMP
9	12312610631	1	++MALLA FILTRADORA	++SCREEN, FUEL INLET
10	12313719830	1	++VÁLVULA REGULADORA	++VALVE, INLET NEEDLE
11	P003000450	1	++RESORTE PALANCA DE MEDICIÓN	++SPRING, METERING LEVER
12	12312303930	1	++PALANCA DE MEDICIÓN	++LEVER, METERING
13	12313803930	1	++PASADOR DE PALANCA DE MEDICIÓN	++PIN, METERING LEVER
14	12313905560	1	++TORNILLO	++SCREW
15	12318005560	1	+MONTAJE DE CUERPO DE PURGA	+BODY ASSY, PURGE
16	12318140630	1	+BULBO DE PURGA	+BULB, PURGE
17	12314205560	1	+SUJETADOR DE BULBO DE PURGA	+RETAINER, PURGE BULB
18	12311005560	4	+TORNILLO	+SCREW
19	P003005690	1	+JUEGO DE REPARACIÓN DE CARBURADOR	+REPAIR KIT, CARBURETOR
20	12312540630	1	++EMPAQUETADURA DE LA BOMBA	++GASKET, PUMP
21	12311240630	1	++DIAFRAGMA DE LA BOMBA	++DIAPHRAGM, PUMP
22	12312610631	1	++MALLA FILTRADORA	++SCREEN, FUEL INLET
23	12313719830	1	++VÁLVULA REGULADORA	++VALVE, INLET NEEDLE
24	12312303930	1	++PALANCA DE MEDICIÓN	++LEVER, METERING
25	12313803930	1	++PASADOR DE PALANCA DE MEDICIÓN	++PIN, METERING LEVER
26	12314005560	1	++EMPAQUETADURA DIAFRAGMA DE MEDICIÓN	++GASKET, METERING DIAPHRAGM
27	P003001850	1	++DIAFRAGMA DE MEDICIÓN	++DIAPHRAGM, METERING

+ Denota artículo forma parte de una asamblea
++ Denota artículo forma parte de un submontaje

+ Denotes item is part of an assembly
++ Denotes item is part of a sub-assembly

ADMISIÓN
INTAKE

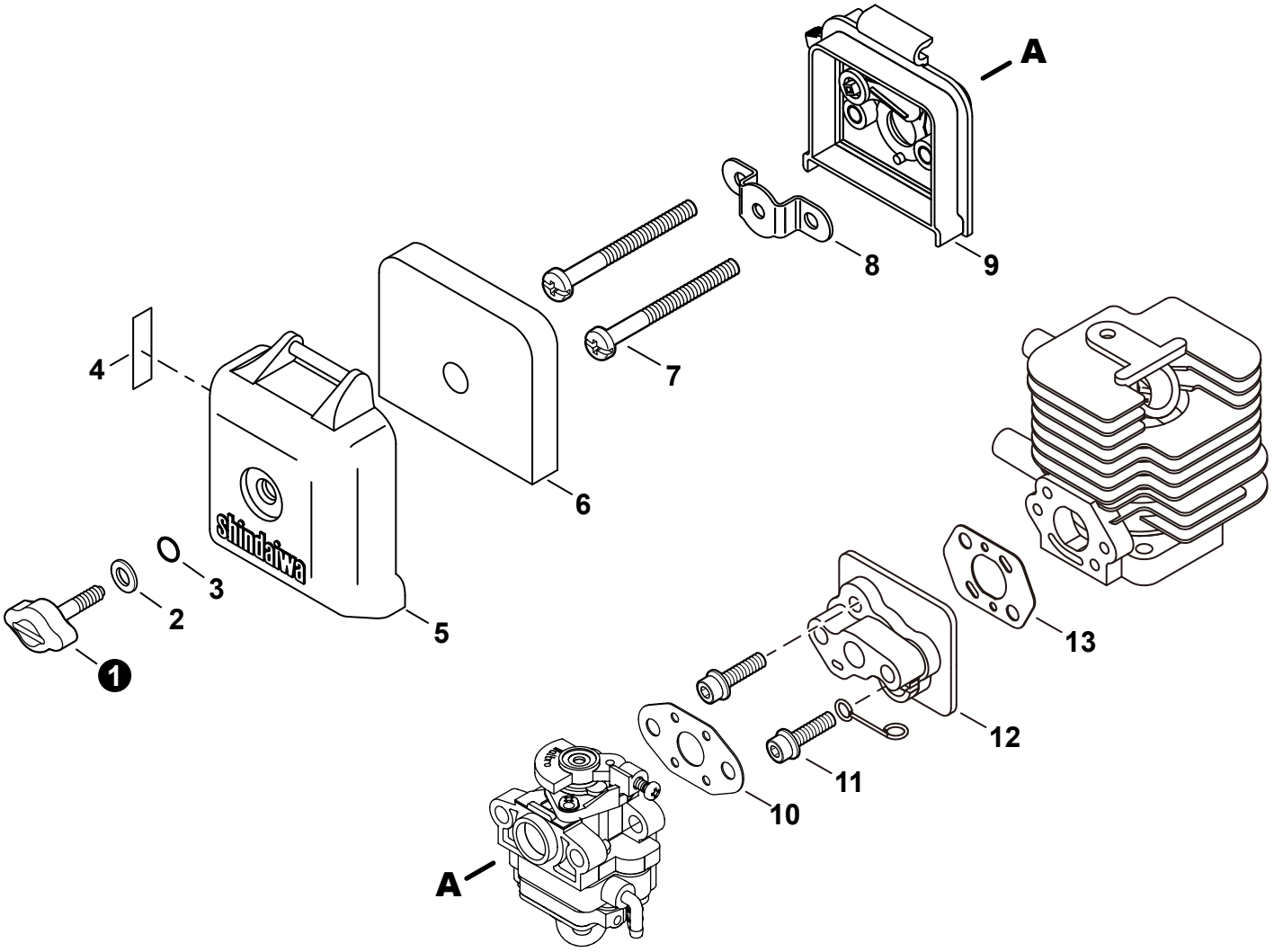

NO.	PART NUMBER	QTY.	DESCRIPCIÓN	DESCRIPTION
1	V299000430	1	TORNILLO DE OREJETAS	THUMBSCREW
2	V347000030	1	ARANDELA	WASHER, CONE M6
3	V581000200	1	JUNTA TÓRICA	O-RING
4	X506000130	1	ETIQUETA DEL ESTRANGULADOR	LABEL, CHOKE
5	A232000940	1	CUBIERTA DEL FILTRO DE AIRE	COVER, AIR FILTER
6	A226000740	1	FILTRO DE AIRE	FILTER, AIR
7	9157905060	2	TORNILLO M5×60	SCREW M5×60
8	A244000190	1	ABRAZADERA	BRACKET
9	A023000230	1	CAJA DEL FILTRO DE AIRE	CASE, AIR FILTER
10	V103001210	1	EMPAQUETADURA DE CARBURADOR	GASKET, CARBURETOR
11	V203000580	2	PERNO M5×30	BOLT M5×30
12	A200000771	1	AISLADOR DE ADMISIÓN	INSULATOR, INTAKE
13	V103001200	1	EMPAQUETADURA DE ADMISIÓN	GASKET, INTAKE

+ Denota artículo forma parte de una asamblea
++ Denota artículo forma parte de un submontaje

+ Denotes item is part of an assembly
++ Denotes item is part of a sub-assembly

ESCAPE
EXHAUST

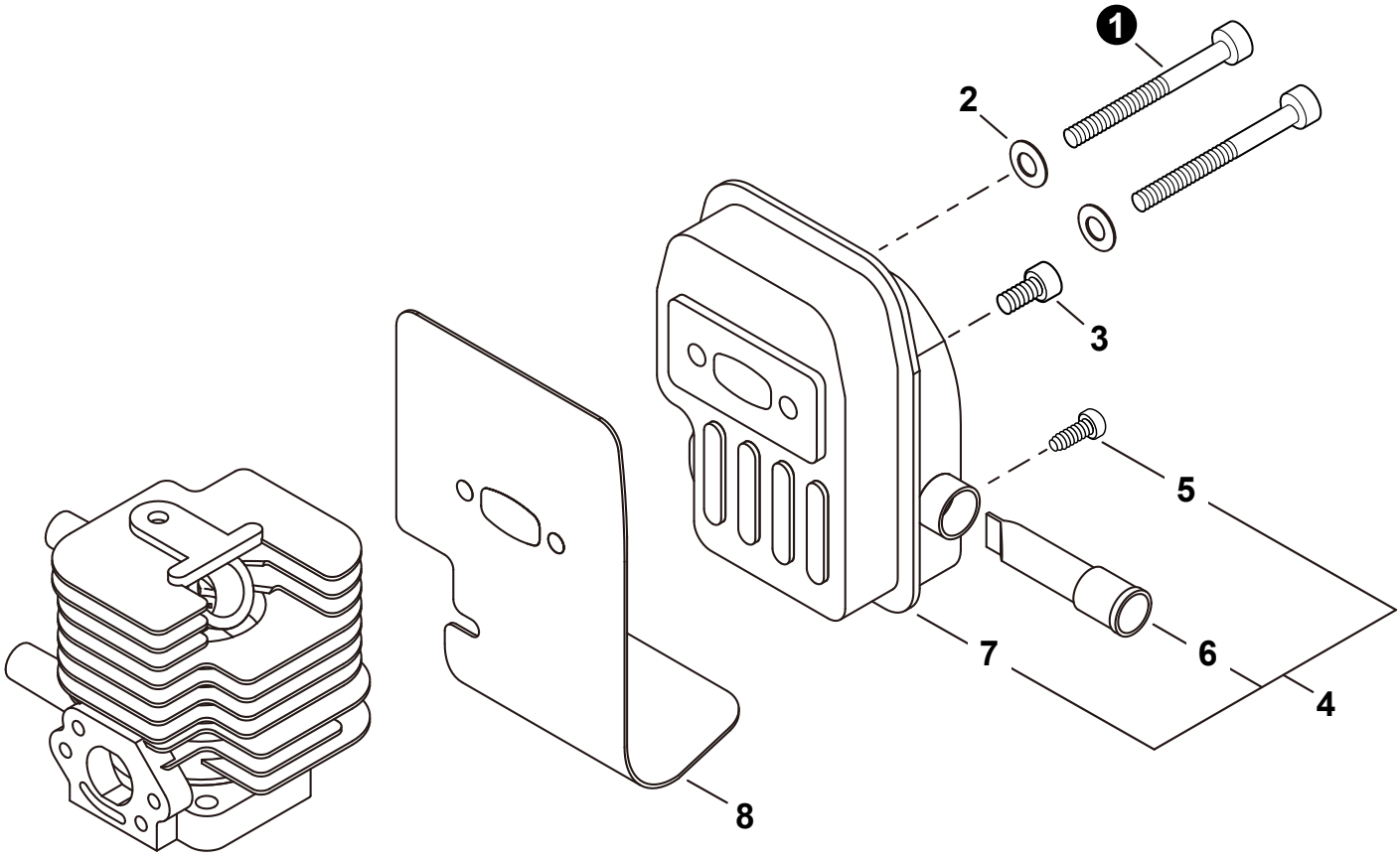

NO.	PART NUMBER	QTY.	DESCRIPCIÓN	DESCRIPTION
1	90010505050	2	PERNO M5×50	BOLT M5×50
2	90060000005	2	ARANDELA 5.5×10×0.8	WASHER, FLAT 5.5×10×0.8
3	90010505012	1	PERNO 5×12	BOLT 5×12
4	**A030000120**	**1**	**MONTAJE DE SILENCIADOR**	**MUFFLER ASSY**
5	9137403006	1	+TORNILLO ROSCADO 3×6	+SCREW, TAPPING 3×6
6	A310000260	1	+PANTALLA DEL GUARDACHISPAS	+SCREEN, SPARK ARRESTER
7	A300000890	1	+SILENCIADOR	+MUFFLER
8	V104001500	1	PROTECTOR TÉRMICO DEL ESCAPE	HEAT SHIELD, EXHAUST

ENCENDIDO
IGNITION

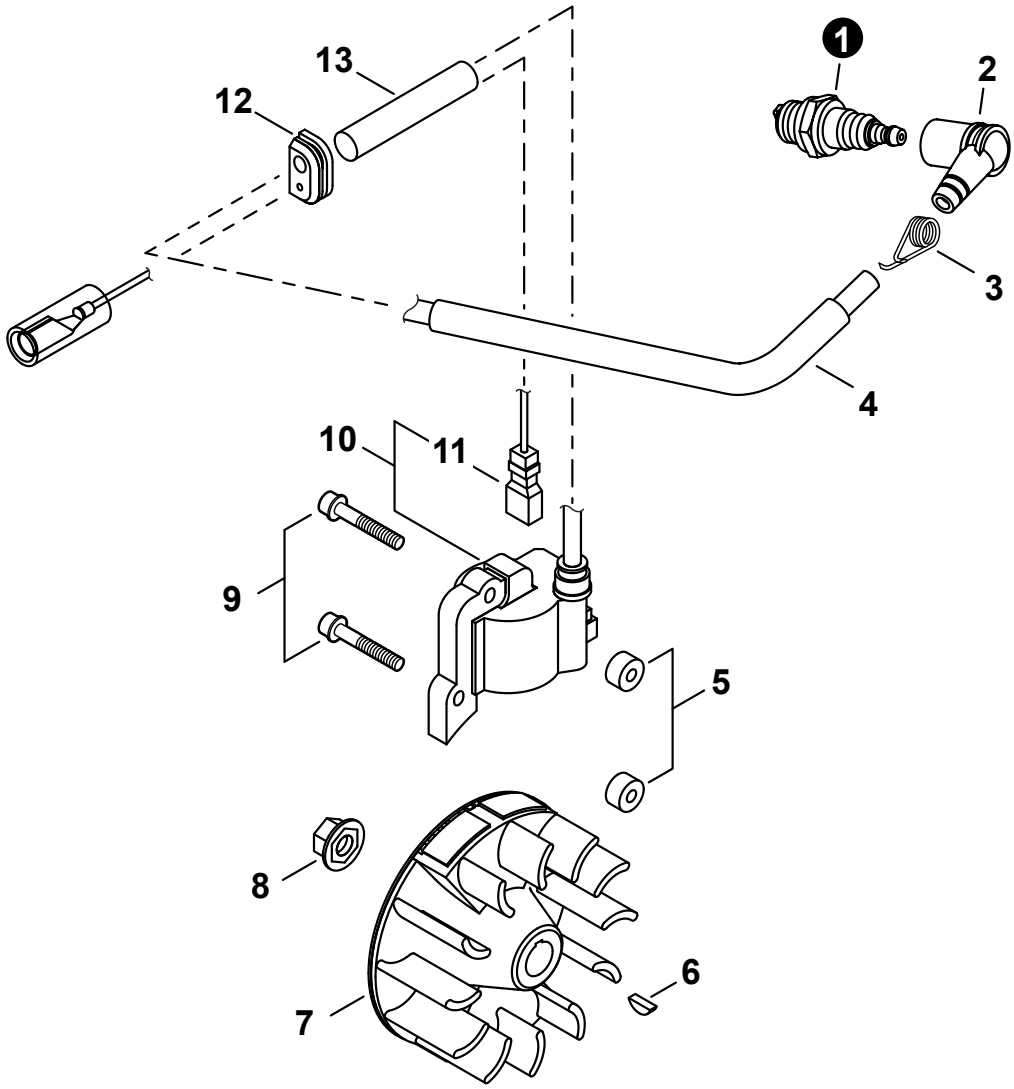

NO.	PART NUMBER	QTY.	DESCRIPCIÓN	DESCRIPTION
1	15901010130	1	BUJÍA - BMR6A	SPARK PLUG - BMR6A
2	A427000100	1	TAPA DE BUJÍA	CAP, SPARK PLUG
3	A426000050	1	TERMINAL DE BUJÍA	TERMINAL, SPARK PLUG
4	V475004840	1	TUBO AISLANTE	TUBE, INSULATOR
5	V322000040	2	AISLADOR 4.2×11×6	INSULATOR 4.2×11×6
6	9311503010	1	CHAVETA WOODRUFF 3×10	KEY, WOODRUFF 3×10
7	A409000730	1	VOLANTE	FLYWHEEL
8	V265000140	1	TUERCA M8	NUT M8
9	9111304026	2	PERNO 4×26	BOLT 4×26
10	**A411000880**	**1**	**MONTAJE DE BOBINA DE ENCENDIDO**	**COIL ASSY, IGNITION**
11	V485001960	1	+CABLE CONDUCTOR	+LEAD
12	V135000100	1	OJAL	GROMMET
13	V475005140	1	TUBO BOBINA DE ENCENDIDO	TUBE, IGNITION COIL

+ Denota artículo forma parte de una asamblea
++ Denota artículo forma parte de un submontaje

+ Denotes item is part of an assembly
++ Denotes item is part of a sub-assembly

ARRANCADOR AUTORRETRÁCTIL
STARTER

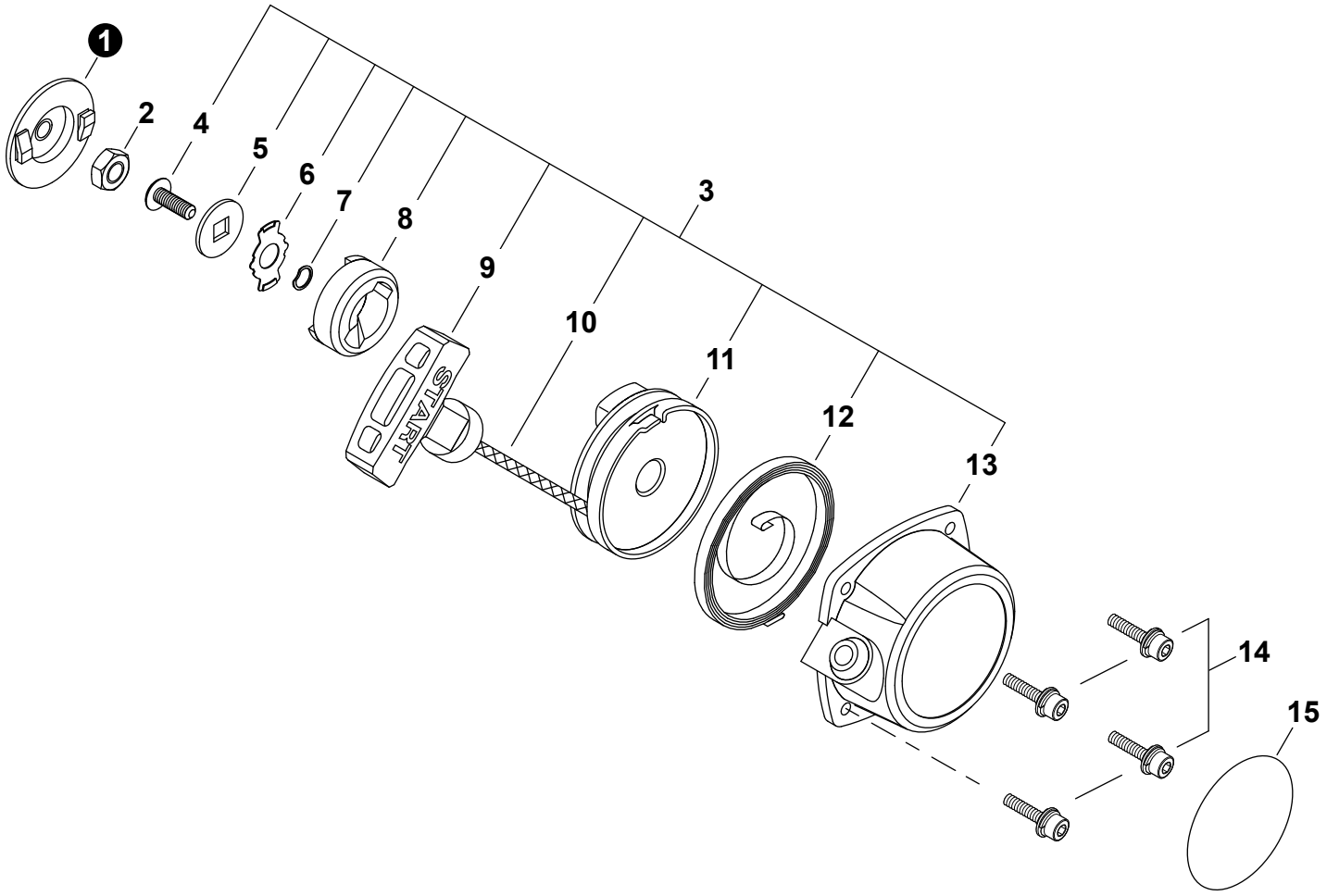

NO.	PART NUMBER	QTY.	DESCRIPCIÓN	DESCRIPTION
1	A520000080	1	POLEA DEL ARRANCADOR	PULLEY, STARTER
2	90050300008	1	TUERCA M8×1	NUT M8×1
3	**A051001861**	**1**	**MONTAJE DE ARRANCADOR AUTORRETRÁCTIL**	**STARTER ASSY, RECOIL**
4	P022034820	1	+TORNILLO 5	+SCREW 5
5	P022034840	1	+ARANDELA	+WASHER
6	P022034830	1	+SUJETADOR	+RETAINER
7	P022034810	1	+ARANDELA DE PRESION	+WASHER, WAVE
8	P022034800	1	+PLACA DE LEVA	+PLATE, CAM
9	P022034750	1	+AGARRE DEL ARRANCADOR	+GRIP, STARTER
10	P022034760	1	+CUERDA	+ROPE
11	P022034780	1	+CARRETE DEL CABLE	+REEL, ROPE
12	P022034790	1	+RESORTE RECULAR	+SPRING, RECOIL
13	A500001060	1	+CAJA DEL ARRANCADOR AUTORRETRÁCTIL	+CASE, RECOIL STARTER
14	V202000380	4	PERNO M4×12	BOLT, ADHESIVE M4×12
15	X504006130	1	ETIQUETA ARRANCADOR	LABEL, RECOIL STARTER

+ Denota artículo forma parte de una asamblea
++ Denota artículo forma parte de un submontaje

+ Denotes item is part of an assembly
++ Denotes item is part of a sub-assembly

SISTEMA DE COMBUSTIBLE
FUEL SYSTEM

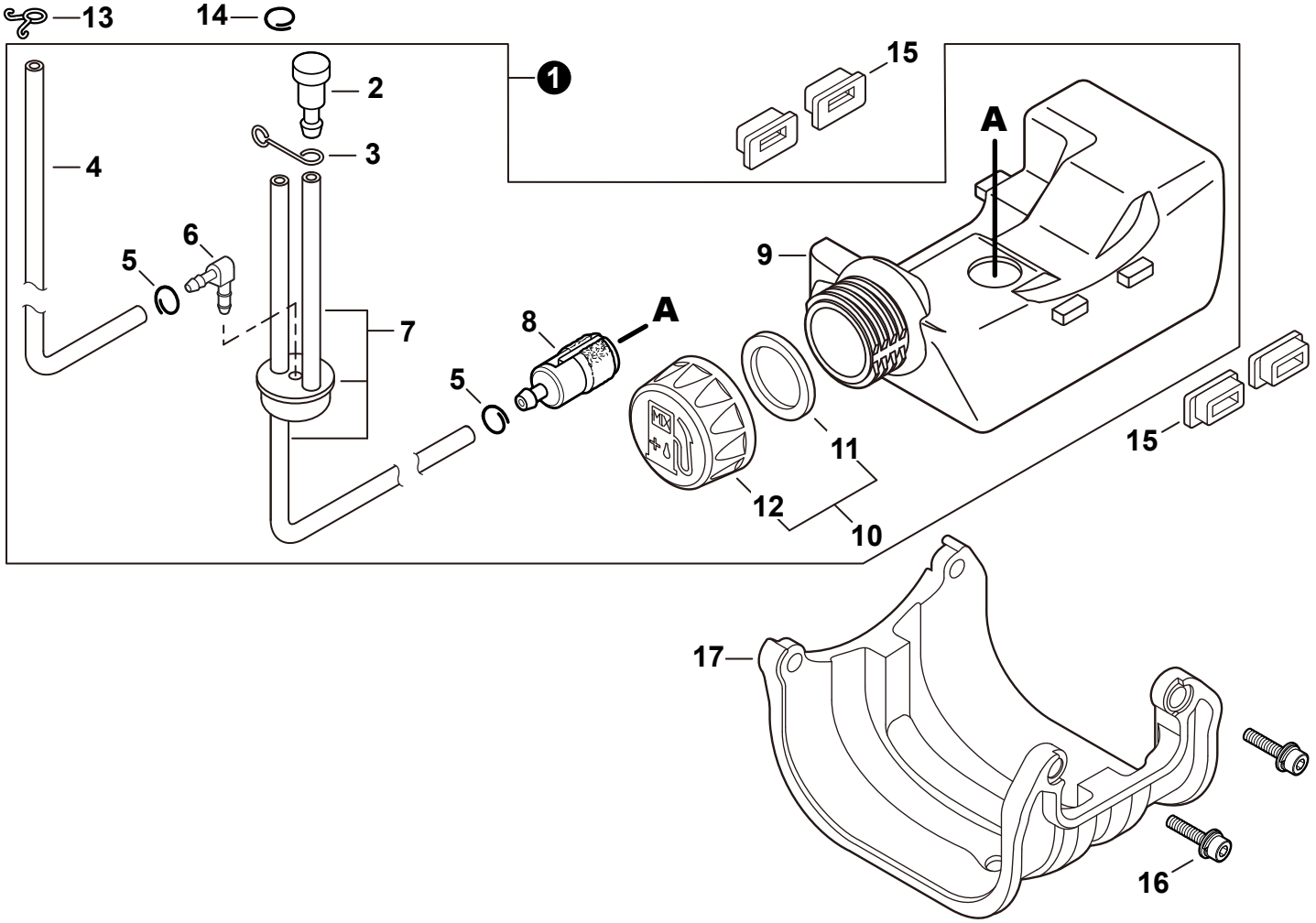

NO.	PART NUMBER	QTY.	DESCRIPCIÓN	DESCRIPTION
1	A038000430	1	MONTAJE DE TANQUE DE COMBUSTIBLE	TANK ASSY, FUEL
2	A356000040	1	+VÁLVULA DE RESPIRADERO	+VENT ASSY
3	A358000040	1	+SUJETADOR DE VÁLVULA DE RESPIRADERO	+CLIP, VENT ASSY
4	V471002790	1	+TUBO DE RETORNO	+PIPE, FUEL RETURN
5	V490000500	2	+SUJETADOR Ø6	+CLIP Ø6
6	V186000270	1	+CONECTOR DE TUBO	+CONNECTOR, PIPE
7	V470001210	1	+TUBO DE COMBUSTIBLE	+PIPE, FUEL
8	A369000070	1	+FILTRO DE COMBUSTIBLE 125-528	+FILTER, FUEL 125-528
9	A350001530	1	+TANQUE DE COMBUSTIBLE	+TANK, FUEL
10	A033000070	1	+MONTAJE DE TAPA DE COMBUSTIBLE	+CAP ASSY, FUEL
11	V107000010	1	++EMPAQUETADURA DE TAPA DE COMBUSTIBLE	++GASKET, FUEL CAP
12	A033000330	1	++MONTAJE DE TAPA DE COMBUSTIBLE	++CAP ASSY, FUEL
13	V490000510	1	SUJETADOR DE RESORTE Ø5.2	CLIP, SPRING Ø5.2
14	V490000500	1	SUJETADOR Ø6	CLIP Ø6
15	V420002630	4	AMORTIGUADOR DEL TANQUE DE COMBUSTIBLE	CUSHION, FUEL TANK
16	V203000591	2	PERNO 5×16	BOLT 5×16
17	A175000220	1	PROTECTOR PLÁSTICO DE TANQUE DE COMBUSTIBLE	GUARD, PLASTIC FUEL TANK

+ Denota artículo forma parte de una asamblea
++ Denota artículo forma parte de un submontaje

+ Denotes item is part of an assembly
++ Denotes item is part of a sub-assembly

CUBIERTA DE VENTILADOR
FAN COVER

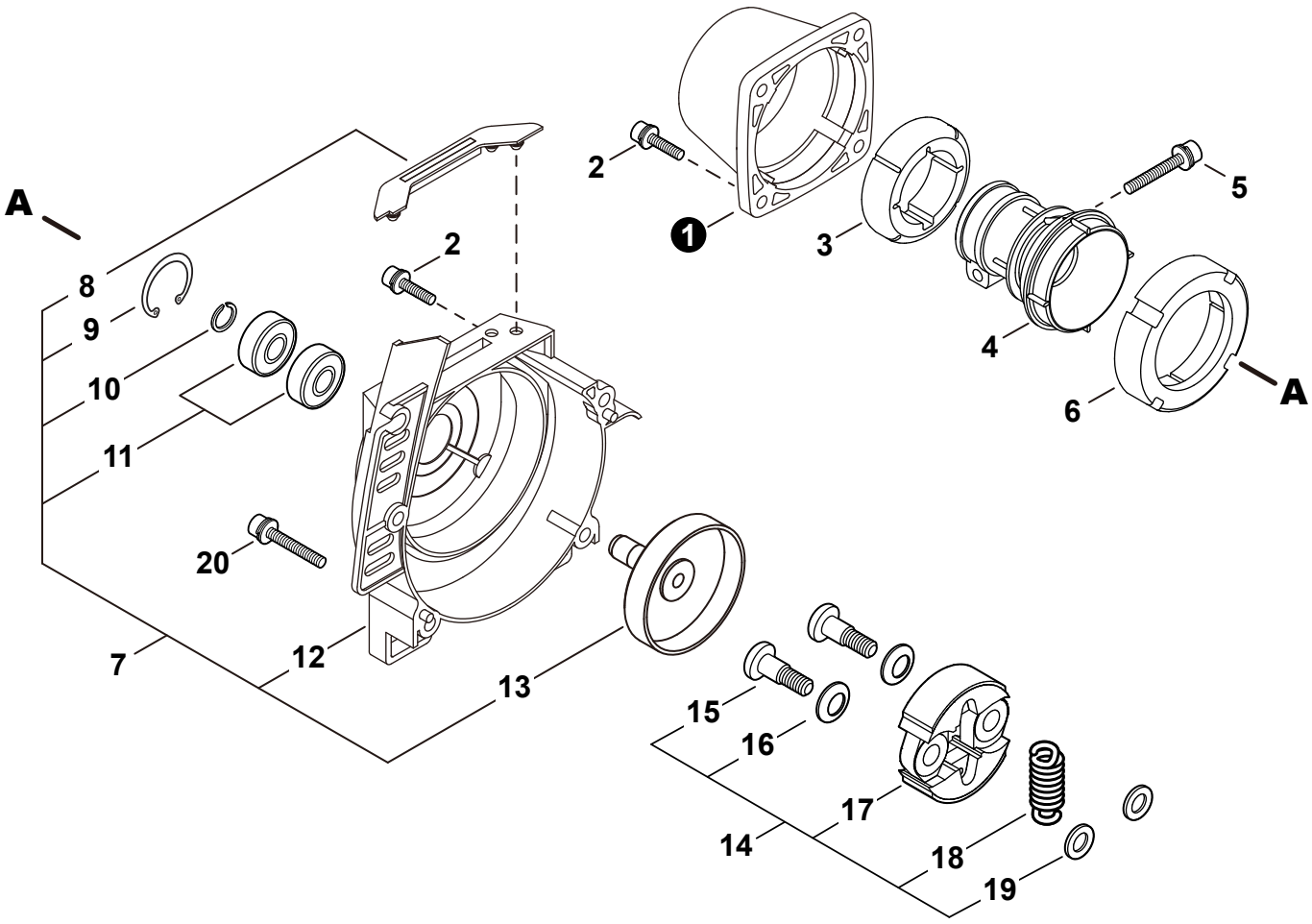

NO.	PART NUMBER	QTY.	DESCRIPCIÓN	DESCRIPTION
1	A575000460	1	CUBIERTA DE AMORTIGUADOR (ROJO)	COVER, AV CUSHION (RED)
2	V203000591	6	PERNO 5×16	BOLT 5×16
3	V420002640	1	AMORTIGUADOR DELANTERO	CUSHION, FRONT
4	A575000180	1	AMORTIGUADOR	CUSHION, AV
5	V203000560	1	PERNO M5×25	BOLT M5×25
6	V420002650	1	SOPORTE DE AMORTIGUADOR TRASERO	HOLDER, REAR CUSHION
7	**P021030352**	**1**	**MONTAJE DE CUBIERTA DE VENTILADOR**	**COVER ASSY, FAN**
8	V420002620	1	+AMORTIGUADOR	+CUSHION
9	9242426000	1	+ANILLO RETENEDOR Ø26	+RING, SNAP Ø26
10	90070600010	1	+ANILLO RETENEDOR Ø10	+RING, SNAP Ø10
11	9404406000	2	+COJINETE DE BALINES 6000ZZ	+BEARING, BALL 6000ZZ
12	A172001370	1	+CUBIERTA DE VENTILADOR	+COVER, FAN
13	A556001300	1	+TAMBOR EMBRAGUE	+DRUM, CLUTCH
14	**A056000260**	**1**	**MONTAJE DE EMBRAGUE**	**CLUTCH ASSY**
15	A557000040	2	+PERNO DE EMBRAGUE	+BOLT, CLUTCH
16	V346000040	2	+ARANDELA DE PRESION	+WASHER, SPRING
17	A553000060	2	+ZAPATA DE EMBRAGUE	+SHOE, CLUTCH
18	A566000050	1	+RESORTE DEL EMBRAGUE	+SPRING, CLUTCH
19	V304000150	2	+ARANDELA 6 MM	+WASHER 6 MM
20	V203000610	2	PERNO M5×45	BOLT M5×45

+ Denota artículo forma parte de una asamblea
++ Denota artículo forma parte de un submontaje

+ Denotes item is part of an assembly
++ Denotes item is part of a sub-assembly

TUBO PRINCIPAL
MAIN PIPE

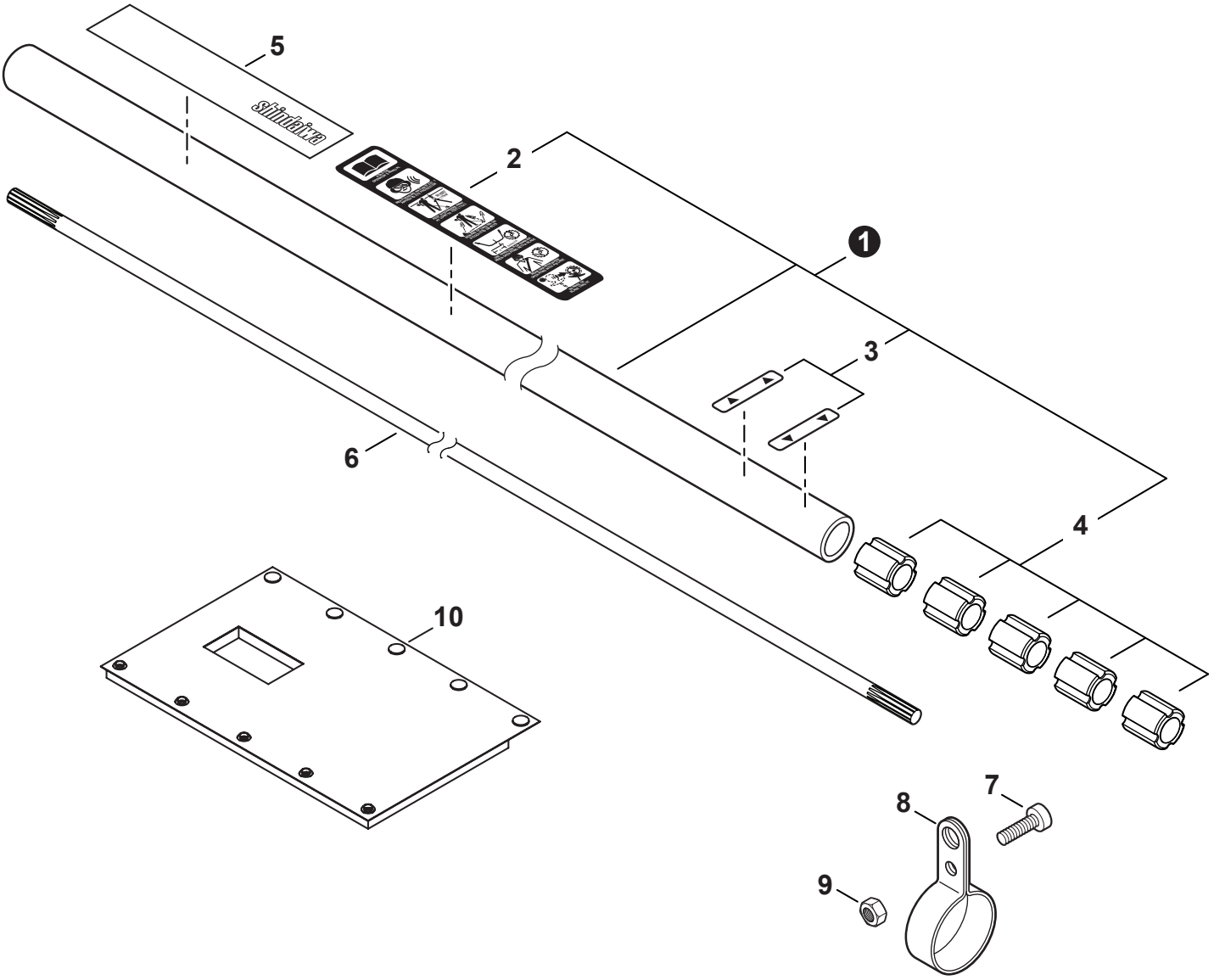

NO.	PART NUMBER	QTY.	DESCRIPCIÓN	DESCRIPTION
1	P200000000	1	MONTAJE DE TUBO PRINCIPAL	MAIN PIPE ASSY
2	X505005890	1	+ETIQUETA DE PRECAUCIÓN	+LABEL, CAUTION (BLADE CAPABLE)
3	89015204930	2	+ETIQUETA - ALINEACIÓN	+LABEL - ALIGNMENT
4	C501000010	5	+BUJE	+BUSHING
5	X504002780	1	ETIQUETA SHINDAIWA PROFESSIONAL	LABEL, SHINDAIWA PROFESSIONAL
6	C504000500	1	EJE CENTRAL	MAINSHAFT
7	90010505012	1	PERNO 5×12	BOLT 5×12
8	C670000070	1	COLGADOR	HANGER
9	90050000005	1	TUERCA M5	NUT M5
10	V420002340	1	AMORTIGUADOR DE TUBO PRINCIPAL	CUSHION, MAIN PIPE

+ Denota artículo forma parte de una asamblea
++ Denota artículo forma parte de un submontaje

+ Denotes item is part of an assembly
++ Denotes item is part of a sub-assembly

CONTROL DE ACELERADOR
THROTTLE CONTROL

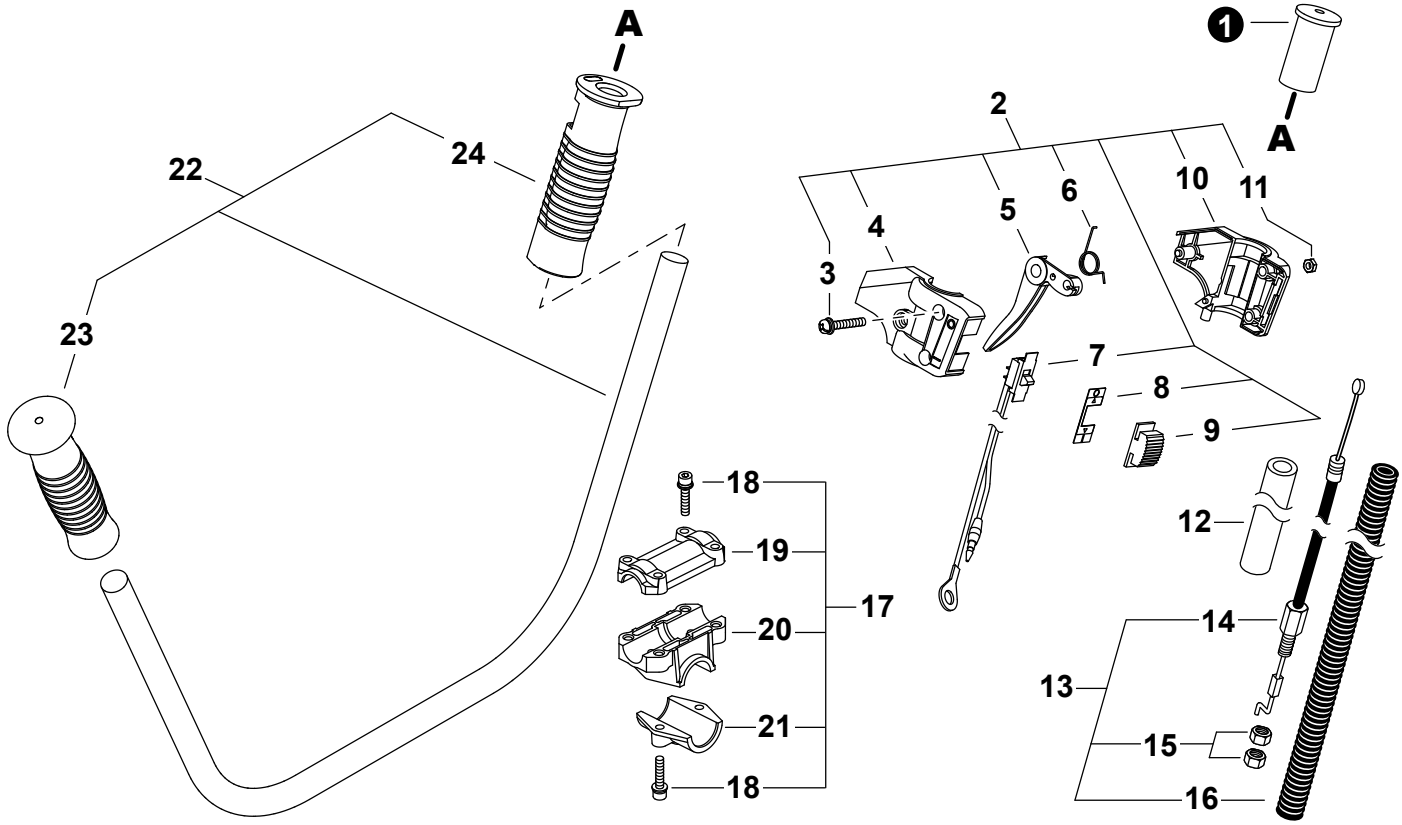

NO.	PART NUMBER	QTY.	DESCRIPCIÓN	DESCRIPTION
1	V376001260	1	ESPACIADOR	SPACER
2	**C044000410**	**1**	**MONTAJE DE CONTROL DE ACELERADOR**	**THROTTLE CONTROL ASSY**
3	9157405030	3	+TORNILLO M5×30	+SCREW M5×30
4	C401000090	1	+MANGO DE CONTROL IZQUIERDO	+CONTROL HANDLE - LEFT
5	C450000460	1	+GATILLO DEL ACELERADOR	+TRIGGER, THROTTLE
6	V452000440	1	+RESORTE DE RETORNO	+SPRING, RETURN
7	A440001410	1	+INTERRUPTOR DE ENCENDIDO-APAGADO	+SWITCH, ON-OFF
8	X510000500	1	+PLACA DE INTERRUPTOR	+PLATE, SWITCH
9	A444000090	1	+BOTÓN DE INTERRUPTOR	+KNOB, SWITCH
10	C401000080	1	+MANGO DE CONTROL DERECHO	+CONTROL HANDLE - RIGHT
11	90050200005	3	+TUERCA M5	+NUT M5
12	V471004290	1	TUBO 5×8×20	TUBE 5×8×20
13	**P021023260**	**1**	**MONTAJE DE CABLE DEL ACELERADOR**	**CABLE ASSY, THROTTLE**
14	V430002660	1	+CABLE DEL ACELERADOR	+CABLE, THROTTLE
15	90050200006	2	+TUERCA M6	+NUT M6
16	V475004540	1	+TUBO FLEXIBLE	+TUBE, FLEXIBLE
17	**P021024921**	**1**	**MONTAJE DE ABRAZADERA**	**BRACKET ASSY**
18	V203000630	6	+PERNO M5×25	+BOLT M5×25
19	C423000520	1	+ABRAZADERA SUPERIOR DEL MANUBRIO	+BRACKET, UPPER HANDLEBAR
20	C423000440	1	+ABRAZADERA INFERIOR DEL MANUBRIO	+BRACKET, LOWER HANDLEBAR
21	C423000450	1	+SOPORTE DE MONTAJE	+BRACKET, MOUNTING
22	**P021035430**	**1**	**MONTAJE DE MANUBRIO TIPO BICICLETA**	**HANDLEBAR ASSY**
23	C403000210	1	+AGARRE	+GRIP
24	C403000340	1	+AGARRE DEL ACELERADOR	+GRIP, THROTTLE

Effective 05-01-18

+ Denota artículo forma parte de una asamblea
++ Denota artículo forma parte de un submontaje

+ Denotes item is part of an assembly
++ Denotes item is part of a sub-assembly

PROTECTOR CONTRA RESIDUOS - 1

DEBRIS SHIELD - 1

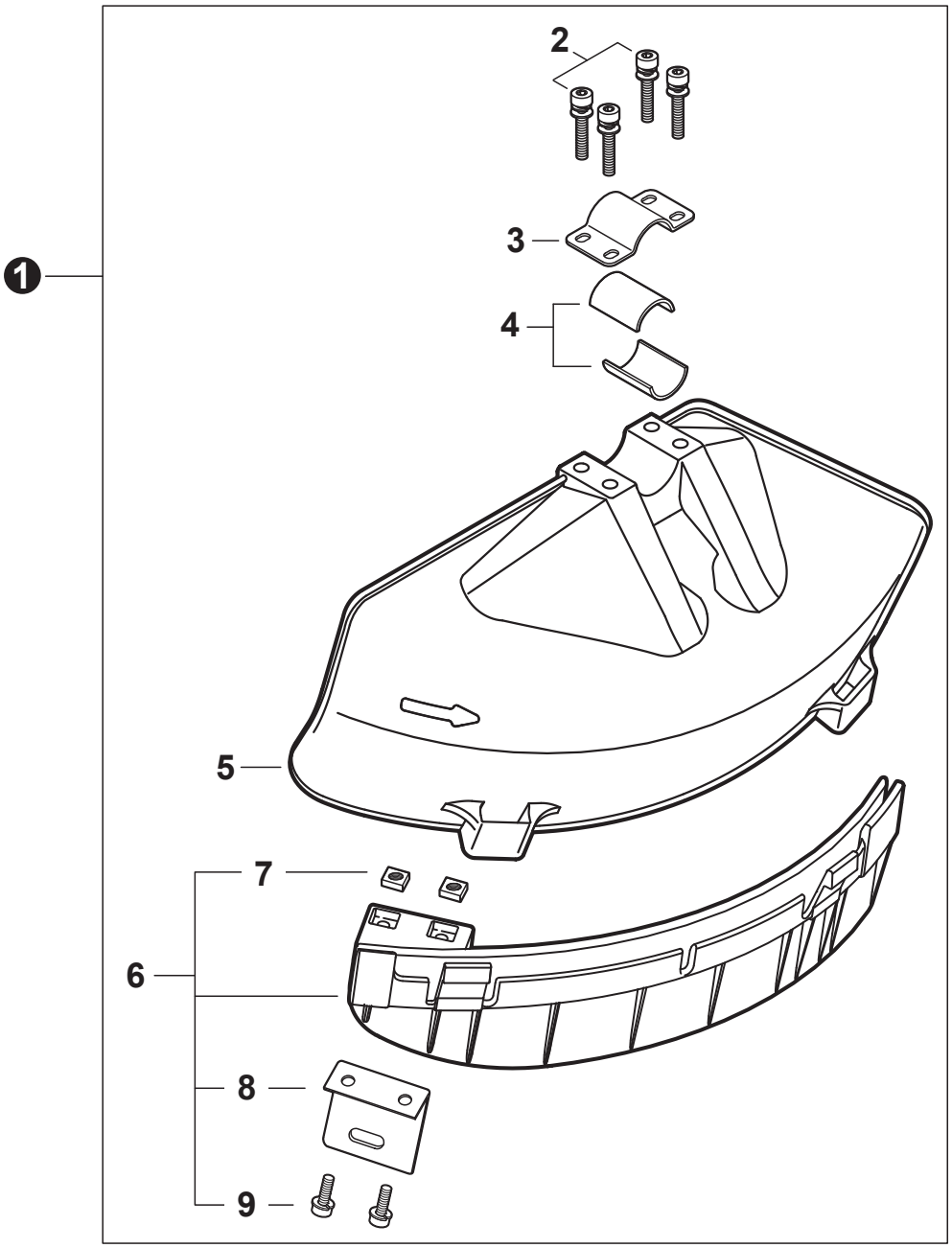

NO.	PART NUMBER	QTY.	DESCRIPCIÓN	DESCRIPTION
1	P021028441	1	JUEGO DE PROTECTOR CONTRA RESIDUOS	DEBRIS SHIELD KIT
2	V203000610	4	+PERNO M5×45	+BOLT M5×45
3	C551000060	1	+ABRAZADERA SUPERIOR	+CLAMP, UPPER
4	V375000340	2	+ESPACIADOR	+SPACER
5	C550000430	1	+PROTECTOR CONTRA RESIDUOS PLÁSTICO	+SHIELD, DEBRIS PLASTIC
6	P021028451	1	+MONTAJE DE EXTENSIÓN DE PROTECTOR CONTRA RESIDUOS	+DEBRIS SHIELD EXTENSION ASSY
7	V263000130	2	++TUERCA M5	++NUT M5
8	C554000040	1	++CUCHILLA	++CUTTER
9	9112205016	2	++PERNO 5×16	++BOLT 5×16

PROTECTOR CONTRA RESIDUOS - 2

DEBRIS SHIELD - 2

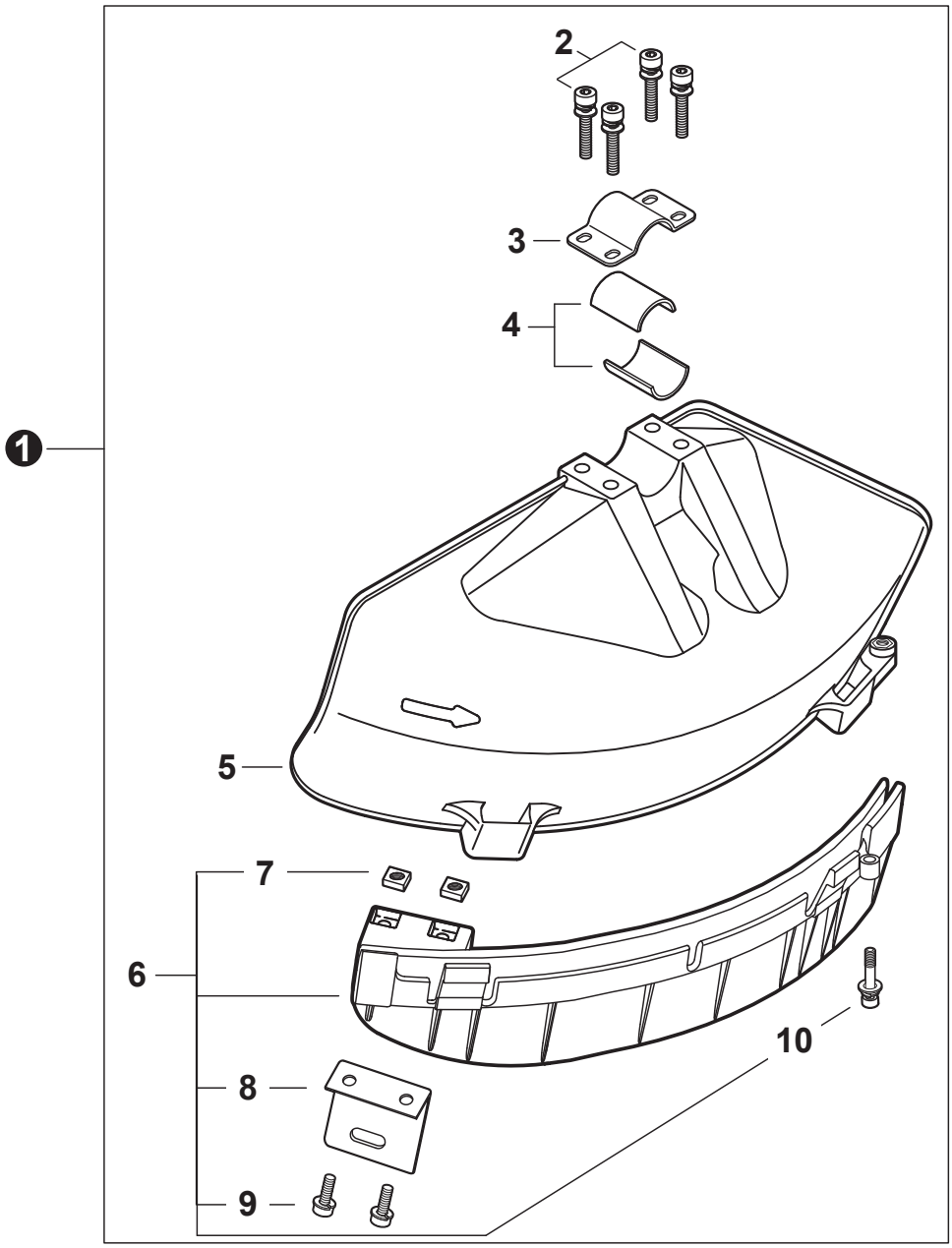

NO.	PART NUMBER	QTY.	DESCRIPCIÓN	DESCRIPTION
1	P100002250	1	JUEGO DE PROTECTOR CONTRA RESIDUOS	DEBRIS SHIELD KIT
2	V203002320	4	+PERNO M5×45	+BOLT M5×45
3	C551000220	1	+ABRAZADERA SUPERIOR	+CLAMP, UPPER
4	V375000340	2	+ESPACIADOR	+SPACER
5	C550000790	1	+PROTECTOR CONTRA RESIDUOS - CUCHILLA	+SHIELD, DEBRIS - BLADE
6	P100002390	1	+MONTAJE DE EXTENSIÓN DE PROTECTOR CONTRA RESIDUOS	+DEBRIS SHIELD EXTENSION ASSY
7	V263000130	2	++TUERCA M5	++NUT M5
8	C554000040	1	++CUCHILLA	++CUTTER
9	9112205016	2	++PERNO 5×16	++BOLT 5×16
10	V203002330	1	++PERNO M5×22	++BOLT M5×22

+ Denota artículo forma parte de una asamblea
++ Denota artículo forma parte de un submontaje

+ Denotes item is part of an assembly
++ Denotes item is part of a sub-assembly

PROTECTOR CONTRA RESIDUOS - 3

DEBRIS SHIELD - 3

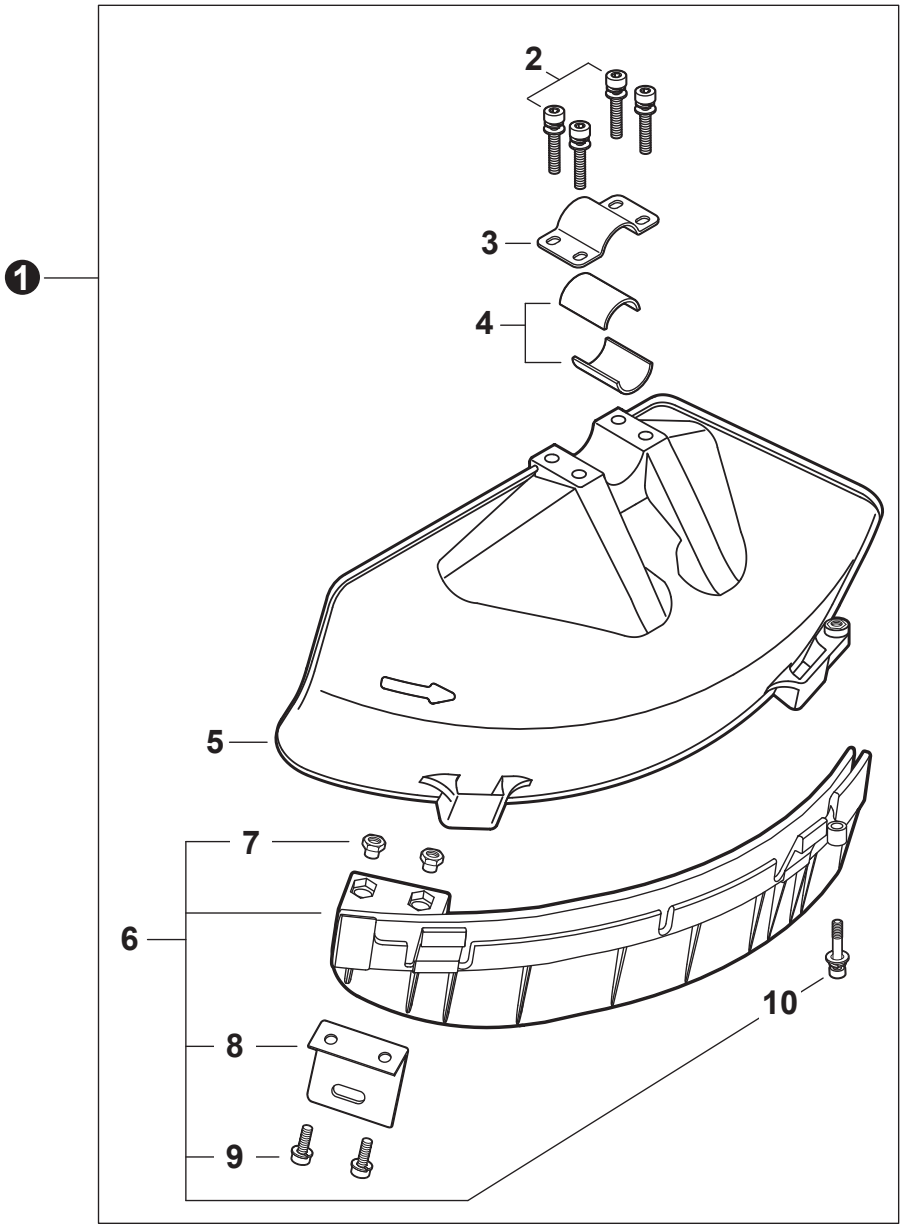

NO.	PART NUMBER	QTY.	DESCRIPCIÓN	DESCRIPTION
1	P100002251	1	JUEGO DE PROTECTOR CONTRA RESIDUOS	DEBRIS SHIELD KIT
2	V203002320	4	+PERNO M5×45	+BOLT M5×45
3	C551000220	1	+ABRAZADERA SUPERIOR	+CLAMP, UPPER
4	V375000340	2	+ESPACIADOR	+SPACER
5	C550000790	1	+PROTECTOR CONTRA RESIDUOS - CUCHILLA	+SHIELD, DEBRIS - BLADE
6	P100002391	1	+MONTAJE DE EXTENSIÓN DE PROTECTOR CONTRA RESIDUOS	+DEBRIS SHIELD EXTENSION ASSY
7	V263000020	2	++TUERCA M5	++NUT M5
8	C554000040	1	++CUCHILLA	++CUTTER
9	9112205016	2	++PERNO 5×16	++BOLT 5×16
10	V203002330	1	++PERNO M5×22	++BOLT M5×22

+ Denota artículo forma parte de una asamblea
++ Denota artículo forma parte de un submontaje

+ Denotes item is part of an assembly
++ Denotes item is part of a sub-assembly

CAJA DE ENGRANAJES
GEAR CASE

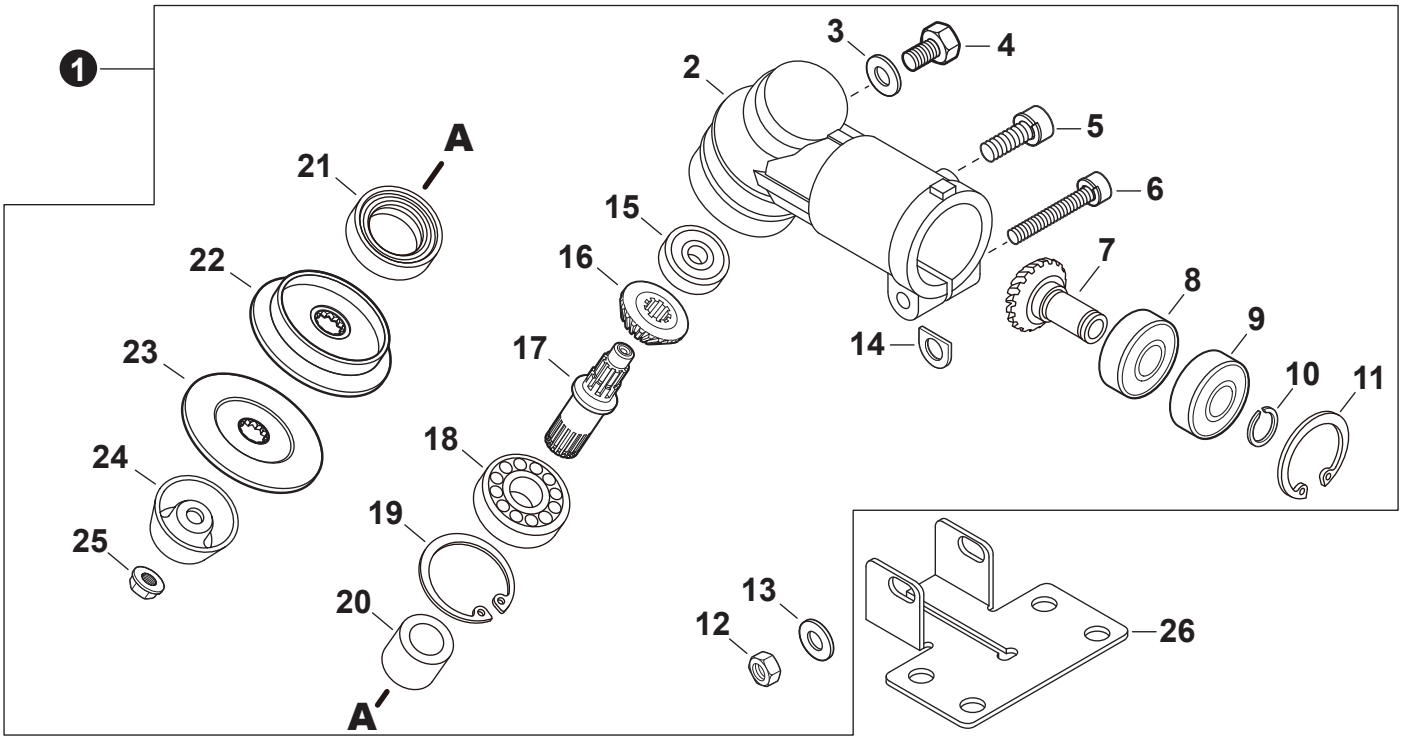

NO.	PART NUMBER	QTY.	DESCRIPCIÓN	DESCRIPTION
1	P021048031	1	MONTAJE DE CAJA DE ENGRANAJES	GEAR CASE ASSY
2	C531000971	1	+CAJA DE ENGRANAJES	+HOUSING, GEAR CASE
3	V304000180	1	+ARANDELA	+WASHER
4	9103006010	1	+PERNO M6×10	+BOLT M6×10
5	V203000591	1	+PERNO 5×16	+BOLT 5×16
6	90016205035	1	+PERNO M5×35	+BOLT M5×35
7	V651000700	1	+ENGRANAGE PIÑON	+GEAR, PINION
8	90080000608	1	+COJINETE DE BALINES 608	+BEARING, BALL 608
9	90080400608	1	+COJINETE DE BALINES 608ZZ	+BEARING, BALL 608ZZ
10	9241108000	1	+RETENEDOR TIPO "E" 8	+E-RING 8
11	90070200022	1	+ANILLO RETENEDOR Ø22	+RING, SNAP Ø22
12	90050000005	1	+TUERCA M5	+NUT M5
13	90060300005	1	+ARANDELA 5.5×12×0.8	+WASHER 5.5×12×0.8
14	V340000300	1	+ARANDELA D	+D-WASHER
15	90081200626	1	+COJINETE DE BALINES 626 DDU	+BEARING, BALL 626 DDU
16	V651000690	1	+ENGRANAJE CÓNICO	+GEAR, BEVEL
17	C534000960	1	+EJE DE ENGRANAJE	+SHAFT, GEAR
18	90080036001	1	+COJINETE DE BALINES 6001	+BEARING, BALL 6001
19	90070200028	1	+ANILLO RETENEDOR 28	+RING, SNAP 28
20	V356000720	1	+COLLAR 10	+COLLAR 10
21	V510000020	1	+SELLO DE ACEITE	+SEAL, OIL
22	C535000891	1	+PLACA DEL ADAPTADOR SUPERIOR	+PLATE, ADAPTOR - UPPER
23	61031452130	1	+PLACA DEL ADAPTADOR INFERIOR	+PLATE, ADAPTOR - LOWER
24	69922956830	1	+COPA	+CUP
25	61032052130	1	+CONTRATUERCA - INSERCIÓN DE NYLÓN	+NUT, LOCK - NYLON INSERT
26	C551000150	1	PLACA DE MONTAJE DE PROTECTOR	PLATE, SHIELD MOUNTING

ARNÉS
HARNESS

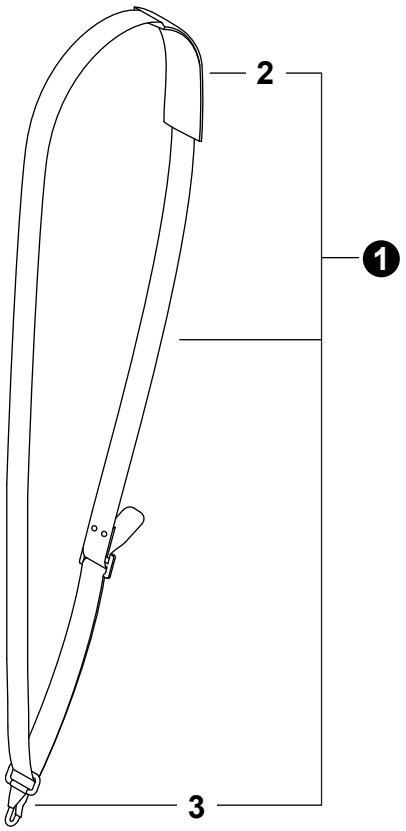

NO.	PART NUMBER	QTY.	DESCRIPCIÓN	DESCRIPTION
1	C062000340	1	MONTAJE DE ARNÉS	HARNESS ASSY
2	C644000080	1	+HOMBRERA	+PAD, SHOULDER
3	C649000170	1	+GANCHO	+HOOK, SNAP

HERRAMIENTAS
TOOLS

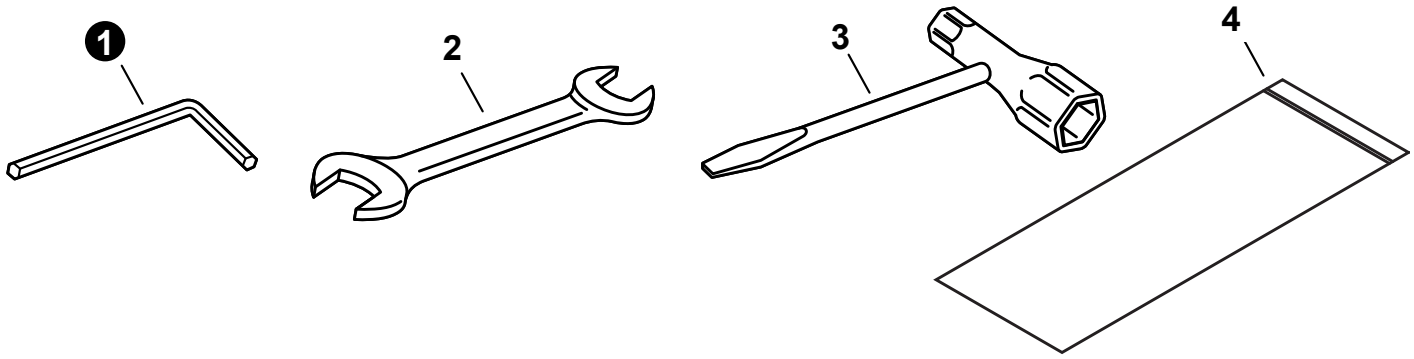

NO.	PART NUMBER	QTY.	DESCRIPCIÓN	DESCRIPTION
1	X605000100	1	LLAVE ALLEN 4 MM	WRENCH, ALLEN 4 MM
2	X600000020	1	LLAVE DE TUERCAS 8×10	SPANNER 8×10
3	X602000150	1	LLAVE EN T 13×19 MM	T-WRENCH 13×19 MM
4	X705000100	1	BOLSA DE HERRAMIENTAS	BAG, TOOL

+ Denota artículo forma parte de una asamblea
++ Denota artículo forma parte de un submontaje

+ Denotes item is part of an assembly
++ Denotes item is part of a sub-assembly