shindaiwa®

Illustrated Parts List
Lista de Piezas

B530 Brushcutter
B530 Desmalezadora



SERIAL NUMBERS / NÚMEROS DE SERIE
T24326001001 - T24326999999

Accessories for Shindaiwa products can be found at:
Los accesorios para los productos Shindaiwa se pueden encontrar en:
www.shindaiwa-usa.com/products/accessories.aspx

ENGINE 2
MOTOR

ENGINE COVER 3
TAPA DEL MOTOR

CARBURETOR 4
CARBURADOR

INTAKE / AIR FILTER 6
ADMISIÓN / FILTRO DE AIRE

EXHAUST 7
ESCAPE

RECOIL STARTER 8
ARRANCADOR AUTORRETRÁCTIL

IGNITION 9
ENCENDIDO

FUEL SYSTEM 10
SISTEMA DE COMBUSTIBLE

FAN COVER 11
CUBIERTA DEL VENTILADOR

THROTTLE CONTROL / SUPPORT HANDLE 12
CONTROL DEL ACELERADOR / MANGO DE SOPORTE

CLUTCH 14
EMBRAGUE

MAIN PIPE 15
TUBO PRINCIPAL

GEAR CASE 16
CAJA DE ENGRANAJES

DEBRIS SHIELD / HARNESS 18
PROTECTOR / ARNÉS

TOOLS 19
HERRAMIENTAS

©2014 ECHO Inc. Part Number 99922204268 Effective 12/02/14

400 Oakwood Road, Lake Zurich IL 60047 Telephone: 847-540-8400 Fax: 847-540-8416 www.shindaiwa.com

ENGINE
MOTOR

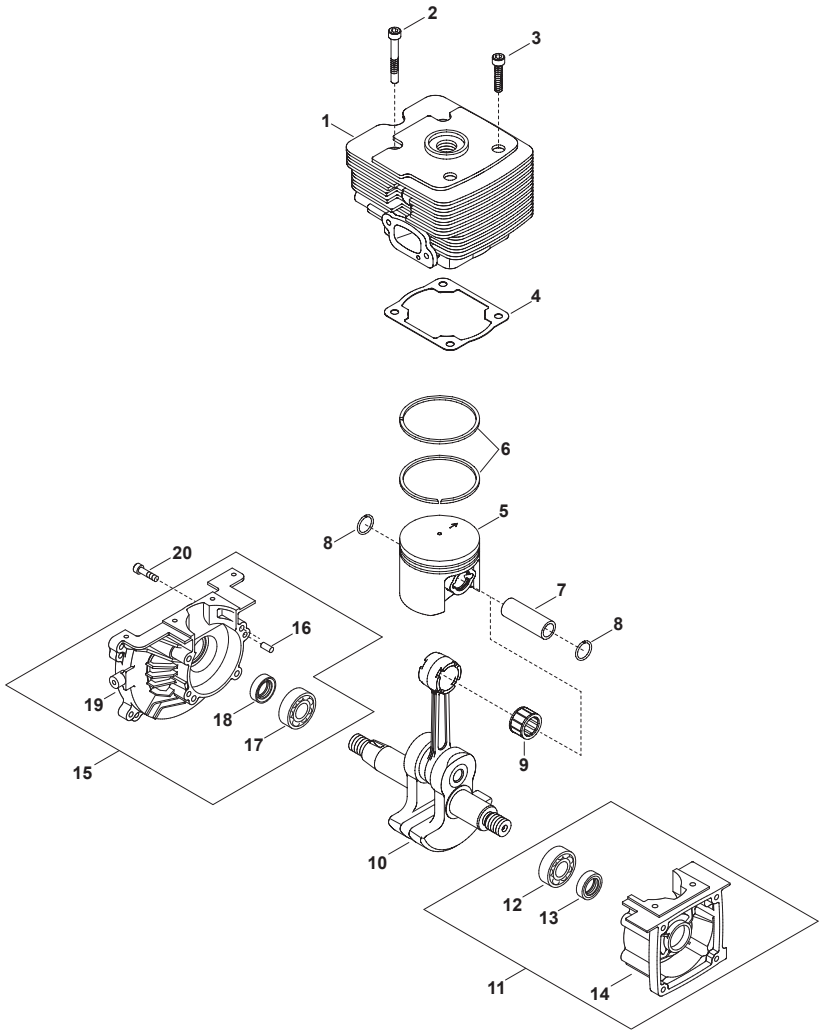

NO.	PART NUMBER	QTY.	DESCRIPTION	DESCRIPCIÓN
1	A130001780	1	CYLINDER	CILINDRO
2	90010505035	1	SCREW - 5×35	TORNILLO - 5×35
3	90010505025	3	BOLT 5×25	PERNO 5×25
4	V100000450	1	GASKET, CYLINDER	EMPAQUETADURA DE CILINDRO
5	A100000680	1	PISTON	PISTÓN
6	A101000370	2	RING, PISTON	ANILLOS DEL PISTÓN
7	V609000050	1	PIN, PISTON 11	PASADOR DEL PISTÓN 11
8	V580000100	2	RING, SNAP	ANILLO RETENEDOR
9	V556000030	1	BEARING, NEEDLE	COJINETE DE AGUJAS
10	A011000840	1	CRANKSHAFT	CIGÜEÑAL
11	**P021027760**	**1**	**CRANKCASE ASSY, S**	**MONTAJE DE CARTER S**
12	90081036202	1	+BEARING, BALL 6202	+COJINETE DE BALINES 6202
13	V508000050	1	+SEAL, OIL 16	+SELLO DE ACEITE 16
14	A120000370	1	+CRANKCASE S	+CARTER S
15	**P021027770**	**1**	**CRANKCASE ASSY, M**	**MONTAJE DE CARTER M**
16	90033050100	2	+PIN, LOCATING 5×10	+PASADOR DE POSICIONAMIENTO 5×10
17	90081036202	1	+BEARING, BALL 6202	+COJINETE DE BALINES 6202
18	V508000050	1	+SEAL, OIL 16	+SELLO DE ACEITE 16
19	A120000380	1	+CRANKCASE M	+CARTER M
20	90010505030	4	BOLT 5×30	PERNO 5×30

+ Denotes item is part of an assembly
++ Denotes item is part of a sub-assembly

+ Denota artículo forma parte de una asamblea
++ Denota artículo forma parte de un submontaje

Effective 12-02-14

ENGINE COVER
TAPA DEL MOTOR

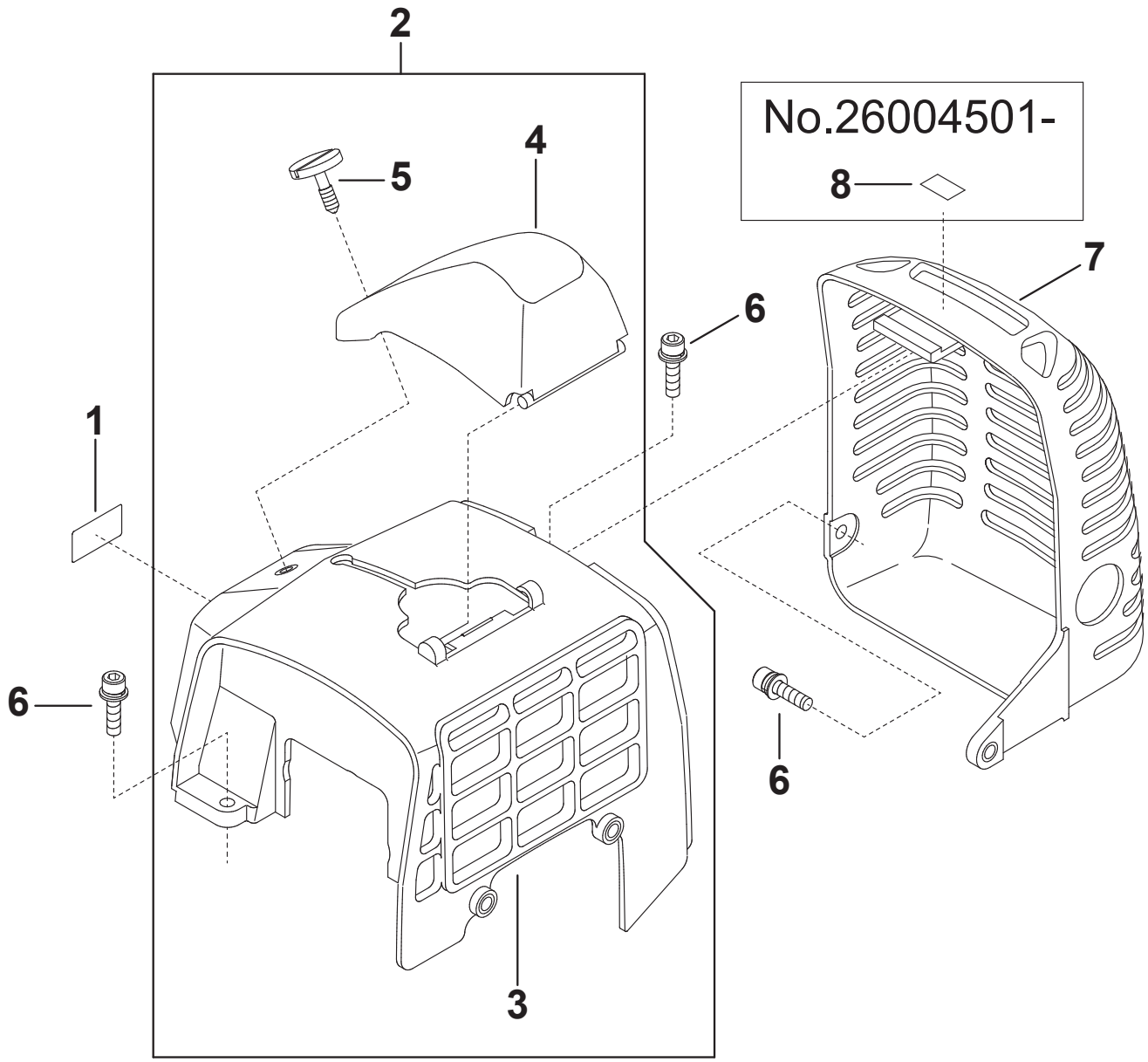

NO.	PART NUMBER	QTY.	DESCRIPTION	DESCRIPCIÓN
1	X504002660	1	LABEL TRADE	ETIQUETA DE IDENTIFICACÍON
2	**P021027790**	**1**	**COVER ASSY, ENGINE**	**MONTAJE DE CUBIERTA DEL MOTOR**
3	A160001650	1	+COVER, ENGINE	+CUBIERTA DEL MOTOR
4	A429000120	1	+COVER, SPARK PLUG	+TAPA DE BUJÍA
5	V299000390	1	+THUMBSCREW	+TORNILLO DE OREJETAS
6	V203000590	3	BOLT M5×16	PERNO M5×16
7	A320000790	1	MUFFLER COVER	CUBIERTA DEL SILENCIADOR
8	X505002310	1	LABEL, CAUTION - HOT	ETIQUETA DE PRECAUCIÓN CALIENTE

Effective 12-02-14

+ Denotes item is part of an assembly
++ Denotes item is part of a sub-assembly

+ Denota artículo forma parte de una asamblea
++ Denota artículo forma parte de un submontaje

CARBURETOR
CARBURADOR

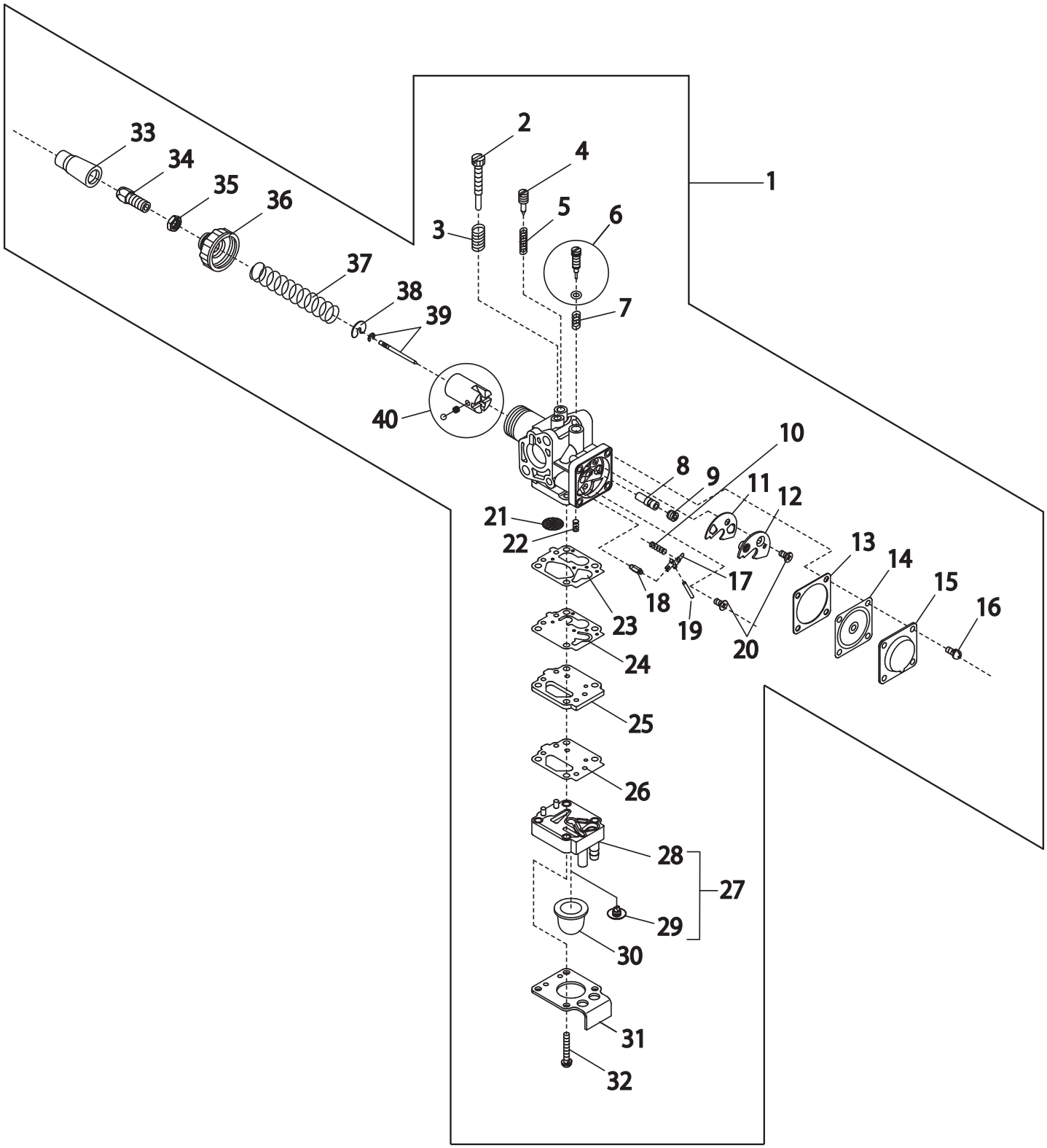

+ Denotes item is part of an assembly
++ Denotes item is part of a sub-assembly

+ Denota artículo forma parte de una asamblea
++ Denota artículo forma parte de un submontaje

CARBURETOR
CARBURADOR

NO.	PART NUMBER	QTY.	DESCRIPTION	DESCRIPCIÓN
1	A021002570	1	CARBURETOR B530	CARBURADOR B530
2	12415905530	1	+SCREW, IDLE ADJUST	+TORNILLO PARA AJUSTAR EL RALENTI
3	12416011120	1	+SPRING, IDLE ADJUST	+RESORTE
4	P004000880	1	+SCREW, SLOW AIR	+TORNILLO
5	P004000890	1	+SPRING	+RESORTE
6	12435412710	1	+SCREW, MAIN ADJUST	+TORNILLO AJUSTE
7	12435521330	1	+SPRING, ADJUST	+RESORTE
8	P004002730	1	+NEEDLE, JET	+AGUJA DE REGULACION
9	P004002980	1	+HOLDER, MAIN JET	+SOPORTE DE INYECTOR PRINCIPAL
10	12433149930	1	+SPRING	+RESORTE
11	P004003000	1	+PACKING	+EMPAQUE
12	P004003010	1	+PLATE	+PLACA
13	12435861830	1	+GASKET, DIAPHRAGM	+EMPAQUETADURA DIAFRAGMA
14	P004002720	1	+DIAPHRAGM, METERING	+DIAFRAGMA DE MEDICIÓN
15	P004001720	1	+COVER, DIAPHRAGM	+TAPA DE DIAFRAGMA
16	P004001000	4	+SCREW M3×8	+TORNILLO M3×8
17	12432150430	1	+LEVER, INLET CONTROL	+PALANCA DE CONTROL
18	P004001660	1	+VALVE, INLET NEEDLE	+VÁLVULA REGULADORA
19	12433221330	1	+PIN, METERING LEVER	+PASADOR DE PALANCA DE MEDICIÓN
20	P004001350	2	+SCREW M3×8	+TORNILLO M3×8
21	P004001640	1	+SCREEN, FUEL INLET	+MALLA FILTRADORA
22	12436755430	1	+SPRING, COIL	+RESORTE ESPIRAL
23	12436112710	1	+GASKET	+EMPAQUETADURA DE LA BOMBA
24	12436412710	1	+DIAPHRAGM, FUEL PUMP	+DIAFRAGMA DE LA BOMBA DE COMBUSTIBLE
25	12436212710	1	+PLATE,PUMP	+PLACA DE BOMBA
26	12436312710	1	+GASKET, FUEL PUMP	+EMPAQUETADURA DE LA BOMBA DE COMBUSTIBLE
27	P004002690	1	+COVER ASSY, PUMP	+MONTAJE DE TAPA DE LA BOMBA
28	P004003250	1	++COVER, PUMP	++TAPA DE LA BOMBA
29	12437455430	1	++VALVE, CHECK	++VÁLVULA
30	12438012710	1	+BULB, PURGE	+BULBO DE PURGA
31	P004002710	1	+PLATE, PUMP	+PLACA DE BOMBA
32	P004002700	4	+SCREW	+TORNILLO
33	12417411120	1	+CAP	+OJAL
34	12415813410	1	+ADJUSTER, CABLE	+AJUSTADOR DE CABLE
35	12411105810	1	+NUT	+CONTRATUERCA
36	12411305910	1	+COVER, TOP	+CUBIERTA SUPERIOR
37	12411411120	1	+SPRING, THROTTLE	+RESORTE DEL ACELERADOR
38	12411511120	1	+SEAT, SPRING	+ARANDELA
39	P004003540	1	+JET NEEDLE	+AGUJA DE REGULACION
40	P004002680	1	+VALVE, THROTTLE	+VÁLVULA DEL ACELERADOR

INTAKE
ADMISIÓN

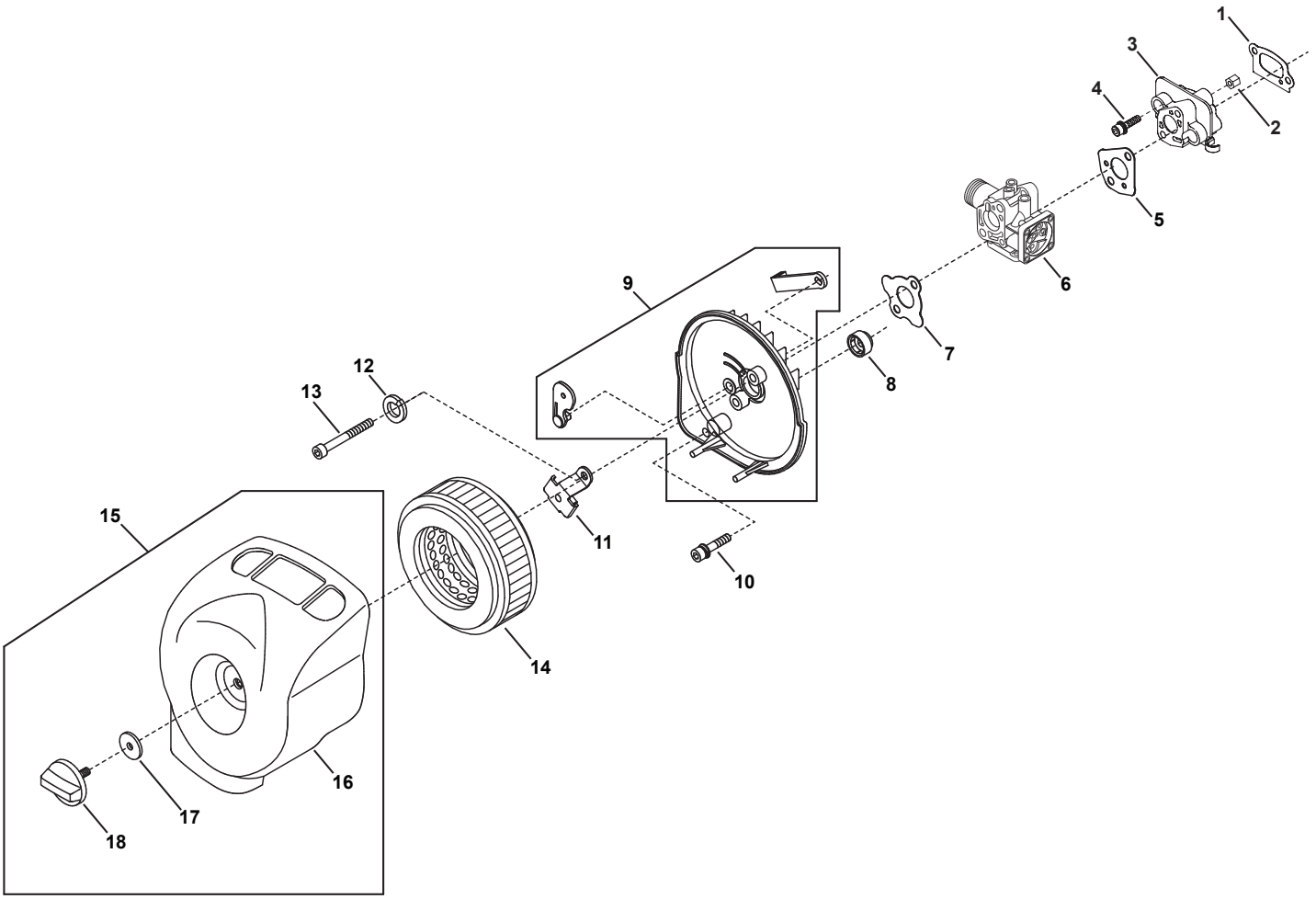

NO.	PART NUMBER	QTY.	DESCRIPTION	DESCRIPCIÓN
1	V103001020	1	GASKET, INTAKE	EMPAQUETADURA DE ADMISIÓN
2	V263000180	2	NUT	TUERCA
3	A200000680	1	INSULATOR, INTAKE	AISLADOR DE ADMISIÓN
4	V203000580	2	BOLT M5×30	PERNO M5×30
5	V103001030	1	GASKET, INTAKE	EMPAQUETADURA DE ADMISIÓN
6	A021002570	1	CARBURETOR	CARBUREDOR
7	V103001040	1	GASKET, INTAKE	EMPAQUETADURA DE ADMISIÓN
8	V323000090	1	INSULATOR	AISLADOR
9	A023000160	1	CASE ASSY, AIR FILTER	MONTAJE DE CAJA DEL FILTRO DE AIRE
10	V203000530	1	BOLT M5×40	PERNO M5×40
11	A244000180	1	PLATE, PREVENT	PLACA DE PREVENCIÓN
12	90060500005	2	WASHER, SPRING 5	ARANDELA DE PRESION 5
13	90010505075	2	BOLT, H.S.H	PERNO 5×75
14	A226001860	1	FILTER	FILTRO
15	**P021027800**	**1**	**AIR CLEANER COVER ASSEMBLY**	**CONJUNTO DE CUBIERTA DEL FILTRO DE AIRE**
16	A232000840	1	+COVER, AIR CLEANER	+CUBIERTA, FILTRO DE AIRE
17	V303000200	1	+WASHER	+ARANDELA
18	V299000410	1	+THUMBSCREW	+TORNILLO DE OREJETAS

+ Denotes item is part of an assembly
++ Denotes item is part of a sub-assembly

+ Denota artículo forma parte de una asamblea
++ Denota artículo forma parte de un submontaje

Effective 12-02-14

EXHAUST
ESCAPE

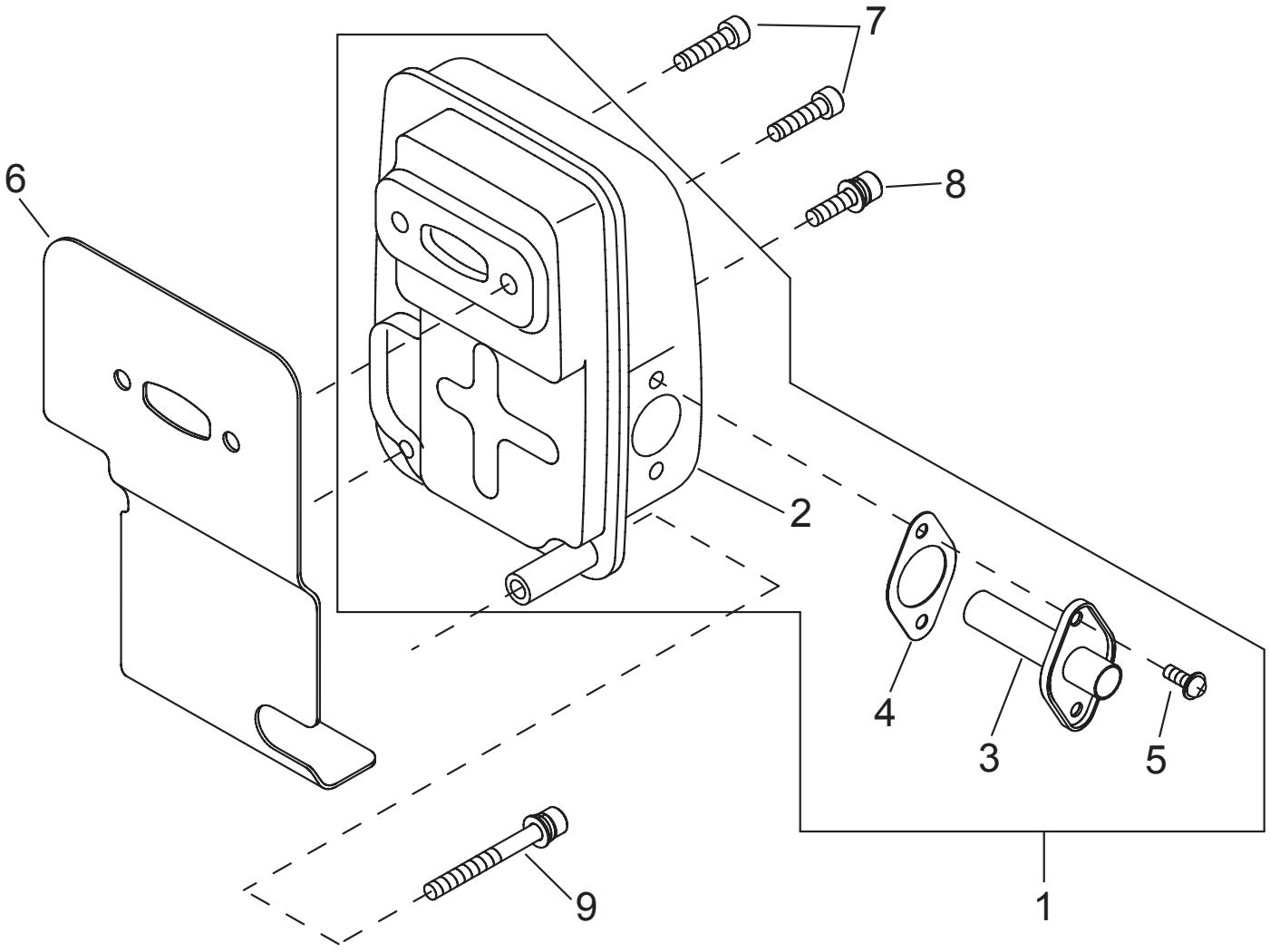

NO.	PART NUMBER	QTY.	DESCRIPTION	DESCRIPCIÓN
1	A030000270	1	MUFFLER ASSY	MONTAJE DE SILENCIADOR
2	A300001140	1	+MUFFLER	+SILENCIADOR
3	A313001300	1	+PIPE, EXHAUST	+TUBO DE ESCAPE
4	V104001350	1	+GASKET, EXHAUST	+EMPAQUETADURA DE ESCAPE
5	V252000180	2	+SCREW M4×12	+TORNILLO M4×12
6	V104001360	1	HEAT SHIELD, EXHAUST	PROTECTOR TÉRMICO ESCAPE
7	90010506025	2	BOLT TORX - 6×25	PERNO 6×25
8	V203000590	1	BOLT M5×16	PERNO M5×16
9	V203000610	1	BOLT M5×45	PERNO M5×45

+ Denotes item is part of an assembly
++ Denotes item is part of a sub-assembly

+ Denota artículo forma parte de una asamblea
++ Denota artículo forma parte de un submontaje

RECOIL STARTER

ARRANCADOR AUTORRETRÁCTIL

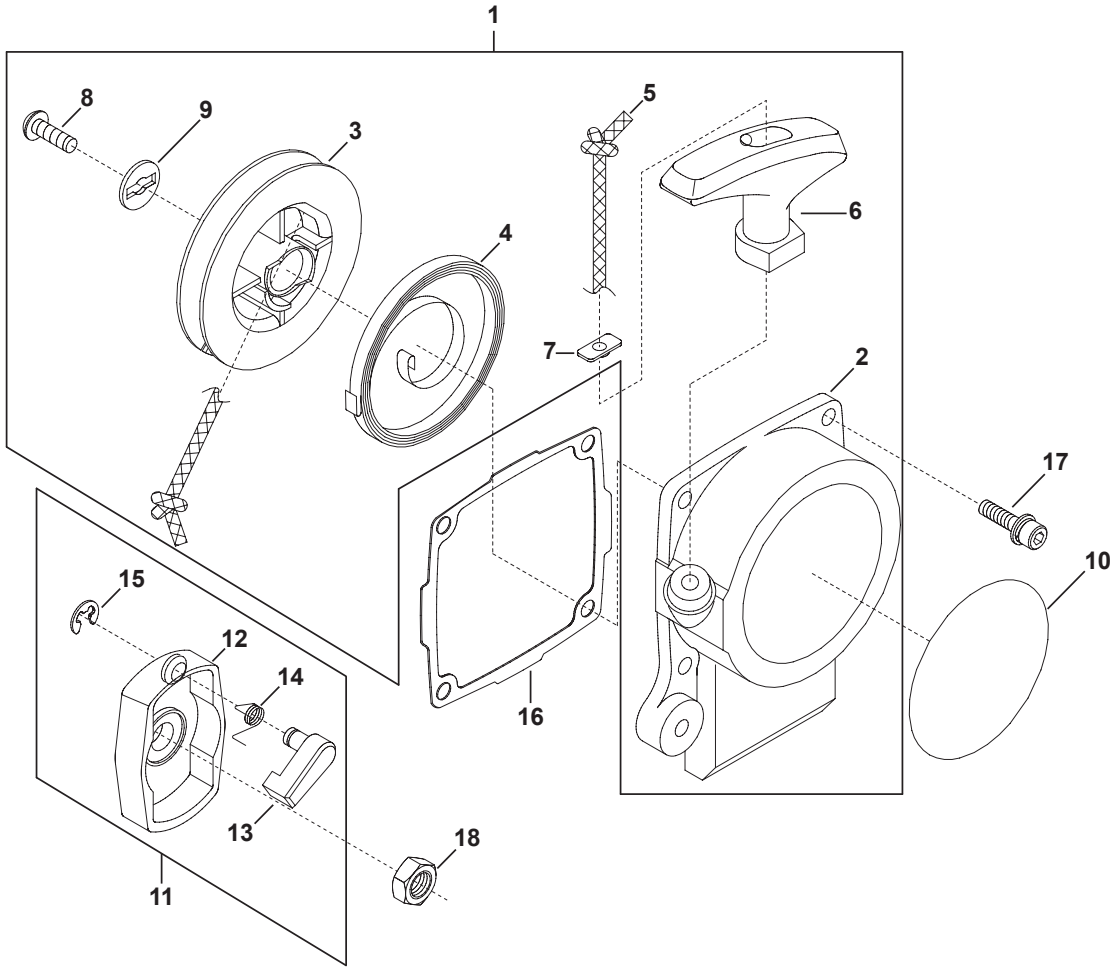

NO.	PART NUMBER	QTY.	DESCRIPTION	DESCRIPCIÓN
1	A051002890	1	STARTER ASSY, RECOIL	MONTAJE DE ARRANCADOR AUTORRETRÁCTIL
2	A500000860	1	+CASE, RECOIL STARTER	+CAJA DEL ARRANCADOR AUTORRETRÁCTIL
3	P022002080	1	+REEL, ROPE	+CARRETE DEL CABLE
4	A504000130	1	+RECOIL SPRING	+RESORTE RECULAR
5	A509000180	1	+ROPE	+CUERDA
6	A511000210	1	+GRIP, STARTER	+AGARRE DEL ARRANCADOR
7	A522000040	1	+RETAINER, ROPE	+RETENEDOR DE CUERDA
8	V253000560	1	+SCREW 5	+TORNILLO 5
9	V303000150	1	+WASHER	+ARANDELA
10	X504002770	1	LABEL, TRADE	ETIQUETA DE IDENTIFICACÍON
11	A052000380	1	PULLEY ASSY, STARTER	MONTAJE DE POLEA DEL ARRANCADOR
12	A520000160	1	+PULLEY, STARTER	+POLEA DEL ARRANCADOR
13	A514000120	1	+PAWL	+TRINQUETE
14	V452000520	1	+SPRING, RETURN	+RESORTE DE RETORNO
15	V583000140	1	+E-RING 4	+RETENEDOR TIPO "E" 4
16	V105000020	1	GASKET, RECOIL STARTER	EMPAQUETADURA DEL ARRANCADOR AUTORRETRÁCTIL
17	V203000630	4	BOLT M5×25	PERNO M5×25
18	V266000070	1	NUT	TUERCA

+ Denotes item is part of an assembly
++ Denotes item is part of a sub-assembly

+ Denota artículo forma parte de una asamblea
++ Denota artículo forma parte de un submontaje

Effective 12-02-14

IGNITION
ENCENDIDO

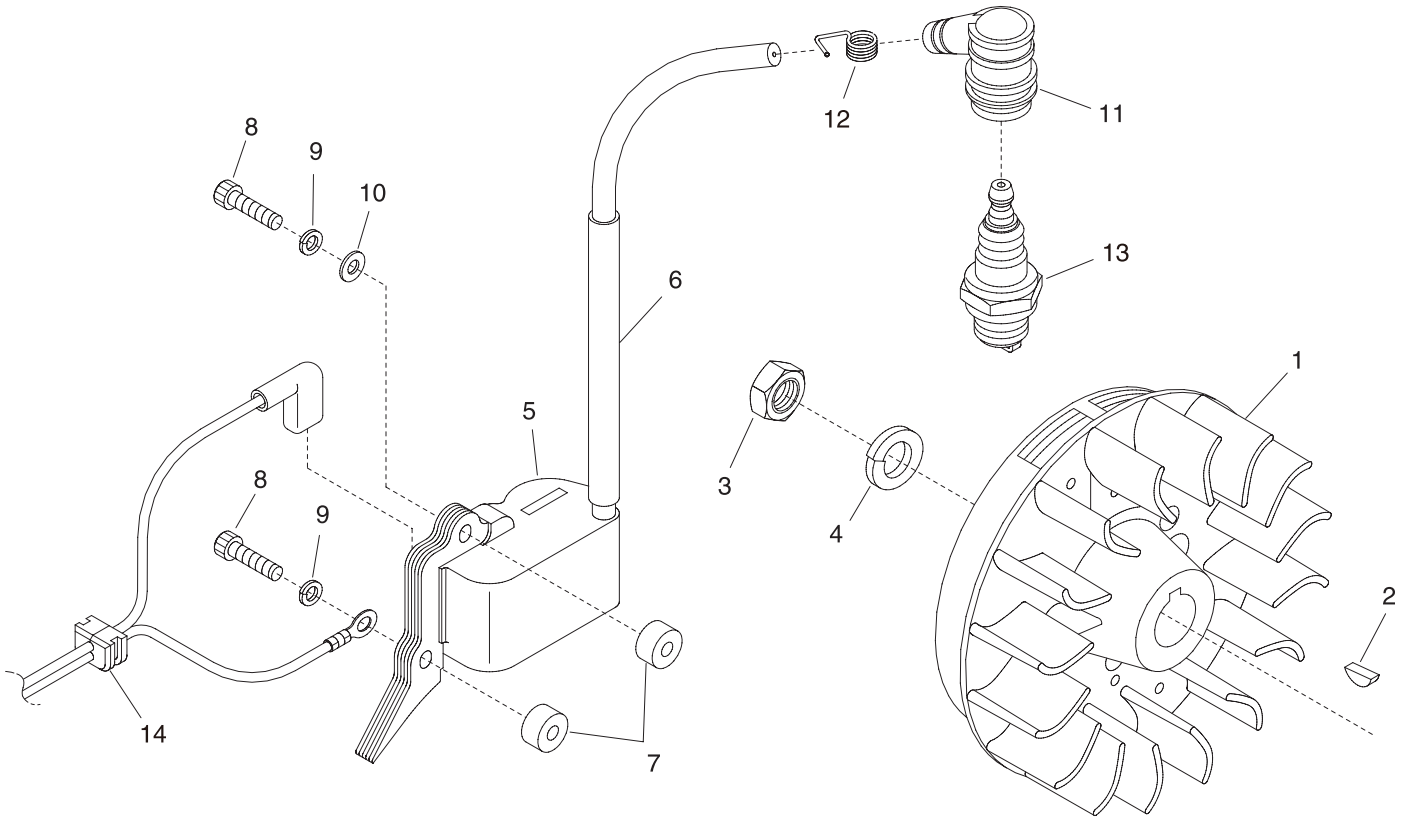

NO.	PART NUMBER	QTY.	DESCRIPTION	DESCRIPCIÓN
1	A409000650	1	FLYWHEEL	VOLANTE
2	9311503010	1	KEY, WOODRUFF 3×10	CHAVETA 3×10
3	90050300010	1	NUT 10×1.25	TUERCA 10×1.25
4	90060500010	1	WASHER, SPRING 10	ARANDELA DE PRESION 10
5	A411000790	1	COIL ASSY, IGNITION	MONTAJE DE BOBINA DE ENCENDIDO
6	V475005280	1	TUBE, PROTECTIVE	TUBO DE PROTECCIÓN
7	V322000040	2	INSULATOR 4.2×11×6	AISLADOR 4.2×11×6
8	9110004024	2	BOLT M4×24	PERNO M4×24
9	90060500004	2	WASHER, SPRING 4mm	ARANDELA DE PRESION 4mm
10	V302000010	1	WASHER 4.3×9.6×0.8	ARANDELA 4.3×9.6×0.8
11	A427000060	1	CAP, SPARK PLUG	TAPA DE BUJÍA
12	A426000040	1	TERMINAL, SPARK PLUG	TERMINAL DE BUJÍA
13	15901010130	1	SPARK PLUG - BMR6A	BUJÍA - BMR-6A
14	V136000040	1	GROMMET	OJAL

FUEL SYSTEM

SISTEMA DE COMBUSTIBLE

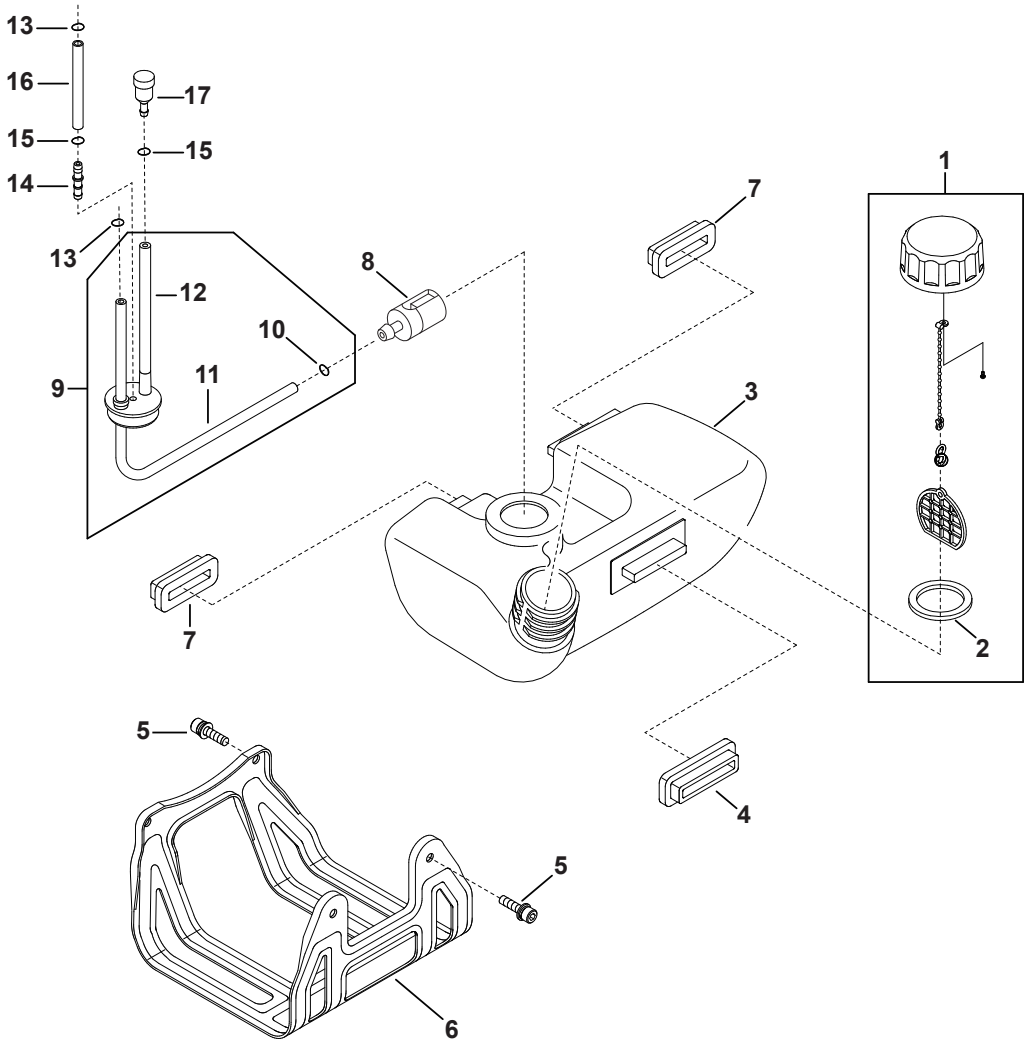

NO.	PART NUMBER	QTY.	DESCRIPTION	DESCRIPCIÓN
1	A033000330	1	CAP ASSY, FUEL	MONTAJE DE TAPA DE COMBUSTIBLE
2	V107000010	1	+GASKET, FUEL CAP	+EMPAQUETADURA DEL TAPA DE COMBUSTIBLE
3	A350001370	1	TANK, FUEL	TANQUE DE COMBUSTIBLE
4	V420002520	1	CUSHION, FUEL TANK	AMORTIGUADOR DEL TANQUE DE COMBUSTIBLE
5	V203000590	4	BOLT M5×16	PERNO M5×16
6	A175000210	1	GUARD, FUEL TANK	PROTECTOR, TANQUE DE COMBUSTIBLE
7	V420002510	2	CUSHION, FUEL TANK	AMORTIGUADOR DEL TANQUE DE COMBUSTIBLE
8	A369000101	1	FILTER ASSY, FUEL	MONTAJE DE FILTRO DE COMBUSTIBLE
9	P021034560	1	PIPE ASSY, FUEL	MONTAJE DE TUBO DE COMBUSTIBLE
10	V490000500	1	+CLIP Ø6	+SUJETADOR Ø6
11	V471002480	1	+PIPE, FUEL 3.3×6×215	+TUBO DE COMBUSTIBLE 3.3×6×215
12	V137000090	1	+GROMMET	+OJAL
13	V490000500	2	CLIP Ø6	SUJETADOR Ø6
14	V186000210	1	CONNECTOR, PIPE	CONECTOR DE TUBO
15	V490000500	2	CLIP Ø6	SUJETADOR Ø6
16	V471002490	1	PIPE, FUEL RETURN	TUBO DE RETORNO
17	A356000050	1	VENT ASSY	VÁLVULA DE RESPIRADERO

+ Denotes item is part of an assembly
++ Denotes item is part of a sub-assembly

+ Denota artículo forma parte de una asamblea
++ Denota artículo forma parte de un submontaje

Effective 12-02-14

FAN COVER
CUBIERTA DEL VENTILADOR

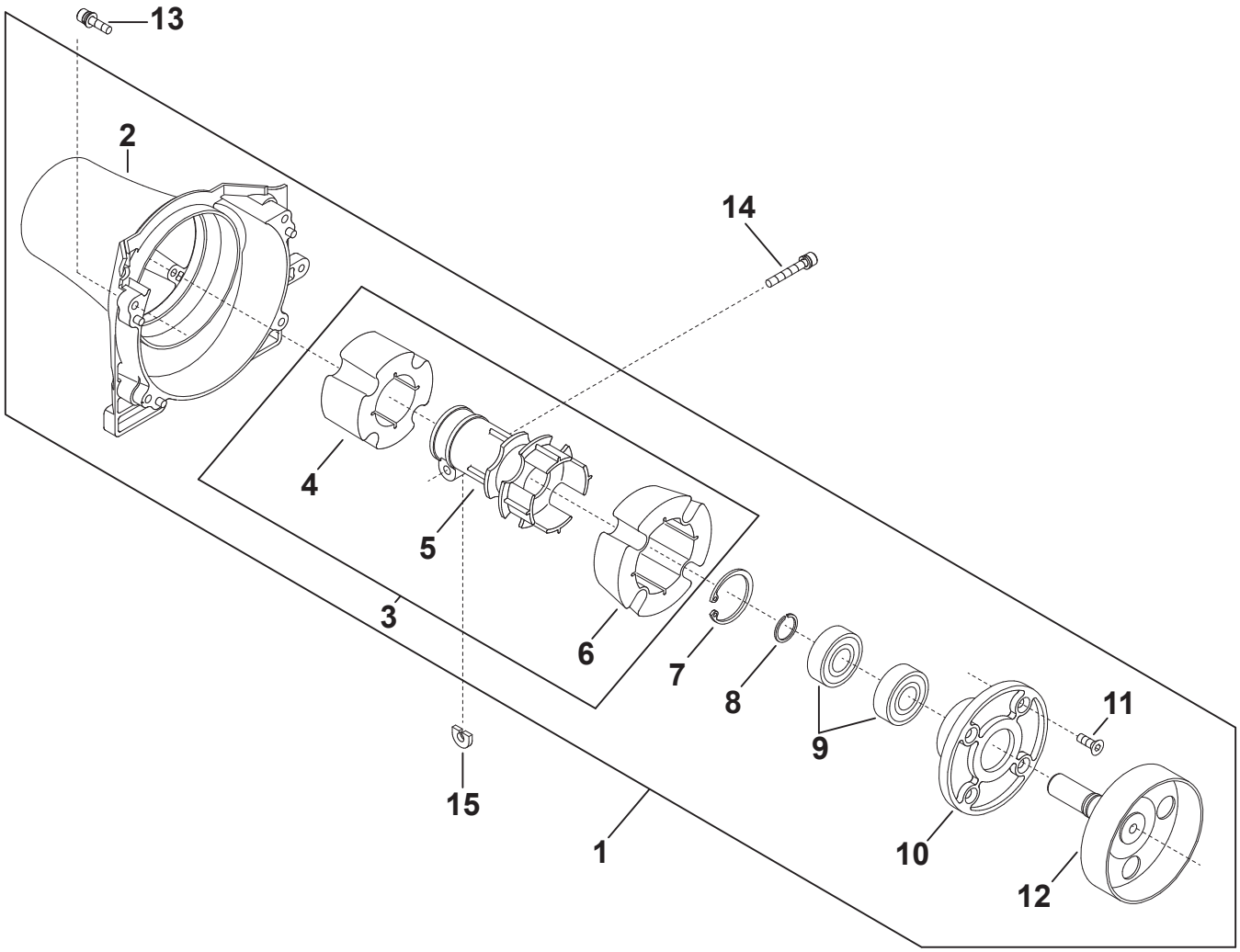

NO.	PART NUMBER	QTY.	DESCRIPTION	DESCRIPCIÓN
1	P021044610	1	FAN COVER/JOINT ASSY	MONTAJE DE CUBIERTA DEL VENTILADOR Y JUNTA
2	A172001270	1	+COVER, FAN	+CUBIERTA DEL VENTILADOR
3	P021042830	1	+MAIN PIPE CLAMP KIT	+CONJUNTO DE JUNTA
4	V420002490	1	++CUSHION - FRONT	++AMORTIGUADOR DELANTERO
5	A575000440	1	++JOINT	++JUNTA
6	V420002500	1	++CUSHION - REAR	++AMORTIGUADOR TRASERA
7	9242435000	1	+RING, SNAP Ø35	+ANILLO RETENEDOR Ø35
8	V583000181	1	+RING, SNAP	+ANILLO RETENEDOR
9	90081206202	2	+BEARING, BALL 6202 DDU	+COJINETE DE BALINES 6202 DDU
10	A570000200	1	+CASE, CLUTCH	+CAJA DEL EMBRAGUE
11	V253000440	4	+SCREW M5×16	+TORNILLO M5×16
12	A556001600	1	+DRUM, CLUTCH	+TAMBOR EMBRAGUE
13	V203000580	4	BOLT,5	PERNO M5×30
14	V204000410	1	SCREW - 6X28	PERNO M6×28
15	V375000350	1	SHIM	ESPACIADOR

+ Denotes item is part of an assembly
++ Denotes item is part of a sub-assembly

+ Denota artículo forma parte de una asamblea
++ Denota artículo forma parte de un submontaje

THROTTLE CONTROL / SUPPORT HANDLE

CONTROL DEL ACELERADOR / MANGO DE SOPORTE

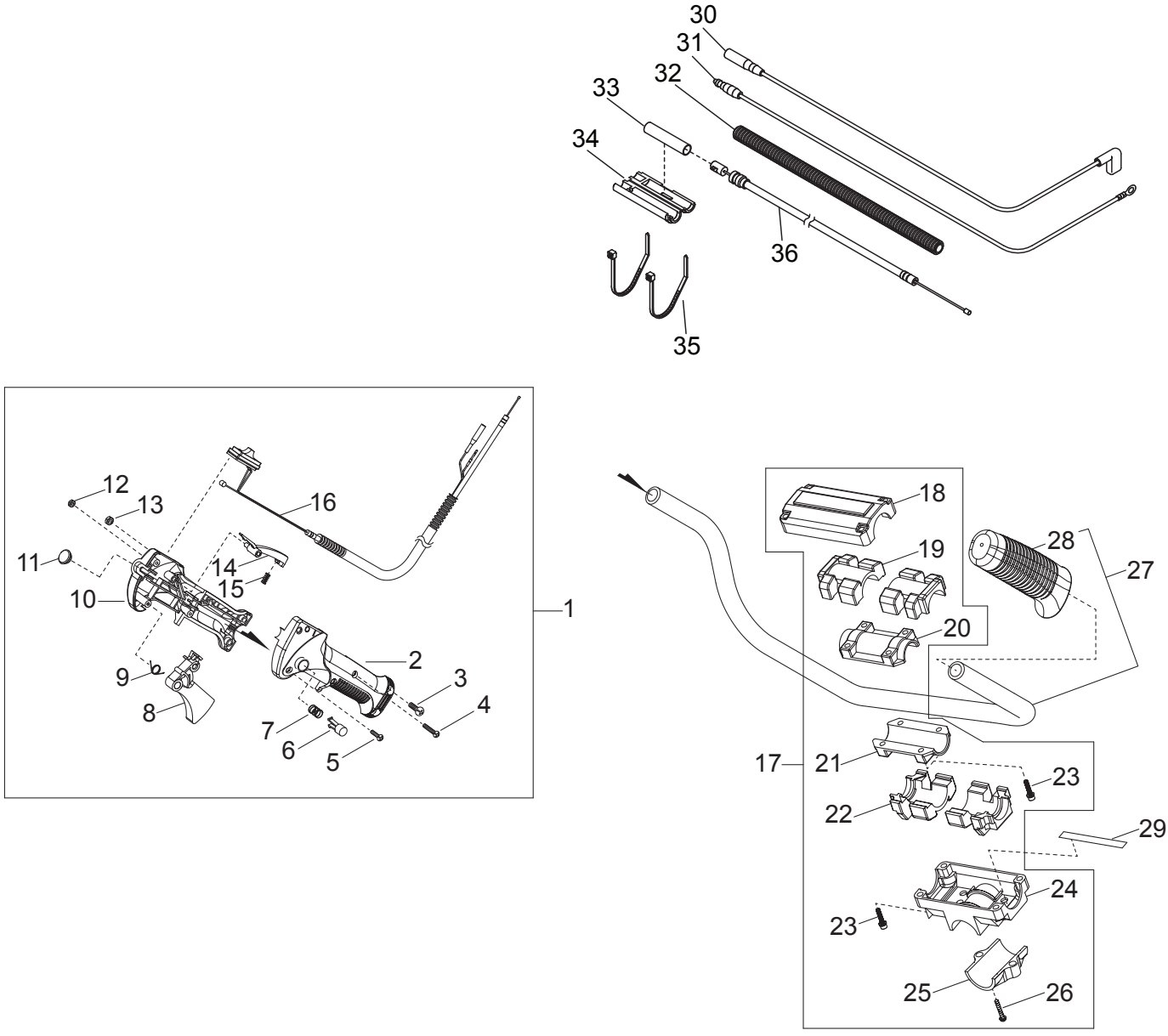

+ Denotes item is part of an assembly
++ Denotes item is part of a sub-assembly

+ Denota artículo forma parte de una asamblea
++ Denota artículo forma parte de un submontaje

THROTTLE CONTROL / SUPPORT HANDLE

CONTROL DEL ACELERADOR / MANGO DE SOPORTE

NO.	PART NUMBER	QTY.	DESCRIPTION	DESCRIPCIÓN
1	**C044000881**	**1**	**THROTTLE CONTROL ASSY**	**MONTAJE DE CONTROL DEL ACELERADOR**
2	C412000440	1	+CONTROL HANDLE - LEFT	+MANGO DE CONTROL IZQUIERDO
3	P022037460	2	+SCREW	+TORNILLO
4	V252000090	1	+SCREW M4×23	+TORNILLO M4×23
5	V252000360	3	+SCREW, TAPPING 4×16	+TORNILLO ROSCADOR 4×16
6	C461000080	1	+BUTTON, THROTTLE LOCK	+BOTÓN DE SEGURO DEL ACELERADOR
7	V450001010	1	+SPRING, COMPRESSION	+RESORTE DE COMPRESIÓN
8	C450000581	1	+TRIGGER, THROTTLE	+GATILLO DEL ACELERADOR
9	V452000690	1	+SPRING, TORSION	+RESORTE DE TORSIÓN
10	C412000430	1	+CONTROL HANDLE - RIGHT	+MANGO DE CONTROL DERECHO
11	V162000410	1	+PLUG, RUBBER	+TAPÓN DE GOMA
12	V262000100	1	+NUT M4	+TUERCA M4
13	9201705000	2	+NUT	+TUERCA M5
14	C460000241	1	+LOCKOUT, THROTTLE	+SEGURO DEL ACELERADOR
15	V450001020	1	+SPRING, COMPRESSION	+RESORTE DE COMPRESIÓN
16	V043000540	1	+CABLE ASSY, CONTROL	+MONTAJE DE CABLE PARA CONTROL
17	**P021031460**	**1**	**BRACKET KIT, HANDLEBAR**	**JUEGO DE SOPORTE DEL MANUBRIO TIPO BICICLETA**
18	C423000740	1	+CLAMP, UPPER	+ABRAZADERA SUPERIOR
19	V420002470	2	+CUSHION, UPPER	+AMORTIGUADOR SUPERIOR
20	C423000770	1	+CLAMP, UPPER	+ABRAZADERA SUPERIOR
21	C423000760	1	+CLAMP, LOWER	+ABRAZADERA INFERIOR
22	V420002460	2	+CUSHION, LOWER	+AMORTIGUADOR INFERIOR
23	V203000630	8	+BOLT M5×25	+PERNO M5×25
24	C423000700	1	+BRACKET, HANDLE Ø28	+SOPORTE DE MANGO Ø28
25	C423000720	1	+CLAMP, LOWER Ø28	+ABRAZADERA INFERIOR
26	9114206025	2	+SCREW M6×25	+TORNILLO M6×25
27	**P021035440**	**1**	**HANDLEBAR ASSY**	**MONTAJE DE MANUBRIO TIPO BICICLETA**
28	C403000420	1	+GRIP	+AGARRE
29	A430000000	1	LEAD - GROUND	CABLE DE TIERRA
30	V485001700	1	WIRE, LEAD	CABLE CONDUCTOR
31	V485001710	1	WIRE, LEAD	CABLE CONDUCTOR
32	V475004500	1	TUBE, FLEXIBLE	TUBO FLEXIBLE
33	V475004810	1	SLEEVE	MANGUITO
34	C482000070	1	CONNECTOR	TAPA ANTIPOLVO
35	V495001530	1	BAND	SUJETADOR DE CABLE
36	V430002930	1	THROTTLE CABLE	CABLE DEL ACELERADOR

CLUTCH
EMBRAGUE

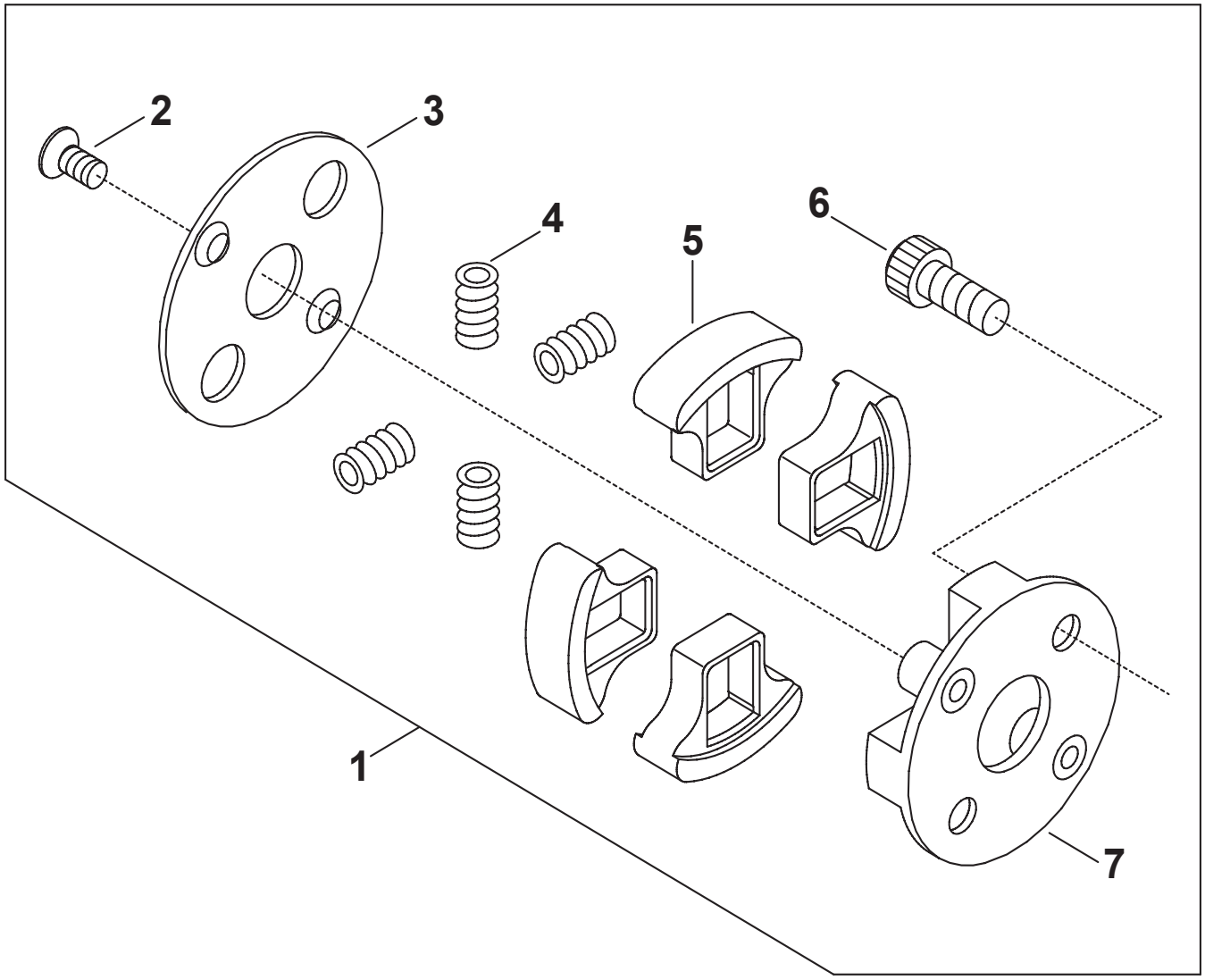

NO.	PART NUMBER	QTY.	DESCRIPTION	DESCRIPCIÓN
1	A056000451	1	CLUTCH ASSY	MONTAJE DE EMBRAGUE
2	V203000880	2	+BOLT 5	+PERNO 5
3	A551000120	1	+PLATE, CLUTCH	+PLACA DE EMBRAGUE
4	A566000150	4	+SPRING, CLUTCH	+RESORTE DE EMBRAGUE
5	A555000130	4	+SHOE, CLUTCH	+ZAPATA DE EMBRAGUE
6	A557000120	2	+BOLT, CLUTCH	+PERNO DE EMBRAGUE
7	A552000121	1	+BOSS, CLUTCH	+SALIENTE EMBRAGUE

+ Denotes item is part of an assembly
++ Denotes item is part of a sub-assembly

+ Denota artículo forma parte de una asamblea
++ Denota artículo forma parte de un submontaje

Effective 12-02-14

MAIN PIPE
TUBO PRINCIPAL

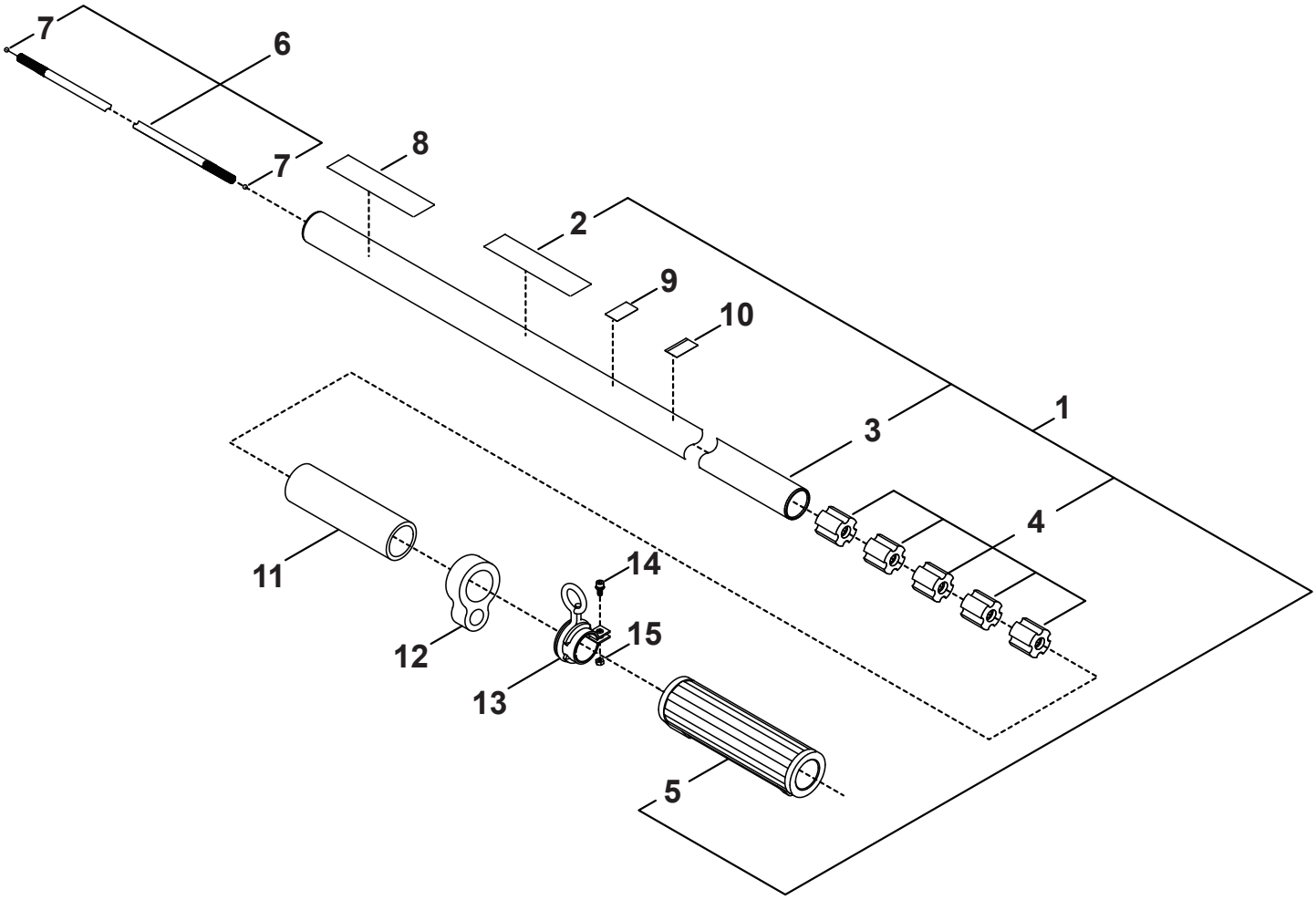

NO.	PART NUMBER	QTY.	DESCRIPTION	DESCRIPCIÓN
1	P021045160	1	MAIN PIPE ASSY	MONTAJE DE TUBO PRINCIPAL
2	X505005890	1	+LABEL, CAUTION (BLADE CAPABLE)	+ETIQUETA DE PRECAUCIÓN
3	C5002840100	1	+MAIN PIPE	+ TUBO PRINCIPAL
4	C501000090	5	+BUSHING	+BUJE
5	C412000450	1	+GRIP	+AGARRE
6	C504000740	1	DRIVESHAFT ASSY	MONTAJE DE EJE DE MANDO
7	V585000040	2	+STOPPER	+RETENEDOR
8	X504002780	1	LABEL, shindaiwa PROFESSIONAL	ETIQUETA shindaiwa PROFESSIONAL
9	X505002850	1	LABEL, HANDLE	ETIQUETA DE MANGO
10	X505002860	1	LABEL - ALIGNMENT	ETIQUETA - ALINEACIÓN
11	V364000050	1	PROTECTOR	PROTECTOR
12	C487000280	1	HOLDER, CABLE	SUJETADOR DE CABLE
13	C063000030	1	HANGER	COLGADOR
14	V203000700	1	BOLT M5×12	PERNO M5×12
15	90050000005	1	NUT 5	TUERCA 5

GEAR CASE
CAJA DE ENGRANAJES

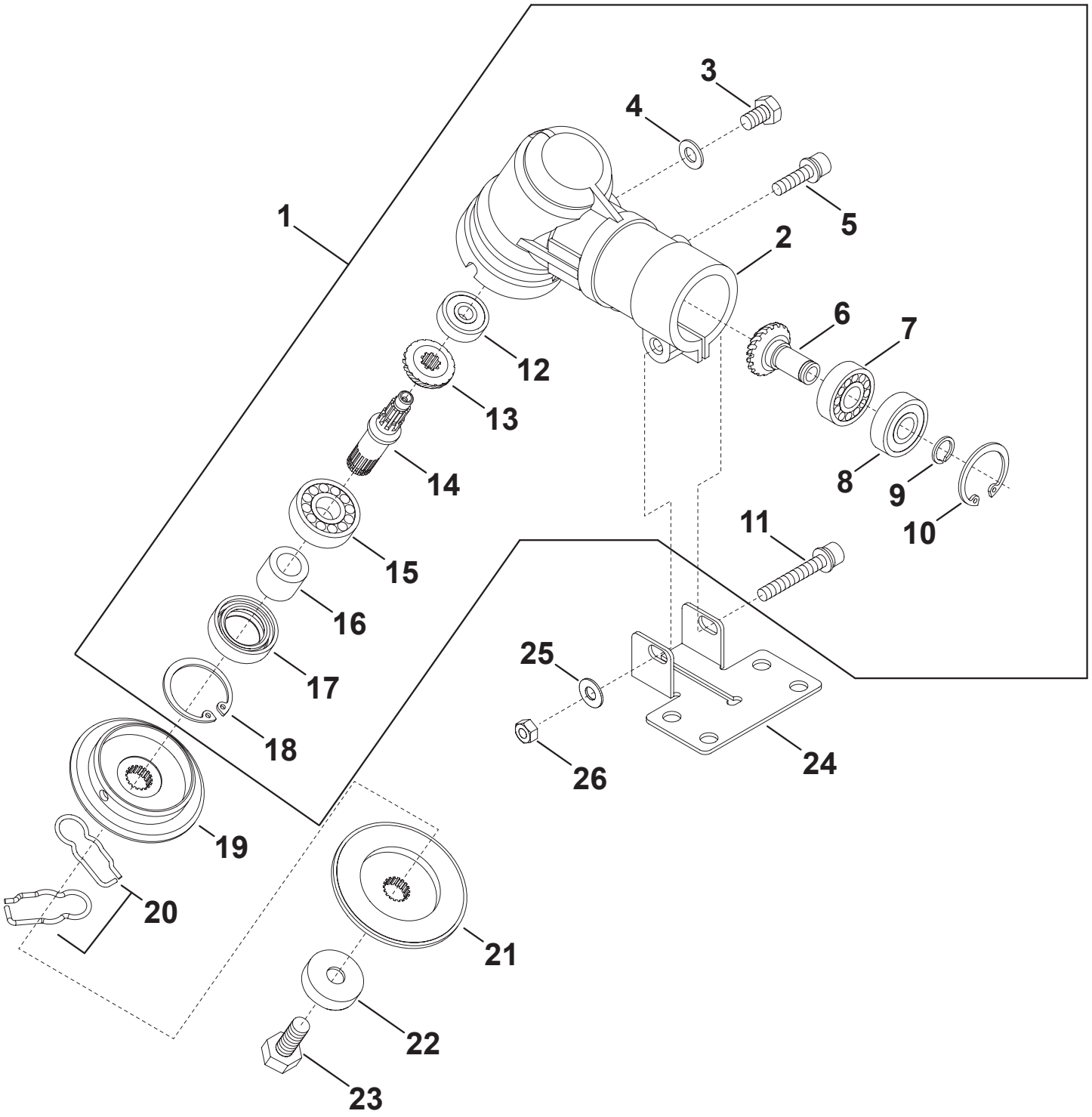

+ Denotes item is part of an assembly
++ Denotes item is part of a sub-assembly

+ Denota artículo forma parte de una asamblea
++ Denota artículo forma parte de un submontaje

GEAR CASE
CAJA DE ENGRANAJES

NO.	PART NUMBER	QTY.	DESCRIPTION	DESCRIPCIÓN
1	C051001210	1	GEAR CASE ASSY	MONTAJE DE CAJA DE ENGRANAJES
2	C531000980	1	+HOUSING, GEAR CASE	+CAJA DE ENGRANAJES
3	V206000250	1	+BOLT M6×10	+PERNO M6×10
4	V307000230	1	+WASHER	+ARANDELA
5	V204000740	1	+BOLT M6×14	+PERNO M6×14
6	V651000550	1	+PINION ASSY, BEVEL	+MONTAJE DE ENGRANAJE PIÑON CÓNICO
7	90080036001	1	+BEARING, BALL 6001	+COJINETE DE BALINES 6001
8	90080406001	1	+BEARING, BALL 6001ZZ	+COJINETE DE BALINES 6001ZZ
9	90070600012	1	+RING, SNAP Ø12	+ANILLO RETENEDOR Ø12
10	9242428000	1	+RING, SNAP Ø28	+ANILLO RETENEDOR Ø28
11	V204000450	1	+BOLT M6×40	+PERNO M6×40
12	90080206000	1	+BEARING, BALL 6000DDU	+COJINETE DE BALINES 6000DDU
13	V651000540	1	+GEAR, BEVEL	+ENGRANAJE CÓNICO
14	C534000910	1	+SHAFT, GEAR	+EJE DE ENGRANAJE
15	90081006202	1	+BEARING, BALL 6202	+COJINETE DE BALINES 6202
16	V358000130	1	+COLLAR	+COLLAR
17	V513000000	1	+SEAL, OIL	+SELLO DE ACEITE
18	9242435000	1	+RING, SNAP Ø35	+ANILLO RETENEDOR Ø35
19	C535000770	1	PLATE, ADAPTOR - UPPER	PLACA DEL ADAPTADOR SUPERIOR
20	V641000140	2	PIN, SLIDE	PASADOR DESLIZANTE
21	C535000800	1	HOLDER	SOPORTE
22	C535000790	1	GUARD, BOLT	PROTECTOR DE PERNO
23	V206000530	1	BOLT 10	PERNO 10
24	C551000110	1	CLAMP, LOWER	ABRAZADERA INFERIOR
25	90060300006	1	WASHER 6.5×13×1	ARANDELA 6.5×13×1
26	90050000006	1	NUT, HEX M6	TUERCA HEXAGONAL 6M

+ Denotes item is part of an assembly
++ Denotes item is part of a sub-assembly

+ Denota artículo forma parte de una asamblea
++ Denota artículo forma parte de un submontaje

DEBRIS SHIELD / HARNESS

PROTECTOR / ARNÉS

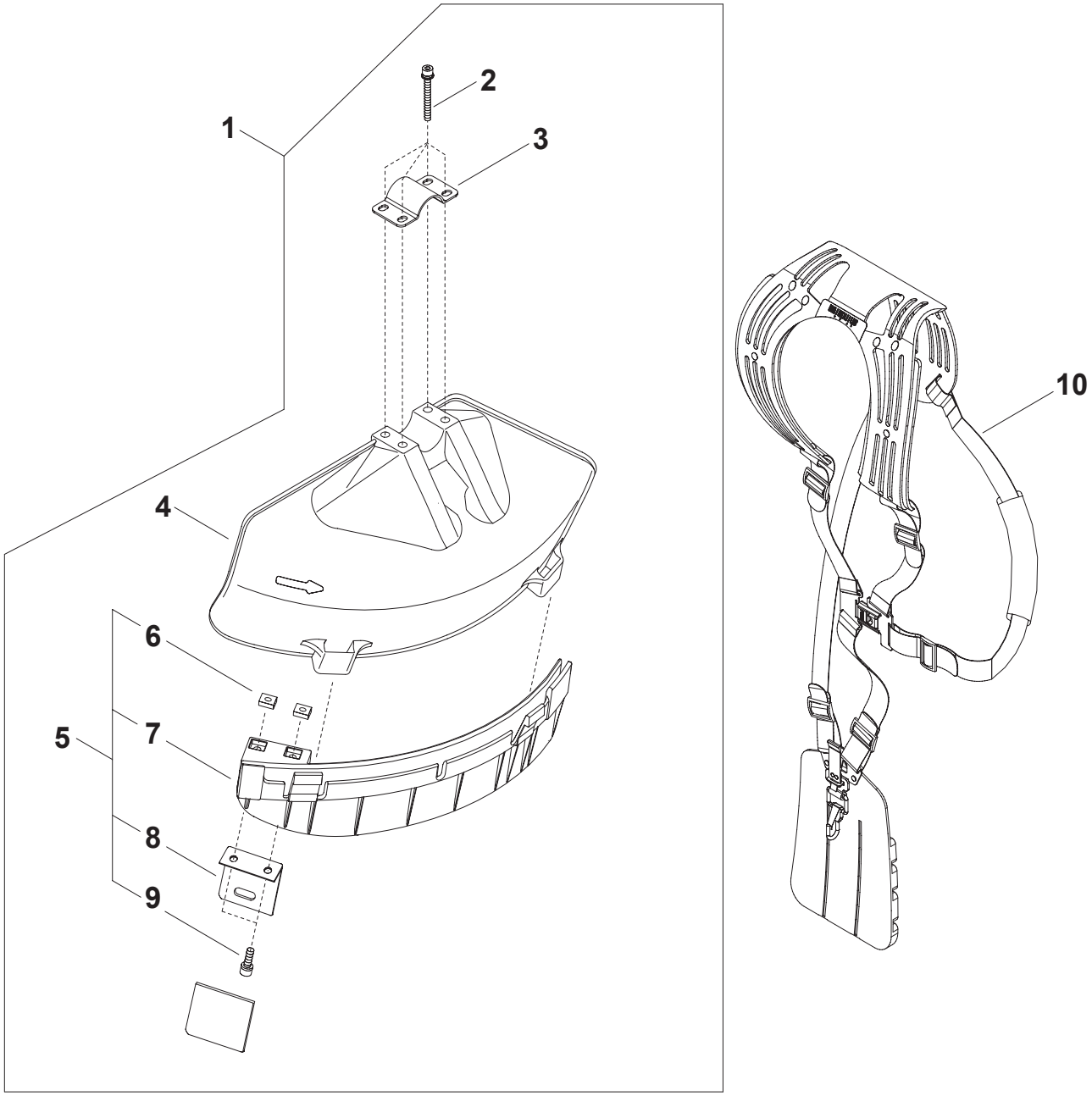

NO.	PART NUMBER	QTY.	DESCRIPTION	DESCRIPCIÓN
1	P021042850	1	GUARD SET	CONJUNTO GUARDÍA
2	V203000610	4	+BOLT M5×45	+PERNO M5×45
3	C551000060	1	+CLAMP, UPPER	+ABRAZADERA SUPERIOR
4	C550000430	1	+SHIELD, DEBRIS PLASTIC	+PROTECTOR CONTRA RESIDUOS PLÁSTICO
5	P021028450	1	+DEBRIS SHIELD EXTENSION ASSY	+MONTAJE DE EXTENSIÓN DE PROTECTOR CONTRA RESIDUOS
6	V263000130	2	++NUT M5	++TUERCA M5
7	C550000440	1	++SUB GUARD	++GUARDÍA SUB
8	C554000040	1	++CUTTER	++CUCHILLA
9	V203000720	2	++BOLT M5×16	++PERNO M5×16
10	C062000430	1	HARNESS ASSY	MONTAJE DE ARNÉS

+ Denotes item is part of an assembly
++ Denotes item is part of a sub-assembly

+ Denota artículo forma parte de una asamblea
++ Denota artículo forma parte de un submontaje

Effective 12-02-14

TOOLS
HERRAMIENTAS

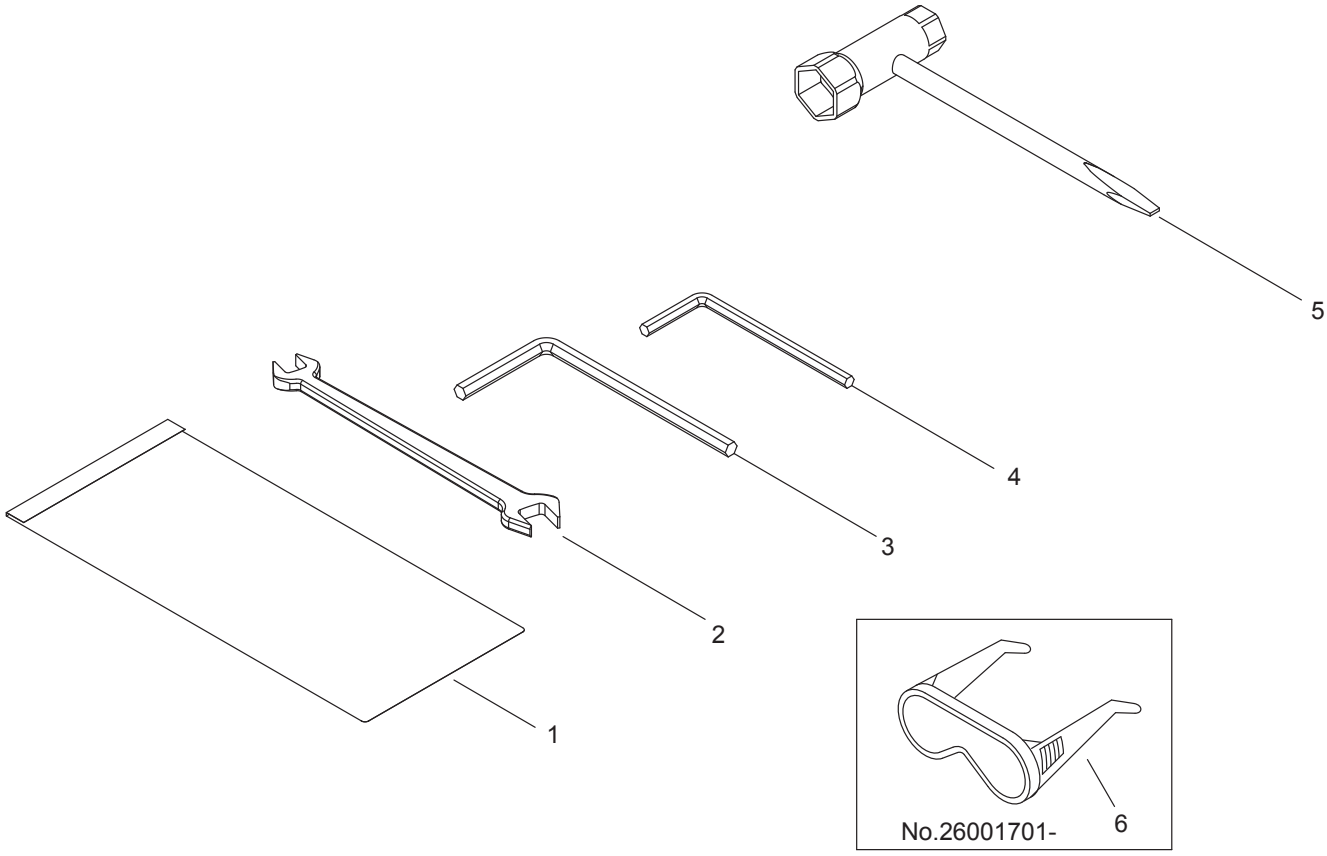

NO.	PART NUMBER	QTY.	DESCRIPTION	DESCRIPCIÓN
1	X705000180	1	BAG, TOOL	BOLSA DE HERRAMIENTAS
2	X600000020	1	SPANNER 8×10	LLAVE DE TUERCAS 8×10
3	X605000070	1	WRENCH, ALLEN 5MM	LLAVE ALLEN 5MM
4	X605000100	1	WRENCH, ALLEN 4MM	LLAVE ALLEN 4MM
5	X602000140	1	T-WRENCH 17×19mm	LLAVE EN T 17×19mm
6	X690000080	1	GLASSES, SAFETY	ANTEOJOS DE SEGURIDAD