shindaiwa®

Illustrated Parts List
Nomenclature des Pièces

B530/U6 Brushcutter
B530/U6 Débroussailleuse



SERIAL NUMBERS / NUMÉROS DE SÉRIE

36100001-36999999

ENGINE 2
MOTEUR

ENGINE 3
MOTEUR

FAN COVER 4
COUVRE-VENTILATEUR

ENGINE COVER 5
COUVERCLE DU MOTEUR

CLUTCH 5
EMBRAYAGE

EXHAUST 6
ÉCHAPPEMENT

INTAKE 7
ADMISSION

AIR FILTER 8
FILTRE À AIR

IGNITION / FLYWHEEL 9
ALLUMAGE / VOLANT

RECOIL STARTER 10
LANCEUR À RAPPEL

FUEL SYSTEM 11
CIRCUIT DE CARBURANT

MAIN PIPE 12
TUBE DE TRANSMISSION

HANDLEBAR 13
GUIDON

THROTTLE CONTROL 14
COMMANDE D'ACCÉLÉRATEUR

GEAR CASE 15
BOÎTIER D'ENGRENAGE

DEBRIS SHIELD 16
PARE-DÉBRIS

TOOLS 17
OUTILS

BLADE COVER 17
PROTECTEUR DE LAME

CARBURETOR DPW12-2C 18
CARBURATEUR DPW12-2C

CARBURETOR DPW12-2C 19
CARBURATEUR DPW12-2C

TRIMMER HEAD 20
TÊTE DE COUPE

©2013 ECHO Inc. Part Number 99922202103 Effective 11/13/13

400 Oakwood Road, Lake Zurich IL 60047 Telephone: 847-540-8400 Fax: 847-540-8416 www.shindaiwa.com

ENGINE

MOTEUR

EFFECTIVE 11/13/13

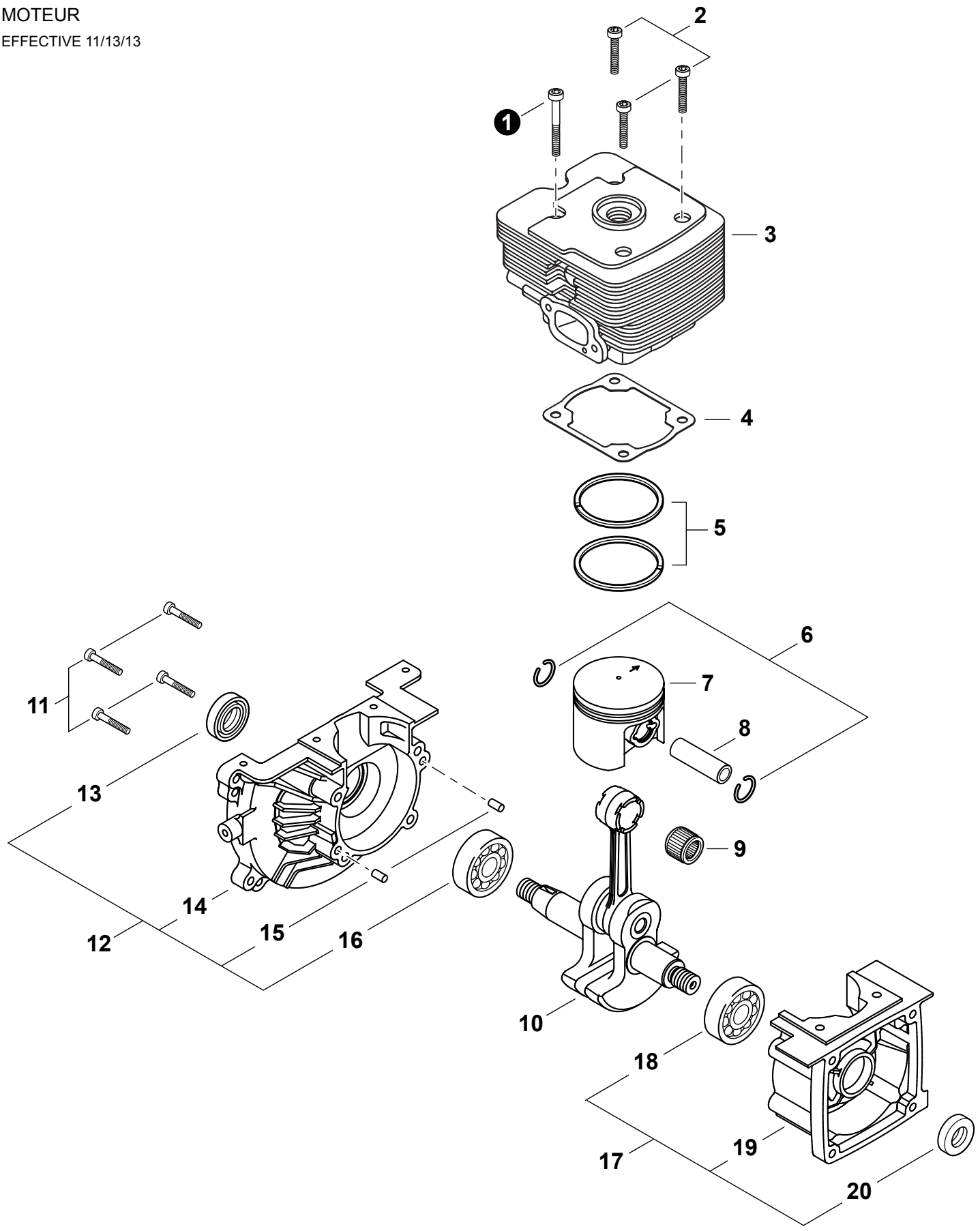

* Denotes item is part of an assembly
** Denotes item is part of a sub-assembly

* Indique l'article fait partie d'une assemblée
** Indique l'article fait partie d'un sous-ensemble

ENGINE
MOTEUR

EFFECTIVE 11/13/13

NO.	PART NUMBER	Shindaiwa P/N	QTY.	DESCRIPTION	NOM DE LA PIÈCE
1	90010505035	01020-05350	1	SCREW - 5×35	VIS - 5×35
2	90010505025	01020-05250	3	BOLT 5×25	BOULON 5×25
3	A130001780	62035-12111	1	CYLINDER	CYLINDRE
4	V100000450	62035-12120	1	GASKET, CYLINDER	JOINT CYLINDRE
5	A101000370	62035-41120	2	RING, PISTON	SEGMENT DE PISTON
6	V580000100	22152-41231	2	RING, SNAP	ANNEAU ÉLASTIQUE
7	A100000680	62035-41110	1	PISTON	PISTON
8	V609000050	62035-41210	1	PIN, PISTON 11	AXE DE PISTON 11
9	V556000030	22150-41280	1	BEARING, NEEDLE	ROULEMENT Ã AIGUILLES
10	A011000840	62035-42010	1	CRANKSHAFT	VILEBREQUIN
11	90010505030	01020-05300	4	BOLT 5×30	BOULON 5×30
12	**P021027770**	**62035-21020**	**1**	**CRANKCASE ASSY, M**	**CARTER DE MOTEUR M COMPLET**
13	V508000050	20010-21211	1	+SEAL, OIL 15	+JOINT D'HUILE 15
14	A120000380	62035-21210	1	+CRANKCASE M	+CARTER DE MOTEUR M
15	90033050100	12492-50100	2	+PIN, LOCATING 5×10	+GOUPILLE DE POSITIONNEMENT 5×10
16	90081036202	02030-06202	1	+BEARING, BALL 6202	+ROULEMENT À BILLES 6202
17	**P021027760**	**62035-21010**	**1**	**CRANKCASE ASSY, S**	**CARTER DE MOTEUR S COMPLET**
18	90081036202	02030-06202	1	+BEARING, BALL 6202	+ROULEMENT À BILLES 6202
19	A120000370	62035-21110	1	+CRANKCASE S	+CARTER DE MOTEUR S
20	V508000050	20010-21211	1	+SEAL, OIL 15	+JOINT D'HUILE 15

* Denotes item is part of an assembly
** Denotes item is part of a sub-assembly

* Indique l'article fait partie d'une assemblée
** Indique l'article fait partie d'un sous-ensemble

FAN COVER

COUVRE-VENTILATEUR

EFFECTIVE 11/13/13

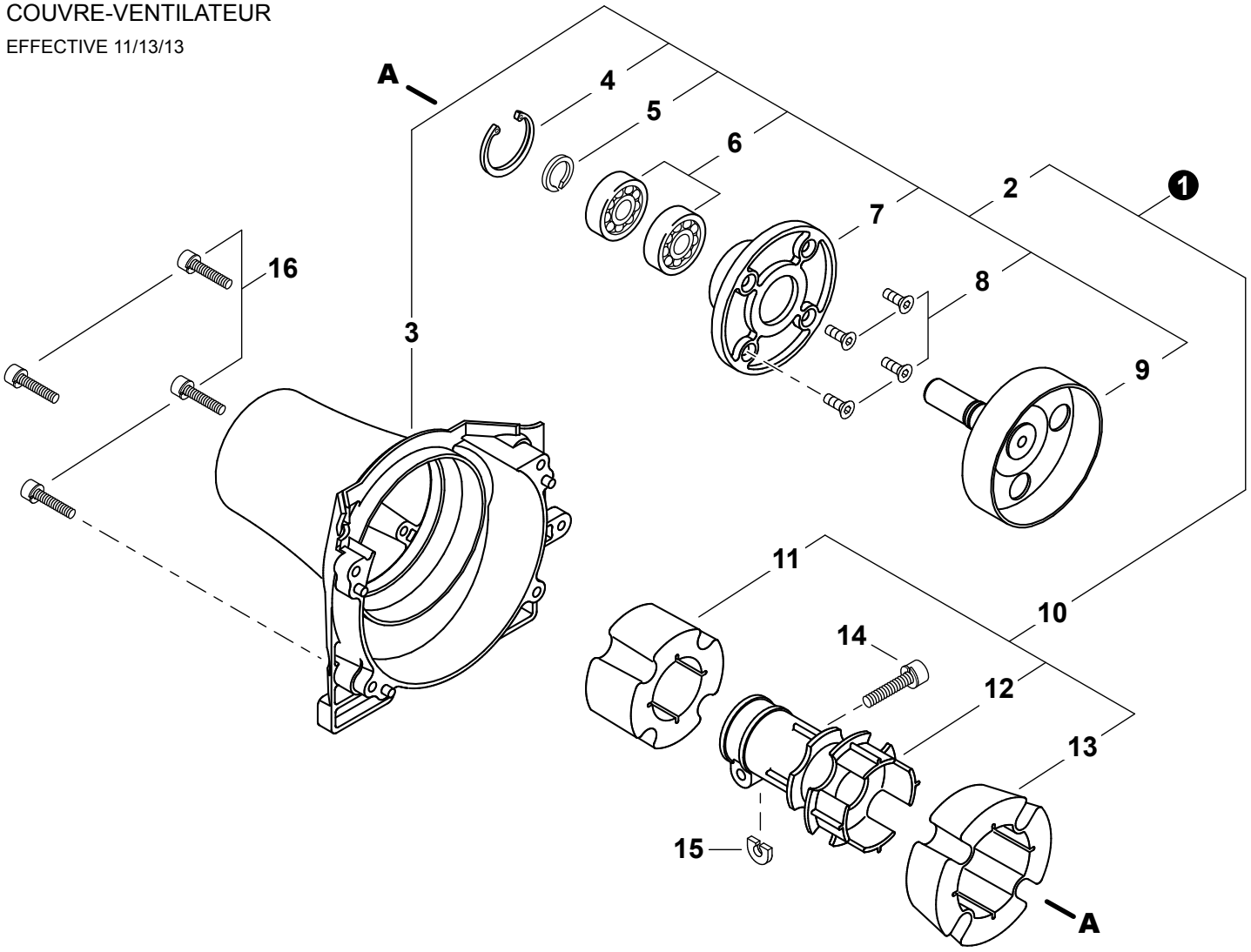

NO.	PART NUMBER	Shindaiwa P/N	QTY.	DESCRIPTION	NOM DE LA PIÈCE
1	P021044610		1	FAN COVER/JOINT ASSY	ASSEMBLAGE COUVRE-VENTILATEUR ET JOINT
2	P021027782	62035-31012	1	+COVER ASSY, FAN	+ASSEMBLAGE COUVRE-VENTILATEUR
3	A172001270	62035-31110	1	++COVER, FAN	++COUVRE-VENTILATEUR
4	9242435000	02432-35150	1	++RING, SNAP Ø35	++ANNEAU ÉLASTIQUE Ø35
5	V583000181	20011-31230	1	++RING, SNAP	++ANNEAU ÉLASTIQUE
6	90081206202	02005-06202	2	++BEARING, BALL 6202 DDU	++ROULEMENT À BILLES 6202 DDU
7	A570000200	62035-31310	1	++CASE, CLUTCH	++BOÎTIER D'EMBRAYAGE
8	V253000440	11260-05161	4	++SCREW	++VIS
9	A556001600	62035-31212	1	++DRUM, CLUTCH	++TAMBOUR D'EMBRAYAGE
10	A058000010	62035-33010		+JOINT ASSY	+ASSEMBLAGE JOINT
11	V420002490	62035-33120	1	++CUSHION, FRONT	++COUSSIN AVANT
12	A575000440	62035-33110	1	++JOINT	++JOINT
13	V420002500	62035-33130	1	++CUSHION, REAR	++COUSSIN ARRIÈRE
14	V204000410	11022-06280	1	BOLT M6×28	BOULON M6×28
15	V375000350	20024-31460	1	SHIM	ENTRETOISE
16	V203000580	11022-05300	4	BOLT M5×30	BOULON M5×30

* Denotes item is part of an assembly
** Denotes item is part of a sub-assembly

* Indique l'article fait partie d'une assemblée
** Indique l'article fait partie d'un sous-ensemble

ENGINE COVER
COUVERCLE DU MOTEUR
EFFECTIVE 11/13/13

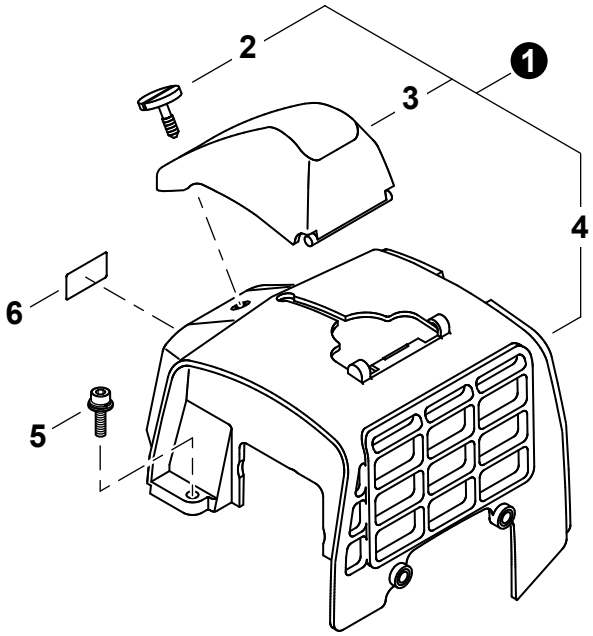

NO.	PART NUMBER	Shindaiwa P/N	QTY.	DESCRIPTION	NOM DE LA PIÈCE
1	P021027790	62035-32012	1	COVER ASSY, ENGINE	COUVERCLE DU MOTEUR COMPLET
2	V299000390	62035-32320	1	+THUMBSCREW	+VIS À SERRAGE À MAIN
3	A429000120	62035-32310	1	+COVER, SPARK PLUG	+COUVERCLE DE BOUGIE
4	A160001651		1	+COVER, ENGINE	+COUVERCLE DU MOTEUR
5	V203000590	11022-05160	1	BOLT M5×16	BOULON M5×16
6	X504007560	62035-91020	1	LABEL B530	ÉTIQUETTE B530

CLUTCH
EMBRAYAGE
EFFECTIVE 11/13/13

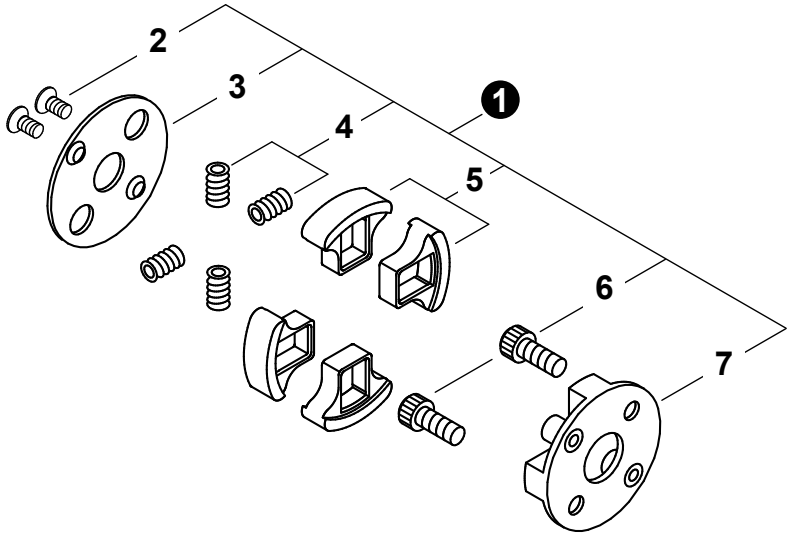

NO.	PART NUMBER	Shindaiwa P/N	QTY.	DESCRIPTION	NOM DE LA PIÈCE
1	A056000451	70210-51100	1	CLUTCH ASSY	BLOC D'EMBRAYAGE
2	V203000880	70210-51160	2	+BOLT 5	+BOULON 5
3	A551000120	20020-51140	1	+PLATE, CLUTCH	+PLAQUE D'EMBRAYAGE
4	A566000220	20020-51131	4	+SPRING, CLUTCH	+RESSORT D'EMBRAYAGE
5	A555000130	20020-51121	4	+SHOE, CLUTCH	+SABOT D'EMBRAYAGE
6	A557000120	20020-51150	2	+BOLT, CLUTCH	+BOULON D'EMBRAYAGE
7	A552000121	20020-51112	1	+BOSS, CLUTCH	+MOYEU D'EMBRAYAGE

* Denotes item is part of an assembly
** Denotes item is part of a sub-assembly

* Indique l'article fait partie d'une assemblée
** Indique l'article fait partie d'un sous-ensemble

EXHAUST

ÉCHAPPEMENT

EFFECTIVE 11/13/13

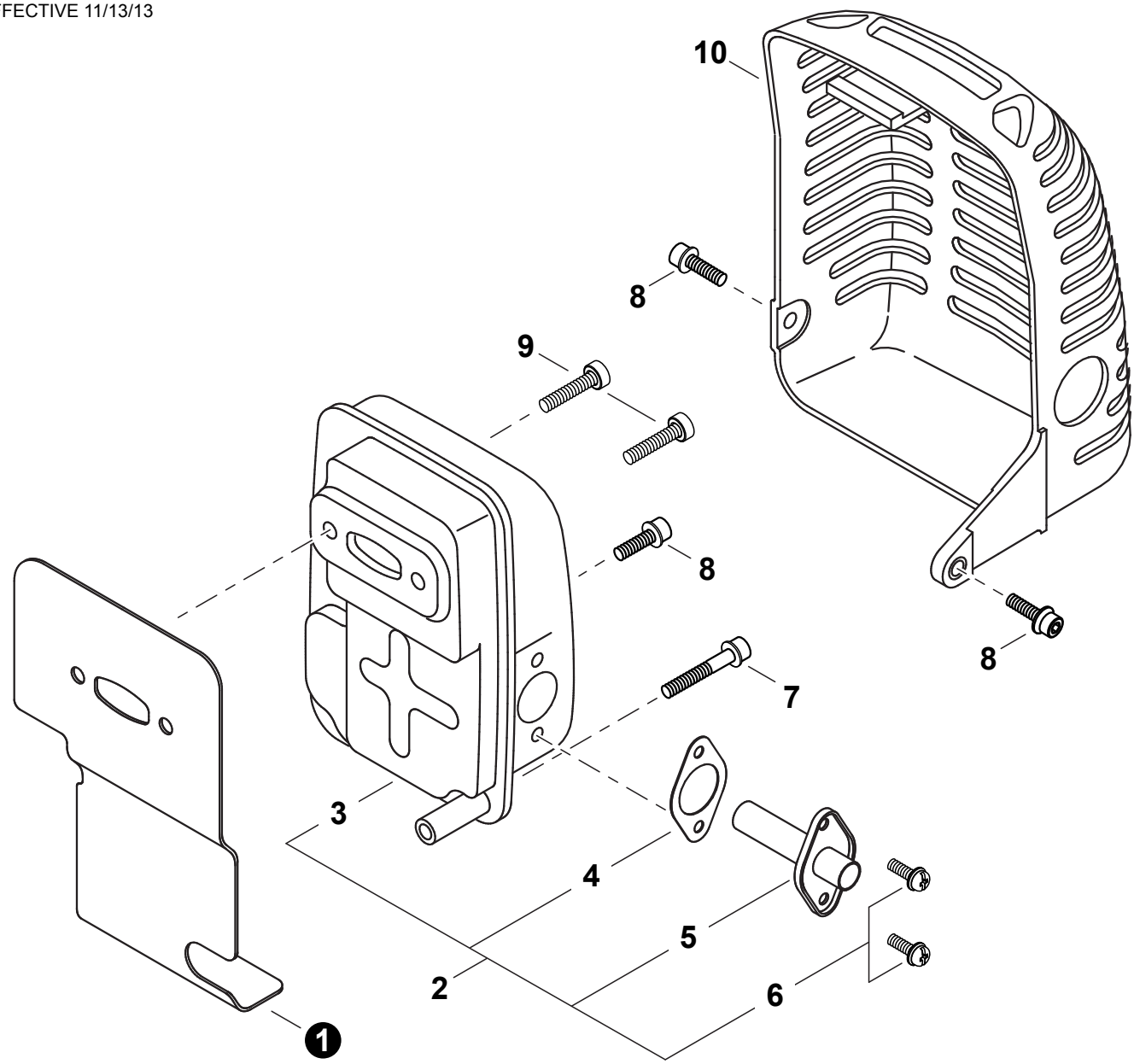

NO.	PART NUMBER	Shindaiwa P/N	QTY.	DESCRIPTION	NOM DE LA PIÈCE
1	V104001360	62035-15210	1	SHIELD, EXHAUST HEAT	BOUCLIER THERMIQUE ÉCHAPPEMENT
2	A030000270	62035-15012	1	MUFFLER ASSY	ASSEMBLAGE SILENCIEUX
3	A300001140	62035-15111	1	+MUFFLER	+SILENCIEUX
4	V104001350	62035-15150	1	+GASKET, EXHAUST	+JOINT D'ÉCHAPPEMENT
5	A313001300	62035-15140	1	+PIPE, EXHAUST	+TUYAU D'ÉCHAPPEMENT
6	V252000180	11238-04120	2	+SCREW M4×12	+VIS M4×12
7	V203000610	11022-05450	1	BOLT M5×45	BOULON M5×45
8	V203000590	11022-05160	3	BOLT M5×16	BOULON M5×16
9	90010506025	01020-06250	2	BOLT 6×25	BOULON 6×25
10	A320000780	62036-32311	1	COVER, MUFFLER	COUVERCLE DU SILENCIEUX

* Denotes item is part of an assembly
** Denotes item is part of a sub-assembly

* Indique l'article fait partie d'une assemblée
** Indique l'article fait partie d'un sous-ensemble

INTAKE

ADMISSION

EFFECTIVE 11/13/13

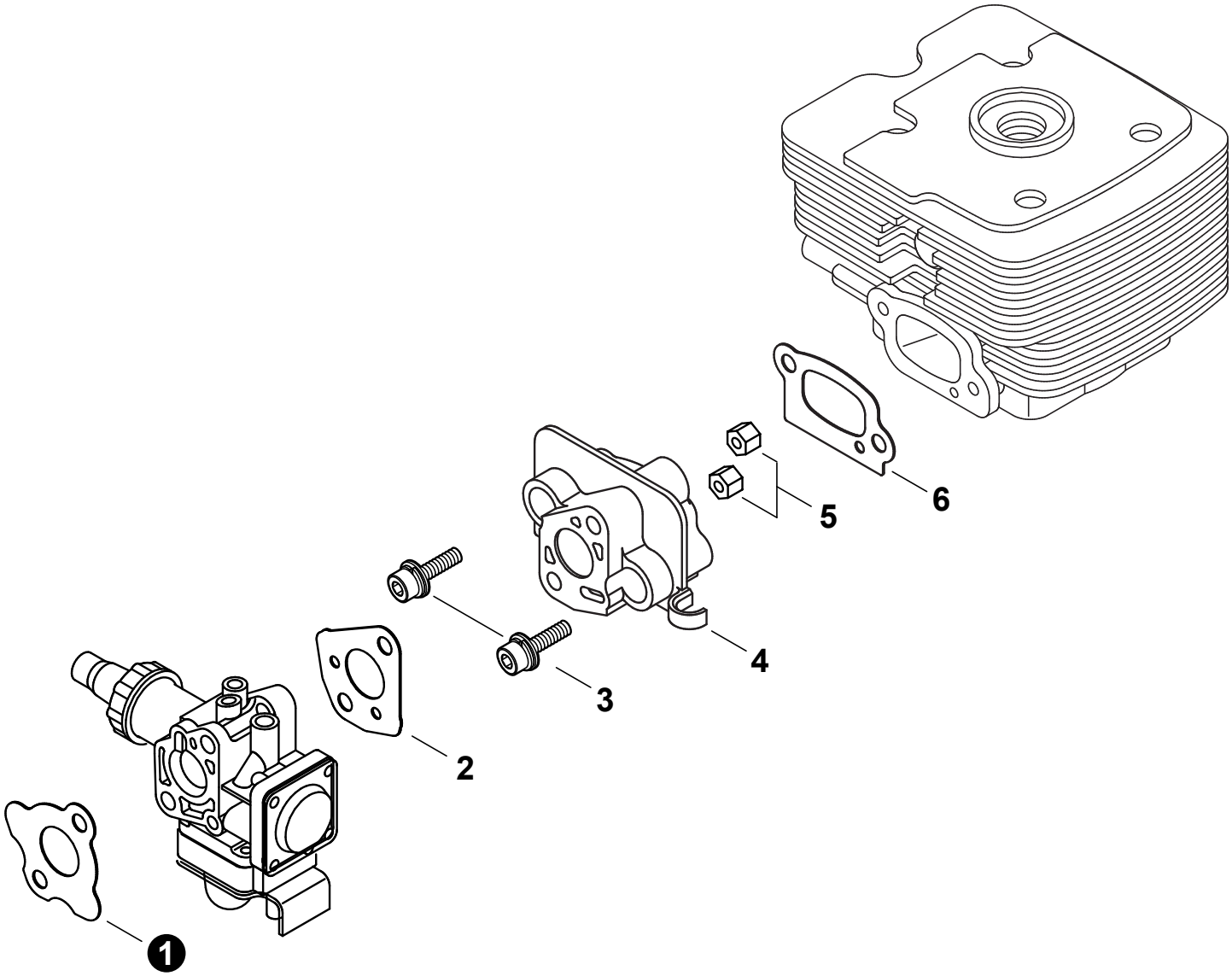

NO.	PART NUMBER	Shindaiwa P/N	QTY.	DESCRIPTION	NOM DE LA PIÈCE
1	V103001040	62035-82330	1	GASKET, INTAKE	JOINT D'ADMISSION
2	V103001030	62035-81310	1	GASKET, INTAKE	JOINT D'ADMISSION
3	V203000580	11022-05300	2	BOLT M5×30	BOULON M5×30
4	A200000680	62035-12210	1	INSULATOR, INTAKE	ISOLATEUR D'ADMISSION
5	V263000180	20024-12260	2	NUT	ÉCROU
6	V103001020	62035-12220	1	GASKET, INTAKE	JOINT D'ADMISSION

* Denotes item is part of an assembly
** Denotes item is part of a sub-assembly

* Indique l'article fait partie d'une assemblée
** Indique l'article fait partie d'un sous-ensemble

AIR FILTER

FILTRE À AIR

EFFECTIVE 11/13/13

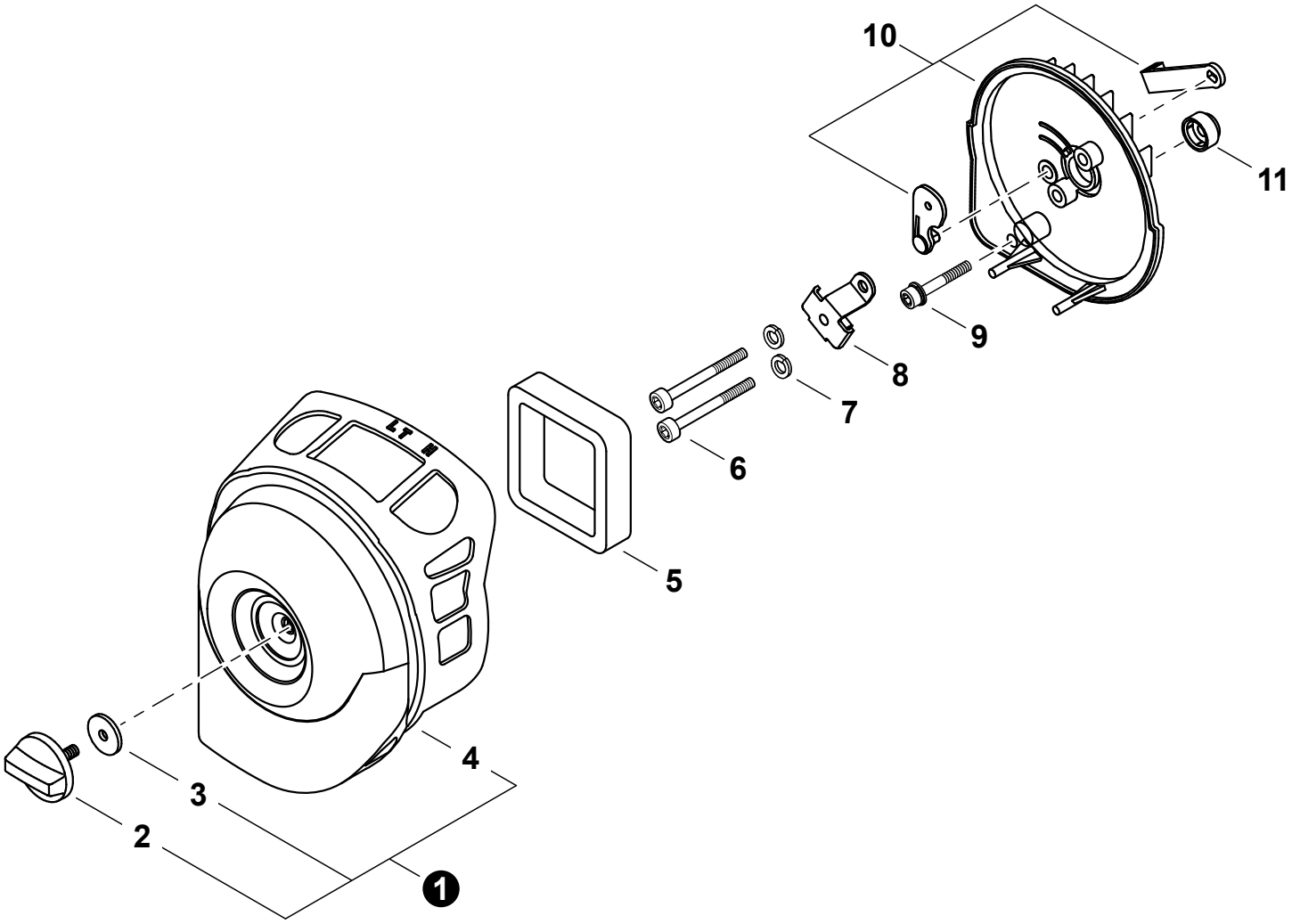

NO.	PART NUMBER	Shindaiwa P/N	QTY.	DESCRIPTION	NOM DE LA PIÈCE
1	P021028000	62083-82041	1	COVER ASSY, AIR FILTER	COUVERCLE DU FILTRE À AIR COMPLET
2	V299000410	20870-33120	1	+THUMBSCREW	+VIS À SERRAGE À MAIN
3	V303000200	62035-82350	1	+WASHER	+RONDELLE
4	A232000880	62083-82131	1	+COVER, AIR FILTER	+COUVERCLE DU FILTRE À AIR
5	A226000680	62083-82120	1	FILTER, AIR	FILTRE À AIR
6	90010505075	01020-05750	2	BOLT 5×75	BOULON 5×75
7	90060500005	01600-05131	2	WASHER, SPRING 5	RONDELLE ÉLASTIQUE 5
8	A244000180	62035-82340	1	PLATE, PREVENT	PLAQUE, PRÉVENTION
9	V203000530	11022-05400	1	BOLT M5×40	BOULON M5×40
10	A023000160	62035-82011	1	CASE ASSY, AIR FILTER	BOÎTIER DE FILTRE À AIR COMPLET
11	V323000090	62035-82362	1	INSULATOR	ISOLATEUR

* Denotes item is part of an assembly
** Denotes item is part of a sub-assembly

* Indique l'article fait partie d'une assemblée
** Indique l'article fait partie d'un sous-ensemble

IGNITION / FLYWHEEL

ALLUMAGE / VOLANT

EFFECTIVE 11/13/13

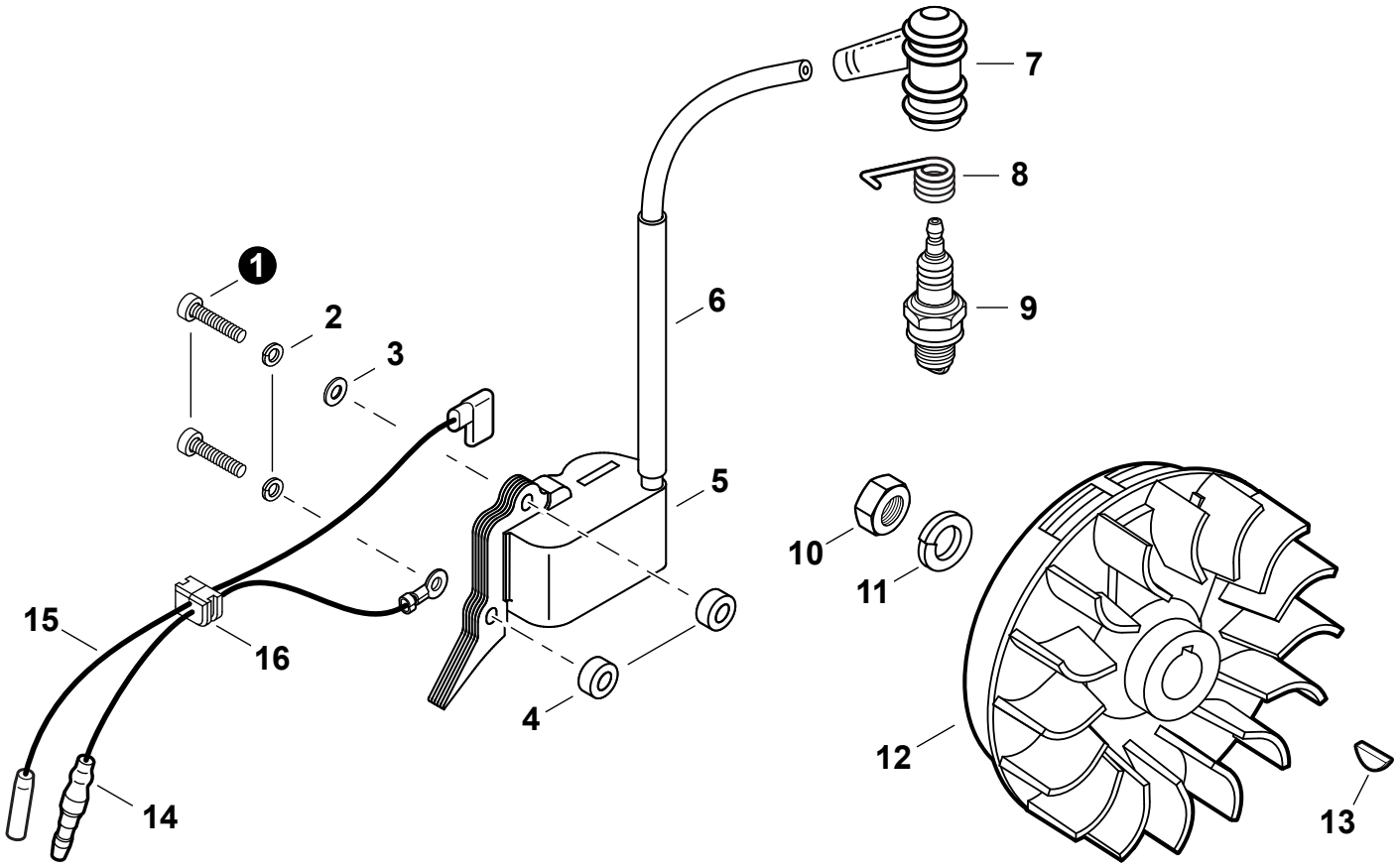

NO.	PART NUMBER	Shindaiwa P/N	QTY.	DESCRIPTION	NOM DE LA PIÈCE
1	9110004024	01020-04240	2	BOLT M4×24	BOULON M4×24
2	90060500004	01600-04101	2	WASHER, SPRING 4mm	RONDELLE ÉLASTIQUE 4mm
3	V302000010	20010-71650	1	WASHER 4.3×9.6×0.8	RONDELLE 4.3×9.6×0.8
4	V322000040	70030-71620	2	INSULATOR 4	ISOLATEUR 4
5	A411000790	62035-71020	1	COIL ASSY, IGNITION	ASSEMBLAGE BOBINE D'ALLUMAGE
6	V475005280	22155-72280	1	TUBE, PROTECTIVE	TUYAU DE PROTECTION
7	A427000060	22160-72220	1	CAP, SPARK PLUG	PROTECTEUR DE BOUGIE
8	A426000040	22154-72230	1	TERMINAL, SPARK PLUG	BORNE DE BOUGIE
9	15901010130	13000-13406	1	SPARK PLUG - NGK BMR6A	BOUGIE
10	90050300010	01511-10061	1	NUT 10×1.25	ÉCROU 10×1.25
11	90060500010	01600-10251	1	WASHER, SPRING 10	RONDELLE ÉLASTIQUE 10
12	A409000650	62035-71110	1	FLYWHEEL	VOLANT
13	9311503010	02403-03100	1	KEY, WOODRUFF 3×10	CLAVETTE 3×10
14	V485001710	14350-13000	1	WIRE, LEAD	FIL DE SORTIE
15	V485001700	14352-13100	1	WIRE, LEAD	FIL DE SORTIE
16	V136000040	62035-71320	1	GROMMET	PASSE-FIL

* Denotes item is part of an assembly
** Denotes item is part of a sub-assembly

* Indique l'article fait partie d'une assemblée
** Indique l'article fait partie d'un sous-ensemble

RECOIL STARTER

LANCEUR À RAPPEL

EFFECTIVE 11/13/13

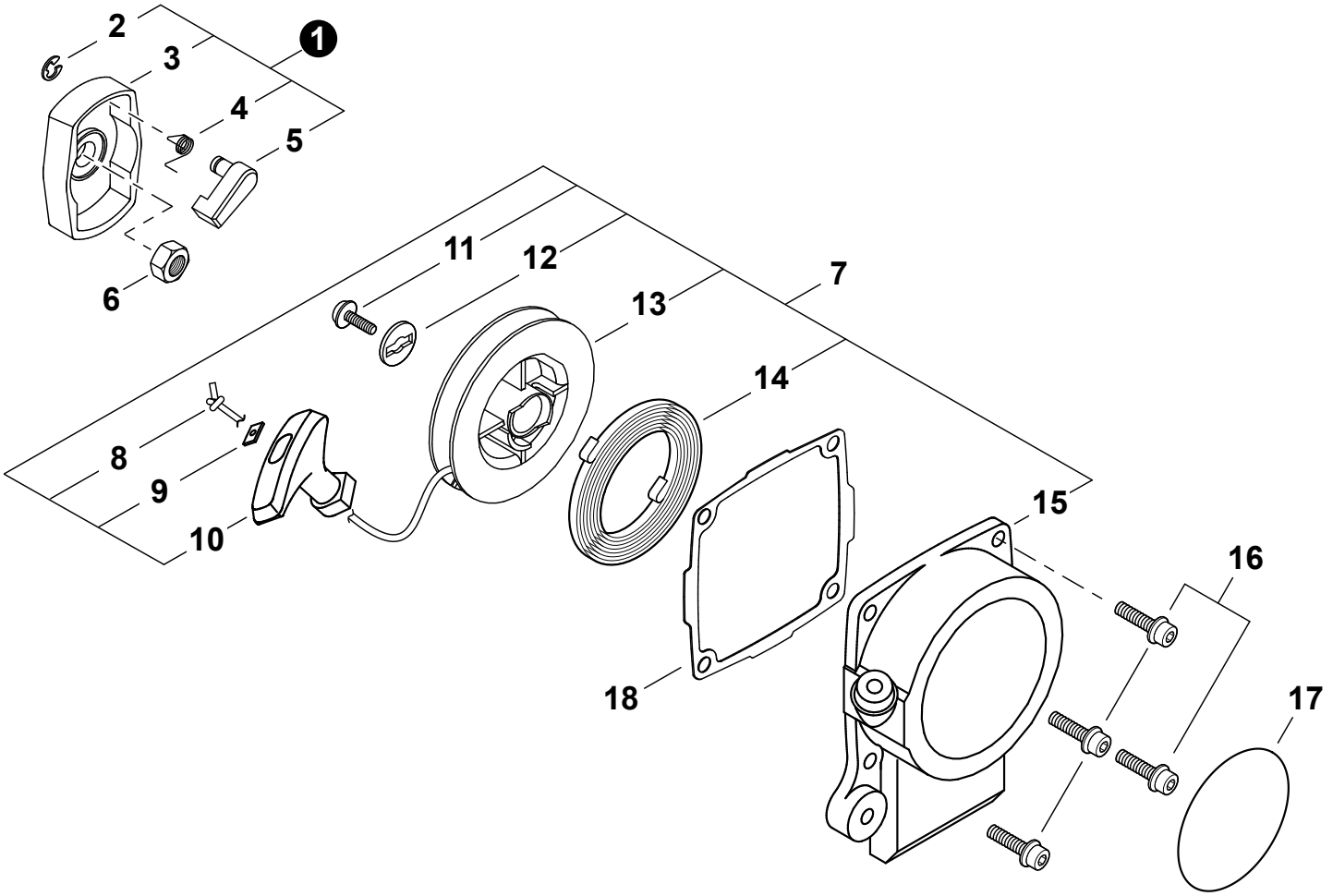

NO.	PART NUMBER	Shindaiwa P/N	QTY.	DESCRIPTION	NOM DE LA PIÈCE
1	A052000380	62035-75020	1	PULLEY ASSY, STARTER	POULIE DU DÉMARREUR COMPLET
2	P022002100	20024-75240	1	+E-RING 4	+BAGUE EN E 4
3	A520000160	62035-75210	1	+PULLEY, STARTER	+POULIE DU DÉMARREUR
4	17723440630	20024-75230	1	+SPRING, RETURN	+RESSORT DE RAPPEL
5	A514000120	62035-75220	1	+PAWL	+CLIQUET
6	V266000070	62035-75340	1	NUT	ÉCROU
7	A050000200	62035-75010	1	STARTER ASSY, RECOIL	ASSEMBLAGE DU LANCEUR À RAPPEL
8	17722606310	62035-75140	1	+ROPE, STARTER 3.8×1150	+CORDE DU DÉMARREUR 3.8×1150
9	17724611120	20010-75210	1	+RETAINER, ROPE	+RETENUE DE CORDE
10	A511000210	22104-75420	1	+GRIP, STARTER	+POIGNÉE DU DÉMARREUR
11	V253000560	20035-75170	1	+SCREW 5	+VIS 5
12	P022022280	20024-75140	1	+WASHER	+RONDELLE
13	P022002080	62035-75120	1	+REEL, ROPE	+BOBINE DE CORDE
14	17722006310	62035-75130	1	+SPRING, RECOIL	+RESSORT DE RAPPEL
15	A500000860	62035-75110	1	+CASE, RECOIL STARTER	+BOÎTIER DU LANCEUR À RAPPEL
16	V203000630	11022-05250	4	BOLT M5×25	BOULON M5×25
17	X504007550	19420-00027	1	LABEL, RECOIL STARTER	ÉTIQUETTE LANCEUR À RAPPEL
18	V105000020	62035-75331	1	GASKET, RECOIL STARTER	JOINT DU LANCEUR À RAPPEL

* Denotes item is part of an assembly
** Denotes item is part of a sub-assembly

* Indique l'article fait partie d'une assemblée
** Indique l'article fait partie d'un sous-ensemble

FUEL SYSTEM

CIRCUIT DE CARBURANT

EFFECTIVE
11/13/13

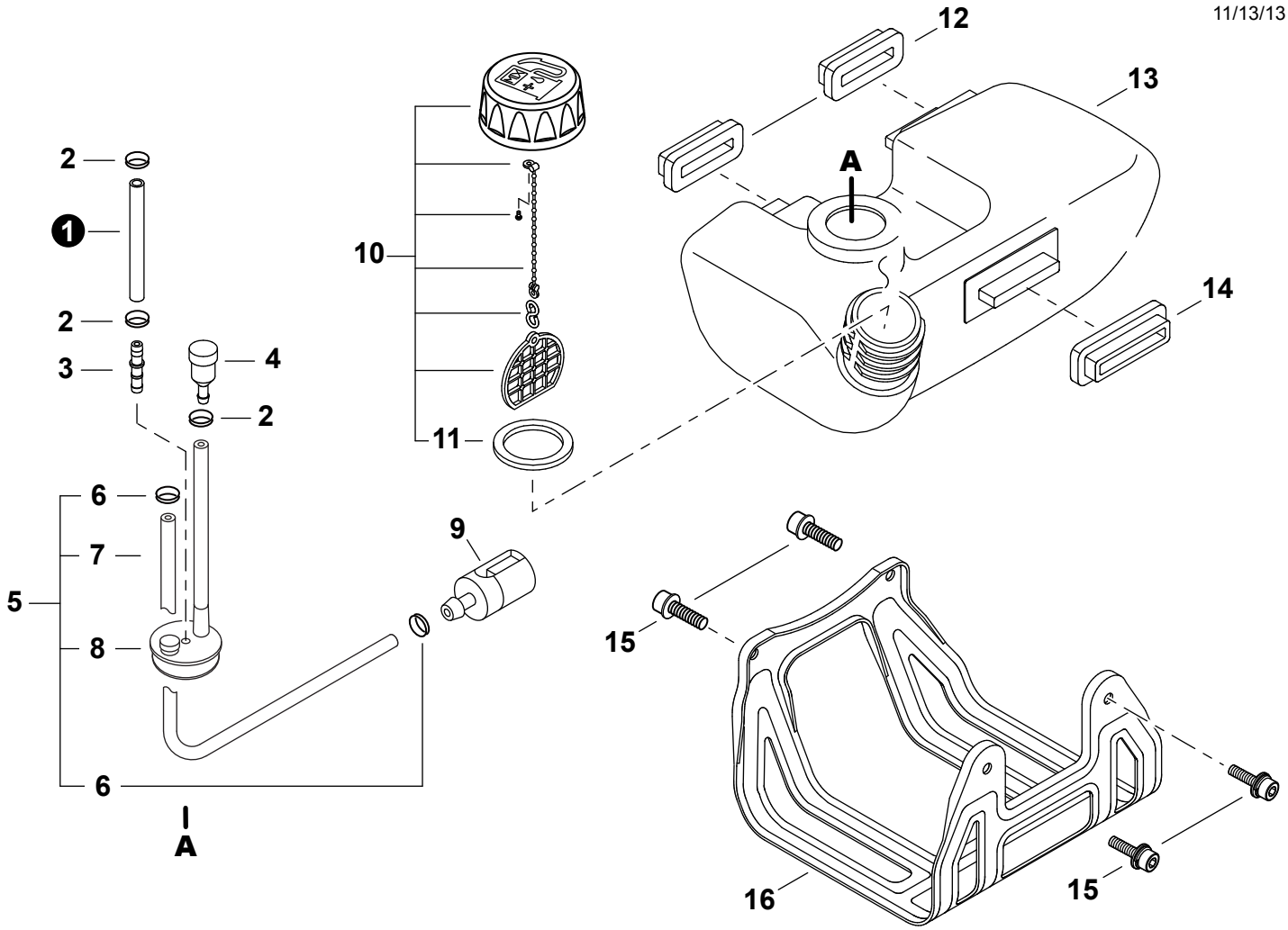

NO.	PART NUMBER	Shindaiwa P/N	QTY.	DESCRIPTION	NOM DE LA PIÈCE
1	V471002490	20140-83311	1	PIPE, FUEL RETURN	TUYAU DE RETOUR
2	V490000500	20020-85540	3	CLIP Ø6	ATTACHE Ø6
3	V186000210	72933-85620	1	CONNECTOR, PIPE	CONNEXION DE TUYAU
4	A356000050	22197-33960	1	VENT ASSY	ÉVENT COMPLET
5	**P021034560**	**62035-85031**	**1**	**PIPE ASSY, FUEL**	**TUYAU DE CARBURANT COMPLET**
6	V490000500	20020-85540	2	+CLIP Ø6	+ATTACHE Ø6
7	V471002480	62035-85310	1	+PIPE, FUEL 3.3×6×215	+TUYAU DE CARBURANT 3.3×6×215
8	V137000090	62035-85321	1	+GROMMET	+PASSE-FIL
9	A369000101	22169-35400	1	FILTER, FUEL	FILTRE À CARBURANT
10	**A033000330**	**70168-85201**	**1**	**CAP ASSY, FUEL**	**ASSEMBLAGE DU BOUCHON DE CARBURANT**
11	V107000010	20000-85221	1	+GASKET, FUEL CAP	+JOINT BOUCHON DE CARBURANT
12	V420002510	62035-85341	2	CUSHION, FUEL TANK	COUSSIN RÉSERVOIR DE CARBURANT
13	A350001370	62035-85111	1	TANK, FUEL	RÉSERVOIR DE CARBURANT
14	V420002520	62035-85351	1	CUSHION, FUEL TANK	COUSSIN RÉSERVOIR DE CARBURANT
15	V203000590	11022-05160	4	BOLT M5×16	BOULON M5×16
16	A175000210	62035-85360	1	GUARD, FUEL TANK	PROTECTEUR, RÉSERVOIR D'ESSENCE

* Denotes item is part of an assembly
** Denotes item is part of a sub-assembly

* Indique l'article fait partie d'une assemblée
** Indique l'article fait partie d'un sous-ensemble

MAIN PIPE

TUBE DE TRANSMISSION

EFFECTIVE 11/13/13

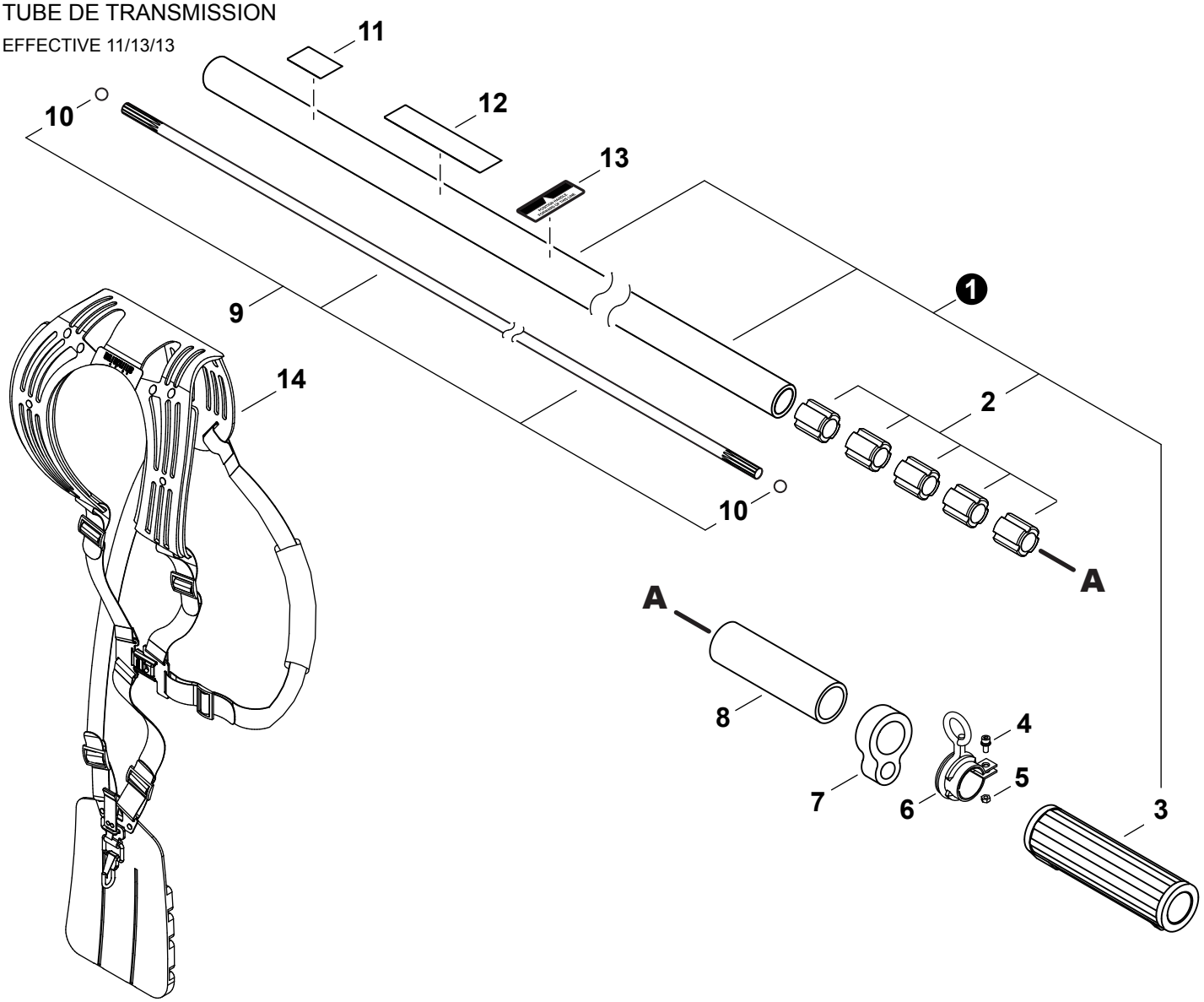

NO.	PART NUMBER	Shindaiwa P/N	QTY.	DESCRIPTION	NOM DE LA PIÈCE
1	P021028610	63019-12102	1	MAIN PIPE ASSY	TUBE DE TRANSMISSION COMPLET
2	C501000090	63019-62120	5	+BUSHING	+BAGUE
3	C412000450	63019-62312	1	+GRIP	+POIGNÉE
4	V203000700	11022-05120	1	BOLT M5×12	BOULON M5×12
5	90050000005	01500-05031	1	NUT 5	ÉCROU 5
6	C063000030	22017-12210	1	HANGER	CROCHET
7	C487000280	72447-12190	1	HOLDER, CABLE	SUPPORT DE CÂBLE
8	V364000050	63019-62320	1	PROTECTOR	PROTECTEUR
9	C504000740	72550-12400	1	DRIVESHAFT ASSY	ARBRE DE TRANSMISSION COMPLET
10	V585000040	22021-12420	2	+STOPPER	+ARRÊT
11	X517000140	19402-00223	1	LABEL, SPEED	ÉTIQUETTE DE VITESSE
12	89061743130	19422-00029	1	LABEL, CAUTION - ISO	ÉTIQUETTE D'AVERTISSEMENT - ISO
13	X524002380	72017-12150	1	LABEL, HANDLE	ÉTIQUETTE POIGNÉE
14	C062000430	64007-67011	1	HARNESS ASSY	HARNAIS COMPLET

* Denotes item is part of an assembly
** Denotes item is part of a sub-assembly

* Indique l'article fait partie d'une assemblée
** Indique l'article fait partie d'un sous-ensemble

HANDLEBAR
GUIDON
EFFECTIVE 11/13/13

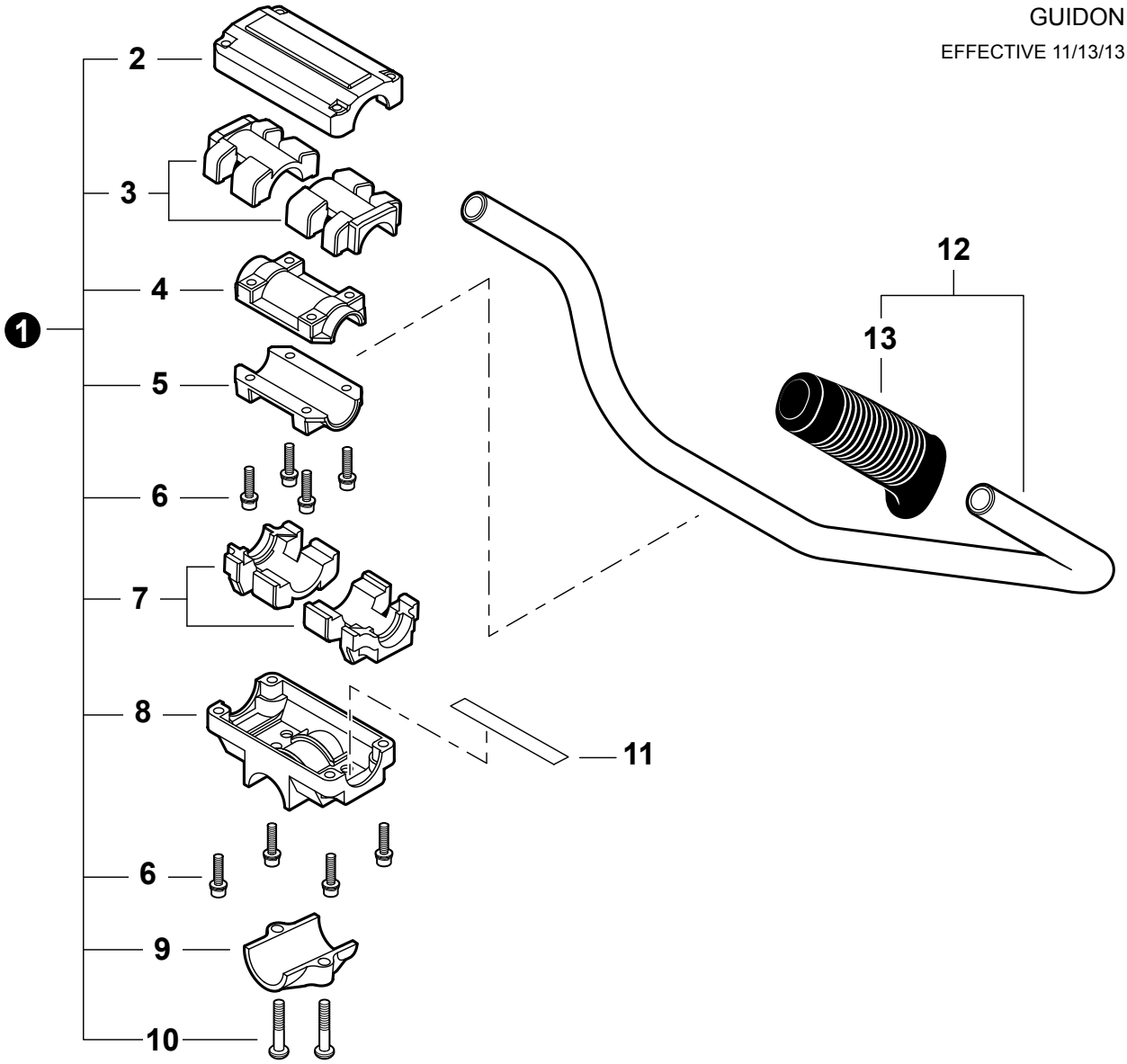

NO.	PART NUMBER	Shindaiwa P/N	QTY.	DESCRIPTION	NOM DE LA PIÈCE
1	P021033250	72555-14100	1	BRACKET ASSY, HANDLEBAR	ASSEMBLAGE SUPPORT LE GUIDON
2	C423000750	72555-14130	1	+BRACKET, UPPER	+SUPPORT SUPÉRIEUR
3	V420002470	22015-14170	2	+CUSHION, UPPER	+COUSSIN SUPÉRIEUR
4	C423000770	22015-14150	1	+CLAMP, UPPER	+COLLIER SUPÉRIEUR
5	C423000760	22015-14140	1	+CLAMP, LOWER	+COLLIER INFÉRIEUR
6	V203000630	11022-05250	8	+BOLT M5×25	+BOULON M5×25
7	V420002460	22015-14160	2	+CUSHION, LOWER	+COUSSIN INFÉRIEUR
8	C423000710	72555-14110	1	+BRACKET, LOWER	+SUPPORT INFÉRIEUR
9	C423000730	72555-14120	1	+BRACKET, MOUNTING	+SUPPORT DE MONTAGE
10	9114206025	11210-06250	2	+SCREW M6×25	+VIS M6×25
11	A430000000	72514-14190	1	LEAD, GROUND	FIL DE TERRE
12	P021035440	72550-14200	1	U-HANDLE ASSY	ASSEMBLAGE DU POIGNÉE EN U
13	C403000420	72451-14320	1	+GRIP	+POIGNÉE

* Denotes item is part of an assembly
** Denotes item is part of a sub-assembly

* Indique l'article fait partie d'une assemblée
** Indique l'article fait partie d'un sous-ensemble

THROTTLE CONTROL

COMMANDE D'ACCÉLÉRATEUR

EFFECTIVE 11/13/13

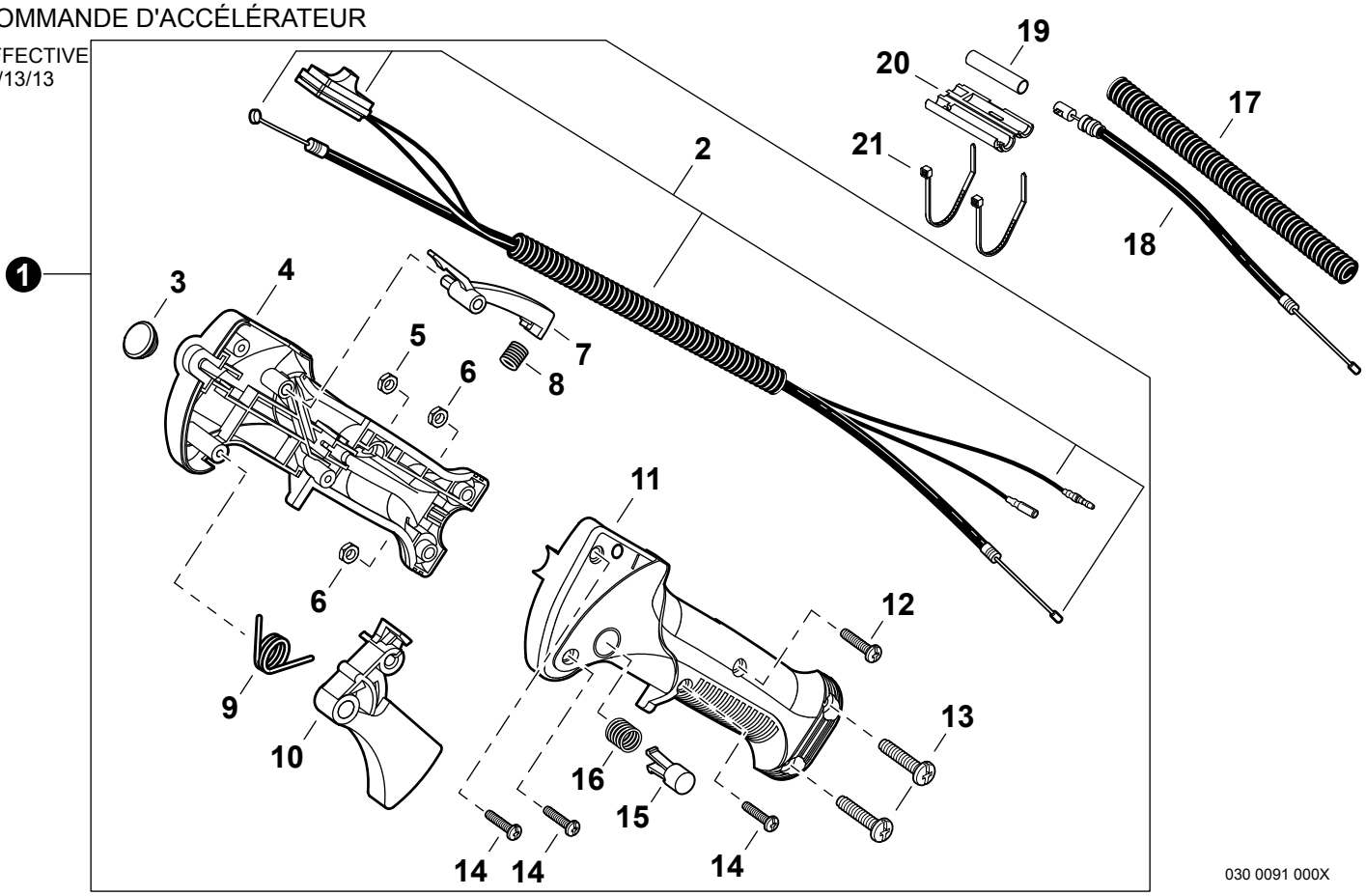

NO.	PART NUMBER	Shindaiwa P/N	QTY.	DESCRIPTION	NOM DE LA PIÈCE
1	C044000882	64007-64251	1	THROTTLE CONTROL ASSY	COMMANDE D'ACCÉLÉRATEUR COMPLET
2	V043000540	64007-64310	1	+CABLE ASSY, CONTROL	+CABLE DE COMMANDE COMPLET
3	V162000410	22150-33630	1	+PLUG, RUBBER	+BOUCHON
4	C412000430	72550-14512	1	+BODY, GRIP - RIGHT	+CORPS DE POIGNÉE DROITE
5	V262000100	70871-65340	1	+NUT M4	+ÉCROU M4
6	9211405000	01501-05030	2	+NUT, LOCK M5	+ÉCROU D'ARRÊT M5
7	C460000241	70871-65140	1	+LOCKOUT, THROTTLE	+GÂCHETTE DE SÉCURITÉ
8	V450001020	70871-65150	1	+SPRING, COMPRESSION	+RESSORT DE COMPRESSION
9	V452000690	70871-65160	1	+SPRING, TORSION	+RESSORT DE TORSION
10	C450000581	70871-65130	1	+TRIGGER, THROTTLE	+GÂCHETTE D'ACCÉLÉRATEUR
11	C412000441		1	+BODY, GRIP - LEFT	+CORPS DE POIGNÉE GAUCHE
12	V252000090	70871-65330	1	+SCREW M4×23	+VIS M4×23
13	9133505022	70871-65320	2	+SCREW M5×22	+VIS M5×22
14	V252000360	70871-65311	3	+SCREW, TAPPING 4×16	+VIS AUTOTARAUDEUSE 4×16
15	C461000080	70871-65170	1	+BUTTON, THROTTLE LOCK	+BOUTON DE COMMANDE DE L'ACCÉLÉRATEUR
16	V450001010	70871-65180	1	+SPRING, COMPRESSION	+RESSORT DE COMPRESSION
17	V475004500	33013-62311	1	TUBE, FLEXIBLE	TUBE FLEXIBLE
18	V430002930	62035-83111	1	CABLE, THROTTLE	CÂBLE D'ACCÉLÉRATEUR
19	V475004810	20037-82130	1	SLEEVE	MANCHON
20	C482000070	72550-82120	1	CAP, DUST	CHAPEAU PARE-POUSSIÈRE
21	V495001530	15210-12303	2	TIE, CABLE	ATTACHE DE CÂBLE

GEAR CASE
BOÎTIER D'ENGRENAGE
EFFECTIVE 11/13/13

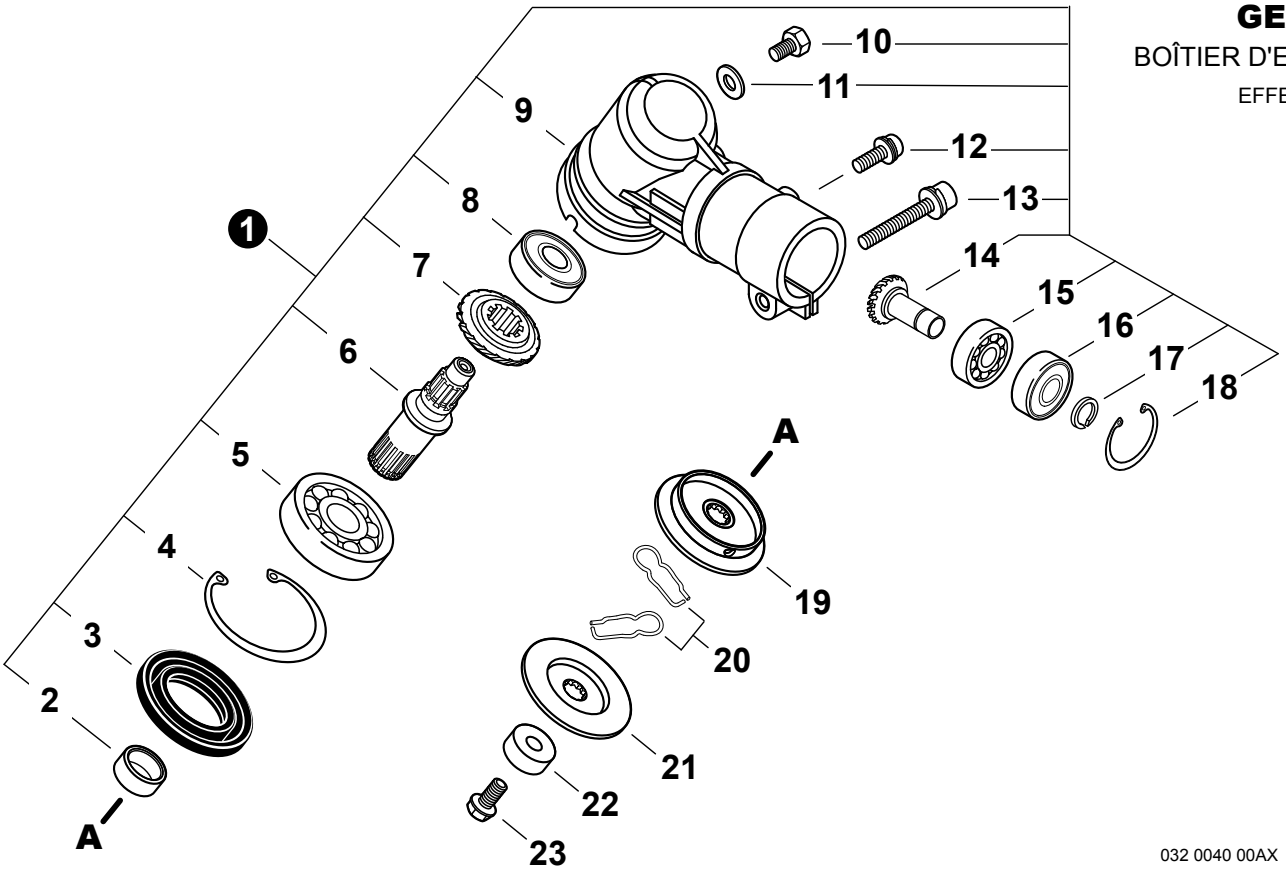

032 0040 00AX

NO.	PART NUMBER	Shindaiwa P/N	QTY.	DESCRIPTION	NOM DE LA PIÈCE
1	C051000612	63020-63020	1	GEAR CASE ASSY	BOÎTIER D'ENGRENAGE COMPLET
2	V358000130	22015-13230	1	+COLLAR	+COLLET
3	V513000000	72447-13121	1	+SEAL, OIL	+JOINT D'HUILE
4	9242435000	02432-35150	1	+RING, SNAP Ø35	+ANNEAU ÉLASTIQUE Ø35
5	90081006202	9406006202	1	+BEARING, BALL 6202	+ROULEMENT À BILLES 6202
6	C534000910		1	+SHAFT, GEAR	+ARBRE-PIGNON
7	V651000540	22015-13220	1	+GEAR, BEVEL	+ENGRENAGE CONIQUE
8	90080206000	02006-06000	1	+BEARING, BALL 6000DDU	+ROULEMENT À BILLES 6000DDU
9	C531000601	63020-63111	1	+HOUSING, GEAR CASE	+BOÎTIER D'ENGRENAGE
10	V206000250	22015-13410	1	+BOLT M6×10	+BOULON M6×10
11	V307000230	22015-13420	1	+WASHER	+RONDELLE
12	V204000740	11022-06140	1	+BOLT M6×14	+BOULON M6×14
13	V204000450	11022-06400	1	+BOLT M6×40	+BOULON M6×40
14	V651000550	22021-13390	1	+PINION ASSY, BEVEL	+PIGNON CONIQUE COMPLET
15	90080006001	02000-06001	1	+BEARING, BALL 6001	+ROULEMENT À BILLES 6001
16	90080406001	02002-06001	1	+BEARING, BALL 6001ZZ	+ROULEMENT À BILLES 6001ZZ
17	90070600012	V583000170	1	+RING, SNAP Ø12	+ANNEAU ÉLASTIQUE Ø12
18	9242428000	02432-28120	1	+RING, SNAP Ø28	+ANNEAU ÉLASTIQUE Ø28
19	C535000770	72447-13240	1	HOLDER (A)	FLASQUE (A)
20	V641000140	22015-13290	2	PIN, SLIDE	GOUPILLE COULISSANTE
21	C535000800	63020-63171	1	HOLDER	FLASQUE
22	C535000790	22015-13270	1	GUARD, BOLT	PROTECTEUR DE BOULON
23	V206000530		1	BOLT 10	BOULON 10

* Denotes item is part of an assembly
** Denotes item is part of a sub-assembly

* Indique l'article fait partie d'une assemblée
** Indique l'article fait partie d'un sous-ensemble

DEBRIS SHIELD

PARE-DÉBRIS

EFFECTIVE 11/13/13

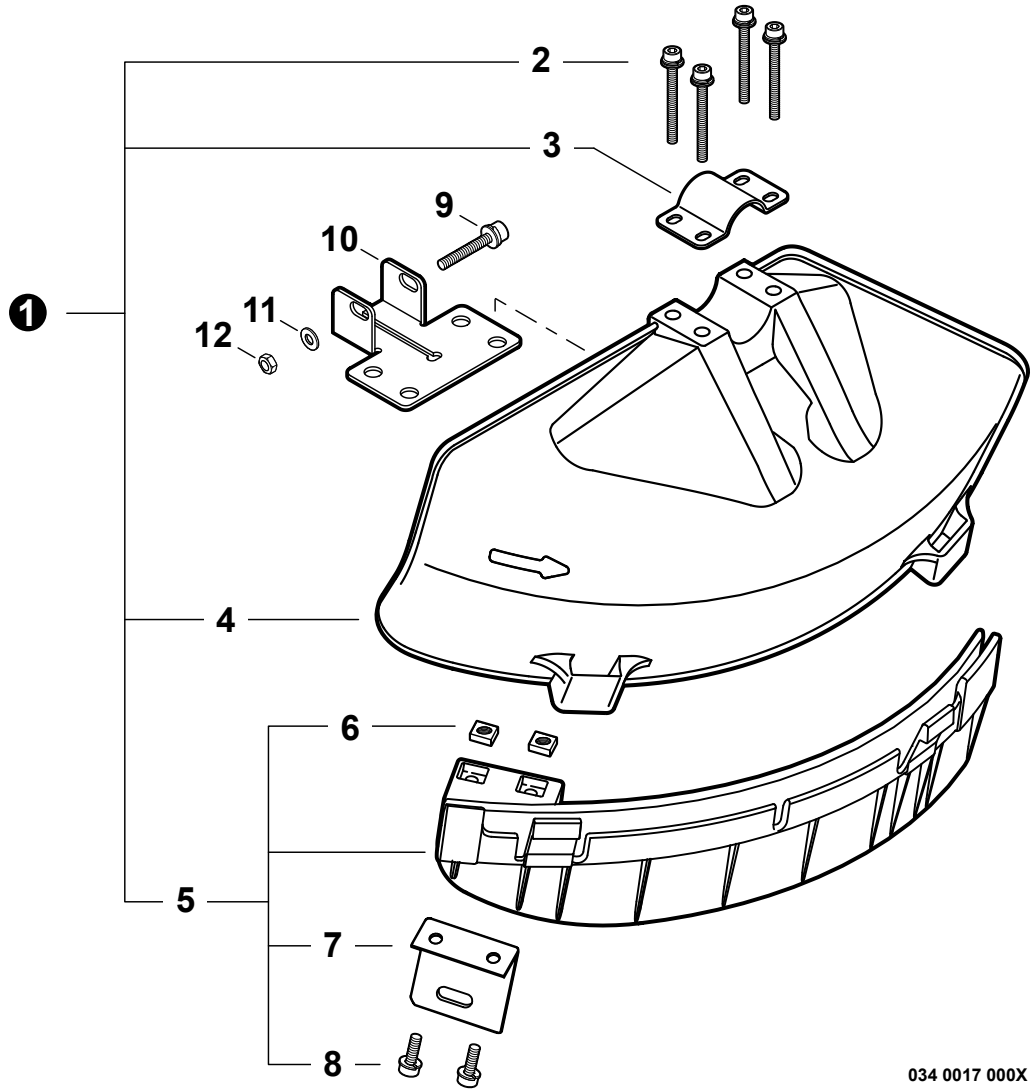

NO.	PART NUMBER	Shindaiwa P/N	QTY.	DESCRIPTION	NOM DE LA PIÈCE
1	P021028930	64008-66311	1	DEBRIS SHIELD KIT	KIT DE PARE-DÉBRIS
2	V203000610	11022-05450	4	+BOLT M5×45	+BOULON M5×45
3	C551000060	72480-16210	1	+CLAMP, UPPER	+COLLIER SUPÉRIEUR
4	C550000430	62903-66111	1	+SHIELD, DEBRIS PLASTIC	+PARE-DÉBRIS PLASTIQUE
5	P021028450	62903-66331	1	+DEBRIS SHIELD EXTENSION ASSY	+PROLONGATEUR DE PARE-DÉBRIS
6	V263000130	22420-16120	2	++NUT M5	++ÉCROU M5
7	C554000040	72480-16121	1	++CUTTER	++LAME
8	V203000720	11020-05160	2	++BOLT M5×16	++BOULON M5×16
9	V204000450	11022-06400	1	BOLT M6×40	BOULON M6×40
10	C551000110	72017-16130	1	CLAMP, LOWER	COLLIER INFÉRIEUR
11	90060300006	01613-06100	1	WASHER 6.5×13×1	RONDELLE 6.5×13×1
12	90050000006	01500-06051	1	NUT, HEX M6	ÉCROU HEXAGONAL 6M

* Denotes item is part of an assembly
** Denotes item is part of a sub-assembly

* Indique l'article fait partie d'une assemblée
** Indique l'article fait partie d'un sous-ensemble

TOOLS
OUTILS
EFFECTIVE 11/13/13

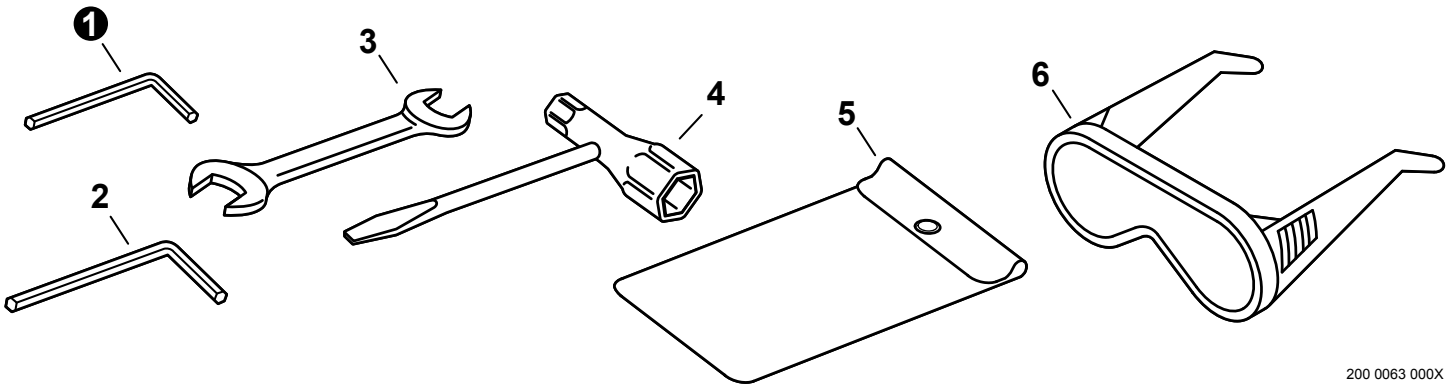

200 0063 000X

NO.	PART NUMBER	Shindaiwa P/N	QTY.	DESCRIPTION	NOM DE LA PIÈCE
1	X605000100	09026-04001	1	WRENCH, ALLEN 4MM	CLÉ HEXAGONALE 4MM
2	X605000070	09026-05001	1	WRENCH, ALLEN 5MM	CLÉ HEXAGONALE 5MM
3	X600000020	22000-91120	1	SPANNER 8×10	CLÉ OUVERTE 8×10
4	X602000140	72518-91180	1	T-WRENCH 17×19mm	CLÉ EN T 17×19mm
5	X705000180	19639-01700	1	BAG, TOOL	SAC À OUTILS
6	X690000080		1	GLASSES, SAFETY	LUNETTES DE SÉCURITÉ

BLADE COVER
PROTECTEUR DE LAME
EFFECTIVE 11/13/13

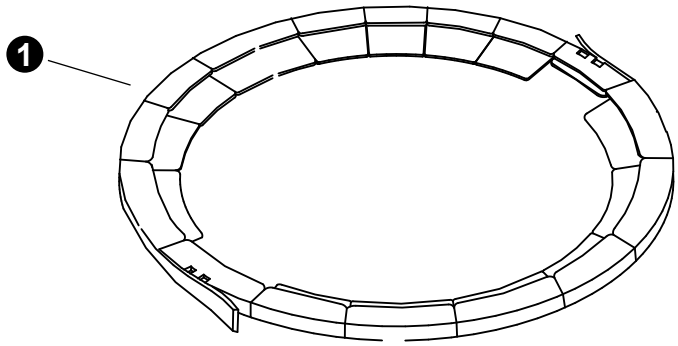

NO.	PART NUMBER	Shindaiwa P/N	QTY.	DESCRIPTION	NOM DE LA PIÈCE
1	P021034750	22550-92310	1	COVER, BLADE	PROTECTEUR DE LAMES

* Denotes item is part of an assembly
** Denotes item is part of a sub-assembly

* Indique l'article fait partie d'une assemblée
** Indique l'article fait partie d'un sous-ensemble

CARBURETOR DPW12-2C

CARBURATEUR DPW12-2C

EFFECTIVE 11/13/13

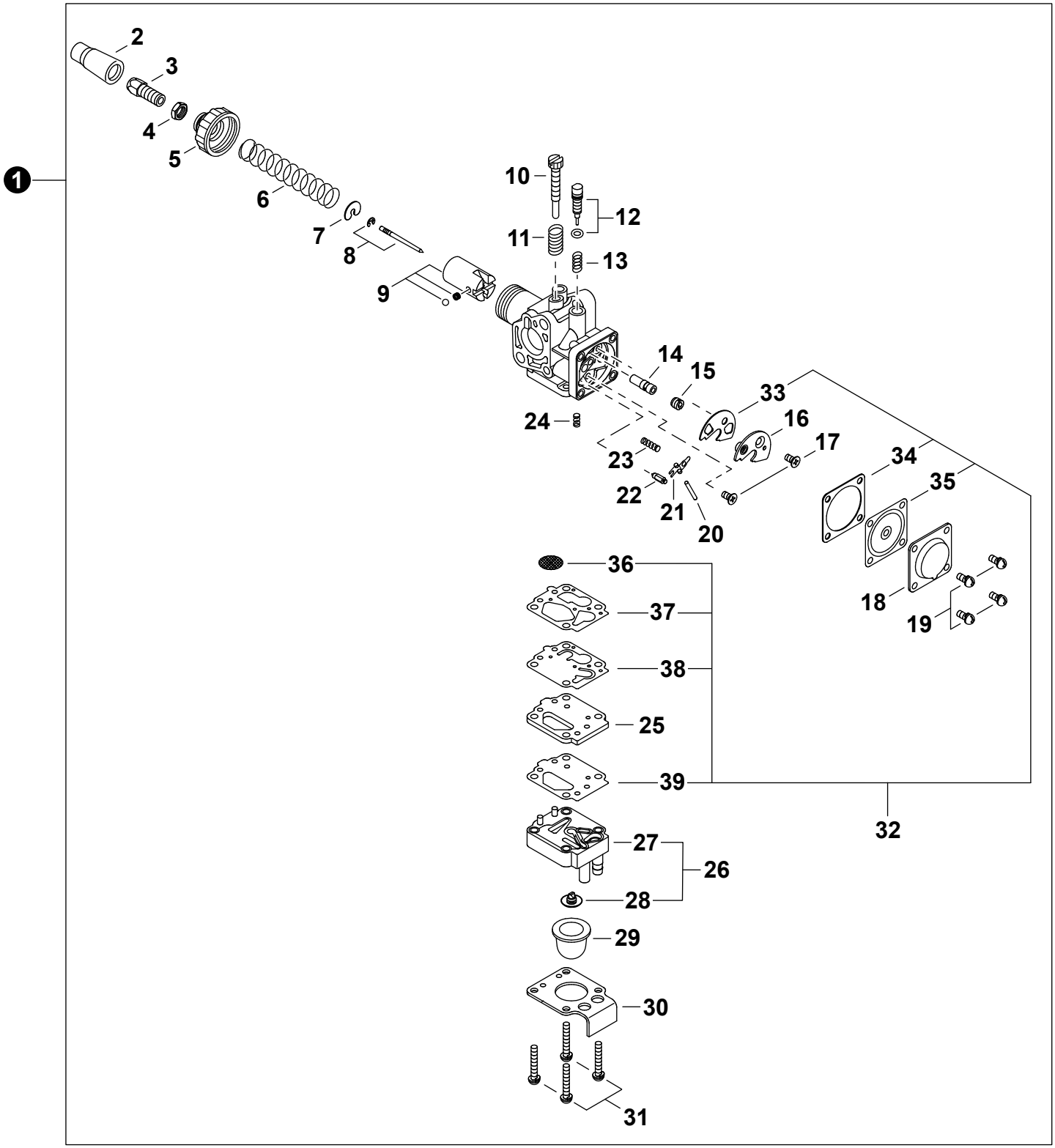

* Denotes item is part of an assembly
** Denotes item is part of a sub-assembly

* Indique l'article fait partie d'une assemblée
** Indique l'article fait partie d'un sous-ensemble

CARBURETOR DPW12-2C

CARBURATEUR DPW12-2C

EFFECTIVE 11/13/13

NO.	PART NUMBER	Shindaiwa P/N	QTY.	DESCRIPTION	NOM DE LA PIÈCE
1	**A021002580**	**62107-81010**	**1**	**CARBURETOR DPW12-2C**	**CARBURATEUR DPW12-2C**
2	12417411120	72920-81130	1	+GROMMET	+RONDELLE
3	12415813411	20020-81110	1	+ADJUSTER, CABLE	+RÉGLEUR DE CÂBLE
4	12411105810	20000-81260	1	+NUT, LOCK	+ÉCROU D'ARRÊT
5	12411305910	62083-81310	1	+COVER, TOP	+COUVERCLE SUPÉRIEUR
6	12411411120	20020-81140	1	+SPRING, THROTTLE	+RESSORT D'ACCÉLÉRATEUR
7	12411511120	20020-81150	1	+WASHER	+RONDELLE
8	P004003330	62107-81320	1	+NEEDLE, JET	+AIGUILLE DE GICLEUR
9	P004002680	62035-81330	1	+VALVE, THROTTLE	+PAPILLON DES GAZ
10	12415905530	20000-81310	1	+SCREW, IDLE ADJUST	+VIS DE RÉGLAGE RALENTI
11	12416011120	72920-81820	1	+SPRING	+RESSORT
12	P004003280	62107-81330	1	+SCREW, ADJUSTER	+VIS DE RÉGLAGE
13	12435521330	20011-81360	1	+SPRING	+RESSORT
14	P004002730	62035-81420	1	+NEEDLE, JET	+AIGUILLE DE GICLEUR
15	P004002980	70210-81420	1	+HOLDER, MAIN JET	+FLASQUE DE GICLEUR PRINCIPAL
16	P004003010	70210-81451	1	+PLATE	+PLAQUE
17	P004001350	20011-81470	2	+SCREW M3×8	+VIS M3×8
18	P004001720	20019-81670	1	+COVER, DIAPHRAGM	+COUVERCLE MEMBRANE
19	P004001000	20000-81540	4	+SCREW M3×8	+VIS M3×8
20	12433221330	20011-81460	1	+PIN, METERING LEVER	+CHEVILLE DU LEVIER DE DOSAGE
21	P004001340	20011-81451	1	+LEVER, METERING	+LEVIER DE DOSAGE
22	P004001660	20019-81440	1	+VALVE, INLET NEEDLE	+SOUPAPE À POINTEAU D'ADMISSION
23	12433149930	20040-81430	1	+SPRING	+RESSORT
24	12436755430	62035-81360	1	+SPRING, COIL	+RESSORT HÉLICOÏDAL
25	12436212710	20019-81610	1	+PLATE, PUMP	+PLAQUE DE POMPE
26	**P004002690**	**62035-81340**	**1**	**+COVER ASSY, PUMP**	**+COUVERCLE DE LA POMPE COMPLET**
27	P004003250	62035-81350	1	++COVER, PUMP	++COUVERCLE DE LA POMPE
28	12437455430	68501-81340	1	++VALVE	++SOUPAPE
29	12438012710	20087-81820	1	+BULB, PURGE	+POIRE DE PURGE
30	P004002710	62035-81390	1	+PLATE, PUMP	+PLAQUE DE POMPE
31	P004002700	62035-81380	4	+SCREW	+VIS
32	**P050009350**	**60035-98040**	**1**	**+GASKET / DIAPHRAGM KIT**	**+KIT DE JOINT / MEMBRANE**
33	P004003000	70210-81440	1	++PACKING	++GARNITURE
34	12435861830	62035-81370	1	++GASKET, DIAPHRAGM	++JOINT DU MEMBRANE
35	P004002720	62035-81410	1	++DIAPHRAGM, METERING	++MEMBRANE DE DOSAGE
36	P004001640	68501-81480	1	++SCREEN, FUEL INLET	++FILTRE À TAMIS
37	12436112710	20019-81630	1	++GASKET, PUMP	++JOINT DE POMPE
38	12436412710	20019-81620	1	++DIAPHRAGM, FUEL PUMP	++MEMBRANE DE POMPE À CARBURANT
39	12436312710	20019-81660	1	++GASKET, FUEL PUMP	++JOINT DE POMPE À CARBURANT

* Denotes item is part of an assembly
** Denotes item is part of a sub-assembly

* Indique l'article fait partie d'une assemblée
** Indique l'article fait partie d'un sous-ensemble

TRIMMER HEAD

TÊTE DE COUPE

EFFECTIVE 11/13/13

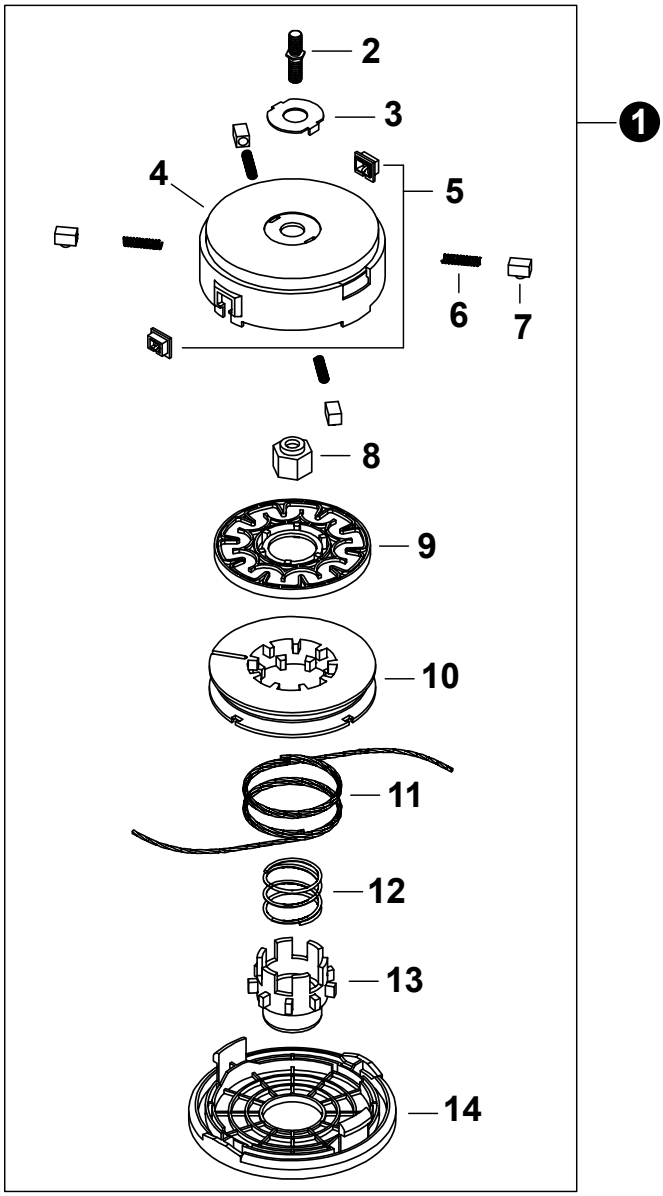

NO.	PART NUMBER	Shindaiwa P/N	QTY.	DESCRIPTION	NOM DE LA PIÈCE
1	7882014000		1	TRIMMER HEAD	TÊTE DE COUPE
2	P022035360		1	+BOLT	+BOULON
3	V332000000		1	+WASHER 24	+RONDELLE 24
4	P022035300		1	+HOUSING, SPOOL	+CORPS DE BOBINE
5	P022000710		2	+EYELET	+OEILLET
6	P022035280		4	+SPRING, COIL	+RESSORT HÉLICOÏDAL
7	P022035270		4	+CAM, SLIDE	+CAME
8	P022035010		1	+NUT	+ÉCROU
9	P022035290		1	+PLATE, GEAR	+PLAQUE
10	P022035310		1	+SPOOL	+BOBINE
11	P022035320		2	+LINE, TRIMMER	+LIGNE NYLON
12	P022035340		1	+SPRING, COIL	+RESSORT HÉLICOÏDAL
13	P022035350		1	+KNOB	+BOUTON
14	P022035330		1	+COVER	+COUVERCLE

* Denotes item is part of an assembly
** Denotes item is part of a sub-assembly

* Indique l'article fait partie d'une assemblée
** Indique l'article fait partie d'un sous-ensemble