shindaiwa®

Lista de Piezas
Illustrated Parts List

B460 Desmalezadora
B460 Brushcutter



NÚMEROS DE SERIE / SERIAL NUMBERS

U08026001001 - U08026999999

Los accesorios para los productos Shindaiwa se pueden encontrar en:
Accessories for Shindaiwa products can be found at:
www.shindaiwa-latinamerica.com/Products/Accessories

CYLINDRE, PISTON, CUBIERTA DE MOTOR 2
CYLINDER, PISTON, ENGINE COVER

CARTER 3
CRANKCASE

CARBURADOR 4
CARBURETOR

CARBURADOR 5
CARBURETOR

ADMISIÓN 6
INTAKE

ESCAPE 7
EXHAUST

ARRANCADOR AUTORRETRÁCTIL 8
RECOIL STARTER

ENCENDIDO 9
IGNITION

SISTEMA DE COMBUSTIBLE 10
FUEL SYSTEM

EMBRAGUE 11
CLUTCH

TUBO PRINCIPAL 12
MAIN PIPE

CONTROL DE ACELERADOR 13
THROTTLE CONTROL

CAJA DE ENGRANAJES 14
GEAR CASE

CAJA DE ENGRANAJES 15
GEAR CASE

PROTECTOR CONTRA RESIDUOS 16
DEBRIS SHIELD

ARNÉS 16
HARNESS

HERRAMIENTAS 17
TOOLS

TUBO AL POR MAYOR 17
BULK PIPE

CUERDA DEL ARRANCADOR AL POR MAYOR 17
BULK STARTER ROPE

©2018 ECHO Inc. Part Number 99922205264 Effective 022818

400 Oakwood Road, Lake Zurich IL 60047 Telephone: 847-540-8400 Fax: 847-540-8416 www.shindaiwa.com

CYLINDRE, PISTON, CUBIERTA DE MOTOR

CYLINDER, PISTON, ENGINE COVER

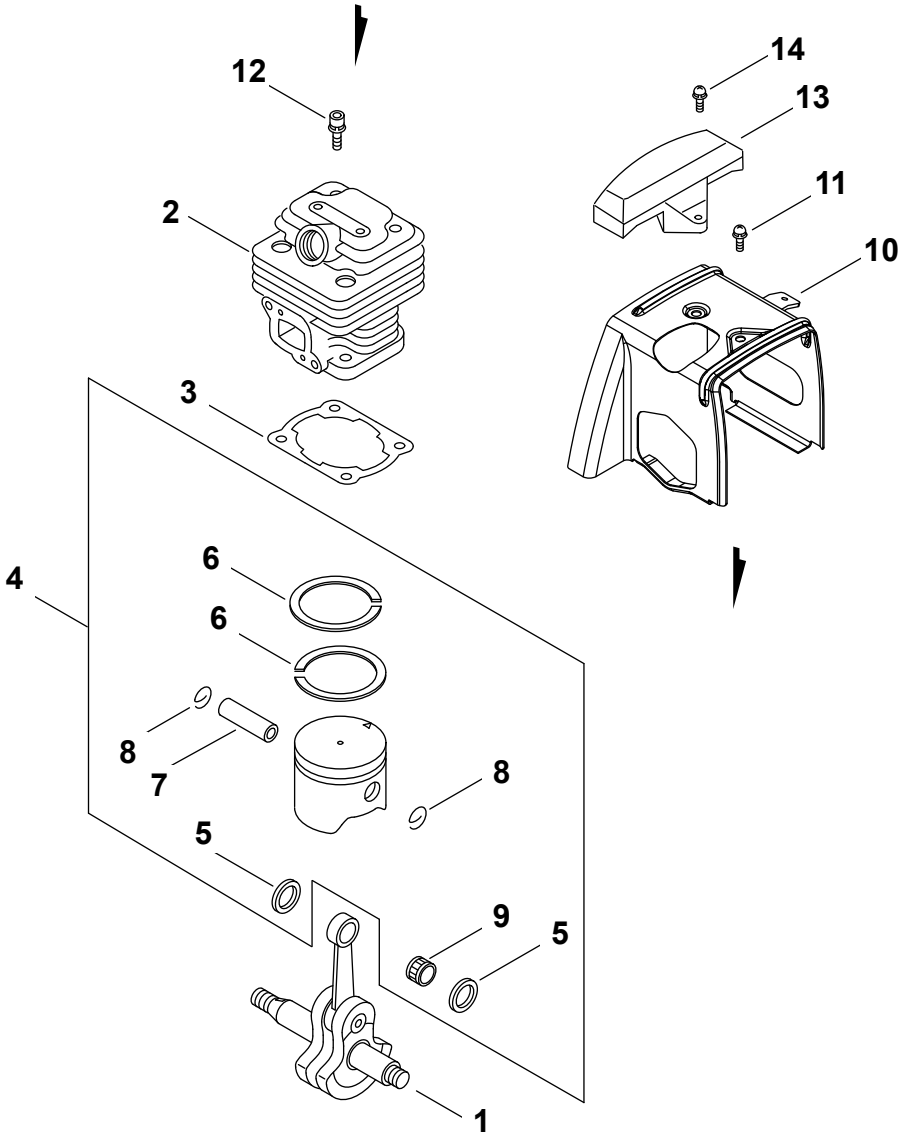

NO.	PART NUMBER	QTY.	DESCRIPCIÓN	DESCRIPTION
1	A011001330	1	MONTAJE DE CIGÜEÑAL	CRANKSHAFT ASSY
2	10101147530	1	CILINDRO	CYLINDER
3	10101042231	1	EMPAQUETADURA DE CILINDRO	GASKET, CYLINDER
4	**P021015771**	**1**	**JUEGO DE PISTÓN**	**PISTON KIT**
5	V307000050	2	+ARANDELA DE EMPUJE 10	+WASHER, THRUST 10
6	10001143230	2	+ANILLO DEL PISTÓN	+RING, PISTON
7	10001300410	1	+PASADOR DEL PISTÓN	+PIN, PISTON
8	V580000010	2	+ANILLO RETENEDOR Ø10	+RING, SNAP Ø10
9	10001212331	1	+COJINETE DE AGUJAS 10	+BEARING, NEEDLE 10
10	A160003450	1	CUBIERTA DEL CILINDRO	COVER, CYLINDER
11	90023805010	1	TORNILLO 5×10	SCREW 5×10
12	90016205020	4	PERNO 5×20	BOLT 5×20
13	15990543130	1	PROTECTOR	GUARD, TOP
14	90023805014	3	TORNILLOS 5×14	SCREW 5×14

+ Denota artículo forma parte de una asamblea
++ Denota artículo forma parte de un submontaje

+ Denotes item is part of an assembly
++ Denotes item is part of a sub-assembly

CARTER
CRANKCASE

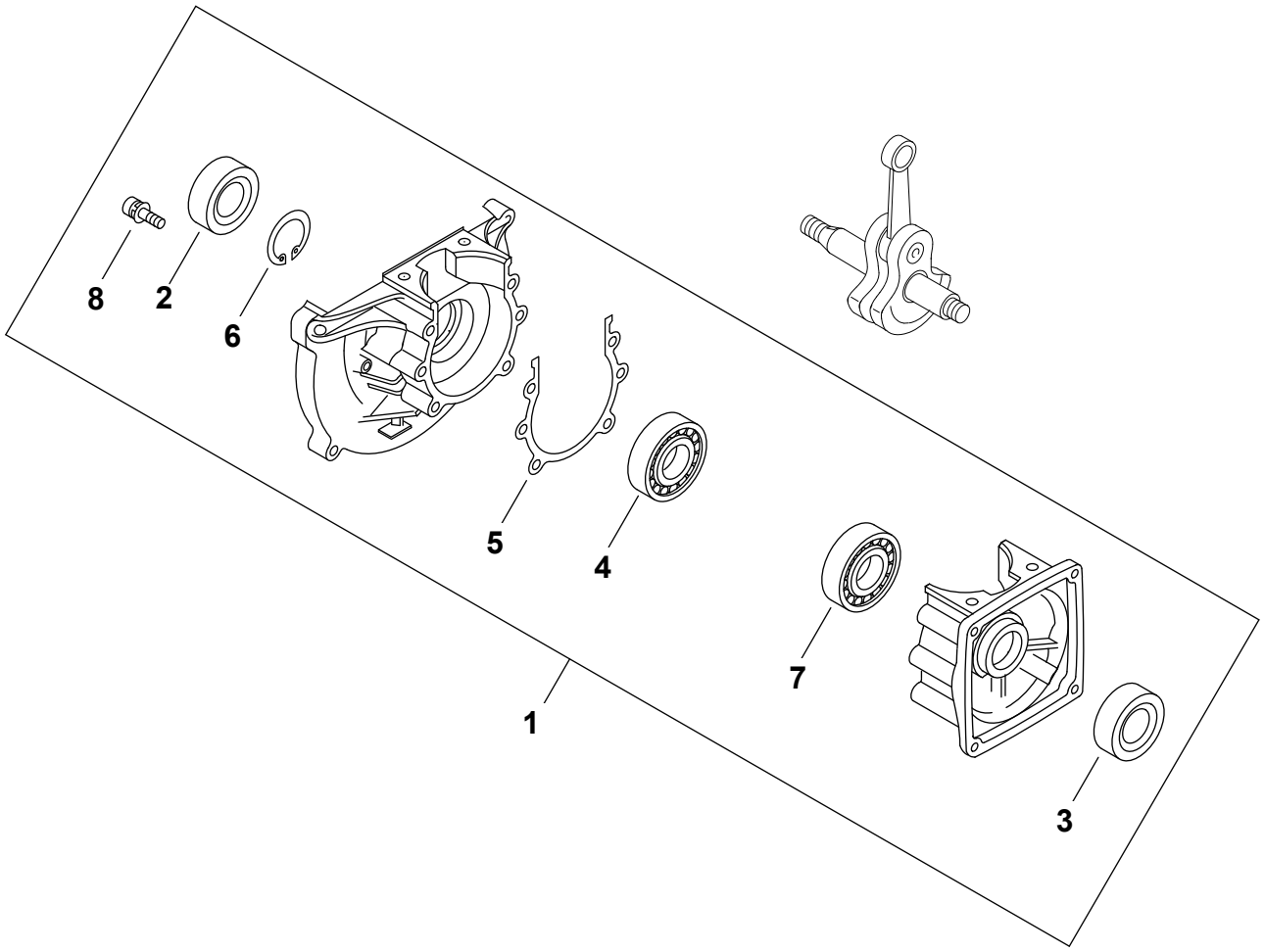

NO.	PART NUMBER	QTY.	DESCRIPCIÓN	DESCRIPTION
1	P100005180	1	MONTAJE DE CÁRTER	CRANKCASE ASSY
2	10021302830	1	+SELLO DE ACEITE 18	+SEAL, OIL 18
3	10021227930	1	+SELLO DE ACEITE 12	+SEAL, OIL 12
4	90081036202	1	+COJINETE DE BALINES 6202	+BEARING, BALL 6202
5	10024242230	1	+EMPAQUETADURA DE CÁRTER	+GASKET, CRANKCASE
6	90070200035	1	+ANILLO RETENEDOR 35	+RING, SNAP 35
7	9403536201	1	+COJINETE DE BALINES 6201	+BEARING, BALL 6201
8	90016205030	4	+PERNO 5×30	+BOLT 5×30

Effective 02-28-2018

+ Denota artículo forma parte de una asamblea
++ Denota artículo forma parte de un submontaje

+ Denotes item is part of an assembly
++ Denotes item is part of a sub-assembly

CARBURADOR
CARBURETOR

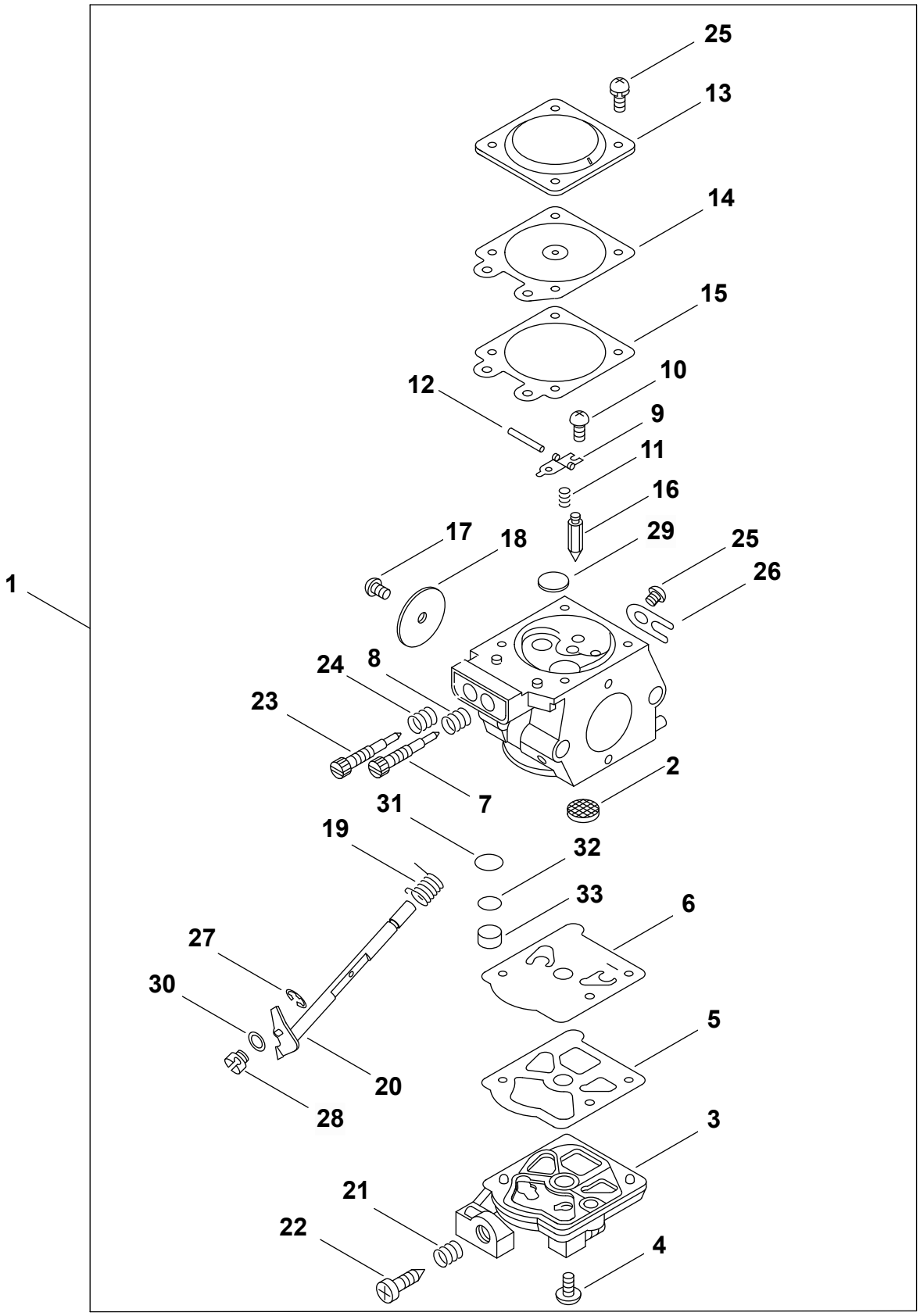

+ Denota artículo forma parte de una asamblea
++ Denota artículo forma parte de un submontaje

+ Denotes item is part of an assembly
++ Denotes item is part of a sub-assembly

CARBURADOR
CARBURETOR

NO.	PART NUMBER	QTY.	DESCRIPCIÓN	DESCRIPTION
1	12300047533	1	CARBURADOR - WT-120B	CARBURETOR - WT-120B
2	12312610631	1	+MALLA FILTRADORA	+SCREEN, FUEL INLET
3	12312424430	1	+CUBIERTA DE LA BOMBA DE COMBUSTIBLE	+COVER, FUEL PUMP
4	12311003930	1	+TORNILLO	+SCREW
5	12312515030	1	+EMPAQUETADURA DE LA BOMBA	+GASKET, PUMP
6	12311215030	1	+DIAFRAGMA DE LA BOMBA	+DIAPHRAGM, PUMP
7	12311840430	1	+AGUJA DE REGULACION BAJA (L)	+NEEDLE, LOW SPEED
8	12312122130	1	+RESORTE AGUJA DE REGULACION	+SPRING, NEEDLE
9	12312303930	1	+PALANCA DE MEDICIÓN	+LEVER, METERING
10	P003005400	1	+TORNILLO	+SCREW
11	12312203660	1	+RESORTE PALANCA DE MEDICIÓN	+SPRING, METERING LEVER
12	12313803930	1	+PASADOR DE PALANCA DE MEDICIÓN	+PIN, METERING LEVER
13	12314203930	1	+TAPA DE DIAFRAGMA DE MEDICIÓN	+COVER, METERING DIAPHRAGM
14	P003001850	1	+DIAFRAGMA DE MEDICIÓN	+DIAPHRAGM, METERING
15	12314003930	1	+EMPAQUETADURA DIAFRAGMA DE MEDICIÓN	+GASKET, METERING DIAPHRAGM
16	12313704260	1	+VÁLVULA REGULADORA	+VALVE, INLET NEEDLE
17	12311438830	1	+TORNILLO	+SCREW
18	12311610530	1	+VÁLVULA DEL ACELERADOR	+VALVE, THROTTLE
19	12311347530	1	+RESORTE DEL ACELERADOR	+SPRING, THROTTLE
20	P003005410	1	+MONTAJE DE EJE ACELERADOR	+SHAFT ASSY, THROTTLE
21	12313306320	1	+RESORTE	+SPRING
22	12313404260	1	+TORNILLO PARA AJUSTAR EL RALENTI	+SCREW, IDLE ADJUST
23	12312047530	1	+AGUJA DE REGULACION ALTA (H)	+NEEDLE, HIGH SPEED
24	12311922130	1	+RESORTE AGUJA DE REGULACION ALTA (H)	+SPRING, HIGH NEEDLE
25	12313002960	5	+TORNILLO	+SCREW
26	12312703930	1	+SUJETADOR DE EJE DEL ACELERADOR	+CLIP, THROTTLE SHAFT
27	12317307930	1	+RETENEDOR TIPO "E"	+E-RING
28	12317226030	1	+CONECTOR GIRATORIO	+SWIVEL
29	12314610631	1	+TAPÓN WELCH	+PLUG, WELCH
30	12314926030	1	+ARANDELA	+WASHER
31	12316810631	1	+PANTALLA DEL GUARDACHISPAS	+SCREEN, SPARK ARRESTER
32	12316910630	1	+ANILLO DE RETENCIÓN	+RING, RETAINING
33	12314617330	1	+TAPÓN	+PLUG, CUP

ADMISIÓN
INTAKE

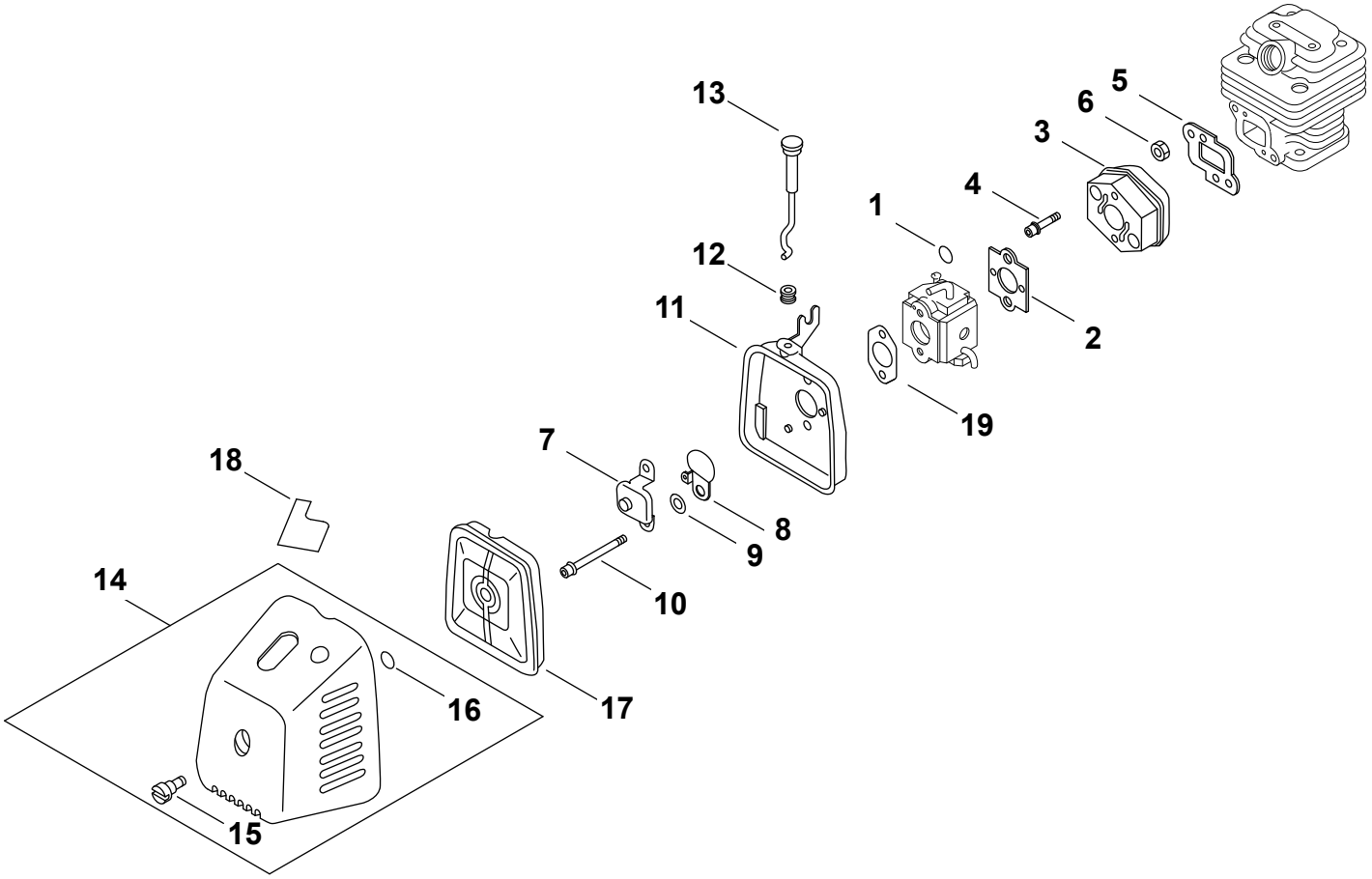

NO.	PART NUMBER	QTY.	DESCRIPCIÓN	DESCRIPTION
1	V490000440	1	SUJETADOR	CLIP
2	13001606231	1	EMPAQUETADURA DE ADMISIÓN	GASKET, INTAKE
3	13001743130	1	AISLADOR DE ADMISIÓN	INSULATOR, INTAKE
4	90016205025	2	PERNO 5×25	BOLT 5×25
5	13001642231	1	EMPAQUETADURA DE ADMISIÓN	GASKET, INTAKE
6	90050000005	2	TUERCA M5	NUT M5
7	12900643130	1	PLACA	PLATE
8	17851543130	1	OBTURADOR DEL ESTRANGULADOR	SHUTTER, CHOKE
9	17851600830	2	ARANDELA 5.2×8×0.8T	WASHER 5.2×8×0.8T
10	90024205057	2	TORNILLOS 5×57	SCREW 5×57
11	13031443130	1	CAJA DEL FILTRO DE AIRE	CASE, AIR FILTER
12	17881005230	1	OJAL ESTRANGULADOR	GROMMET, CHOKE
13	A241000380	1	PERILLA - ESTRANGULADOR	KNOB, CHOKE
14	**P100005190**	**1**	**MONTAJE DE CUBIERTA DE FILTRO DE AIRE**	**COVER ASSY, AIR FILTER**
15	13041540630	1	+TORNILLO	+SCREW
16	90072000004	1	+JUNTA TÓRICA	+O-RING
17	13031043130	1	FILTRO DE AIRE	FILTER, AIR
18	89012147530	1	ETIQUETA DEL ESTRANGULADOR	LABEL, CHOKE
19	V103001460	1	EMPAQUETADURA DE ADMISIÓN	GASKET, INTAKE

+ Denota artículo forma parte de una asamblea
++ Denota artículo forma parte de un submontaje

+ Denotes item is part of an assembly
++ Denotes item is part of a sub-assembly

ESCAPE
EXHAUST

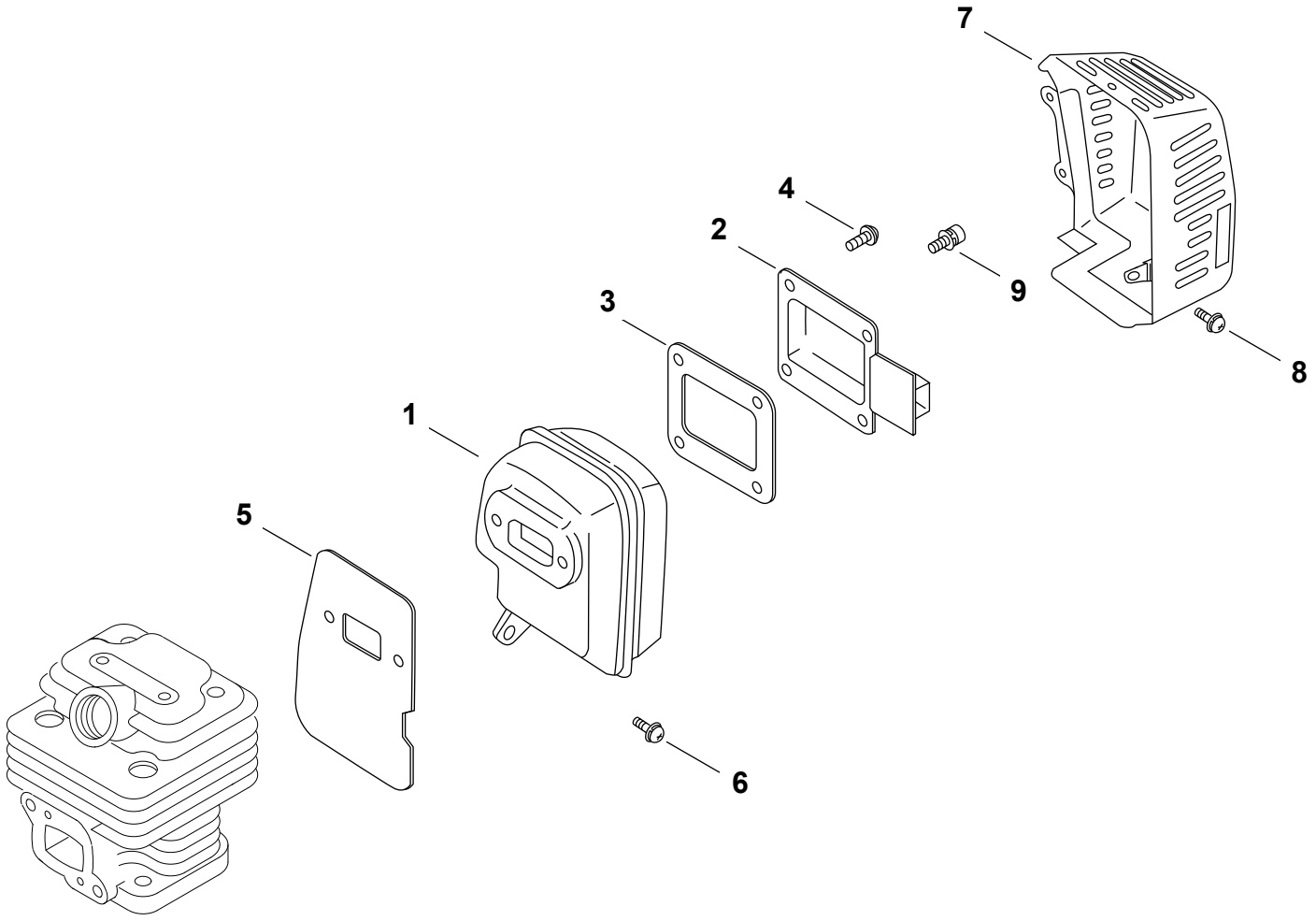

NO.	PART NUMBER	QTY.	DESCRIPCIÓN	DESCRIPTION
1	14561047530	1	SILENCIADOR	MUFFLER
2	14586747530	1	GUÍA DE ESCAPE	GUIDE, EXHAUST
3	14586643131	1	EMPAQUETADURA DE ESCAPE	GASKET, EXHAUST
4	90023804010	4	TORNILLO 4×10	SCREW 4×10
5	14551042231	1	EMPAQUETADURA DEL SILENCIADOR	GASKET, MUFFLER
6	90023805014	1	TORNILLOS 5×14	SCREW 5×14
7	A320000890	1	CUBIERTA DEL SILENCIADOR	COVER, MUFFLER
8	90023804010	3	TORNILLO 4×10	SCREW 4×10
9	90016205020	2	PERNO 5×20	BOLT 5×20

+ Denota artículo forma parte de una asamblea
++ Denota artículo forma parte de un submontaje

+ Denotes item is part of an assembly
++ Denotes item is part of a sub-assembly

ARRANCADOR AUTORRETRÁCTIL
RECOIL STARTER

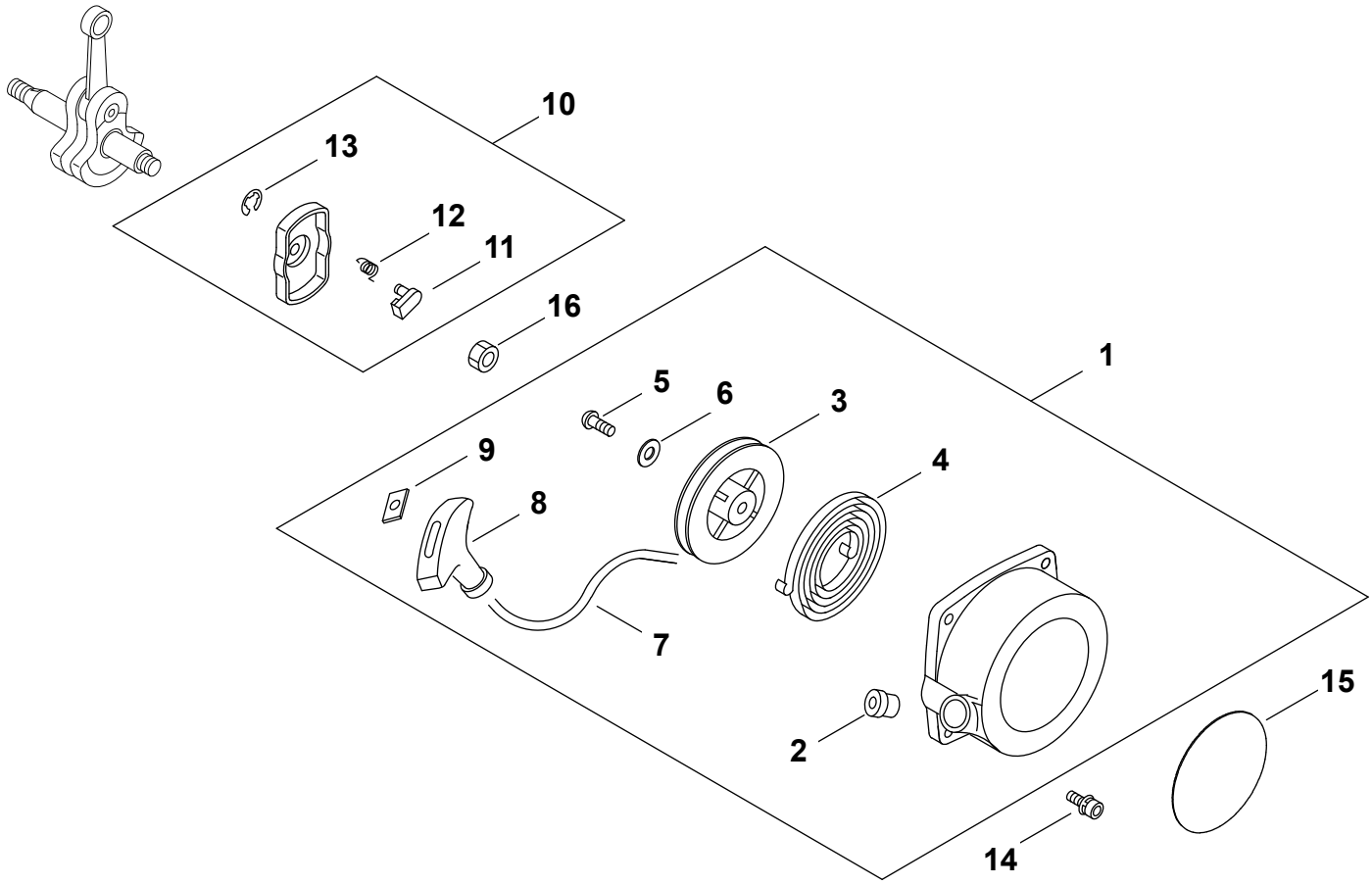

NO.	PART NUMBER	QTY.	DESCRIPCIÓN	DESCRIPTION
1	A051000160	1	MONTAJE DE ARRANCADOR	STARTER ASSY
2	P022045770	1	+GUÍA DE CUERDA	+GUIDE, ROPE
3	17721543130	1	+CARRETE DEL CABLE	+REEL, ROPE
4	17722040630	1	+RESORTE RECULAR	+SPRING, RECOIL
5	17723640630	1	+TORNILLO	+SCREW
6	17721441030	1	+ARANDELA	+WASHER
7	17722601110	1	+CUERDA DEL ARRANCADOR 4.0×880	+ROPE, STARTER 4.0×880
8	17722811120	1	+AGARRE DEL ARRANCADOR	+GRIP, STARTER
9	P022037670	1	+RETENEDOR DE CUERDA	+RETAINER, ROPE
10	A052000370	1	MONTAJE DE POLEA DEL ARRANCADOR	PULLEY ASSY, STARTER
11	A514000080	1	+TRINQUETE	+PAWL, STARTER
12	V452000520	1	+RESORTE DE RETORNO	+SPRING, RETURN
13	V583000140	1	+RETENEDOR TIPO "E" 4	+E-RING 4
14	9111804020	4	PERNO 4×20	BOLT 4×20
15	X562000220	1	ETIQUETA DE ARRANCADOR SHINDAIWA	LABEL, STARTER - SHINDAIWA
16	90050200008	1	TUERCA 8×1.25	NUT 8×1.25

+ Denota artículo forma parte de una asamblea
++ Denota artículo forma parte de un submontaje

+ Denotes item is part of an assembly
++ Denotes item is part of a sub-assembly

ENCENDIDO
IGNITION

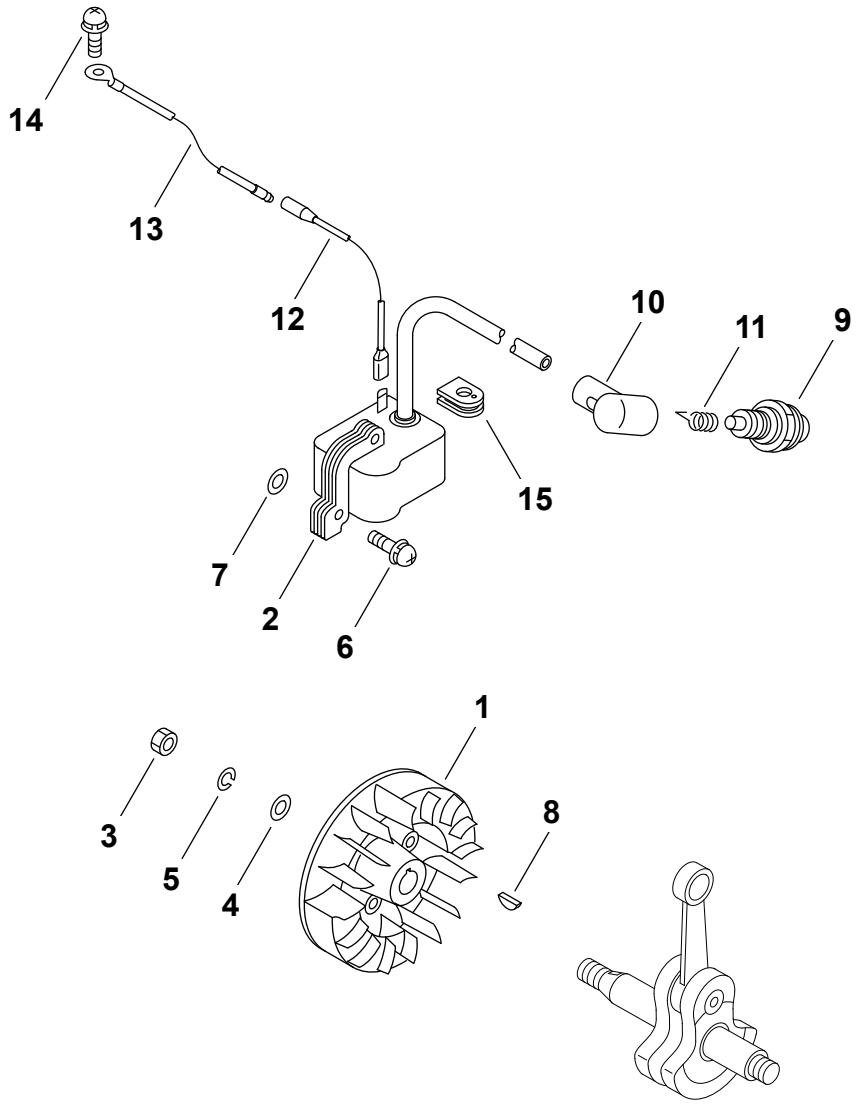

NO.	PART NUMBER	QTY.	DESCRIPCIÓN	DESCRIPTION
1	15680142230	1	VOLANTE	FLYWHEEL
2	15660112921	1	BOBINA DE ENCENDIDO	COIL, IGNITION
3	90050300010	1	TUERCA 10×1.25	NUT 10×1.25
4	90060000010	1	ARANDELA 10.5×18×1.6	WASHER 10.5×18×1.6
5	90060500010	1	ARANDELA DE PRESION 10	WASHER, SPRING 10
6	90023805020	2	TORNILLO 5×20	SCREW 5×20
7	90060000006	2	ARANDELA 6.5×11.5×0.8	WASHER 6.5×11.5×0.8
8	10014212330	1	CHAVETA WOODRUFF	KEY, WOODRUFF
9	15901010630	1	BUJÍA - BPM7A	SPARK PLUG - BPM7A
10	15901201620	1	TAPA DE BUJÍA	CAP, SPARK PLUG
11	15901103432	1	TERMINAL DE BUJÍA	TERMINAL, SPARK PLUG
12	16202142230	1	CABLE CONDUCTOR	LEAD
13	15663543130	1	CABLE DE TIERRA	LEAD - GROUND
14	90023805010	1	TORNILLO 5×10	SCREW 5×10
15	15611240630	1	OJAL	GROMMET

Effective 02-28-2018

+ Denota artículo forma parte de una asamblea
++ Denota artículo forma parte de un submontaje

+ Denotes item is part of an assembly
++ Denotes item is part of a sub-assembly

SISTEMA DE COMBUSTIBLE
FUEL SYSTEM

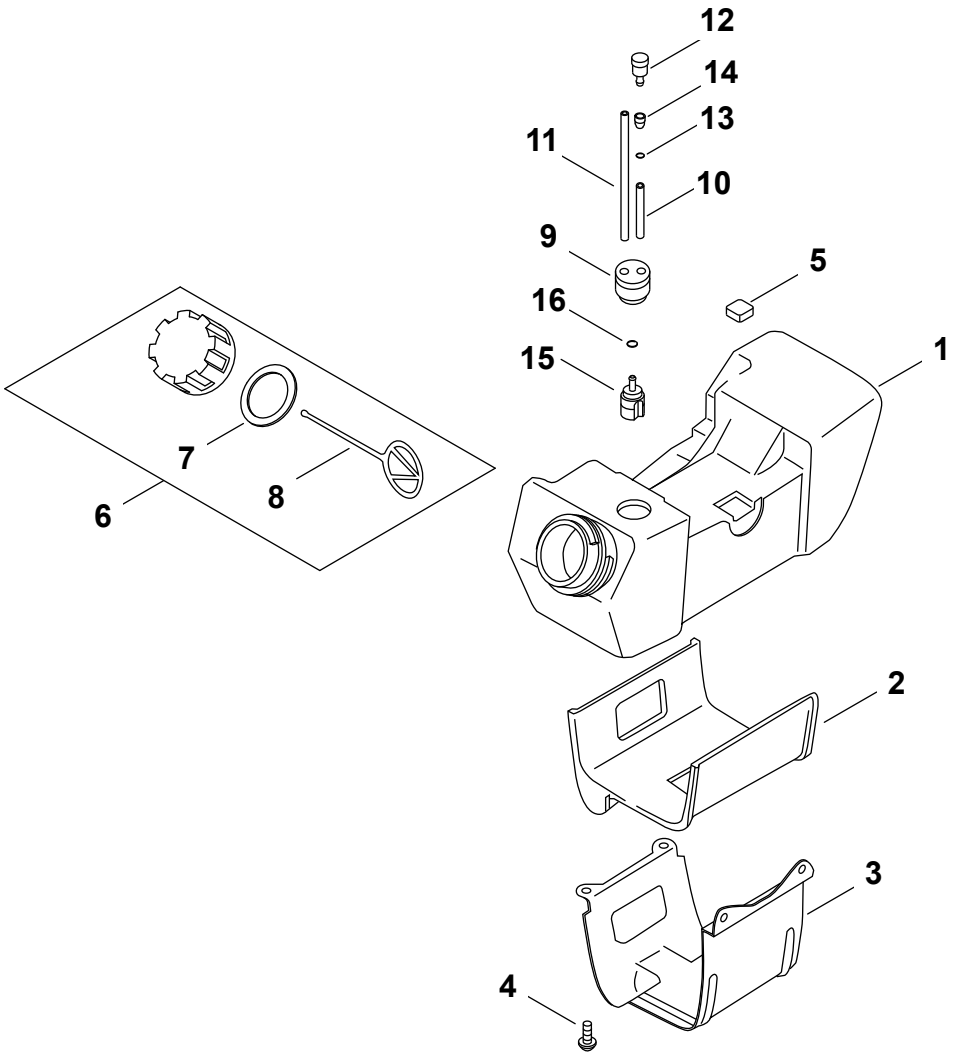

NO.	PART NUMBER	QTY.	DESCRIPCIÓN	DESCRIPTION
1	13101046931	1	TANQUE DE COMBUSTIBLE	TANK, FUEL
2	13192443130	1	AMORTIGUADOR	CUSHION
3	13191043130	1	ABRAZADERA TANQUE DE COMBUSTIBLE	BRACKET, FUEL TANK
4	90023805014	2	TORNILLOS 5×14	SCREW 5×14
5	13192311120	3	AMORTIGUADOR	CUSHION
6	**P021014060**	**1**	**MONTAJE DE TAPA DE COMBUSTIBLE**	**CAP ASSY, FUEL**
7	13101655830	1	+EMPAQUETADURA DE TAPA DE COMBUSTIBLE	+GASKET, FUEL CAP
8	13105156030	1	+CONECTOR DE TAPA L= 100 MM	+CONNECTOR, CAP L= 100 MM
9	13211544330	1	OJAL DE COMBUSTIBLE	GROMMET, FUEL
10	V471000760	1	TUBO 3×6×90 MM	PIPE 3×6×90 MM
11	V471002130	1	TUBO DE COMBUSTIBLE 3×5×210	PIPE, FUEL 3×5×210
12	13130056431	1	VÁLVULA DE RESPIRADERO	VENT ASSY
13	V490001230	1	SUJETADOR Ø6.5 MM	CLIP Ø6.5 MM
14	13132840630	1	SOPORTE DE RESPIRADERO	HOLDER, VENT
15	13120519832	1	FILTRO DE COMBUSTIBLE	FILTER, FUEL
16	V490001240	1	SUJETADOR Ø6	CLIP Ø6

+ Denota artículo forma parte de una asamblea
++ Denota artículo forma parte de un submontaje

+ Denotes item is part of an assembly
++ Denotes item is part of a sub-assembly

EMBRAGUE
CLUTCH

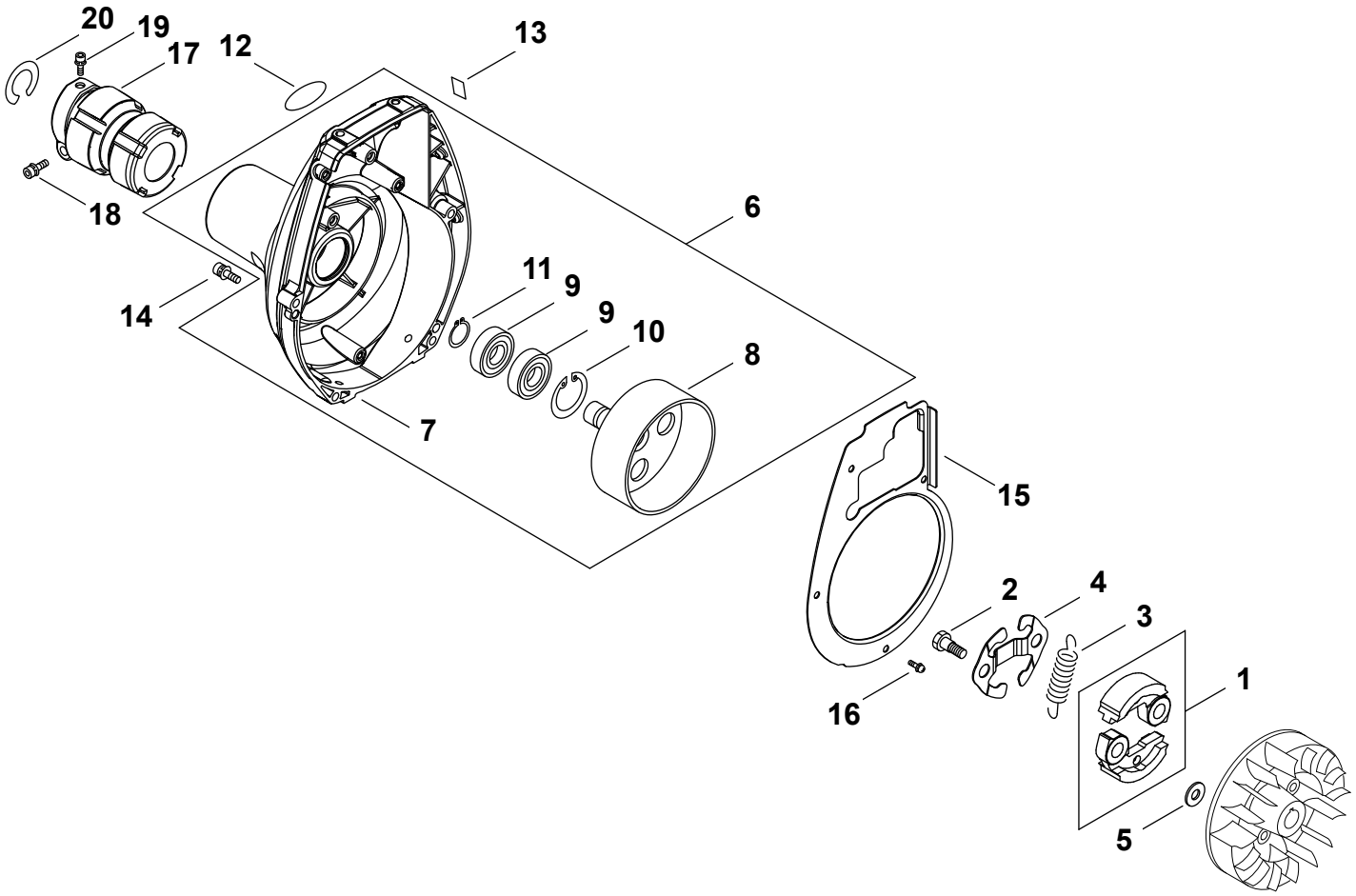

NO.	PART NUMBER	QTY.	DESCRIPCIÓN	DESCRIPTION
1	A553000040	2	ZAPATA DE EMBRAGUE	SHOE, CLUTCH
2	A557000000	2	PERNO DE EMBRAGUE	BOLT, CLUTCH
3	A566000260	1	RESORTE DEL EMBRAGUE	SPRING, CLUTCH
4	V453000100	1	RESORTE PLANA	SPRING, FLAT
5	17504903920	2	ARANDELA 8.2×17×1.6	WASHER 8.2×17×1.6
6	**P100005210**	**1**	**MONTAJE DE CUBIERTA DE VENTILADOR**	**COVER ASSY, FAN**
7	A172003400	1	+CUBIERTA DE VENTILADOR	+COVER, FAN
8	A556000181	1	+TAMBOR EMBRAGUE	+DRUM, CLUTCH
9	90080706001	2	+COJINETE DE BALINES 6001	+BEARING, BALL 6001
10	90070200028	1	+ANILLO RETENEDOR 28	+RING, SNAP 28
11	90070100012	1	+ANILLO RETENEDOR 12	+RING, SNAP 12
12	X562000930	1	ETIQUETA MODELO B460	LABEL - MODEL B460
13	X505002310	1	ETIQUETA DE PRECAUCIÓN CALIENTE	LABEL, CAUTION - HOT
14	9111805025	4	PERNO 5×25	BOLT 5×25
15	10153442231	1	PROTECTOR, VENTILADOR	SHIELD, FAN
16	90023804010	4	TORNILLO 4×10	SCREW 4×10
17	V420000980	1	AMORTIGUADOR	CUSHION
18	9111805028	1	PERNO 5×28	BOLT 5×28
19	9111805012	1	PERNO 5×12	BOLT 5×12
20	90070200045	1	ANILLO DE RETENCIÓN Ø45	RING, RETAINING Ø45

Effective 02-28-2018

+ Denota artículo forma parte de una asamblea
++ Denota artículo forma parte de un submontaje

+ Denotes item is part of an assembly
++ Denotes item is part of a sub-assembly

TUBO PRINCIPAL
MAIN PIPE

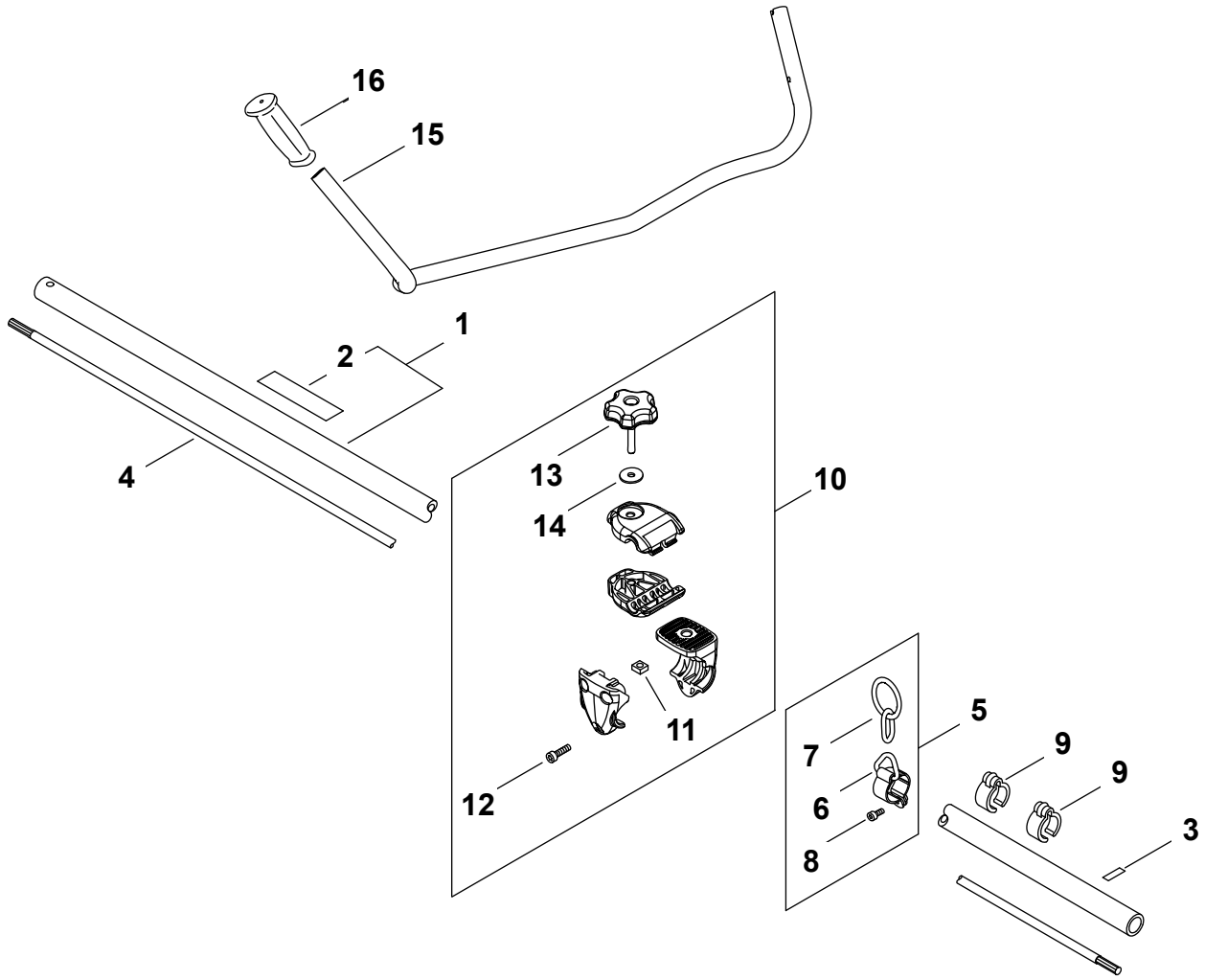

NO.	PART NUMBER	QTY.	DESCRIPCIÓN	DESCRIPTION
1	P021044250	1	MONTAJE DE TUBO PRINCIPAL	MAIN PIPE ASSY
2	89061743130	1	+ETIQUETA DE PRECAUCIÓN - ISO	+LABEL, CAUTION - ISO
3	89015204930	1	ETIQUETA - ALINEACIÓN	LABEL - ALIGNMENT
4	61001106230	1	EJE DE TRANSMISIÓN	DRIVESHAFT
5	P021012661	1	MONTAJE DE COLGADOR DE ARNÉS	HANGER ASSY, HARNESS
6	30121004631	1	+COLGADOR DE ARNÉS	+HANGER, HARNESS
7	30101505330	1	+ANILLO DEL ARNÉS	+RING, HARNESS
8	9111905012	1	+PERNO 5×12	+BOLT 5×12
9	22492452930	2	SUJETADOR 28 MM	CLIP 28 MM
10	P021012742	1	JUEGO DE SOPORTE DE MANUBRIO	MOUNTING KIT, HANDLEBAR
11	90056550008	1	+TUERCA 8×1.25	+NUT 8×1.25
12	9111805030	3	+PERNO 5×30	+BOLT 5×30
13	V299000110	1	+PERILLA TIPO TORNILLO M8	+KNOB, SCREW M8
14	60501454230	1	+ARANDELA 8	+WASHER 8
15	C400000000	1	MANUBRIO TIPO BICICLETA	HANDLEBAR
16	C403000031	1	AGARRE	GRIP, HANDLE

+ Denota artículo forma parte de una asamblea
++ Denota artículo forma parte de un submontaje

+ Denotes item is part of an assembly
++ Denotes item is part of a sub-assembly

CONTROL DE ACELERADOR
THROTTLE CONTROL

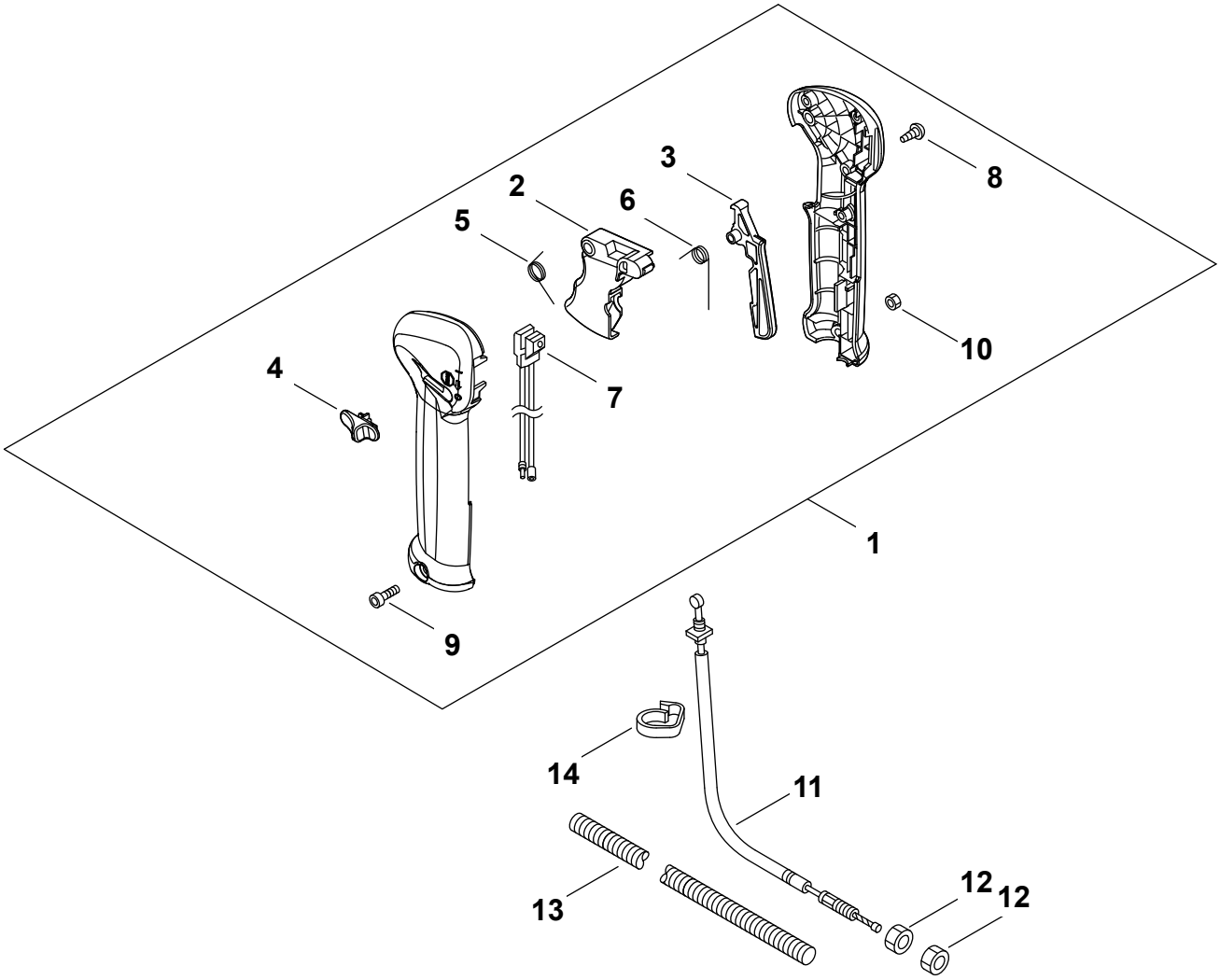

NO.	PART NUMBER	QTY.	DESCRIPCIÓN	DESCRIPTION
1	P100005230	1	MONTAJE DE CONTROL DE ACELERADOR	THROTTLE CONTROL ASSY
2	C450000790	1	+GATILLO DEL ACELERADOR	+TRIGGER, THROTTLE
3	C460000430	1	+SEGURO DEL ACELERADOR	+LOCKOUT, THROTTLE
4	C463000090	1	+PERILLA	+KNOB
5	V452000360	1	+RESORTE DE TORSIÓN	+SPRING, TORSION
6	V452000350	1	+RESORTE DE TORSIÓN	+SPRING, TORSION
7	A440003010	1	+INTERRUPTOR DE ENCENDIDO-APAGADO	+SWITCH, ON-OFF
8	90025604016	3	+TORNILLO 4×16	+SCREW 4×16
9	9111905030	1	+PERNO	+BOLT
10	90050000005	1	+TUERCA M5	+NUT M5
11	V430002350	1	CABLE DEL ACELERADOR	CABLE, THROTTLE
12	90050200006	2	TUERCA M6	NUT M6
13	V475007500	1	TUBO	TUBE
14	15911209961	1	SUJETADOR	CLIP

Effective 02-28-2018

+ Denota artículo forma parte de una asamblea
++ Denota artículo forma parte de un submontaje

+ Denotes item is part of an assembly
++ Denotes item is part of a sub-assembly

CAJA DE ENGRANAJES
GEAR CASE

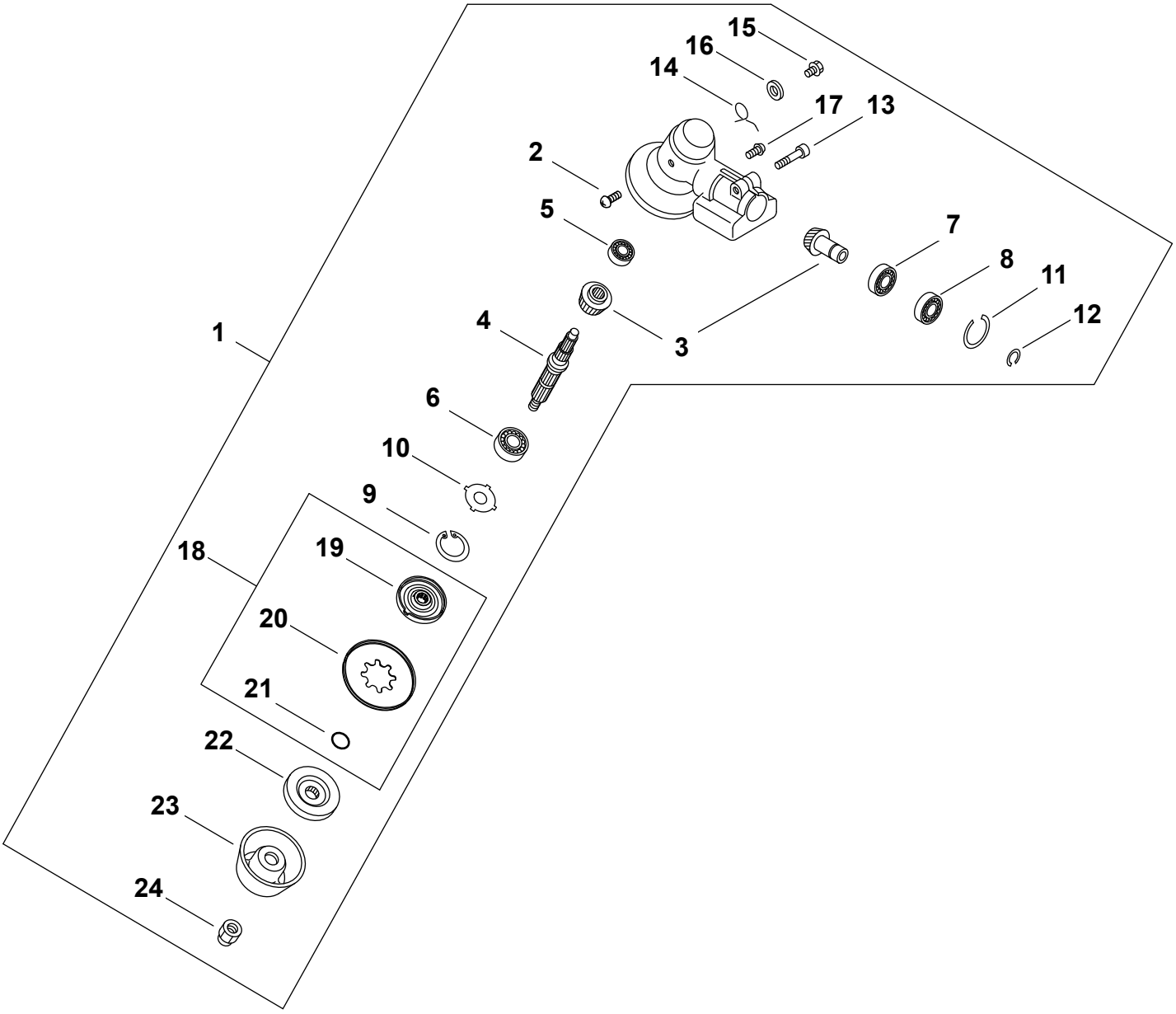

+ Denota artículo forma parte de una asamblea
++ Denota artículo forma parte de un submontaje

+ Denotes item is part of an assembly
++ Denotes item is part of a sub-assembly

CAJA DE ENGRANAJES
GEAR CASE

NO.	PART NUMBER	QTY.	DESCRIPCIÓN	DESCRIPTION
1	**P021012593**	**1**	**MONTAJE DE CAJA DE ENGRANAJES**	**GEAR CASE ASSY**
2	90022004006	1	+TORNILLO 4×6	+SCREW 4×6
3	61030056930	1	+JUEGO DE ENGRANAJES	+GEAR SET
4	61031056933	1	+EJE DE ENGRANAJE	+SHAFT, GEAR
5	90081000629	1	+COJINETE DE BALINES 629	+BEARING, BALL 629
6	90081206201	1	+COJINETE DE BALINES 6201	+BEARING, BALL 6201
7	90080006001	1	+COJINETE DE BALINES 6001	+BEARING, BALL 6001
8	90080306001	1	+COJINETE DE BALINES 6001Z	+BEARING, BALL 6001Z
9	90070200032	1	+ANILLO RETENEDOR Ø32	+RING, SNAP Ø32
10	61044456830	1	+ARANDELA	+WASHER
11	90070200028	1	+ANILLO RETENEDOR 28	+RING, SNAP 28
12	90070100012	1	+ANILLO RETENEDOR 12	+RING, SNAP 12
13	9111806030	1	+PERNO 6×30	+BOLT 6×30
14	V452001310	1	+RESORTE DE TORSIÓN	+SPRING, TORSION
15	61043450031	1	+PERNO M8×8	+BOLT M8×8
16	90060350008	1	+ARANDELA 8.5×18×0.8T	+WASHER 8.5×18×0.8T
17	90024205010	1	+TORNILLO 5×10	+SCREW 5×10
18	**61031352932**	**1**	**+SUJETADOR DE CUCHILLA**	**+RETAINER, BLADE**
19	61031352132	1	++PLACA DEL ADAPTADOR	++PLATE, ADAPTOR
20	61035256830	1	++PLACA DEL ADAPTADOR INFERIOR	++PLATE, ADAPTOR - LOWER
21	90072000012	1	++JUNTA TÓRICA 12 MM	++O-RING 12 MM
22	61031452130	1	+PLACA DEL ADAPTADOR INFERIOR	+PLATE, ADAPTOR - LOWER
23	69922956830	1	+COPA	+CUP
24	61032052130	1	+CONTRATUERCA - INSERCIÓN DE NYLÓN	+NUT, LOCK - NYLON INSERT

+ Denota artículo forma parte de una asamblea
++ Denota artículo forma parte de un submontaje

+ Denotes item is part of an assembly
++ Denotes item is part of a sub-assembly

PROTECTOR CONTRA RESIDUOS
DEBRIS SHIELD

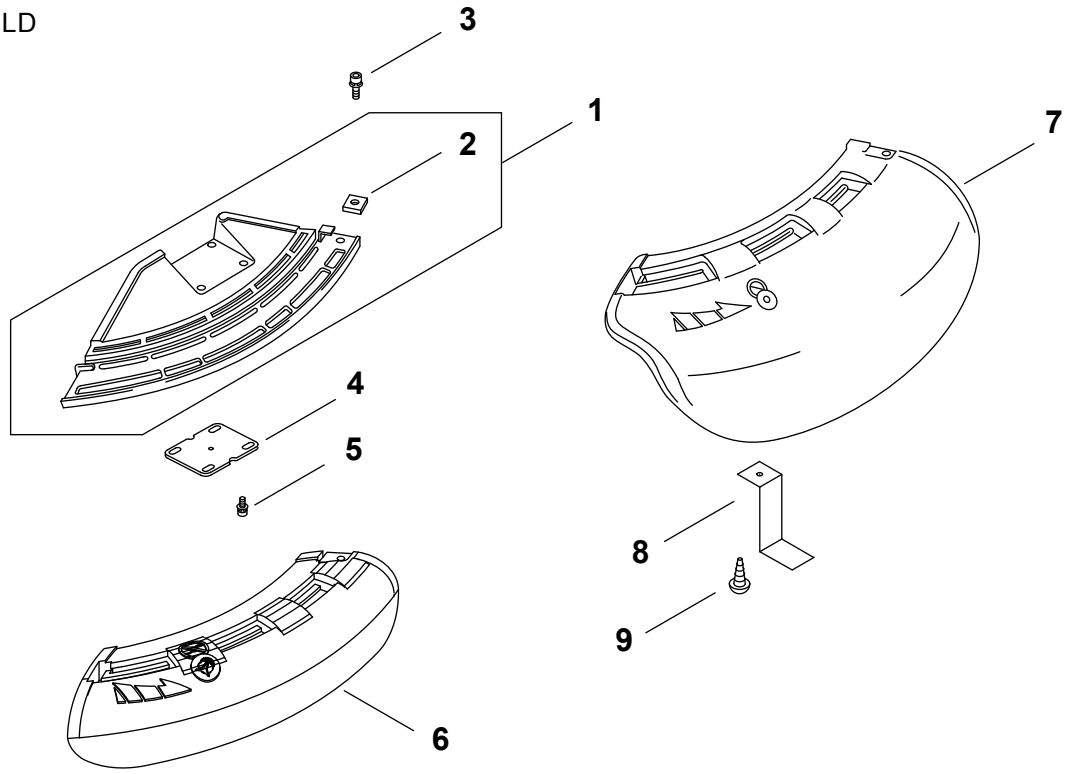

NO.	PART NUMBER	QTY.	DESCRIPCIÓN	DESCRIPTION
1	C550000332	1	MONTAJE DE BASA DEL PROTECTOR CONTRA RESIDUOS	DEBRIS SHIELD BASE ASSY
2	90056500005	1	+TUERCA M5	+NUT M5
3	9111805022	1	PERNO 5×22	BOLT 5×22
4	C552000200	1	PLACA PROTECTORA	PLATE, SHIELD
5	V203001980	4	PERNO 5×25	BOLT 5×25
6	C550000322	1	EXTENSIÓN DE PROTECTOR CONTRA RESIDUOS - CUCHILLA	SHIELD, DEBRIS - BLADE EXTENSION
7	c550000312	1	PROTECTOR CONTRA RESIDUOS - EXTENSIÓN PARA PODADORA	SHIELD, DEBRIS - TRIMMER EXTENSION
8	C554000001	1	CUCHILLA DEL HILO	CUTTER, LINE
9	90025205012	1	TORNILLO ROSCADO 5×12	SCREW, TAPPING 5×12

ARNÉS
HARNESS

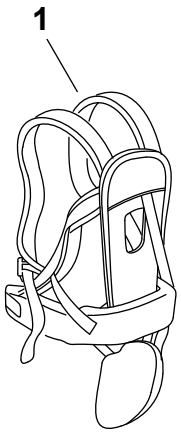

NO.	PART NUMBER	QTY.	DESCRIPCIÓN	DESCRIPTION
1	C062000520	1	MONTAJE DE ARNÉS	HARNESS ASSY

+ Denota artículo forma parte de una asamblea
++ Denota artículo forma parte de un submontaje

+ Denotes item is part of an assembly
++ Denotes item is part of a sub-assembly

HERRAMIENTAS
TOOLS

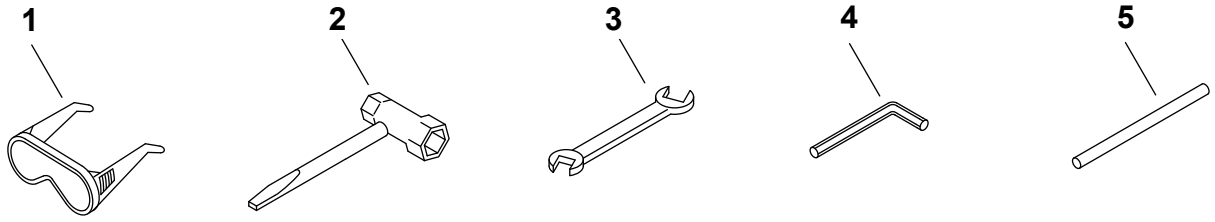

NO.	PART NUMBER	QTY.	DESCRIPCIÓN	DESCRIPTION
1	X690000080	1	ANTEOJOS DE SEGURIDAD	GLASSES, SAFETY
2	X602000020	1	LLAVE EN T 17×19 L200	T-WRENCH 17×19 L200
3	89511200330	1	LLAVE DE TUERCAS 8×10	SPANNER 8×10
4	X605000200	1	LLAVE ALLEN 4 MM M5	WRENCH, ALLEN 4 MM M5
5	X606000080	1	HERRAMIENTA DE SEGURIDAD 5×120 MM	TOOL, LOCKING 5×120 MM

TUBO AL POR MAYOR
BULK PIPE

NO.	PART NUMBER	QTY.	DESCRIPCIÓN	DESCRIPTION
1	90014	1	TUBO AL POR MAYOR 3×5 MM NEGRO (4 PIEZAS×2 M)	BULK PIPE - 3×5 MM BLACK (4 PIECES×2 M)
2	90015	1	TUBO AL POR MAYOR 3×6 MM NEGRO (4 PIEZAS×2 M)	BULK PIPE - 3×6 MM BLACK (4 PIECES×2 M)
3	90016	1	TUBO AL POR MAYOR 3×7 MM NEGRO (4 PIEZAS×2 M)	BULK PIPE - 3×7 MM BLACK (4 PIECES×2 M)
4	90017	1	TUBO AL POR MAYOR 3×6 MM TRANSPARENTE (4 PIEZAS×2 M)	BULK PIPE - 3×6 MM CLEAR (4 PIECES×2 M)
5	90018	1	TUBO AL POR MAYOR 2×4 MM TRANSPARENTE (4 PIEZAS×2 M)	BULK PIPE - 2×4 MM CLEAR (4 PIECES×2 M)

CUERDA DEL ARRANCADOR AL POR MAYOR
BULK STARTER ROPE

NO.	PART NUMBER	QTY.	DESCRIPCIÓN	DESCRIPTION
1	99944435000	1	CUERDA DEL ARRANCADOR AL POR MAYOR Ø 2.3 MM×61 M	BULK STARTER ROPE - Ø 2.3 MM×61 M
2	99944440000	1	CUERDA DEL ARRANCADOR AL POR MAYOR Ø 3.0 MM×61 M	BULK STARTER ROPE - Ø 3.0 MM×61 M
3	99944445000	1	CUERDA DEL ARRANCADOR AL POR MAYOR Ø 3.5 MM×61 M	BULK STARTER ROPE - Ø 3.5 MM×61 M
4	99944450000	1	CUERDA DEL ARRANCADOR AL POR MAYOR Ø 4.0 MM×61 M	BULK STARTER ROPE - Ø 4.0 MM×61 M
5	99944455000	1	CUERDA DEL ARRANCADOR AL POR MAYOR Ø 4.4 MM×61 M	BULK STARTER ROPE - Ø 4.4 MM×61 M
6	99944460000	1	CUERDA DEL ARRANCADOR AL POR MAYOR Ø 4.8 MM×61 M	BULK STARTER ROPE - Ø 4.8 MM×61 M

+ Denota artículo forma parte de una asamblea
++ Denota artículo forma parte de un submontaje

+ Denotes item is part of an assembly
++ Denotes item is part of a sub-assembly