shindaiwa®

Lista de Piezas
Illustrated Parts List

B450R Desmalezadora
B450R Brushcutter



NÚMEROS DE SERIE / SERIAL NUMBERS
U53926001001 - U53926999999

Accessories for Shindaiwa products can be found at:
Los accesorios para los productos Shindaiwa se pueden encontrar en:
www.shindaiwa-usa.com/products/accessories.aspx

MOTOR 2
ENGINE

MOTOR 3
ENGINE

CUBIERTA DE MOTOR 3
ENGINE COVER

CARBURADOR 4
CARBURETOR

CARBURADOR 5
CARBURETOR

ADMISIÓN 6
INTAKE

FILTRO DE AIRE 7
AIR FILTER

ESCAPE N/S U53926001001 - U53926004660 8
EXHAUST S/N U53926001001 - U53926004660

ESCAPE N/S U53926004661 - U53926999999 9
EXHAUST S/N U53926004661 - U53926999999

ENCENDIDO / VOLANTE 10
IGNITION / FLYWHEEL

ARRANCADOR 11
STARTER

SISTEMA DE COMBUSTIBLE 12
FUEL SYSTEM

CUBIERTA DE VENTILADOR 13
FAN COVER

EMBRAGUE 14
CLUTCH

MONTAJE DE CONECTOR GIRATORIO 15
SWIVEL ASSY

TUBO PRINCIPAL 16
MAIN PIPE

CONTROL DE ACELERADOR 17
THROTTLE CONTROL

MANUBRIO 18
HANDLEBAR

CAJA DE ENGRANAJES 19
GEAR CASE

PROTECTOR CONTRA RESIDUOS 20
DEBRIS SHIELD

HERRAMIENTAS 21
TOOLS

TUBO AL POR MAYOR 21
BULK PIPE

CUERDA DEL ARRANCADOR AL POR MAYOR 21
BULK STARTER ROPE

©2026 ECHO Incorporated. Part Number 99922238758 Effective 01/28/26

400 Oakwood Road, Lake Zurich IL 60047 Telephone: 847-540-8400 Fax: 847-540-8416 www.shindaiwa.com

MOTOR
ENGINE

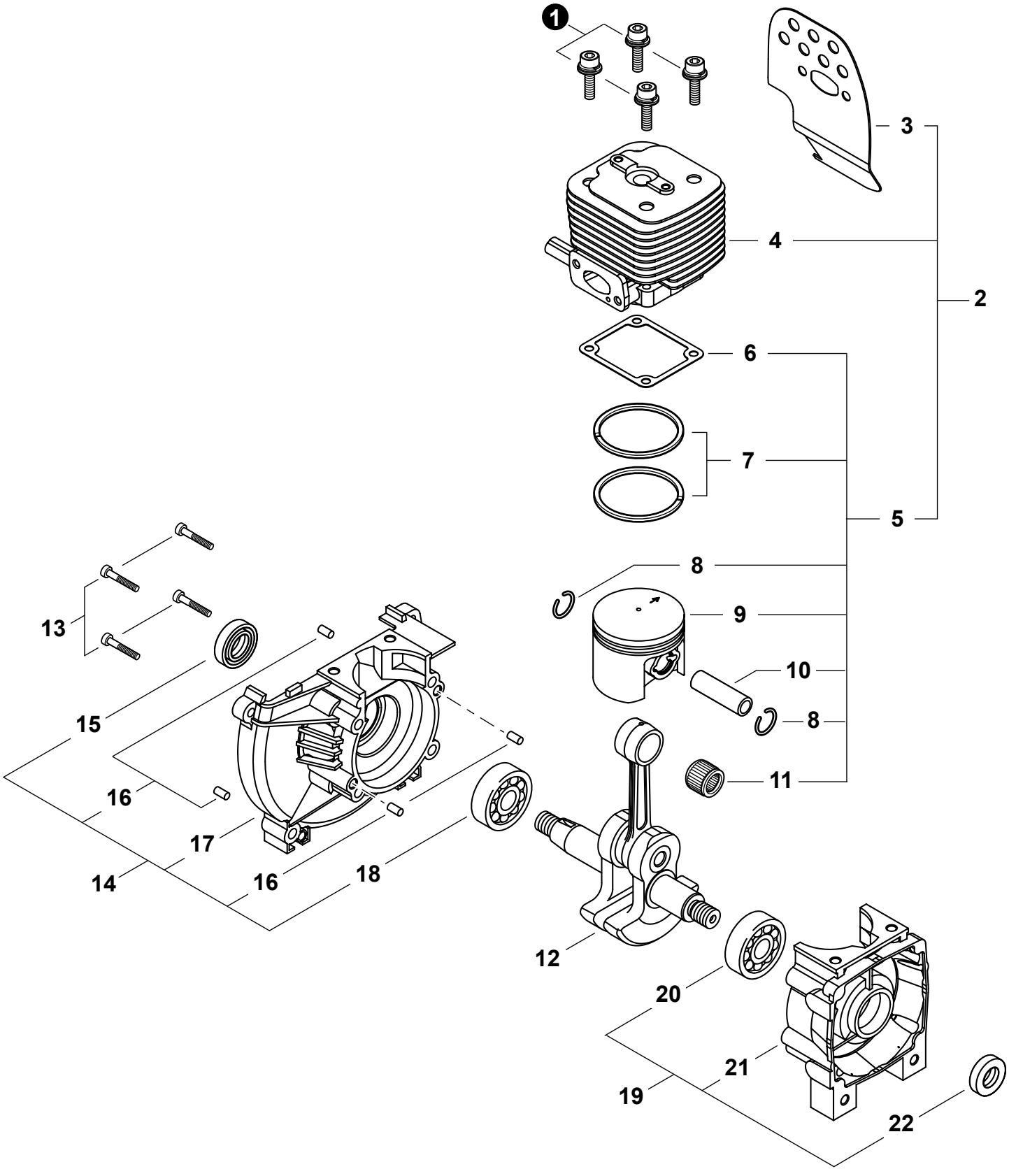

+ Denotes item is part of an assembly
++ Denotes item is part of a sub-assembly

+ Denota artículo forma parte de una asamblea
++ Denota artículo forma parte de un submontaje

MOTOR
ENGINE

NO.	PART NUMBER	QTY.	DESCRIPCIÓN	DESCRIPTION
1	9112205025	4	PERNO M5x25	BOLT M5x25
2	**P021027040**	**1**	**JUEGO DE REPARACIÓN DE MOTORES**	**REPAIR KIT, ENGINE**
3	V104001330	1	+PROTECTOR TÉRMICO DEL ESCAPE	+HEAT SHIELD, EXHAUST
4	A130001340	1	+CILINDRO	+CYLINDER
5	**99909-450**	**1**	**+JUEGO DE PISTÓN**	**+PISTON KIT**
6	V100000470	1	++EMPAQUETADURA DE CILINDRO	++GASKET, CYLINDER
7	A101000360	2	++ANILLO DEL PISTÓN	++RING, PISTON
8	V580000110	2	++ANILLO RETENEDOR	++RING, SNAP
9	A100000670	1	++PISTÓN	++PISTON
10	V608000050	1	++PASADOR DEL PISTÓN	++PIN, PISTON
11	V555000180	1	++COJINETE DE AGUJAS	++BEARING, NEEDLE
12	A011000820	1	CIGÜEÑAL	CRANKSHAFT
13	90010505030	4	PERNO 5x30	BOLT 5x30
14	**P021030051**	**1**	**MONTAJE DE CÁRTER M**	**CRANKCASE ASSY, M**
15	V508000050	1	+SELLO DE ACEITE 16	+SEAL, OIL 16
16	90033050100	4	+PASADOR DE POSICIONAMIENTO 5x10	+PIN, LOCATING 5x10
17	A120001120	1	+CARTER M	+CRANKCASE M
18	V592000290	1	+COJINETE DE BOLAS 6202 C3	+BEARING, BALL 6202 C3
19	**P021033432**	**1**	**MONTAJE DE CÁRTER S**	**CRANKCASE ASSY, S**
20	V592000290	1	+COJINETE DE BOLAS 6202 C3	+BEARING, BALL 6202 C3
21	A120000082	1	+CARTER S	+CRANKCASE S
22	V508000050	1	+SELLO DE ACEITE 16	+SEAL, OIL 16

CUBIERTA DE MOTOR
ENGINE COVER

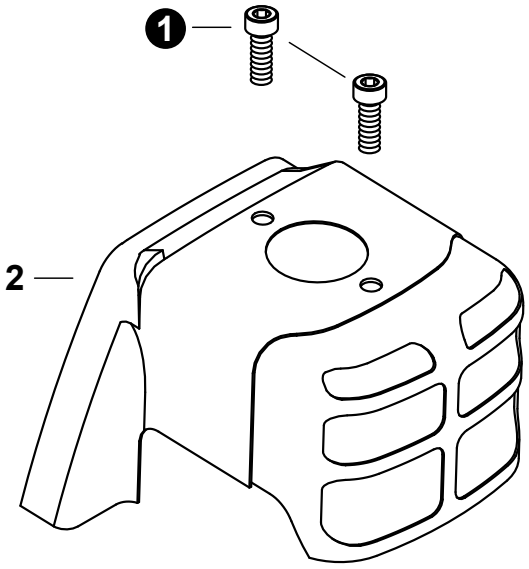

NO.	PART NUMBER	QTY.	DESCRIPCIÓN	DESCRIPTION
1	V203001140	2	PERNO 5x14	BOLT 5x14
2	A160001640	1	CUBIERTA DE MOTOR	COVER, ENGINE

CARBURADOR
CARBURETOR

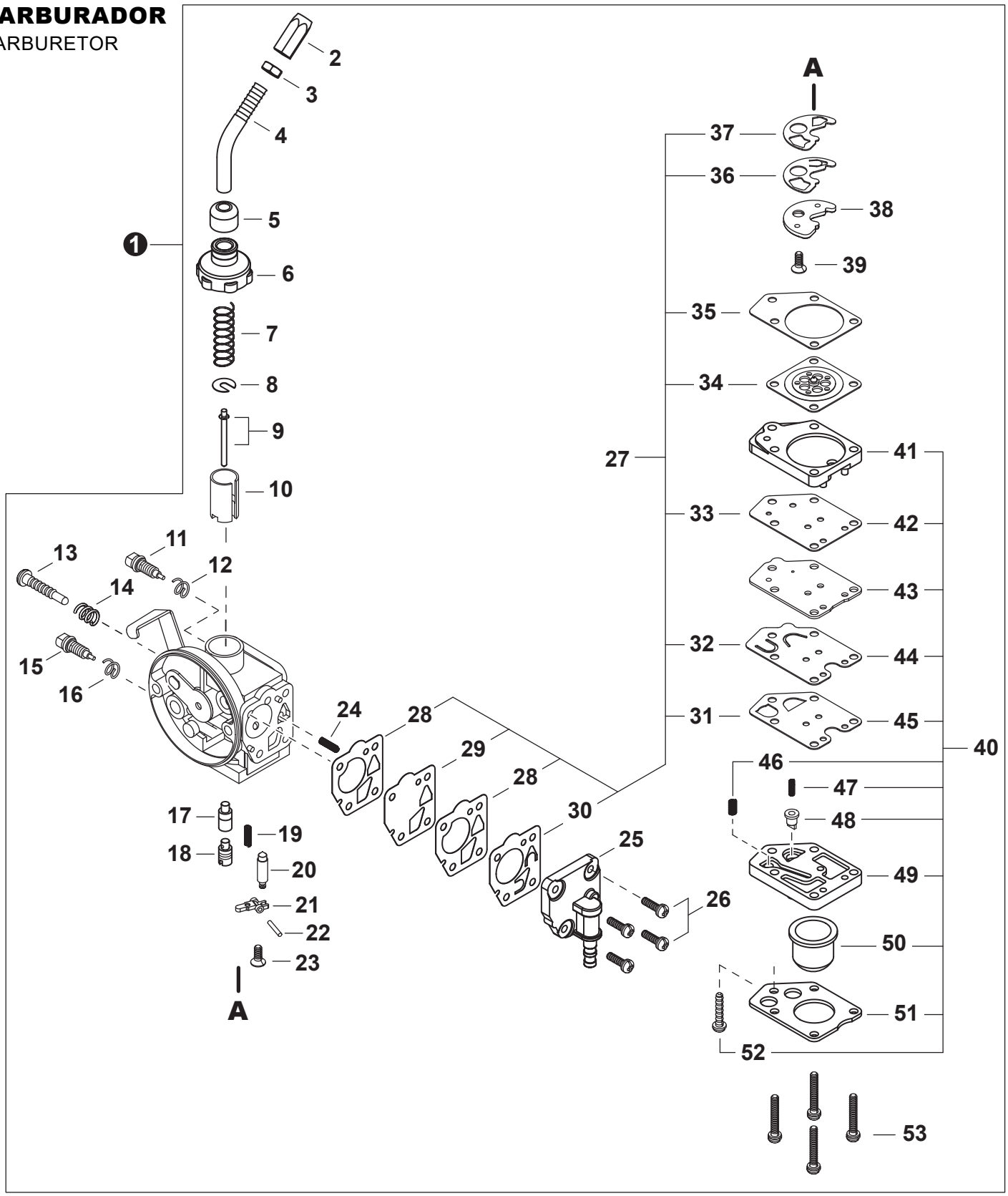

NO.	PART NUMBER	QTY.	DESCRIPCIÓN	DESCRIPTION
1	A021002540	1	CARBURADOR DPV11W-19A	CARBURETOR DPV11W-19A
2	12415846630	1	+AJUSTADOR DE CABLE	+ADJUSTER, CABLE
3	12411105810	1	+CONTRATUERCA	+NUT, LOCK

Effective 01-28-2026

CARBURADOR
CARBURETOR

4	P004002870	1	+TUBO DEL AJUSTADOR DE CABLE	+PIPE, CABLE ADJUSTER
5	P004002180	1	+TAPA ANTIPOLVO	+CAP, DUST
6	P004000700	1	+TAPA DE CARBURADOR	+CAP, CARBURETOR
7	12411450330	1	+RESORTE DEL ACELERADOR	+SPRING, THROTTLE
8	12411505530	1	+ARANDELA DE PRESION	+WASHER, SPRING SUPPORT
9	P004002960	1	+AGUJA DE REGULACION	+NEEDLE, JET
10	P004002900	1	+VÁLVULA	+VALVE, SLIDE
11	P004000880	1	+TORNILLO	+SCREW, SLOW AIR
12	P004000890	1	+RESORTE	+SPRING
13	12415905530	1	+TORNILLO PARA AJUSTAR EL RALENTI	+SCREW, IDLE ADJUST
14	12416011120	1	+RESORTE	+SPRING
15	12435412710	1	+TORNILLO AJUSTE	+SCREW, MAIN ADJUST
16	12435521330	1	+RESORTE	+SPRING
17	P004003580	1	+INYECTOR PRINCIPAL	+JET, MAIN
18	P004002980	1	+SOPORTE DE INYECTOR PRINCIPAL	+HOLDER, MAIN JET
19	12433149930	1	+RESORTE	+SPRING
20	P004000930	1	+VÁLVULA REGULADORA	+VALVE, INLET NEEDLE
21	P004001340	1	+PALANCA DE MEDICIÓN	+LEVER, METERING
22	12433221330	1	+PASADOR DE PALANCA DE MEDICIÓN	+PIN, METERING LEVER
23	P004001350	1	+TORNILLO M3x8	+SCREW M3x8
24	12435550130	3	+RESORTE	+SPRING
25	P004003230	1	+CUERPO DE BOMBA	+PUMP BODY
26	P004001030	4	+TORNILLO	+SCREW
27	**99909-451**	**1**	**+JUEGO DE EMPAQUETADURA / DIAFRAGMAS**	**+GASKET / DIAPHRAGM KIT**
28	12436321330	2	++EMPAQUETADURA DIAFRAGMA	++GASKET, DIAPHRAGM
29	P004001430	1	++DIAFRAGMA DE MEDICIÓN	++DIAPHRAGM, METERING
30	P004002550	1	++VÁLVULA DE BOMBA	++VALVE, PUMP
31	12435949930	1	++EMPAQUETADURA	++GASKET
32	P004002530	1	++VÁLVULA DE RETENCIÓN	++VALVE, CHECK
33	P004002600	1	++EMPAQUETADURA	++GASKET
34	12434149930	1	++DIAFRAGMA DE MEDICIÓN	++DIAPHRAGM, METERING
35	12435849930	1	++EMPAQUETADURA DE DIAFRAGMA DE MEDICIÓN	++GASKET, METERING DIAPHRAGM
36	P004002990	1	++VÁLVULA DE RETENCIÓN	++VALVE, CHECK
37	P004003000	1	++EMPAQUE	++PACKING
38	P004003010	1	+PLACA	+PLATE
39	P004001350	1	+TORNILLO M3x8	+SCREW M3x8
40	**P004002520**	**1**	**+JUEGO DE BOMBA DE PURGA**	**+PURGE PUMP KIT**
41	12437949930	1	++TAPA DE LA BOMBA	++COVER, PUMP
42	P004002600	1	++EMPAQUETADURA	++GASKET
43	12436049930	1	++PLACA DE BOMBA	++PLATE, PUMP
44	P004002530	1	++VÁLVULA DE RETENCIÓN	++VALVE, CHECK
45	12435949930	1	++EMPAQUETADURA	++GASKET
46	12435550130	1	++RESORTE	++SPRING
47	P004002580	1	++RESORTE	++SPRING
48	P004002590	1	++VÁLVULA DE RETENCIÓN	++VALVE, CHECK
49	P004002570	1	++CUERPO DE PURGA	++BODY, PURGE
50	12438012710	1	++BULBO DE PURGA	++BULB, PURGE
51	12434249930	1	++RETENEDOR DE BULBO DE PURGA	++RETAINER, PURGE BULB
52	12431049930	1	++TORNILLO	++SCREW
53	90024103020	4	+TORNILLO 3x20	+SCREW 3x20

ADMISIÓN
INTAKE

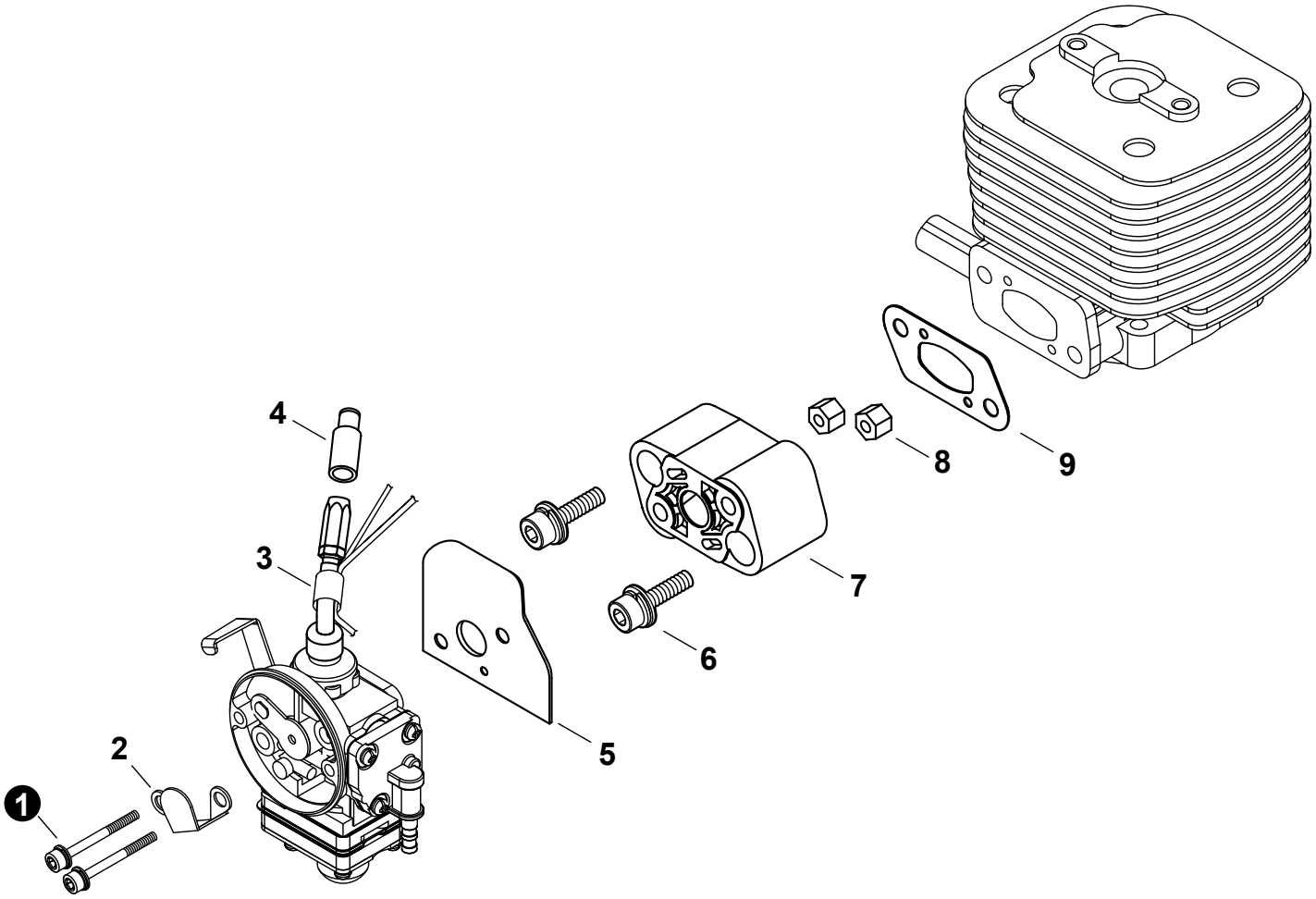

NO.	PART NUMBER	QTY.	DESCRIPCIÓN	DESCRIPTION
1	V203000891	2	PERNO 5	BOLT 5
2	A244000170	1	PLACA DE PREVENCIÓN	PLATE, PREVENT
3	V475004760	1	TUBO DE PROTECCIÓN	TUBE, PROTECTIVE
4	A246000020	1	TAPA DE CARBURADOR	CAP, CARBURETOR
5	V103001650	1	EMPAQUETADURA DE CARBURADOR	GASKET, CARBURETOR
6	V203000630	2	PERNO M5x25	BOLT M5x25
7	A200000640	1	AISLADOR	INSULATOR
8	V263000180	2	TUERCA	NUT
9	V103000950	1	EMPAQUETADURA DE ADMISIÓN	GASKET, INTAKE

+ Denotes item is part of an assembly
++ Denotes item is part of a sub-assembly

+ Denota artículo forma parte de una asamblea
++ Denota artículo forma parte de un submontaje

FILTRO DE AIRE
AIR FILTER

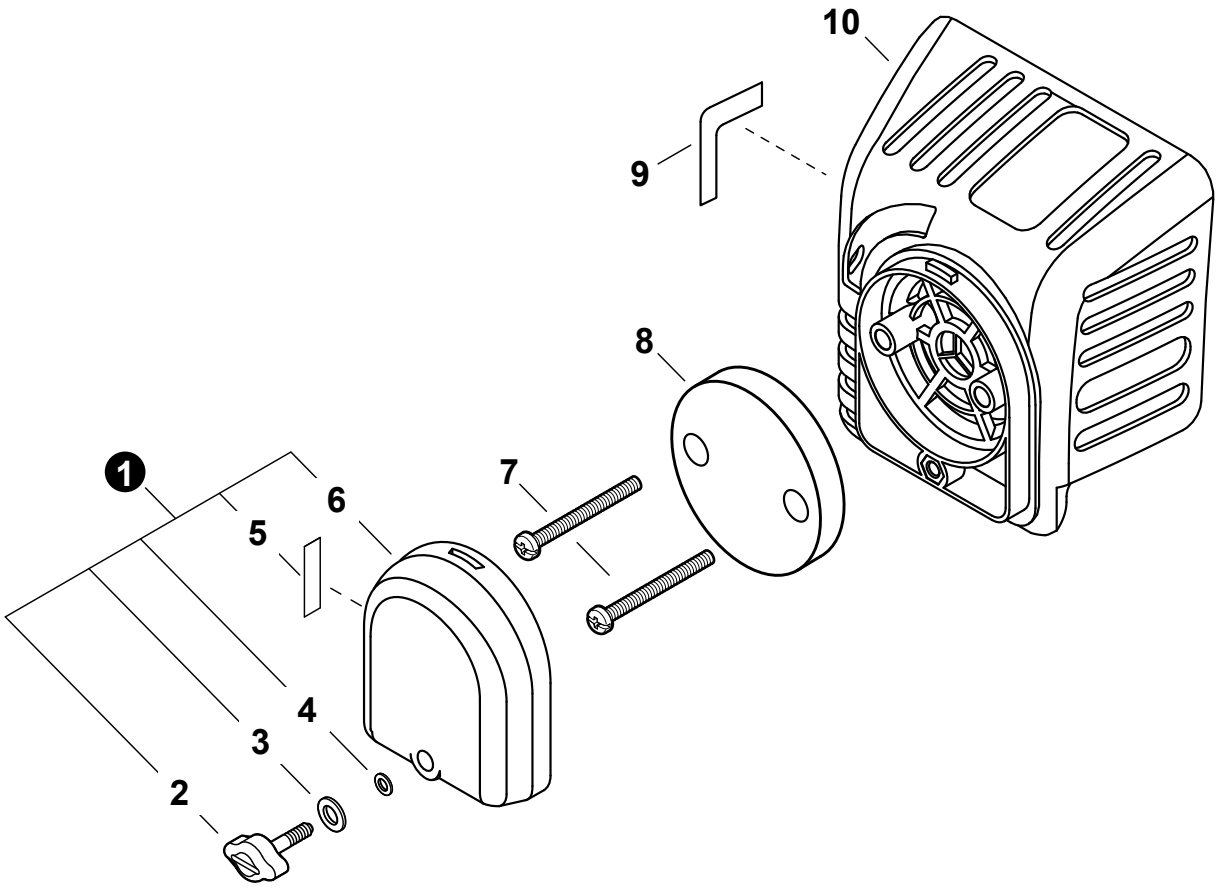

NO.	PART NUMBER	QTY.	DESCRIPCIÓN	DESCRIPTION
1	A232000820	1	MONTAJE DE CUBIERTA DE FILTRO DE AIRE	COVER ASSY, AIR FILTER
2	A235000220	1	+TORNILLO DE OREJETAS	+THUMBSCREW
3	V347000030	1	+ARANDELA	+WASHER, CONE M6
4	V581000200	1	+JUNTA TÓRICA	+O-RING
5	X506000130	1	+ETIQUETA DEL ESTRANGULADOR	+LABEL - CHOKE
6	A232000830	1	+CUBIERTA DEL FILTRO DE AIRE	+COVER, AIR FILTER
7	V252000200	2	TORNILLO M4x25	SCREW M4x25
8	A226000650	1	FILTRO DE AIRE	FILTER, AIR
9	X524002460	1	ETIQUETA DE CARBURADOR	LABEL - CARBURETOR
10	A225000490	1	CAJA DEL FILTRO DE AIRE	CASE, AIR FILTER

ESCAPE N/S U53926001001 - U53926004660

EXHAUST S/N U53926001001 - U53926004660

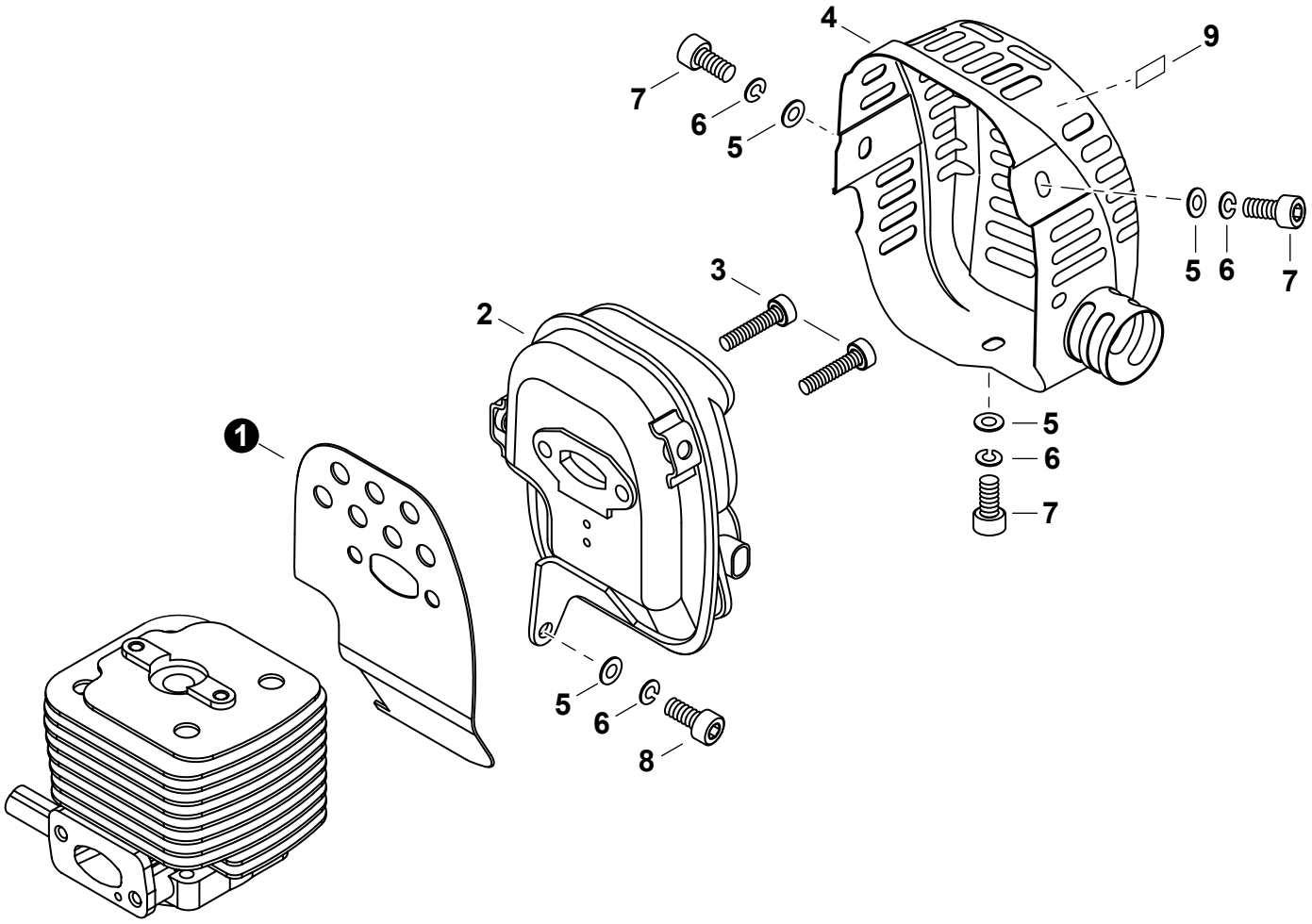

NO.	PART NUMBER	QTY.	DESCRIPCIÓN	DESCRIPTION
1	V104001330	1	PROTECTOR TÉRMICO DEL ESCAPE	HEAT SHIELD, EXHAUST
2	A030000250	1	SILENCIADOR	MUFFLER
3	V204000440	2	PERNO 6	BOLT 6
4	A320000760	1	CUBIERTA DEL SILENCIADOR	COVER, MUFFLER
5	90060300005	4	ARANDELA 5.5x12x0.8	WASHER 5.5x12x0.8
6	90060500005	4	ARANDELA DE PRESION 5	WASHER, SPRING 5
7	90010905010	3	PERNO 5x10	BOLT 5x10
8	V203000900	1	PERNO 5	BOLT 5
9	X505002310	1	ETIQUETA DE PRECAUCIÓN CALIENTE	LABEL - CAUTION - HOT

+ Denotes item is part of an assembly
++ Denotes item is part of a sub-assembly

+ Denota artículo forma parte de una asamblea
++ Denota artículo forma parte de un submontaje

ESCAPE N/S U53926004661 - U53926999999

EXHAUST S/N U53926004661 - U53926999999

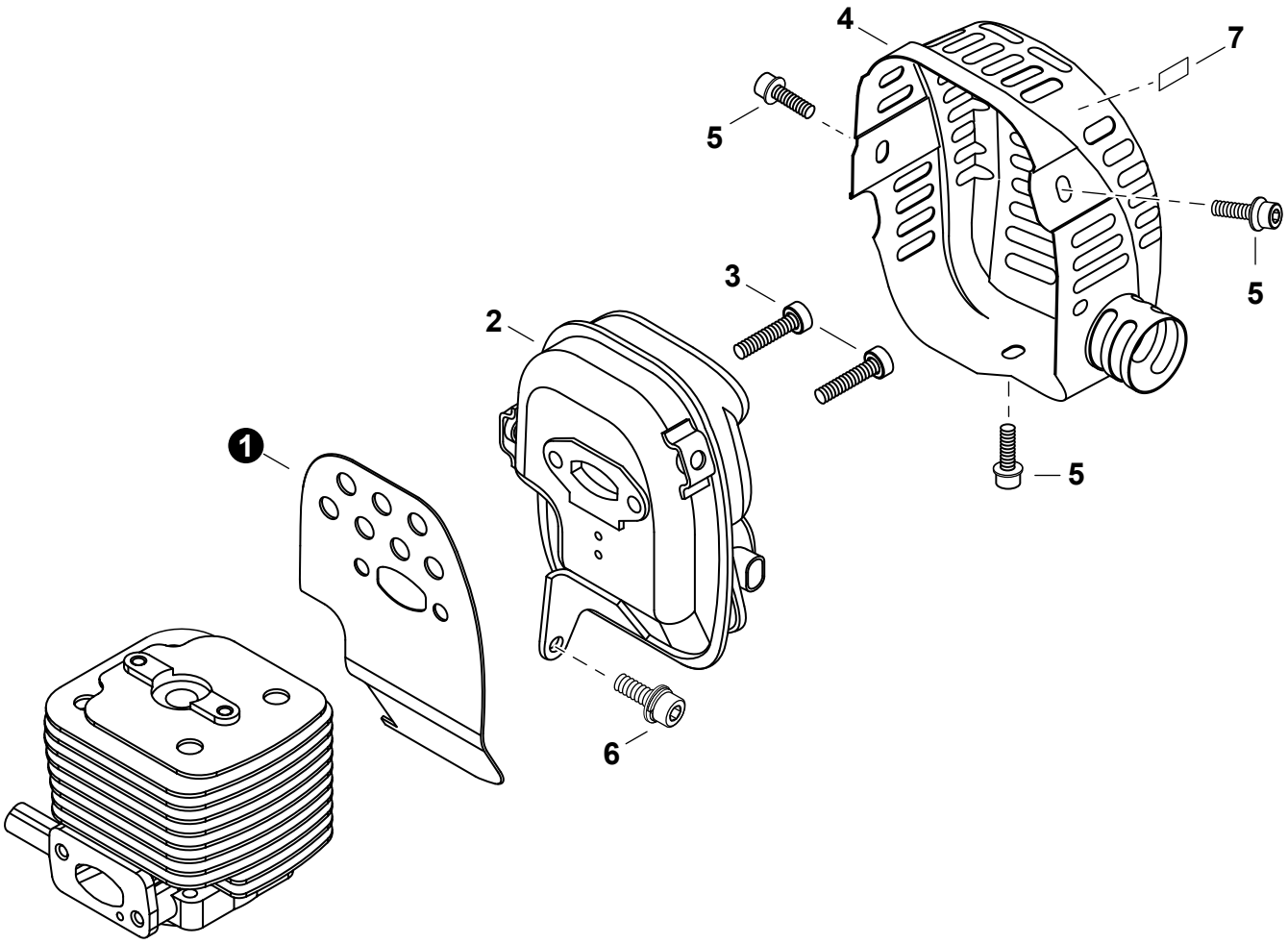

NO.	PART NUMBER	QTY.	DESCRIPCIÓN	DESCRIPTION
1	V104001330	1	PROTECTOR TÉRMICO DEL ESCAPE	HEAT SHIELD, EXHAUST
2	A030000250	1	SILENCIADOR	MUFFLER
3	V204000440	2	PERNO 6	BOLT 6
4	A320000760	1	CUBIERTA DEL SILENCIADOR	COVER, MUFFLER
5	V203000830	3	PERNO M5x10	BOLT M5x10
6	V203000820	1	PERNO M5x12	BOLT M5x12
7	X505002310	1	ETIQUETA DE PRECAUCIÓN CALIENTE	LABEL - CAUTION - HOT

ENCENDIDO / VOLANTE
IGNITION / FLYWHEEL

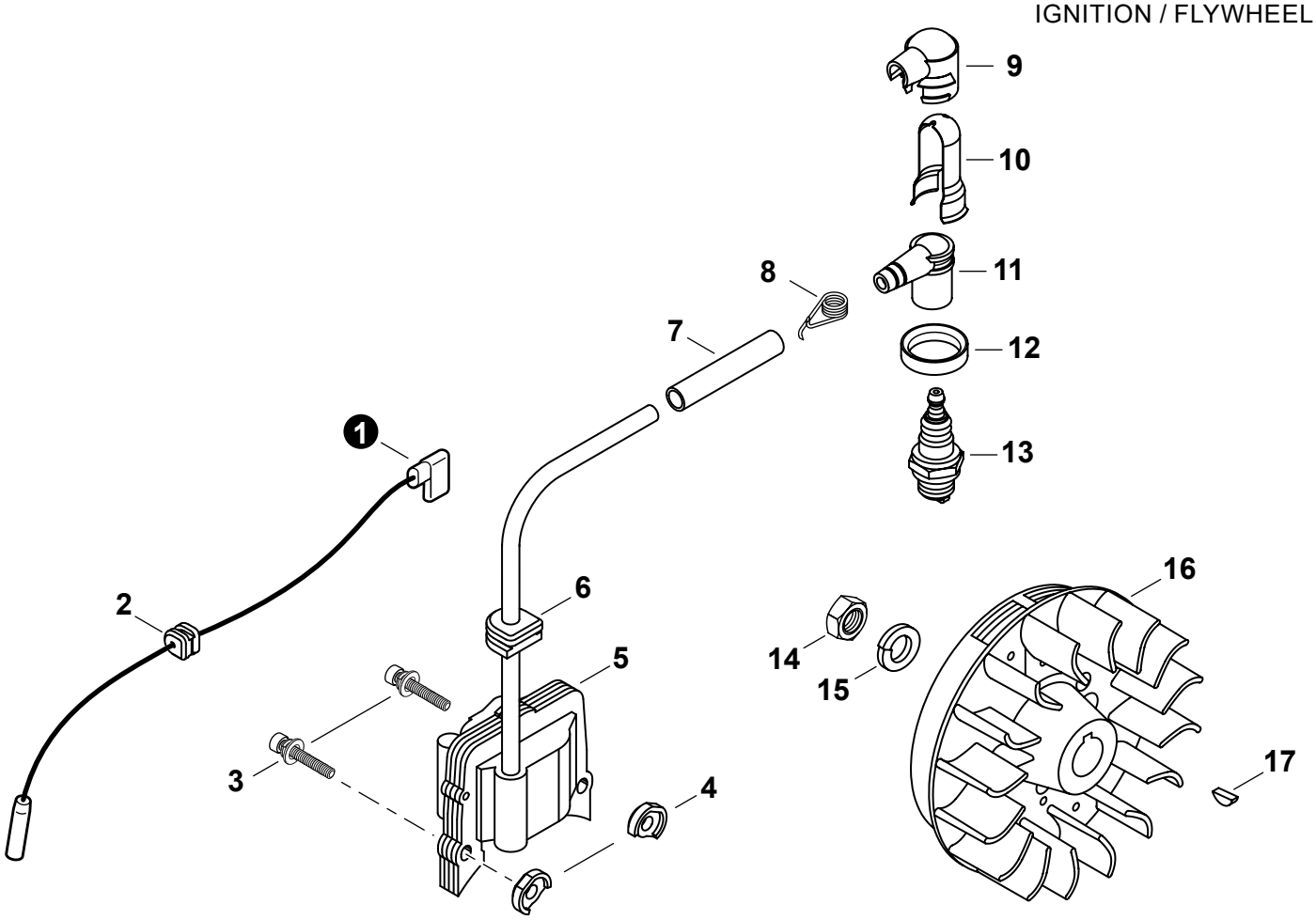

NO.	PART NUMBER	QTY.	DESCRIPCIÓN	DESCRIPTION
1	A412000030	1	CABLE DE ENCENDIDO	LEAD - IGNITION
2	V136000060	1	OJAL DE CABLE CONDUCTOR	GROMMET, LEAD
3	90016204022	2	TORNILLO 4x22	SCREW 4x22
4	V352000140	2	COLLAR 4	COLLAR 4
5	A411000780	1	BOBINA DE ENCENDIDO	COIL, IGNITION
6	V135000080	1	OJAL	GROMMET
7	V475004880	1	TUBO AISLANTE	TUBE, INSULATOR
8	A426000050	1	TERMINAL DE BUJÍA	TERMINAL, SPARK PLUG
9	A429000110	1	TAPA	COVER, CAP
10	V151000050	1	PROTECTOR DE BUJÍA	SHIELD, SPARK PLUG
11	A427000090	1	TAPA DE BUJÍA	CAP, SPARK PLUG
12	V495001440	1	SELLO DE BUJÍA	SEAL, SPARK PLUG
13	15901010130	1	BUJÍA - BMR6A	SPARK PLUG - BMR6A
14	90050300010	1	TUERCA 10x1.25	NUT 10x1.25
15	90060500010	1	ARANDELA DE PRESION 10	WASHER, SPRING 10
16	A409000640	1	VOLANTE	FLYWHEEL
17	9311503010	1	CHAVETA WOODRUFF 3x10	KEY, WOODRUFF 3x10

+ Denotes item is part of an assembly
++ Denotes item is part of a sub-assembly

+ Denota artículo forma parte de una asamblea
++ Denota artículo forma parte de un submontaje

ARRANCADOR
STARTER

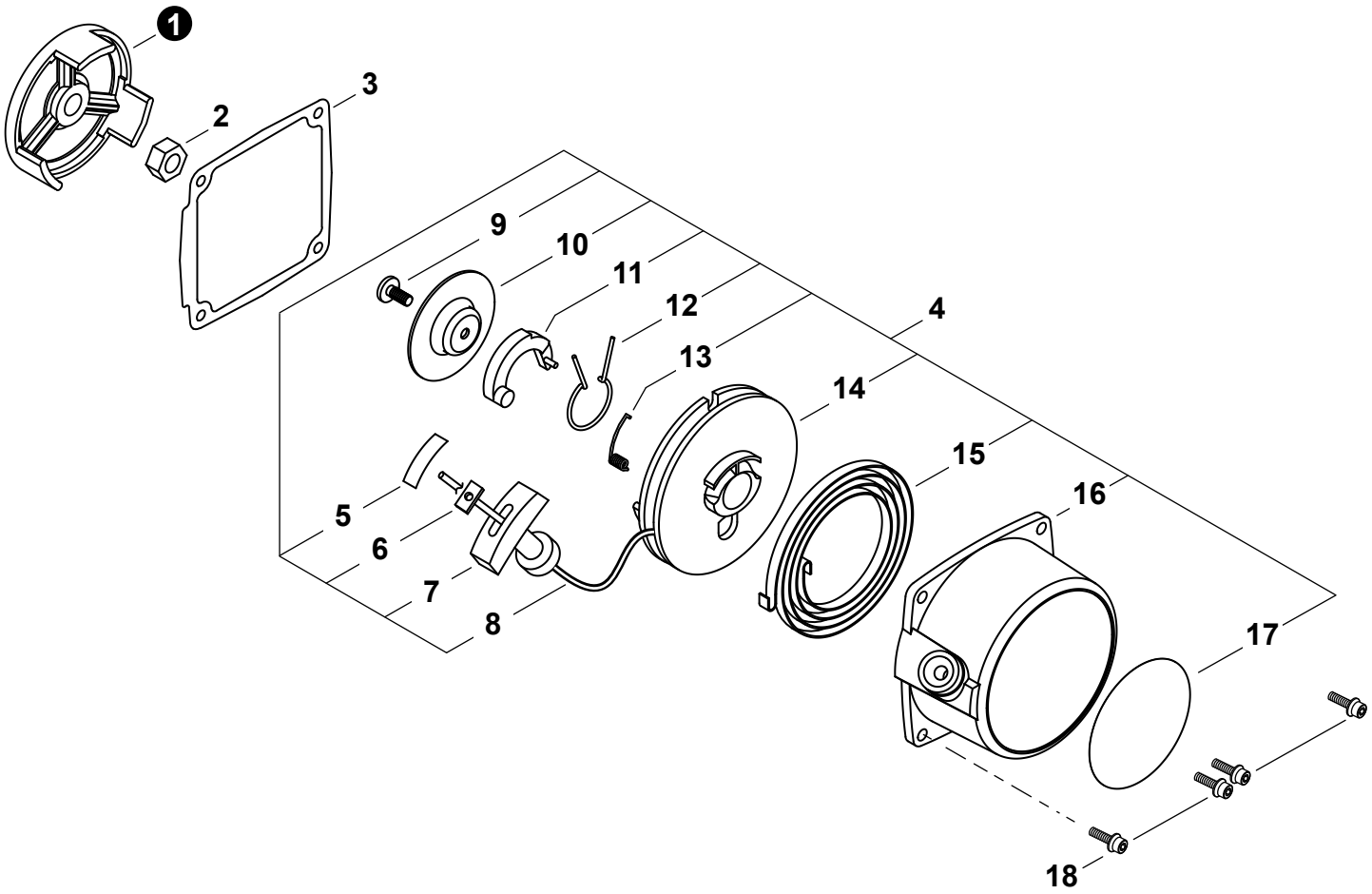

NO.	PART NUMBER	QTY.	DESCRIPCIÓN	DESCRIPTION
1	A520000172	1	POLEA DEL ARRANCADOR	PULLEY, STARTER
2	V265000170	1	TUERCA M8xH5	NUT M8xH5
3	V105000031	1	EMPAQUETADURA DEL ARRANCADOR AUTORRETRÁCTIL	GASKET, RECOIL STARTER
4	**P021038312**	**1**	**MONTAJE DE ARRANCADOR AUTORRETRÁCTIL**	**STARTER ASSY, RECOIL**
5	X707000050	1	+CINTA ADHESIVA	+TAPE
6	P022037670	1	+RETENEDOR DE CUERDA	+RETAINER, ROPE
7	17722827030	1	+AGARRE DEL ARRANCADOR	+GRIP, STARTER
8	A509000190	1	+CUERDA DEL ARRANCADOR	+ROPE, STARTER
9	V253000470	1	+TORNILLO	+SCREW
10	A518000050	1	+PLACA DE FRICCIÓN	+PLATE, FRICTION
11	A514000130	1	+TRINQUETE	+RATCHET
12	V452000550	1	+RESORTE DE FRICCIÓN	+SPRING, FRICTION
13	V452000560	1	+RESORTE DE RETORNO	+SPRING, RETURN
14	A506000270	1	+CARRETE DE CUERDA	+REEL, ROPE
15	17722005730	1	+RESORTE, REBOBINADO	+SPRING, REWIND
16	A500000881	1	+CAJA DEL ARRANCADOR AUTORRETRÁCTIL	+CASE, RECOIL STARTER
17	X562001440	1	+ETIQUETA ARRANCADOR	+LABEL - RECOIL STARTER
18	V202000581	4	PERNO M4x16	BOLT M4x16

SISTEMA DE COMBUSTIBLE
FUEL SYSTEM

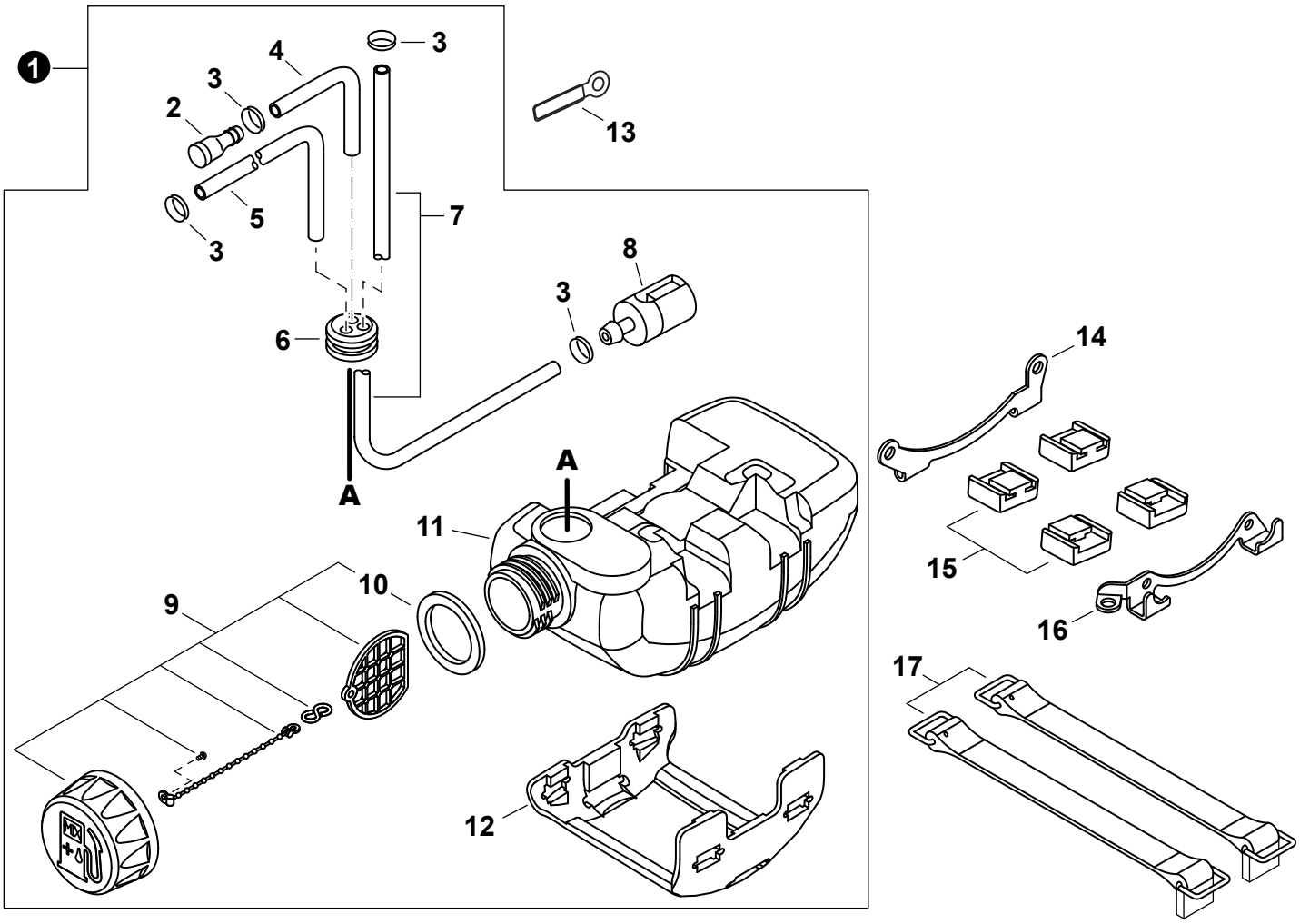

NO.	PART NUMBER	QTY.	DESCRIPCIÓN	DESCRIPTION
1	P021036465	1	MONTAJE DE TANQUE DE COMBUSTIBLE	TANK ASSY, FUEL
2	A356000050	1	+VÁLVULA DE RESPIRADERO	+VENT ASSY
3	V490000500	4	+SUJETADOR 6	+CLIP 6
4	V471000761	1	+TUBO 3x6x90 MM	+PIPE 3x6x90 MM
5	13201049030	1	+TUBO DE COMBUSTIBLE 3x6x50 AMARILLO	+PIPE, FUEL 3x6x50 YELLOW
6	13211555931	1	+OJAL DE COMBUSTIBLE	+GROMMET, FUEL
7	V471000751	1	+TUBO DE COMBUSTIBLE 3x5x260 NEGRO	+PIPE, FUEL 3x5x260 BLACK
8	A369000460	1	+FILTRO DE COMBUSTIBLE	+FILTER, FUEL
9	A033000330	1	+MONTAJE DE TAPA DE COMBUSTIBLE	+CAP ASSY, FUEL
10	V107000010	1	++EMPAQUETADURA DE TAPA DE COMBUSTIBLE	++GASKET, FUEL CAP
11	A350001361	1	+TANQUE DE COMBUSTIBLE	+TANK, FUEL
12	A175000200	1	+PROTECTOR, TANQUE DE COMBUSTIBLE	+GUARD, FUEL TANK
13	15911222131	1	SUJETADOR	CLIP
14	A393000190	1	SOPORTE M	BRACKET M
15	V420002390	4	AMORTIGUADOR DEL TANQUE DE COMBUSTIBLE	CUSHION, FUEL TANK
16	A393000180	1	SOPORTE S	BRACKET S
17	A392000060	2	CORREA DEL TANQUE	STRAP, FUEL TANK

+ Denotes item is part of an assembly
++ Denotes item is part of a sub-assembly

+ Denota artículo forma parte de una asamblea
++ Denota artículo forma parte de un submontaje

CUBIERTA DE VENTILADOR
FAN COVER

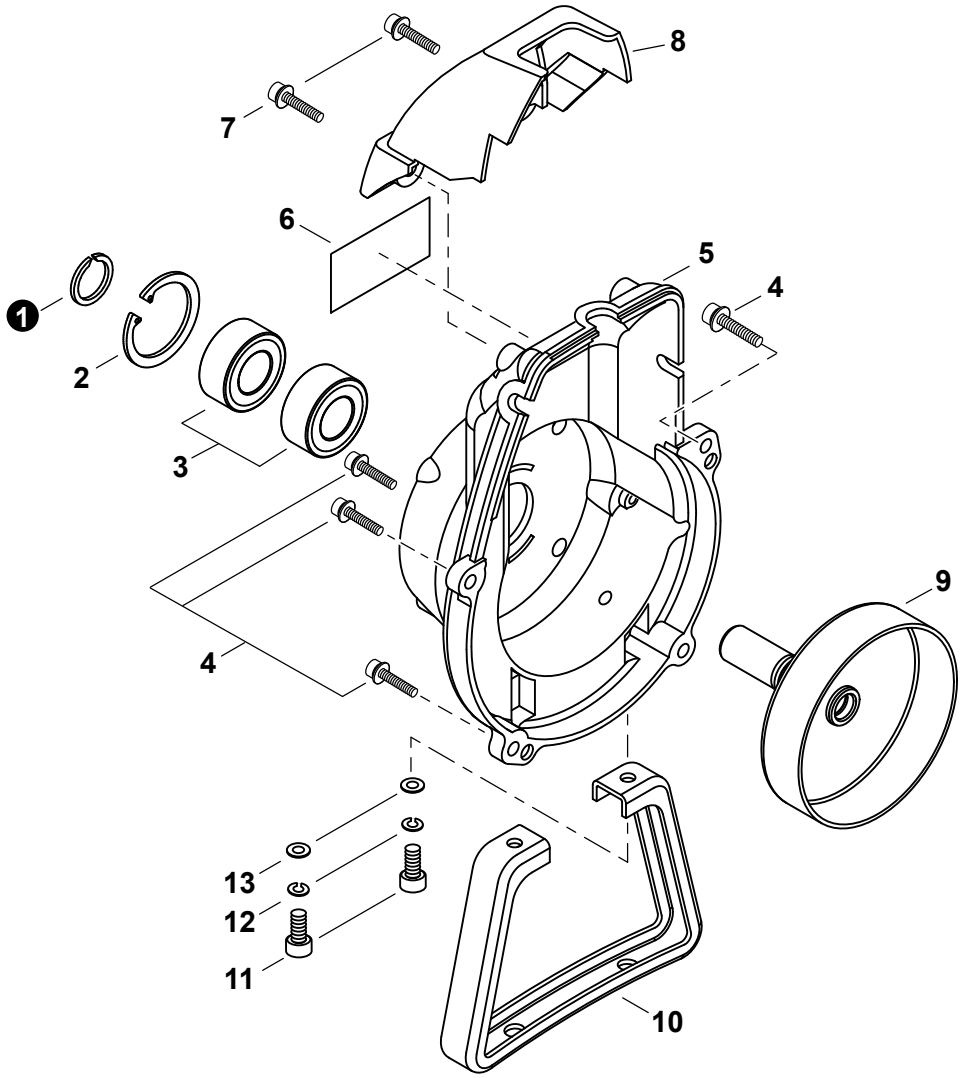

NO.	PART NUMBER	QTY.	DESCRIPCIÓN	DESCRIPTION
1	V583000181	1	ANILLO RETENEDOR	RING, SNAP
2	90070200032	1	ANILLO RETENEDOR 32	RING, SNAP 32
3	90080206002	2	COJINETE DE BOLAS 6002 DDU	BEARING, BALL 6002 DDU
4	V203000351	4	PERNO 5x20	BOLT 5x20
5	A172002310	1	CUBIERTA DE VENTILADOR	COVER, FAN
6	X562001450	1	ETIQUETA - MARCA	LABEL - TRADE
7	9111304016	2	PERNO M4x16	BOLT M4x16
8	A162000190	1	PROTECTOR	GUARD, TOP
9	A556001790	1	TAMBOR DE EMBRAGUE	DRUM, CLUTCH
10	A175000180	1	SOPORTE	STAND
11	V203000910	2	PERNO 5	BOLT 5
12	90060500005	2	ARANDELA DE PRESION 5	WASHER, SPRING 5
13	90060300005	2	ARANDELA 5.5x12x0.8	WASHER 5.5x12x0.8

EMBRAGUE
CLUTCH

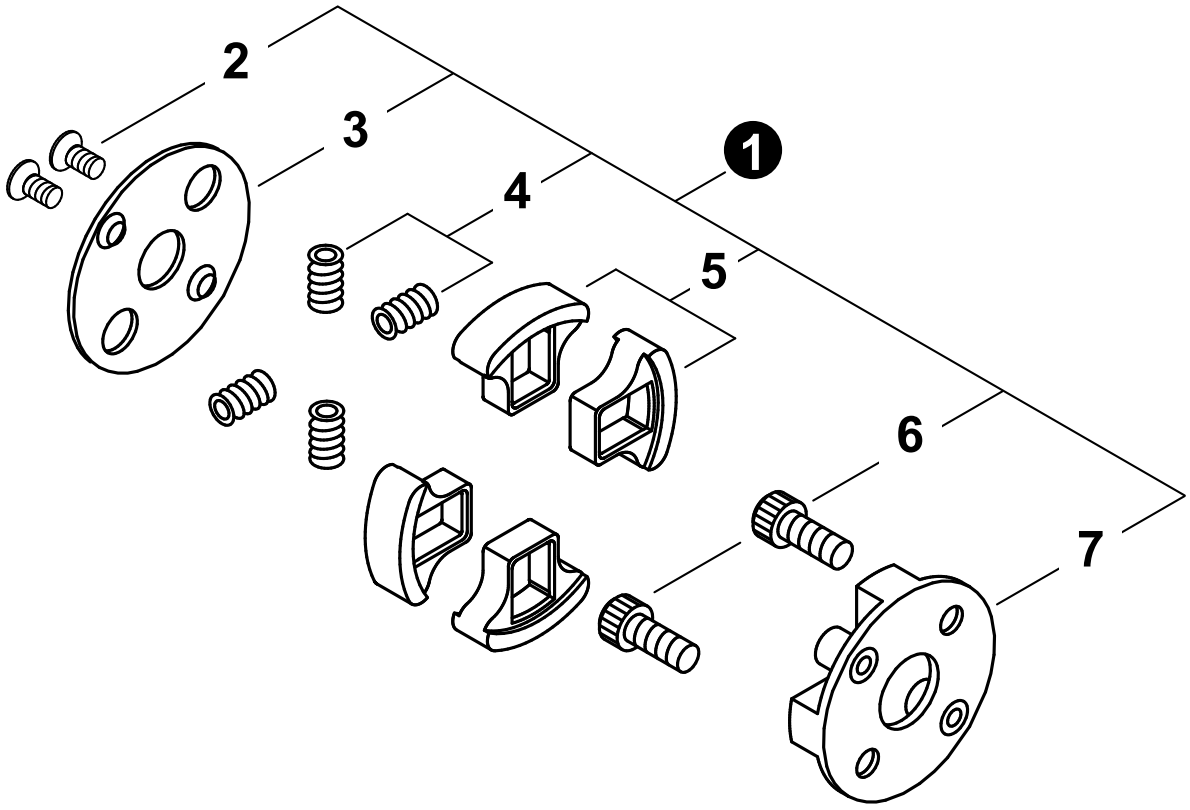

NO.	PART NUMBER	QTY.	DESCRIPCIÓN	DESCRIPTION
1	A056000452	1	MONTAJE DE EMBRAGUE	CLUTCH ASSY
2	V203000880	2	+PERNO 5	+BOLT 5
3	A551000120	1	+PLACA DE EMBRAGUE	+PLATE, CLUTCH
4	A566000220	4	+RESORTE DEL EMBRAGUE	+SPRING, CLUTCH
5	A555000130	4	+ZAPATA DE EMBRAGUE	+SHOE, CLUTCH
6	A557000120	2	+PERNO DE EMBRAGUE	+BOLT, CLUTCH
7	A552000121	1	+SALIENTE EMBRAGUE	+BOSS, CLUTCH

+ Denotes item is part of an assembly
++ Denotes item is part of a sub-assembly

+ Denota artículo forma parte de una asamblea
++ Denota artículo forma parte de un submontaje

MONTAJE DE CONECTOR GIRATORIO

SWIVEL ASSY

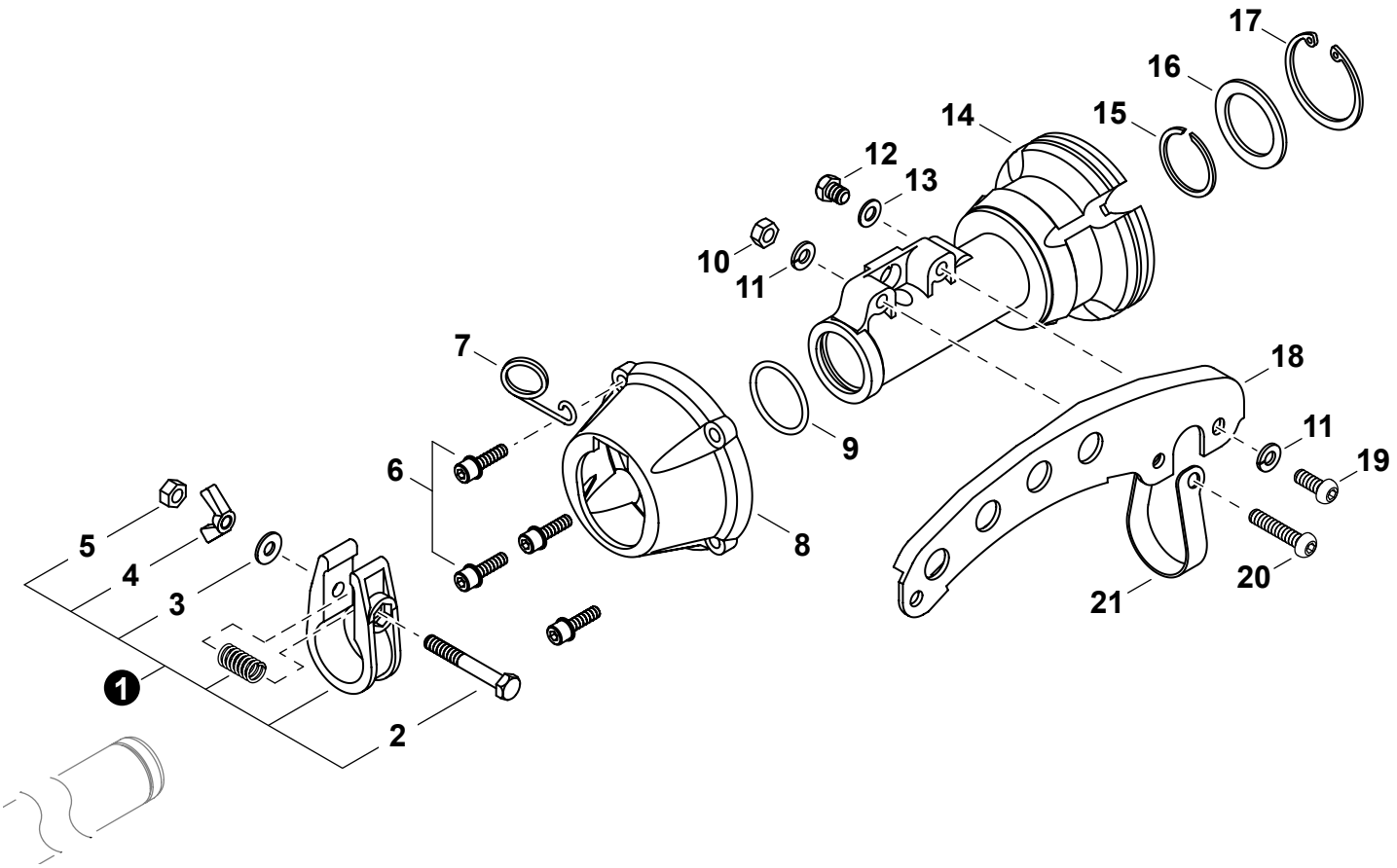

NO.	PART NUMBER	QTY.	DESCRIPCIÓN	DESCRIPTION
1	P021021240	1	MONTAJE DE CONECTOR GIRATORIO	SWIVEL ASSY
2	V204000420	1	+PERNO	+BOLT
3	V304000150	1	+ARANDELA 6 MM	+WASHER 6 MM
4	9219106000	1	+TUERCA MARIPOSA M6	+NUT, WING M6
5	V264000150	1	+CONTRATUERCA M6	+NUT, LOCK M6
6	V203000351	4	PERNO 5x20	BOLT 5x20
7	C487000270	1	SUJETADOR DE CABLE	HOLDER, CABLE
8	A575000630	1	TAPA DE AMORTIGUADOR	CAP, CUSHION
9	V581000220	1	JUNTA TÓRICA	O-RING
10	90050000006	1	TUERCA HEXAGONAL 6M	NUT, HEX M6
11	90060500006	2	ARANDELA DE PRESION 6	WASHER, SPRING 6
12	V204000430	1	PERNO M6x8	BOLT M6x8
13	V304000180	1	ARANDELA	WASHER
14	A575000380	1	AMORTIGUADOR	CUSHION, AV
15	V582000100	1	ANILLO RETENEDOR	RING, SNAP
16	V314000110	1	RETENEDOR	STOPPER
17	9242440000	1	ANILLO RETENEDOR 40	RING, SNAP 40
18	C624000070	1	COLGADOR	HANGER
19	9114006016	1	PERNO M6x16	BOLT M6x16
20	9114006030	1	PERNO M6x30	BOLT M6x30
21	V495001500	1	ABRAZADERA	CLAMP

TUBO PRINCIPAL
MAIN PIPE

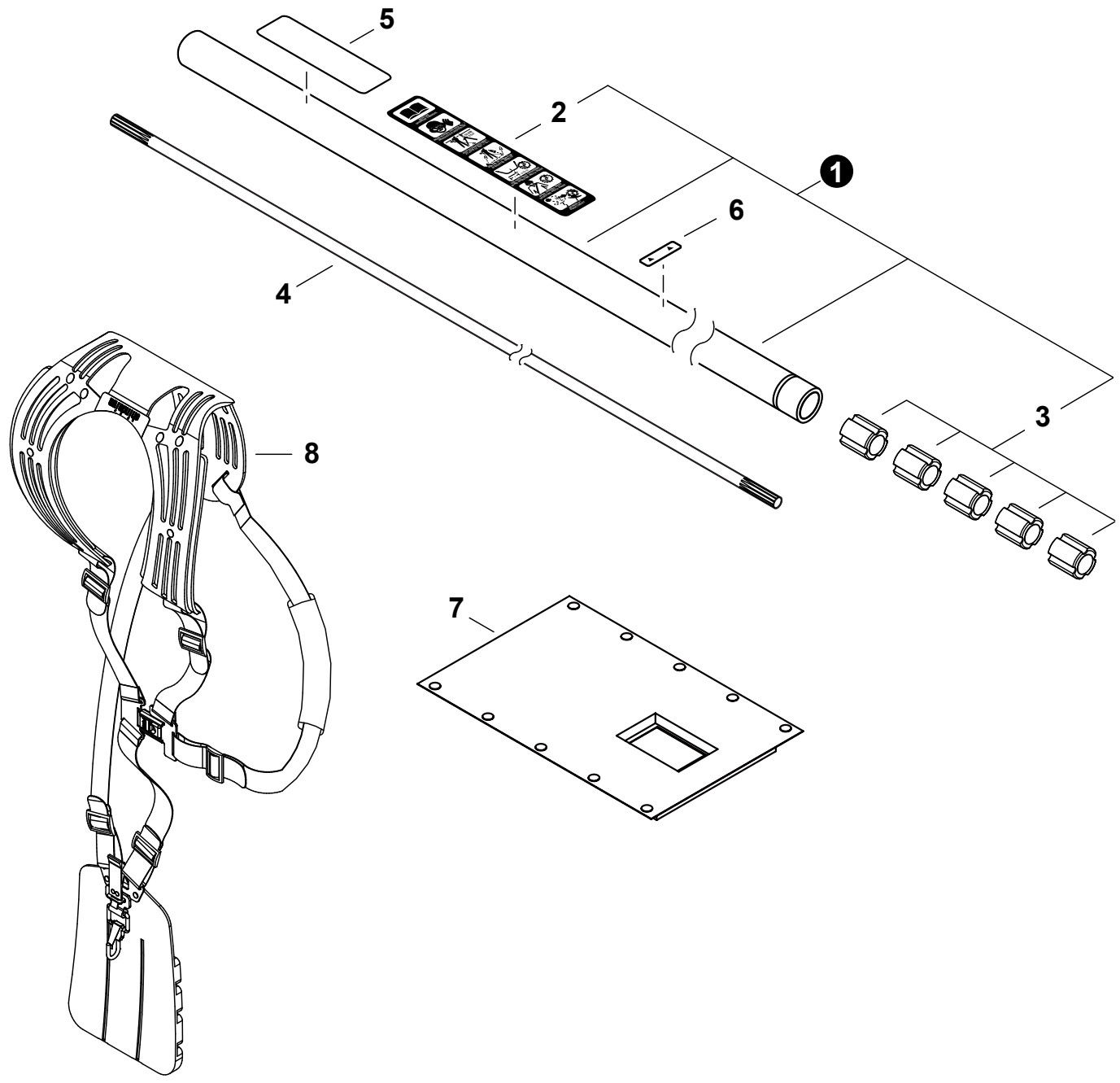

NO.	PART NUMBER	QTY.	DESCRIPCIÓN	DESCRIPTION
1	P021042350	1	MONTAJE DE TUBO PRINCIPAL	MAIN PIPE ASSY
2	X505005890	1	+ETIQUETA DE PRECAUCIÓN	+LABEL - CAUTION (BLADE CAPABLE)
3	C501000090	5	+BUJE	+BUSHING
4	C504001290	1	EJE DE MANDO	DRIVESHAFT
5	X504002780	1	ETIQUETA SHINDAIWA PROFESSIONAL	LABEL - SHINDAIWA PROFESSIONAL
6	89015204930	1	ETIQUETA - ALINEACIÓN	LABEL - ALIGNMENT
7	V420002401	1	PROTECTOR	PROTECTOR
8	C062000430	1	MONTAJE DE ARNÉS	HARNESS ASSY

+ Denotes item is part of an assembly
++ Denotes item is part of a sub-assembly

+ Denota artículo forma parte de una asamblea
++ Denota artículo forma parte de un submontaje

CONTROL DE ACELERADOR
THROTTLE CONTROL

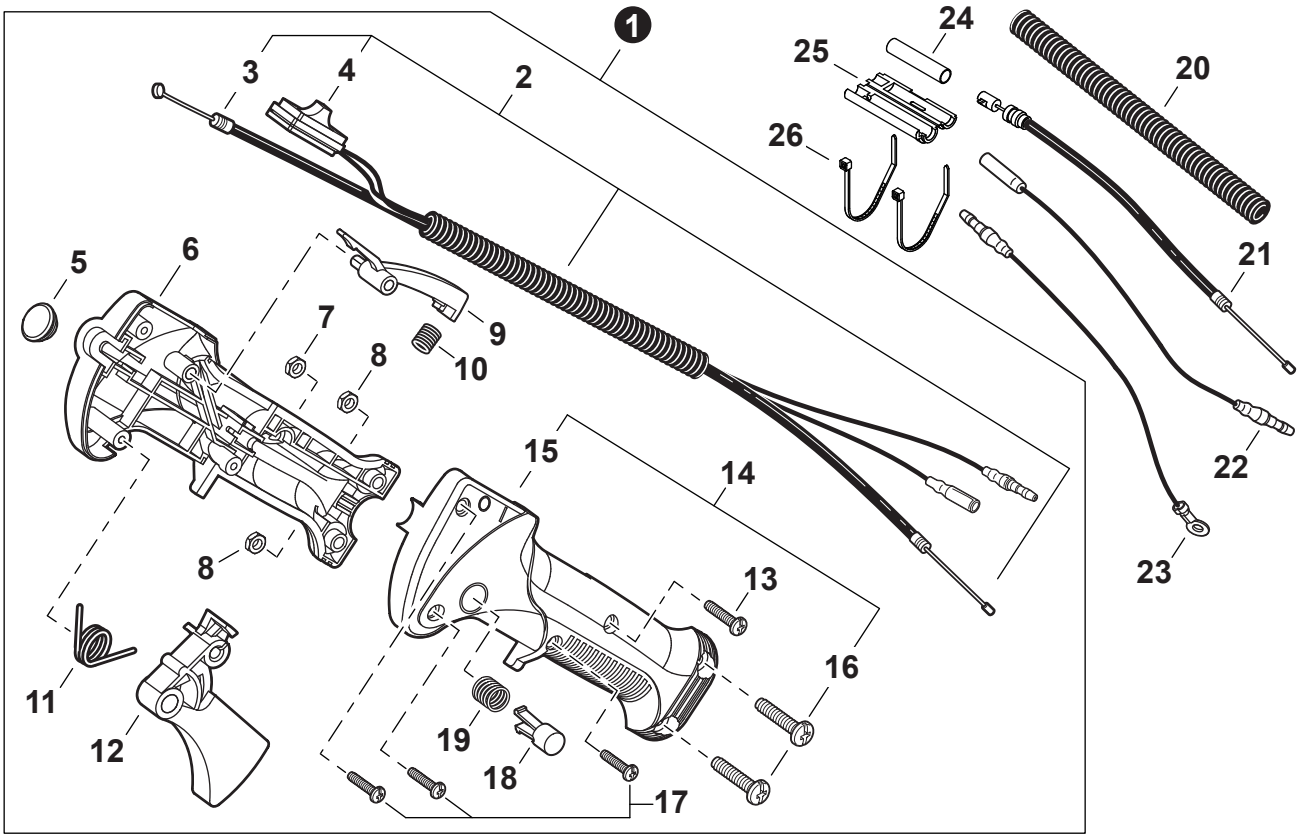

NO.	PART NUMBER	QTY.	DESCRIPCIÓN	DESCRIPTION
1	C044000882	1	MONTAJE DE CONTROL DE ACELERADOR	THROTTLE CONTROL ASSY
2	V043000540	1	+MONTAJE DE CABLE PARA CONTROL	+CABLE ASSY, CONTROL
3	V430002910	1	++CABLE DEL ACELERADOR	++CABLE, THROTTLE
4	A045000350	1	++INTERRUPTOR DE ENCENDIDO-APAGADO	++SWITCH, ON-OFF
5	V162000410	1	+TAPÓN DE GOMA	+PLUG, RUBBER
6	C412000430	1	+MANGO DE CONTROL DERECHO	+CONTROL HANDLE - RIGHT
7	V262000100	1	+TUERCA M4	+NUT M4
8	9201705000	2	+TUERCA M5	+NUT M5
9	C460000241	1	+SEGURO DEL ACELERADOR	+LOCKOUT, THROTTLE
10	V450001020	1	+RESORTE DE COMPRESIÓN	+SPRING, COMPRESSION
11	V452000690	1	+RESORTE DE TORSIÓN	+SPRING, TORSION
12	C450000581	1	+GATILLO DEL ACELERADOR	+TRIGGER, THROTTLE
13	V252000090	1	+TORNILLO M4x23	+SCREW M4x23
14	P021044960	1	+JUEGO DE MANGO PARA CONTROL	+CONTROL HANDLE SET
15	C412000441	1	++MANGO DE CONTROL IZQUIERDO	++CONTROL HANDLE - LEFT
16	9133505022	2	++TORNILLO M5x22	++SCREW M5x22
17	V252000360	3	+TORNILLO ROSCADO 4x16	+SCREW, TAPPING 4x16
18	C461000080	1	+BOTÓN DE SEGURO DEL ACELERADOR	+BUTTON, THROTTLE LOCK
19	V450001010	1	+RESORTE DE COMPRESIÓN	+SPRING, COMPRESSION
20	V475004800	1	TUBO FLEXIBLE	TUBE, FLEXIBLE
21	V430002900	1	CABLE DEL ACELERADOR	CABLE, THROTTLE
22	V485001650	1	CABLE DE ENCENDIDO	LEAD - IGNITION
23	V485001660	1	CABLE DE TIERRA	LEAD - GROUND
24	V475004810	1	MANGUITO	SLEEVE
25	C482000070	1	TAPA ANTIPOLVO	CAP, DUST
26	V495001530	2	SUJETADOR DE CABLE	TIE, CABLE

MANUBRIO
HANDLEBAR

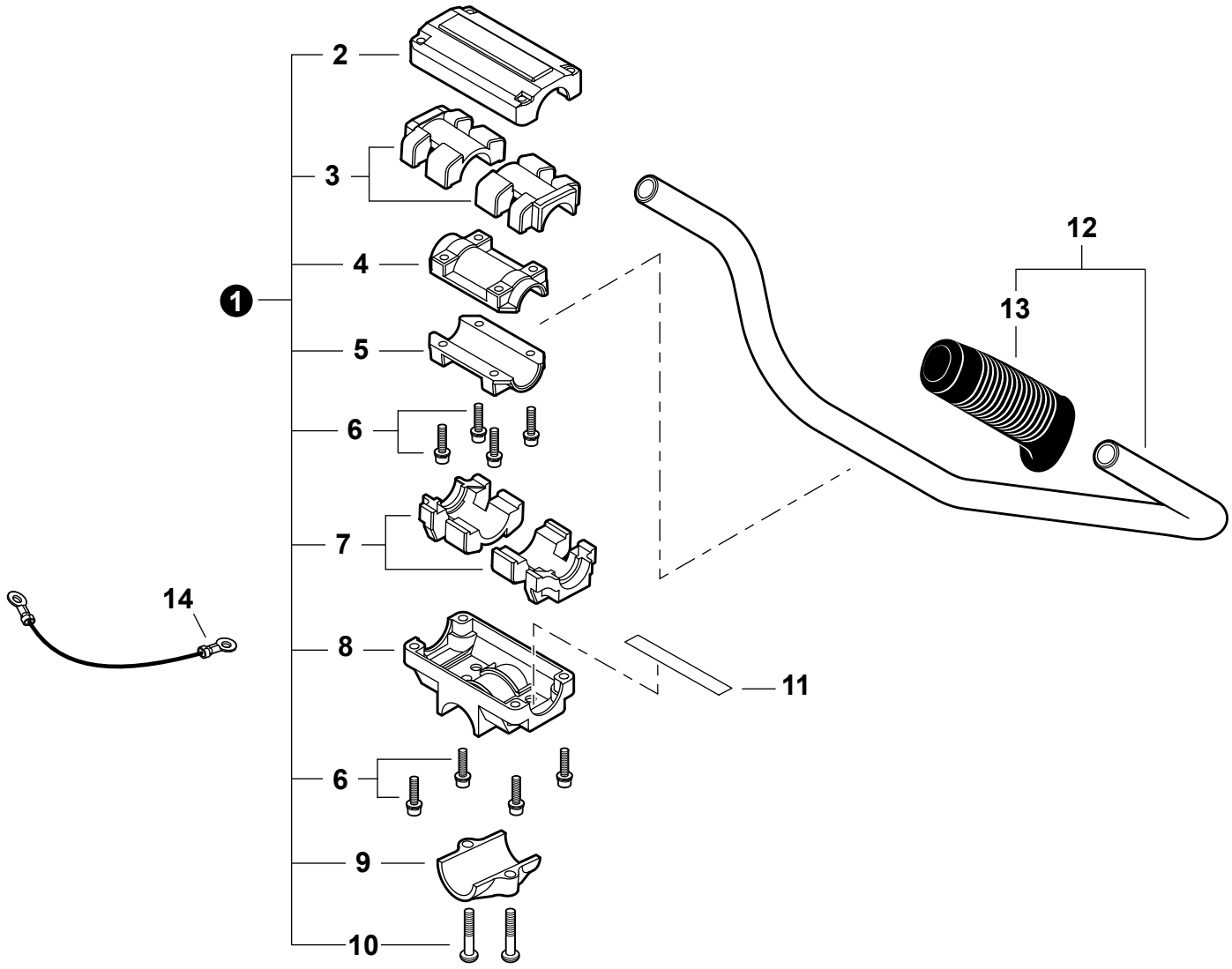

NO.	PART NUMBER	QTY.	DESCRIPCIÓN	DESCRIPTION
1	P021031461	1	JUEGO DE SOPORTE MANGO	BRACKET KIT, HANDLE
2	C423000740	1	+ABRAZADERA SUPERIOR	+CLAMP, UPPER
3	V420002470	2	+AMORTIGUADOR SUPERIOR	+CUSHION, UPPER
4	C423000770	1	+ABRAZADERA SUPERIOR	+CLAMP, UPPER
5	C423000760	1	+ABRAZADERA INFERIOR	+CLAMP, LOWER
6	V203000630	8	+PERNO M5x25	+BOLT M5x25
7	V420002460	2	+AMORTIGUADOR INFERIOR	+CUSHION, LOWER
8	C423000700	1	+SOPORTE, MANGO 28	+BRACKET, HANDLE 28
9	C423000720	1	+ABRAZADERA INFERIOR	+CLAMP, LOWER 28
10	9114206025	2	+TORNILLO M6x25	+SCREW M6x25
11	A430000000	1	CABLE DE TIERRA	LEAD - GROUND
12	P021035440	1	MONTAJE DE MANUBRIO TIPO BICICLETA	HANDLEBAR ASSY
13	C403000420	1	+AGARRE	+GRIP
14	V485001670	1	CABLE DE TIERRA	LEAD - GROUND

+ Denotes item is part of an assembly
++ Denotes item is part of a sub-assembly

+ Denota artículo forma parte de una asamblea
++ Denota artículo forma parte de un submontaje

CAJA DE ENGRANAJES
GEAR CASE

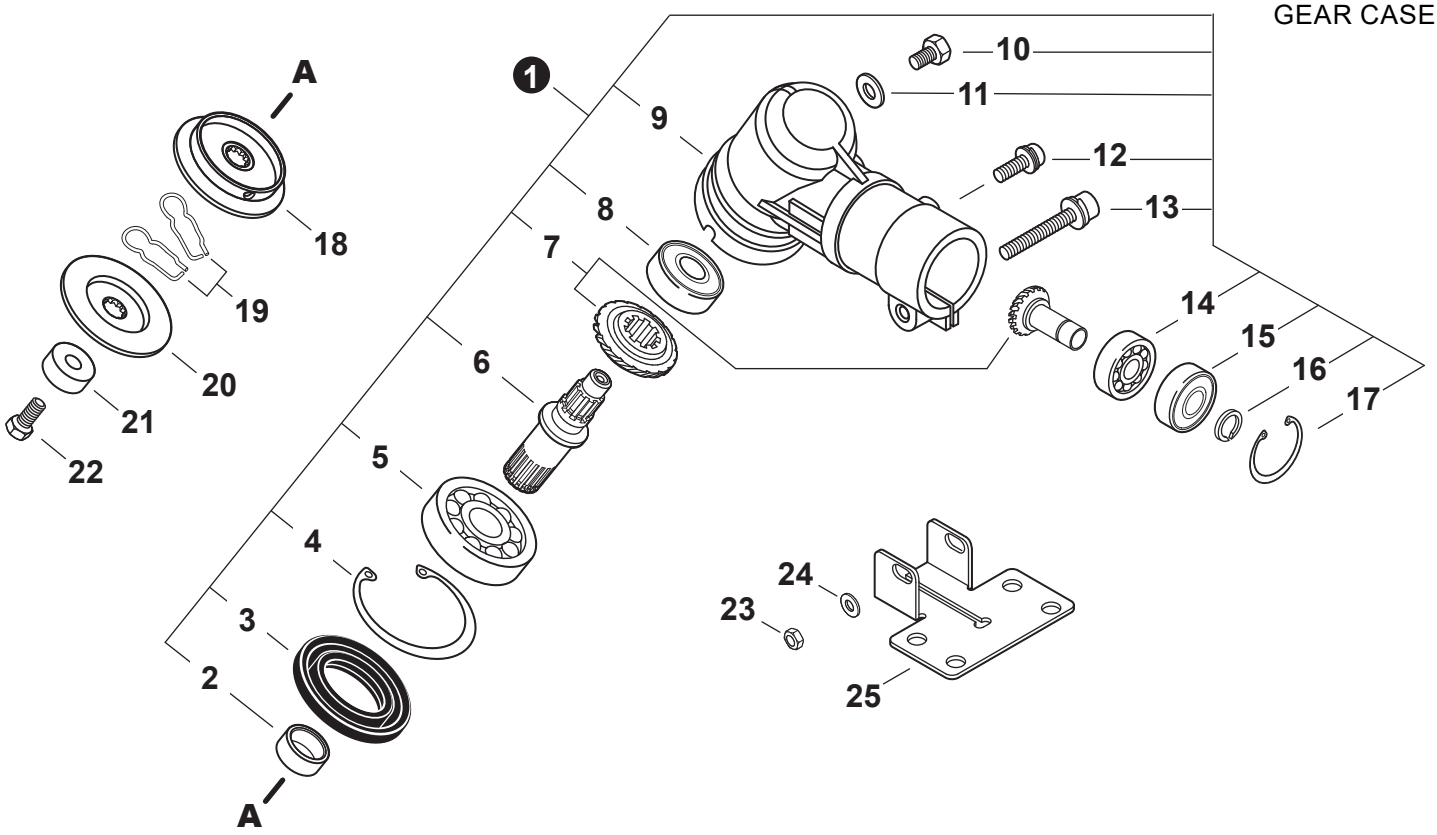

NO.	PART NUMBER	QTY.	DESCRIPCIÓN	DESCRIPTION
1	C051000614	1	MONTAJE DE CAJA DE ENGRANAJES	GEAR CASE ASSY
2	V358000130	1	+COLLAR	+COLLAR
3	V513000000	1	+SELLO DE ACEITE	+SEAL, OIL
4	90070200035	1	+ANILLO RETENEDOR 35	+RING, SNAP 35
5	90081006202	1	+COJINETE DE BOLAS 6202	+BEARING, BALL 6202
6	C534000910	1	+EJE DE ENGRANAJE	+SHAFT, GEAR
7	P100006860	1	+JUEGO DE ENGRANAJES CÓNICO	+GEAR SET, BEVEL
8	90080206000	1	+COJINETE DE BOLAS 6000DDU	+BEARING, BALL 6000DDU
9	C531000603	1	+CAJA DE ENGRANAJES	+HOUSING, GEAR CASE
10	V206000250	1	+PERNO M6x10	+BOLT M6x10
11	V307000230	1	+ARANDELA	+WASHER
12	V204000740	1	+PERNO M6x14	+BOLT M6x14
13	V204000450	1	+PERNO M6x40	+BOLT M6x40
14	90080036001	1	+COJINETE DE BOLAS 6001	+BEARING, BALL 6001
15	90080406001	1	+COJINETE DE BOLAS 6001ZZ	+BEARING, BALL 6001ZZ
16	90070600012	1	+ANILLO RETENEDOR 12	+RING, SNAP 12
17	90070200028	1	+ANILLO RETENEDOR 28	+RING, SNAP 28
18	C535000770	1	PLACA DEL ADAPTADOR SUPERIOR	PLATE, ADAPTOR - UPPER
19	V641000240	2	PASADOR DESLIZANTE	PIN, SLIDE
20	C535000800	1	PLACA DEL ADAPTADOR INFERIOR	PLATE, ADAPTOR - LOWER
21	C535000790	1	PROTECTOR DE PERNO	GUARD, BOLT
22	V206000530	1	PERNO 10	BOLT 10
23	90050000006	1	TUERCA HEXAGONAL 6M	NUT, HEX M6
24	90060300006	1	ARANDELA 6.5x13x1	WASHER 6.5x13x1
25	C551000110	1	ABRAZADERA INFERIOR	CLAMP, LOWER

+ Denotes item is part of an assembly
++ Denotes item is part of a sub-assembly

+ Denota artículo forma parte de una asamblea
++ Denota artículo forma parte de un submontaje

PROTECTOR CONTRA RESIDUOS

DEBRIS SHIELD

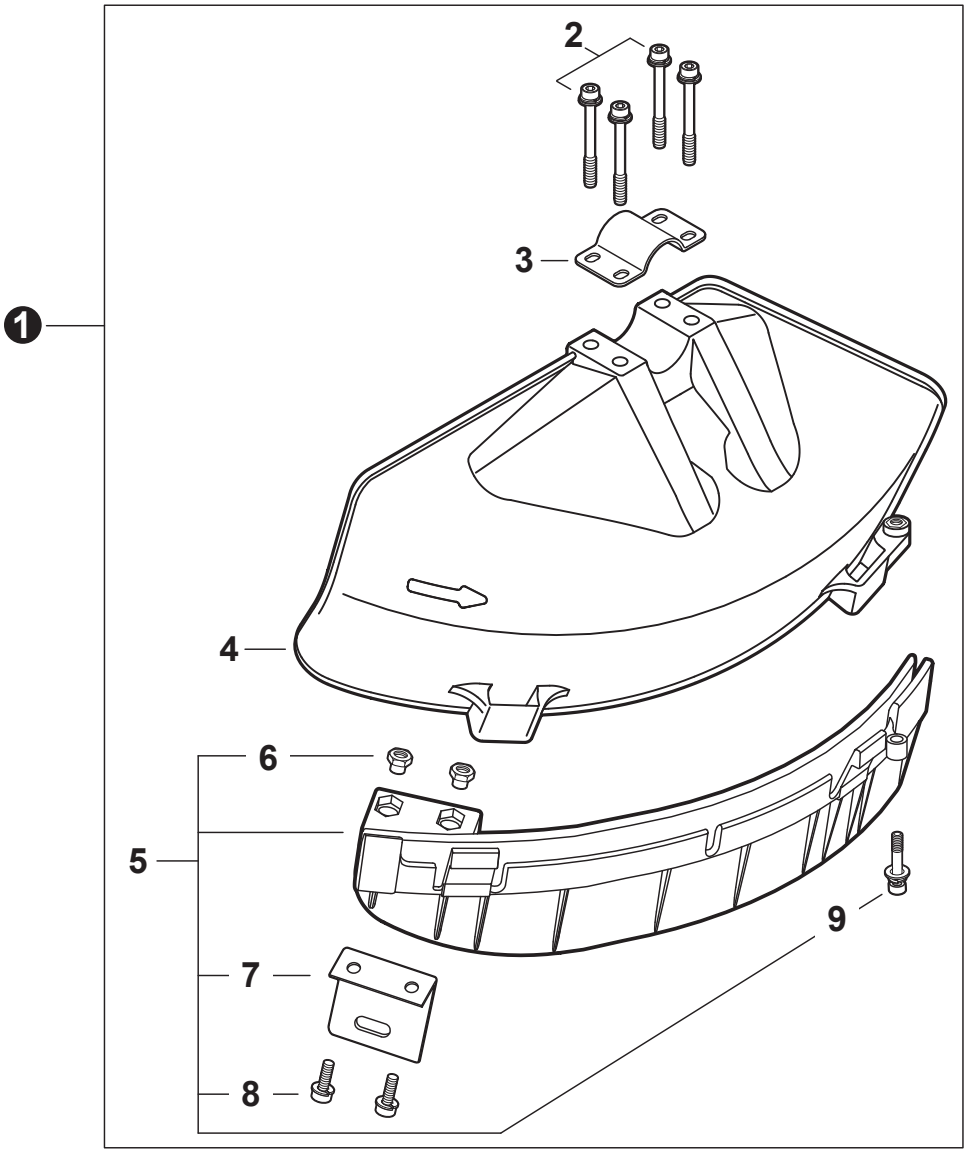

NO.	PART NUMBER	QTY.	DESCRIPCIÓN	DESCRIPTION
1	P100002281	1	JUEGO DE PROTECTOR CONTRA RESIDUOS	SHIELD KIT, DEBRIS
2	V203002320	4	+PERNO M5x45	+BOLT M5x45
3	C551000220	1	+ABRAZADERA SUPERIOR	+CLAMP, UPPER
4	C550000790	1	+PROTECTOR CONTRA RESIDUOS - CUCHILLA	+SHIELD, DEBRIS - BLADE
5	P100002391	1	+MONTAJE DE EXTENSIÓN DE PROTECTOR CONTRA RESIDUOS	+EXTENSION ASSY, DEBRIS SHIELD
6	V263000020	2	++TUERCA M5	++NUT M5
7	C554000040	1	++CUCHILLA	++CUTTER
8	9112205016	2	++PERNO 5x16	++BOLT 5x16
9	V203002330	1	++PERNO M5x22	++BOLT M5x22

+ Denotes item is part of an assembly
++ Denotes item is part of a sub-assembly

+ Denota artículo forma parte de una asamblea
++ Denota artículo forma parte de un submontaje

HERRAMIENTAS
TOOLS

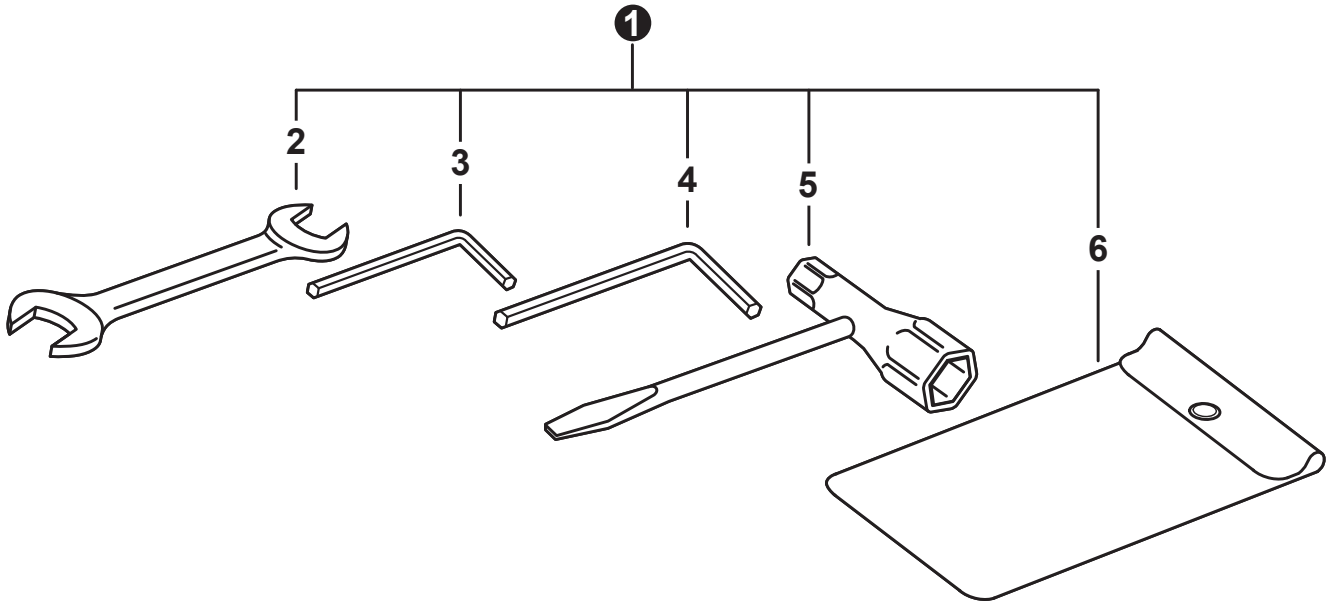

NO.	PART NUMBER	QTY.	DESCRIPCIÓN	DESCRIPTION
1	P021033200	1	JUEGO DE HERRAMIENTAS	TOOL KIT, SERVICE
2	X600000020	1	+LLAVE DE TUERCAS 8x10	+SPANNER 8x10
3	X605000100	1	+LLAVE ALLEN 4 MM	+WRENCH, ALLEN 4 MM
4	X605000070	1	+LLAVE ALLEN 5 MM	+WRENCH, ALLEN 5 MM
5	X602000020	1	+LLAVE EN T 17x19 L200	+T-WRENCH 17x19 L200
6	X705000180	1	+BOLSA DE HERRAMIENTAS	+BAG, TOOL

TUBO AL POR MAYOR
BULK PIPE

NO.	PART NUMBER	QTY.	DESCRIPCIÓN	DESCRIPTION
1	90014	1	TUBO AL POR MAYOR 3x5 MM NEGRO (4 PIEZASx2 M)	BULK PIPE - 3x5 MM BLACK (4 PIECESx2 M)
2	90015	1	TUBO AL POR MAYOR 3x6 MM NEGRO (4 PIEZASx2 M)	BULK PIPE - 3x6 MM BLACK (4 PIECESx2 M)
3	90016	1	TUBO AL POR MAYOR 3x7 MM NEGRO (4 PIEZASx2 M)	BULK PIPE - 3x7 MM BLACK (4 PIECESx2 M)
4	90017	1	TUBO AL POR MAYOR 3x6 MM TRANSPARENTE (4 PIEZASx2 M)	BULK PIPE - 3x6 MM CLEAR (4 PIECESx2 M)
5	90018	1	TUBO AL POR MAYOR 2x4 MM TRANSPARENTE (4 PIEZASx2 M)	BULK PIPE - 2x4 MM CLEAR (4 PIECESx2 M)

CUERDA DEL ARRANCADOR AL POR MAYOR
BULK STARTER ROPE

NO.	PART NUMBER	QTY.	DESCRIPCIÓN	DESCRIPTION
1	99944435000	1	CUERDA DEL ARRANCADOR AL POR MAYOR 2.3 MMx61 M	BULK STARTER ROPE - 2.3 MMx61 M
2	99944440000	1	CUERDA DEL ARRANCADOR AL POR MAYOR 3.0 MMx61 M	BULK STARTER ROPE - 3.0 MMx61 M
3	99944445000	1	CUERDA DEL ARRANCADOR AL POR MAYOR 3.5 MMx61 M	BULK STARTER ROPE - 3.5 MMx61 M
4	99944450000	1	CUERDA DEL ARRANCADOR AL POR MAYOR 4.0 MMx61 M	BULK STARTER ROPE - 4.0 MMx61 M
5	99944455000	1	CUERDA DEL ARRANCADOR AL POR MAYOR 4.4 MMx61 M	BULK STARTER ROPE - 4.4 MMx61 M
6	99944460000	1	CUERDA DEL ARRANCADOR AL POR MAYOR 4.8 MMx61 M	BULK STARTER ROPE - 4.8 MMx61 M