shindaiwa®

Lista de Piezas
Illustrated Parts List

B450R Desmalezadora
B450EMC Desmalezadora
B450R Brushcutter
B450EMC Brushcutter



NÚMEROS DE SERIE / SERIAL NUMBERS

9010001-9129999

MOTOR 2
ENGINE

MOTOR 3
ENGINE

CUBIERTA DEL VENTILADOR 4
FAN COVER

CUBIERTA DEL MOTOR 5
ENGINE COVER

EMBRAGUE 5
CLUTCH

ESCAPE 6
EXHAUST

ADMISIÓN 7
INTAKE

FILTRO DE AIRE 8
AIR FILTER

ENCENDIDO / VOLANTE 9
IGNITION / FLYWHEEL

ARRANCADOR AUTORRETRÁCTIL 10
RECOIL STARTER

SISTEMA DE COMBUSTIBLE 11
FUEL SYSTEM

MONTAJE DE CONECTOR GIRATORIO 12
SWIVEL ASSY.

TUBO PRINCIPAL 13
MAIN PIPE

CONTROL DEL ACELERADOR N/S 9010001-7020000 14
THROTTLE CONTROL S/N 9010001-7020000

CONTROL DEL ACELERADOR N/S 7020001-9129999 15
THROTTLE CONTROL S/N 7020001-9129999

MANUBRIO 16
HANDLEBAR

PROTECTOR CONTRA RESIDUOS 17
DEBRIS SHIELD

CAJA DE ENGRANAJES N/S 9010001-3029999 18
GEAR CASE S/N 9010001-3029999

CAJA DE ENGRANAJES N/S 3030000-9129999 19
GEAR CASE S/N 3030000-9129999

CARBURADOR DPV11W-19A 20
CARBURETOR DPV11W-19A

CARBURADOR DPV11W-19A 21
CARBURETOR DPV11W-19A

HERRAMIENTAS 22
TOOLS

©2013 ECHO Inc. Part Number 99922202114 Effective 01/10/14

400 Oakwood Road, Lake Zurich IL 60047 Telephone: 847-540-8400 Fax: 847-540-8416 www.shindaiwa.com

MOTOR

ENGINE

EFFECTIVE 01/10/14

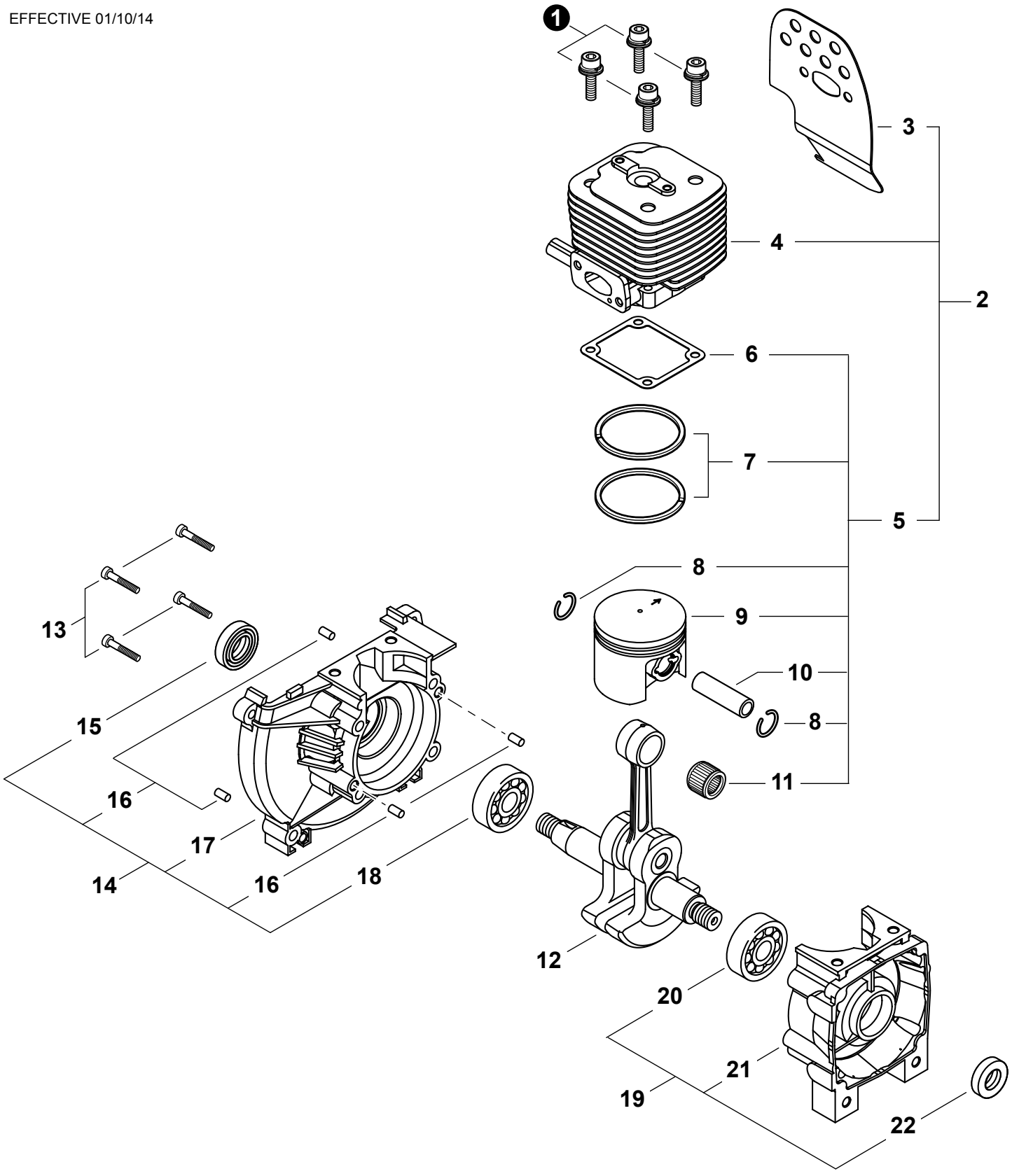

* Denota artículo forma parte de una asamblea
** Denota artículo forma parte de un submontaje

* Denotes item is part of an assembly
** Denotes item is part of a sub-assembly

MOTOR

ENGINE

EFFECTIVE 01/10/14

NO.	PART NUMBER	Shindaiwa P/N	QTY.	DESCRIPCIÓN	DESCRIPTION
1	9112205025		4	PERNO M5×25	BOLT M5×25
2	**P021027040**	**60020-98310**	**1**	**JUEGO DE REPARACIÓN DE MOTORES**	**REPAIR KIT, ENGINE**
3	V104001330	70210-15212	1	+PROTECTOR TÉRMICO ESCAPE	+SHIELD, EXHAUST HEAT
4	A130001340	70210-12111	1	+CILINDRO	+CYLINDER
5	**99909-450**	**99909-450**	**1**	**+JUEGO DE PISTÓN**	**+PISTON KIT**
6	V100000470	20010-12121	1	++EMPAQUETADURA DE CILINDRO	++GASKET, CYLINDER
7	A101000360	22182-41210	2	++ANILLOS DEL PISTÓN	++RING, PISTON
8	V580000110	22100-41230	2	++ANILLO RETENEDOR	++RING, SNAP
9	A100000670	70210-41110	1	++PISTÓN	++PISTON
10	V608000050	22160-41220	1	++PASADOR DEL PISTÓN	++PIN, PISTON
11	V555000140	22160-41240	1	++COJINETE DE AGUJAS	++BEARING, NEEDLE
12	A011000830	70210-42001	1	CIGÜEÑAL	CRANKSHAFT
13	90010505030	01020-05300	4	PERNO 5×30	BOLT 5×30
14	**P021030050**	**70062-21200**	**1**	**MONTAJE DE CÁRTER M**	**CRANKCASE ASSY, M**
15	V508000050	20010-21211	1	+SELLO DE ACEITE 15	+SEAL, OIL 15
16	90033050100	12492-50100	4	+PASADOR DE POSICIONAMIENTO 5×10	+PIN, LOCATING 5×10
17	A120000360	72921-21121	1	+CARTER M	+CRANKCASE M
18	V592000290	12900-62020	1	+COJINETE DE BALINES 6202 C3	+BEARING, BALL 6202 C3
19	**P021033430**	**72935-21101**	**1**	**MONTAJE DE CÁRTER S**	**CRANKCASE ASSY, S**
20	V592000290	12900-62020	1	+COJINETE DE BALINES 6202 C3	+BEARING, BALL 6202 C3
21	A120000080	72935-21111	1	+CARTER S	+CRANKCASE S
22	V508000050	20010-21211	1	+SELLO DE ACEITE 15	+SEAL, OIL 15

* Denota artículo forma parte de una asamblea
** Denota artículo forma parte de un submontaje

* Denotes item is part of an assembly
** Denotes item is part of a sub-assembly

CUBIERTA DEL VENTILADOR

FAN COVER

EFFECTIVE 01/10/14

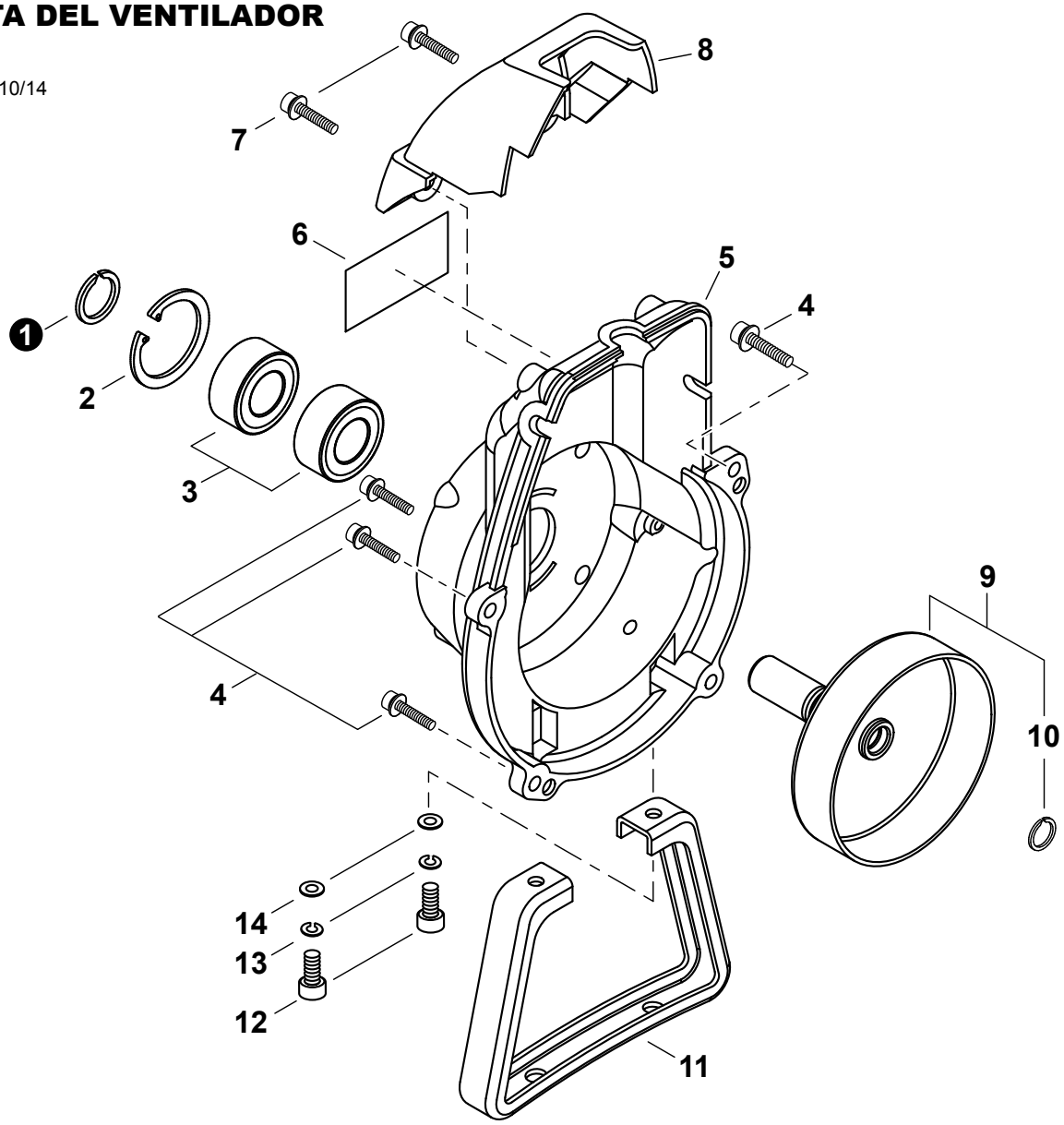

NO.	PART NUMBER	Shindaiwa P/N	QTY.	DESCRIPCIÓN	DESCRIPTION
1	V583000180	20011-31230	1	ANILLO RETENEDOR	RING, SNAP
2	9242432000	02432-32120	1	ANILLO RETENEDOR Ø32	RING, SNAP Ø32
3	90080206002	02006-06002	2	COJINETE DE BALINES 6002 DDU	BEARING, BALL 6002 DDU
4	V203000350	11022-05200	4	PERNO M5×20	BOLT M5×20
5	A172001300	70012-31111	1	CUBIERTA DEL VENTILADOR	COVER, FAN
6	X543001390	70210-31150	1	ETIQUETA DE IDENTIFICACÍON	LABEL, TRADE
7	V202000300	11024-04160	2	PERNO M4×16	BOLT M4×16
8	A162000190	70131-34100	1	PROTECTOR	GUARD, TOP
9	**A055000020**	**20021-31200**	**1**	**MONTAJE DE TAMBOR EMBRAGUE**	**DRUM ASSY, CLUTCH**
10	V582000090	20021-31220	1	+ANILLO RETENEDOR Ø11.4	+RING, SNAP Ø11.4
11	A175000180	70200-33112	1	SOPORTE	STAND
12	V203000910	70210-33120	2	PERNO 5	BOLT 5
13	90060500005	01600-05131	2	ARANDELA DE PRESION 5	WASHER, SPRING 5
14	90060300005	01613-05080	2	ARANDELA 5.5×12×0.8	WASHER 5.5×12×0.8

* Denota artículo forma parte de una asamblea
** Denota artículo forma parte de un submontaje

* Denotes item is part of an assembly
** Denotes item is part of a sub-assembly

CUBIERTA DEL MOTOR
ENGINE COVER
EFFECTIVE 01/10/14

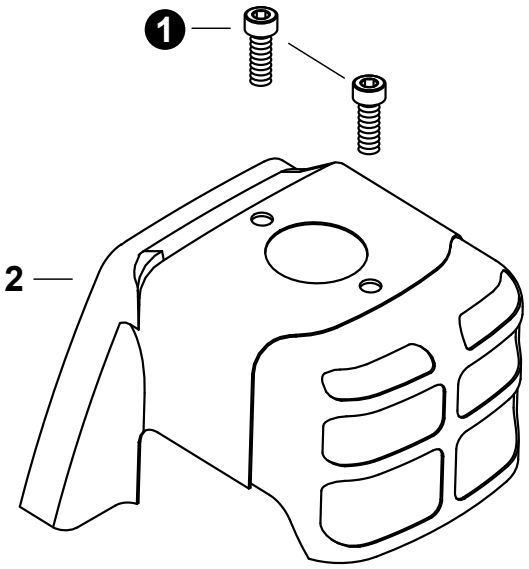

NO.	PART NUMBER	Shindaiwa P/N	QTY.	DESCRIPCIÓN	DESCRIPTION
1	V203001140	11024-05140	2	PERNO 5×14	BOLT 5×14
2	A160001640	70210-32111	1	CUBIERTA DEL MOTOR	COVER, ENGINE

EMBRAGUE
CLUTCH
EFFECTIVE 01/10/14

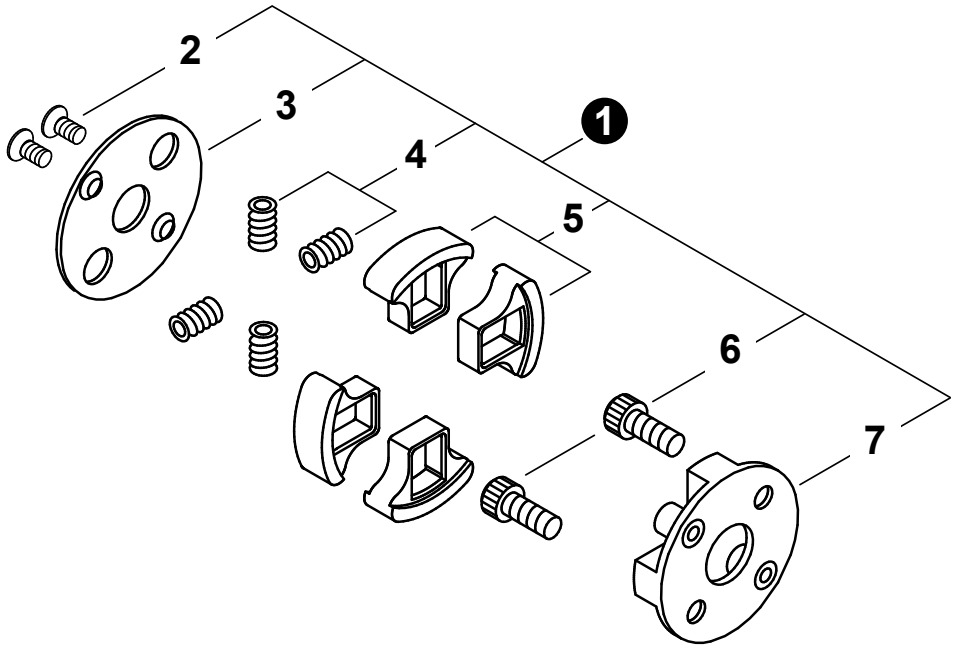

NO.	PART NUMBER	Shindaiwa P/N	QTY.	DESCRIPCIÓN	DESCRIPTION
1	A056000451	70210-51100	1	MONTAJE DE EMBRAGUE	CLUTCH ASSY
2	V203000880	70210-51160	2	+PERNO 5	+BOLT 5
3	A551000120	20020-51140	1	+PLACA DE EMBRAGUE	+PLATE, CLUTCH
4	A566000220	20020-51131	4	+RESORTE DE EMBRAGUE	+SPRING, CLUTCH
5	A555000130	20020-51121	4	+ZAPATA DE EMBRAGUE	+SHOE, CLUTCH
6	A557000120	20020-51150	2	+PERNO DE EMBRAGUE	+BOLT, CLUTCH
7	A552000121	20020-51112	1	+SALIENTE EMBRAGUE	+BOSS, CLUTCH

* Denota artículo forma parte de una asamblea
** Denota artículo forma parte de un submontaje

* Denotes item is part of an assembly
** Denotes item is part of a sub-assembly

ESCAPE

EXHAUST

EFFECTIVE 01/10/14

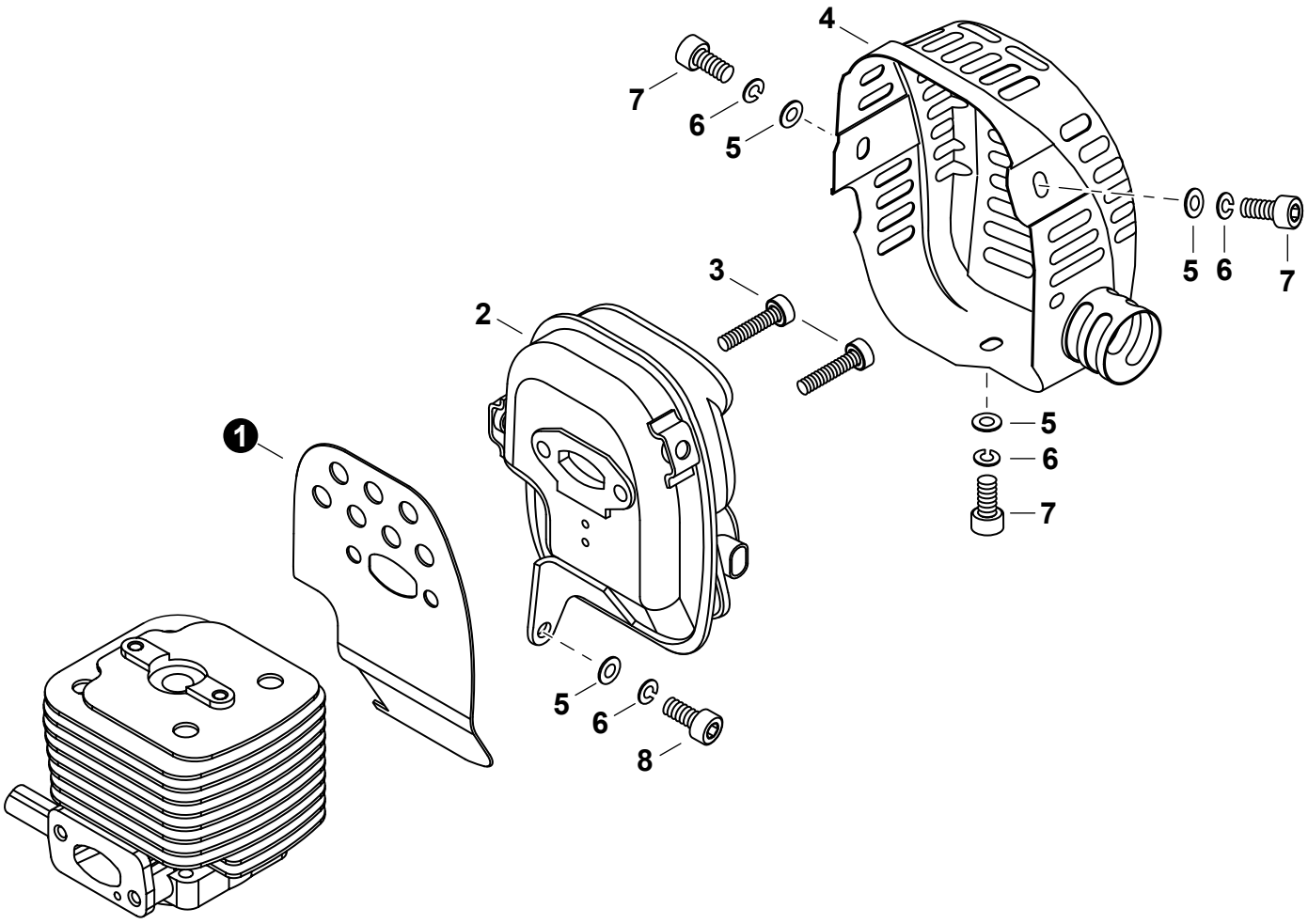

NO.	PART NUMBER	Shindaiwa P/N	QTY.	DESCRIPCIÓN	DESCRIPTION
1	V104001330	70210-15212	1	PROTECTOR TÉRMICO ESCAPE	SHIELD, EXHAUST HEAT
2	A030000250	70210-15102	1	SILENCIADOR	MUFFLER
3	V204000440	70210-15320	2	PERNO 6	BOLT 6
4	A320000760	70210-15311	1	CUBIERTA DEL SILENCIADOR	COVER, MUFFLER
5	90060300005	01613-05080	4	ARANDELA 5.5×12×0.8	WASHER 5.5×12×0.8
6	90060500005	01600-05131	4	ARANDELA DE PRESION 5	WASHER, SPRING 5
7	90010905010	01020-05105	3	PERNO 5×10	BOLT 5×10
8	V203000900	70210-15330	1	PERNO 5	BOLT 5

* Denota artículo forma parte de una asamblea
** Denota artículo forma parte de un submontaje

* Denotes item is part of an assembly
** Denotes item is part of a sub-assembly

ADMISIÓN
INTAKE
EFFECTIVE 01/10/14

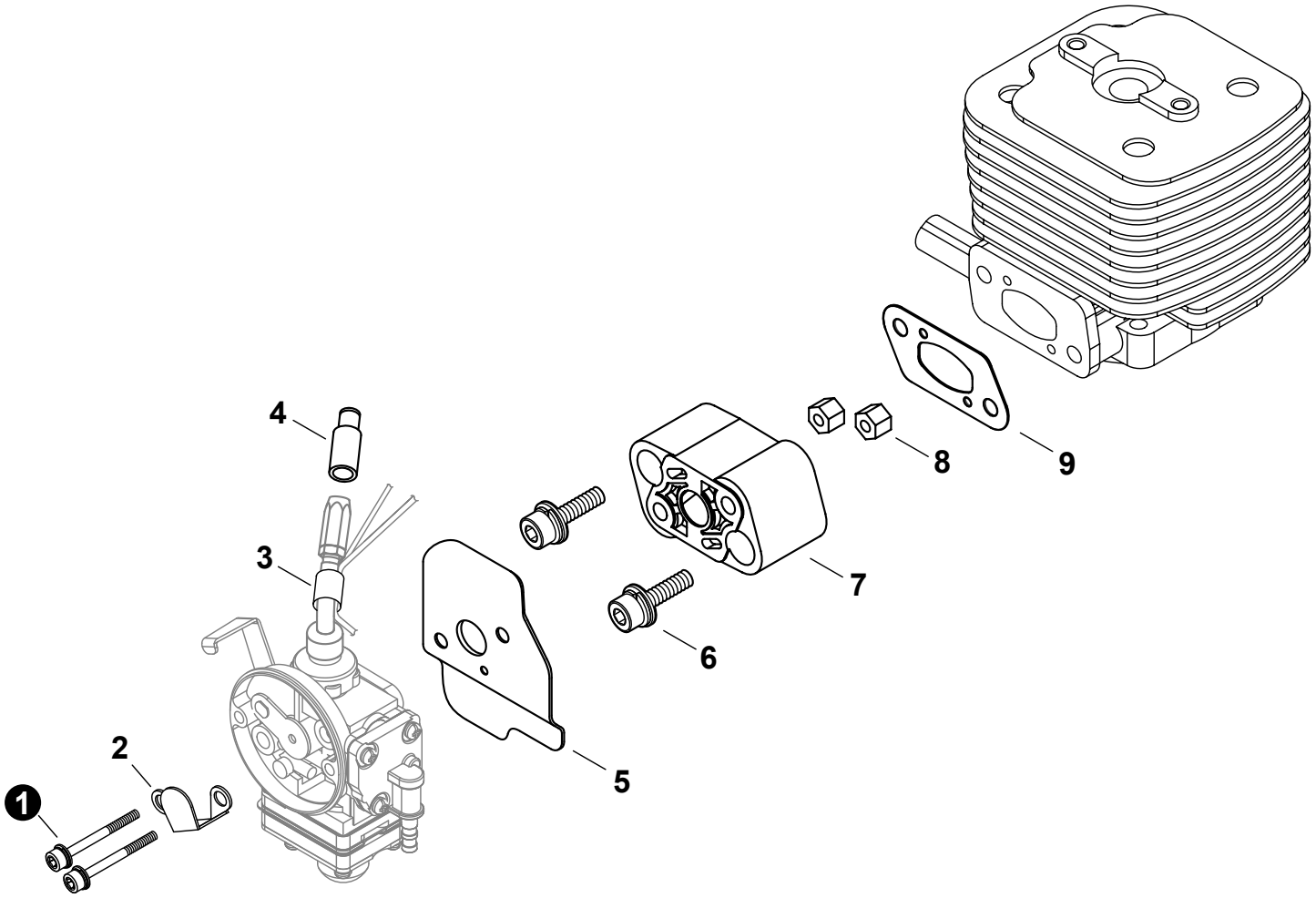

NO.	PART NUMBER	Shindaiwa P/N	QTY.	DESCRIPCIÓN	DESCRIPTION
1	V203000890	11022-05550	2	PERNO	BOLT
2	A244000170	70131-81750	1	PLACA	PLATE
3	V475004760	20060-83180	1	TUBO DE PROTECCIÓN	TUBE, PROTECTIVE
4	A246000020	20005-83160	1	TAPA DE CABLE DEL ACELERADOR	CAP, THROTTLE CABLE
5	V103001010	20021-83411	1	EMPAQUETADURA DE CARBURADOR	GASKET, CARBURETOR
6	V203000630	11022-05250	2	PERNO M5×25	BOLT M5×25
7	A200000640	20060-12210	1	AISLADOR	INSULATOR
8	V263000180	20024-12260	2	TUERCA	NUT
9	V103000950	20011-12221	1	EMPAQUETADURA DE ADMISIÓN	GASKET, INTAKE

* Denota artículo forma parte de una asamblea
** Denota artículo forma parte de un submontaje

* Denotes item is part of an assembly
** Denotes item is part of a sub-assembly

FILTRO DE AIRE

AIR FILTER

EFFECTIVE 01/10/14

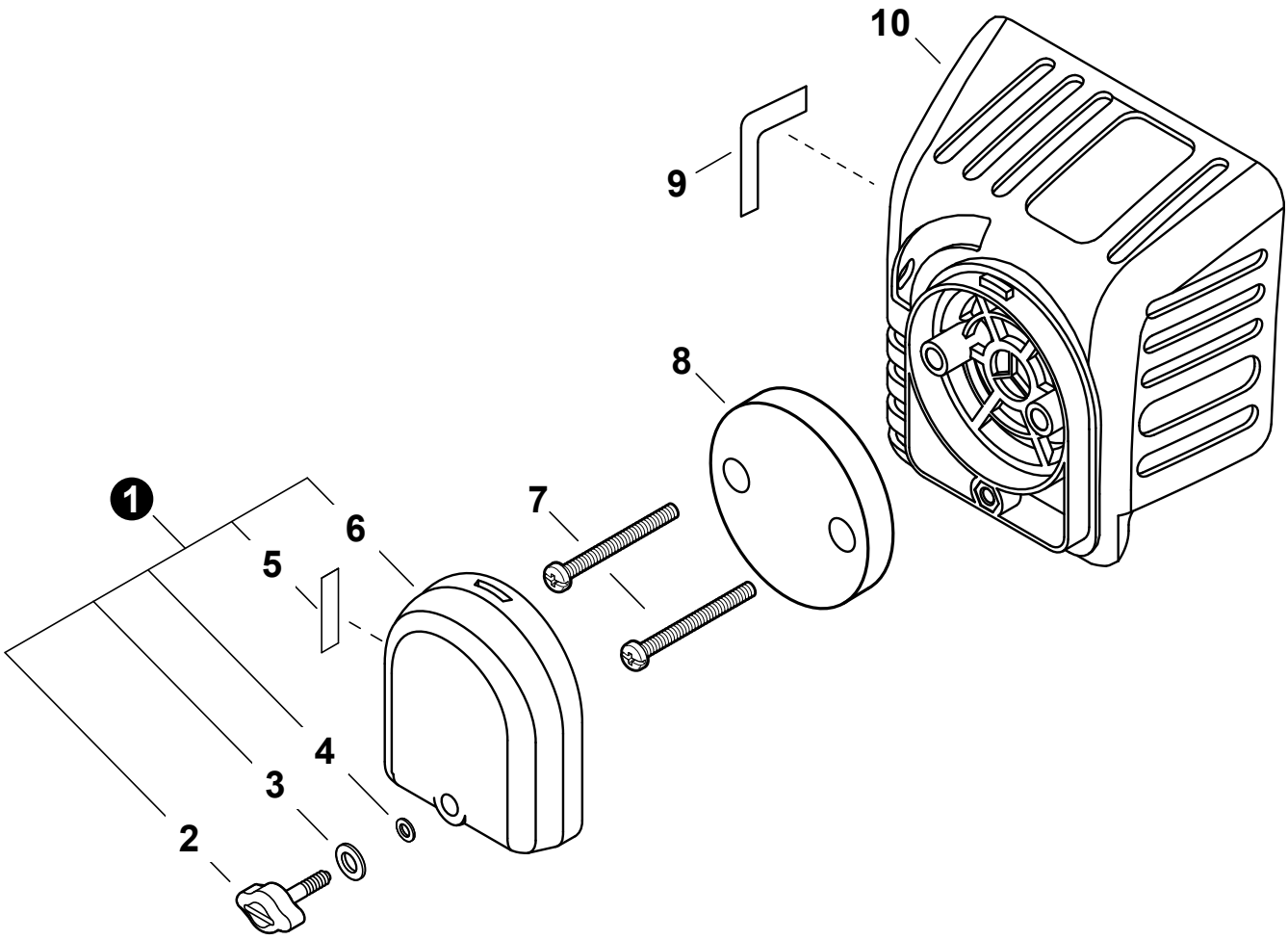

NO.	PART NUMBER	Shindaiwa P/N	QTY.	DESCRIPCIÓN	DESCRIPTION
1	A232000820	20060-81761	1	MONTAJE DE CUBIERTA DE FILTRO DE AIRE	COVER ASSY, AIR FILTER
2	A235000220	20060-81781	1	+TORNILLO DE OREJETAS	+THUMBSCREW
3	V347000030	20024-81790	1	+ARANDELA	+WASHER, CONE M6
4	V581000200	22100-82430	1	+JUNTA TÓRICA	+O-RING
5	X506000130	19404-00008	1	+ETIQUETA DEL ESTRANGULADOR	+LABEL, CHOKE
6	A232000830	20060-81770	1	+CUBIERTA DEL FILTRO DE AIRE	+COVER, AIR FILTER
7	V252000200	11260-04250	2	TORNILLO M4×25	SCREW M4×25
8	A226000650	20056-81740	1	FILTRO DE AIRE	FILTER, AIR
9	X524002460	19404-00010	1	ETIQUETA DE CARBURADOR	LABEL, CARBURETOR
10	A225000490	70102-81710	1	CAJA DEL FILTRO DE AIRE	CASE, AIR FILTER

* Denota artículo forma parte de una asamblea
** Denota artículo forma parte de un submontaje

* Denotes item is part of an assembly
** Denotes item is part of a sub-assembly

ENCENDIDO / VOLANTE

IGNITION / FLYWHEEL

EFFECTIVE 01/10/14

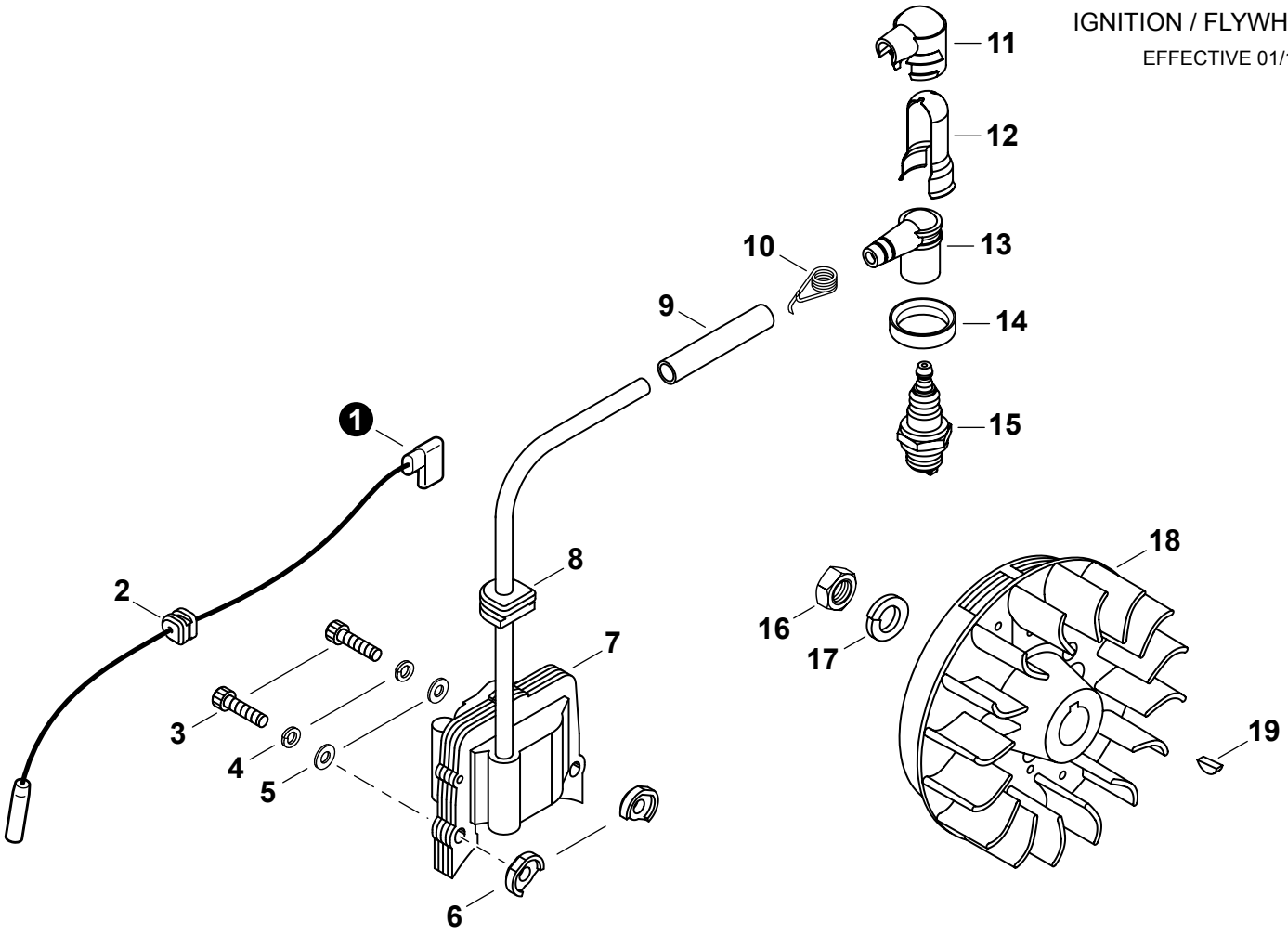

NO.	PART NUMBER	Shindaiwa P/N	QTY.	DESCRIPCIÓN	DESCRIPTION
1	A412000030	70200-71640	1	CABLE DE ENCENDIDO	LEAD - IGNITION
2	V136000060	20011-72120	1	OJAL DE CABLE CONDUCTOR	GROMMET, LEAD
3	9110004024	01020-04240	2	PERNO M4×24	BOLT M4×24
4	90060500004	01600-04101	2	ARANDELA DE PRESION 4mm	WASHER, SPRING 4mm
5	V302000010	20010-71650	2	ARANDELA 4.3×9.6×0.8	WASHER 4.3×9.6×0.8
6	V352000140	20010-71631	2	COLLAR 4	COLLAR 4
7	A411000780	70200-71610	1	BOBINA DE ENCENDIDO	COIL, IGNITION
8	V135000080	20011-72110	1	OJAL	GROMMET
9	V475004880	20011-71660	1	TUBO	TUBE
10	A426000050	20000-72230	1	TERMINAL DE BUJÍA	TERMINAL, SPARK PLUG
11	A429000110	20000-72241	1	TAPA	COVER, CAP
12	V151000050	70180-72260	1	PROTECTOR	SHIELD
13	A427000090	20010-72221	1	TAPA DE BUJÍA	CAP, SPARK PLUG
14	V495001440	20000-72250	1	SELLO DE BUJÍA	SEAL, SPARK PLUG
15	15901010130	13000-13406	1	BUJÍA - BMR-6A	SPARK PLUG - BMR6A
16	90050300010	01511-10061	1	TUERCA 10×1.25	NUT 10×1.25
17	90060500010	01600-10251	1	ARANDELA DE PRESION 10	WASHER, SPRING 10
18	A409000640	70200-71200	1	VOLANTE	FLYWHEEL
19	9311503010	02403-03100	1	CHAVETA 3×10	KEY, WOODRUFF 3×10

* Denota artículo forma parte de una asamblea
** Denota artículo forma parte de un submontaje

* Denotes item is part of an assembly
** Denotes item is part of a sub-assembly

ARRANCADOR AUTORRETRÁCTIL

RECOIL STARTER

EFFECTIVE 01/10/14

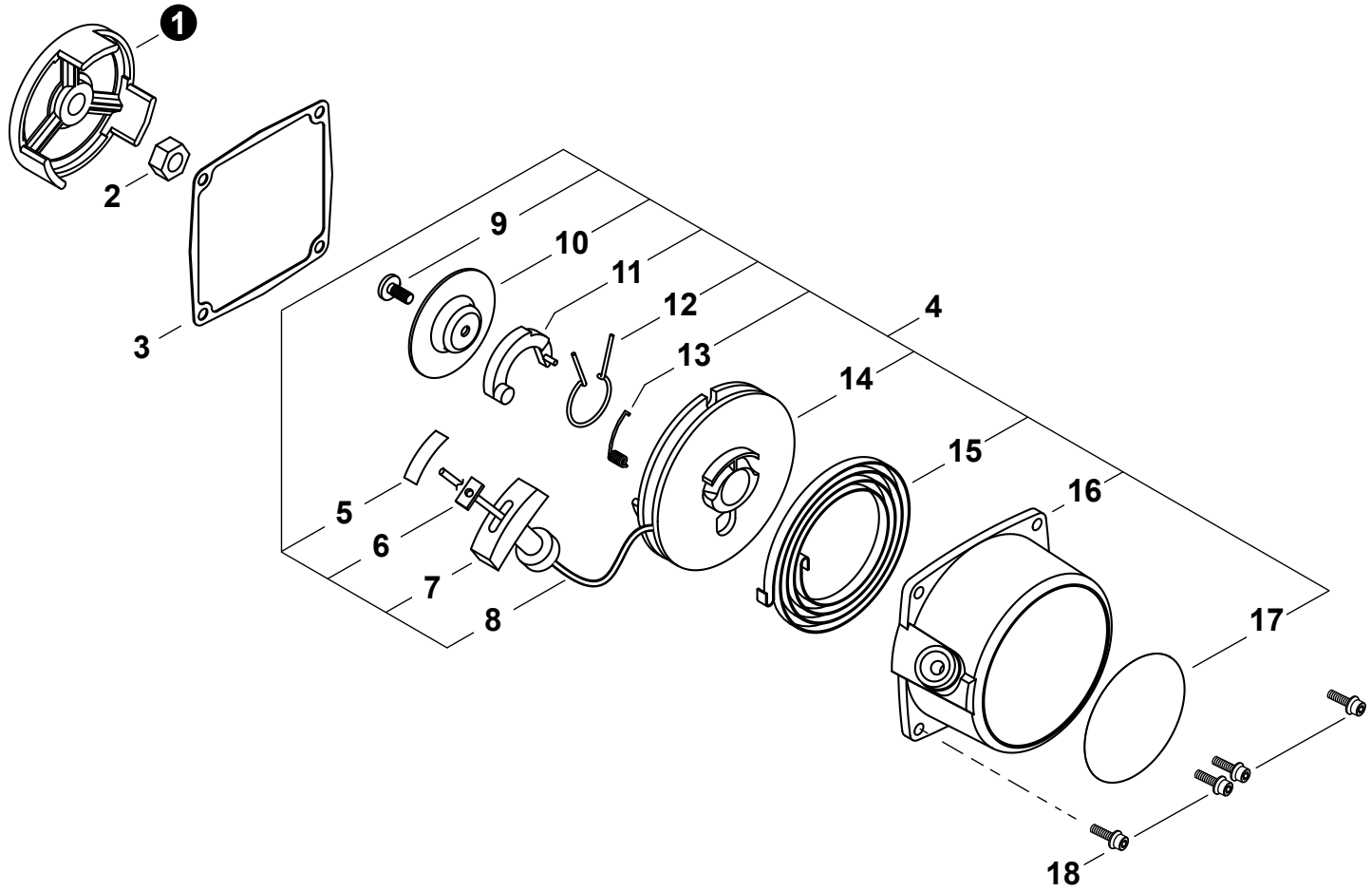

NO.	PART NUMBER	Shindaiwa P/N	QTY.	DESCRIPCIÓN	DESCRIPTION
1	A520000170	70000-75230	1	POLEA DEL ARRANCADOR	PULLEY, STARTER
2	V265000170	20000-76210	1	TUERCA M8×H5	NUT M8×H5
3	V105000030	20020-76111	1	EMPAQUETADURA DEL ARRANCADOR AUTORRETRÁCTIL	GASKET, RECOIL STARTER
4	**P021038310**	**70080-75100**	**1**	**MONTAJE DE ARRANCADOR AUTORRETRÁCTIL**	**STARTER ASSY, RECOIL**
5	X707000050	20010-75230	1	+CINTA ADHESIVA	+TAPE
6	A522000040	20010-75210	1	+RETENEDOR DE CUERDA	+RETAINER, ROPE
7	A511000160	20010-75190	1	+AGARRE DEL ARRANCADOR	+GRIP, STARTER
8	A509000190	20020-75180	1	+CUERDA DEL ARRANCADOR	+ROPE, STARTER
9	V253000470	20000-75170	1	+TORNILLO	+SCREW
10	A518000050	20000-75150	1	+PLACA DE FRICCIÓN	+PLATE, FRICTION
11	A514000130	20000-75130	1	+TRINQUETE	+RATCHET
12	V452000550	20000-75160	1	+RESORTE DE FRICCIÓN	+SPRING, FRICTION
13	V452000560	20000-75220	1	+RESORTE DE RETORNO	+SPRING, RETURN
14	A506000270	20020-75120	1	+CARRETE DEL CABLE	+REEL, ROPE
15	A504000140	20020-75140	1	+RESORTE RECULAR	+SPRING, RECOIL
16	A500000880	70020-75110	1	+CAJA DEL ARRANCADOR AUTORRETRÁCTIL	+CASE, RECOIL STARTER
17	X504002770	19420-00027	1	+ETIQUETA DE IDENTIFICACÍON	+LABEL, TRADE
18	V202000580	11022-04160	4	PERNO M4×16	BOLT M4×16

* Denota artículo forma parte de una asamblea
** Denota artículo forma parte de un submontaje

* Denotes item is part of an assembly
** Denotes item is part of a sub-assembly

SISTEMA DE COMBUSTIBLE

FUEL SYSTEM

EFFECTIVE 01/10/14

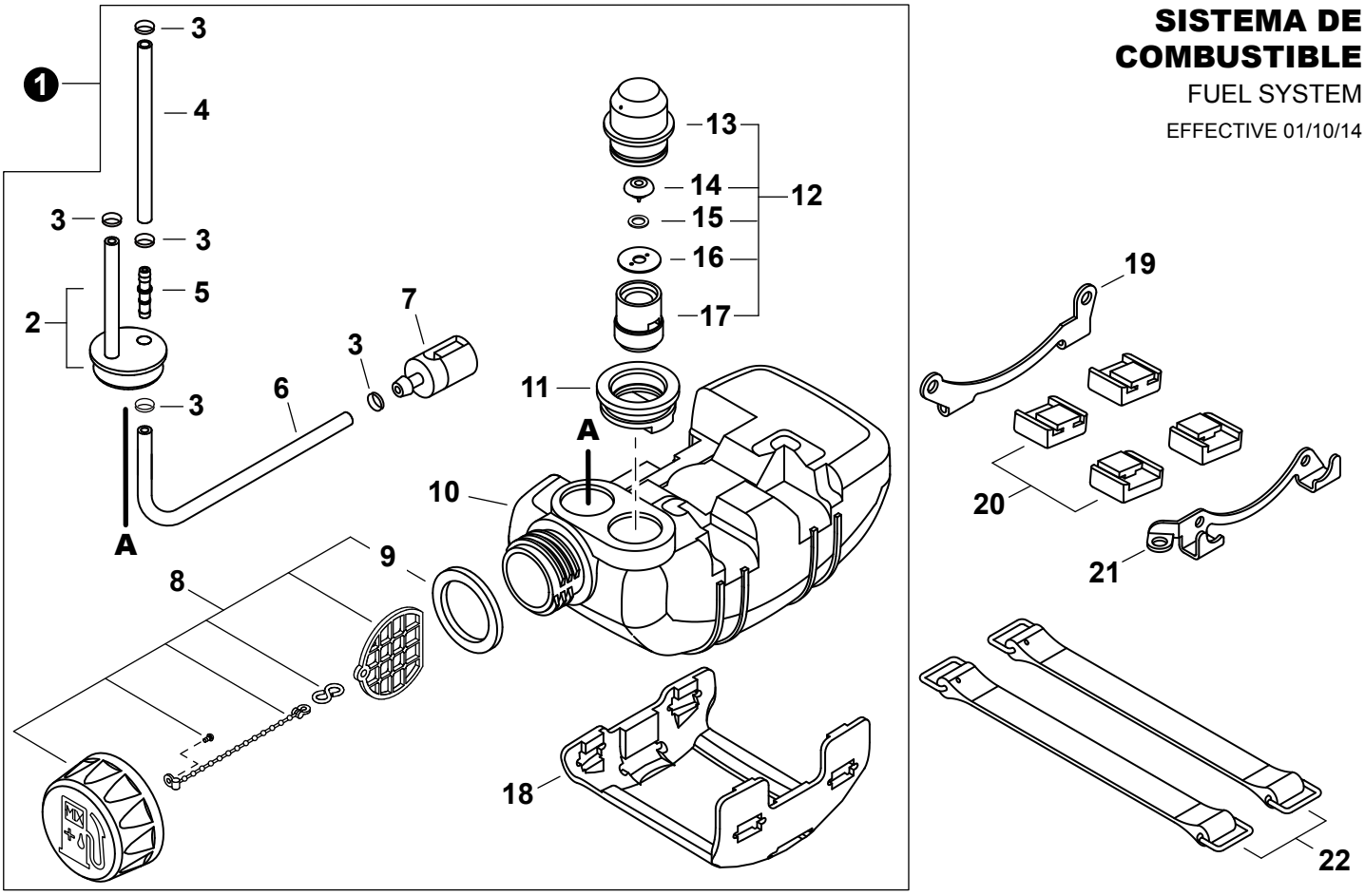

NO.	PART NUMBER	Shindaiwa P/N	QTY.	DESCRIPCIÓN	DESCRIPTION
1	A038000320	70200-85001	1	MONTAJE DE TANQUE DE COMBUSTIBLE	TANK ASSY, FUEL
2	V137000080	70200-85350	1	+OJAL DE COMBUSTIBLE CON TUBO	+GROMMET, FUEL W/ PIPE
3	V490000500	20020-85540	5	+SUJETADOR Ø6	+CLIP Ø6
4	V471002650	70200-85310	1	+TUBO DE COMBUSTIBLE	+PIPE, FUEL
5	V186000230	72935-85330	1	+CONECTOR DE TUBO	+CONNECTOR, PIPE
6	V471002660	70200-85320	1	+TUBO DE COMBUSTIBLE	+PIPE, FUEL
7	A369000100	22169-35400	1	+MONTAJE DE FILTRO DE COMBUSTIBLE	+FILTER ASSY, FUEL
8	A033000330	70168-85201	1	+MONTAJE DE TAPA DE COMBUSTIBLE	+CAP ASSY, FUEL
9	V107000010	20000-85221	1	++EMPAQUETADURA DEL TAPA DE COMBUSTIBLE	++GASKET, FUEL CAP
10	A350001360	70200-85110	1	+TANQUE DE COMBUSTIBLE	+TANK, FUEL
11	V138000020	20000-85579	1	+OJAL DE VÁLVULA	+GROMMET, VENT
12	A039000020	20000-85500	1	+VÁLVULA DE RESPIRADERO	+VENT ASSY
13	A362000000	20000-85511	1	++TAPA DE VENTILADOR	++CAP, VENT
14	A356000090	22100-85260	1	++VÁLVULA DE RESPIRADERO	++VENT ASSY
15	V303000170	22100-85250	1	++ARANDELA	++WASHER
16	A359000010	22100-85240	1	++SUJETADOR	++RETAINER
17	A358000030	20000-85521	1	++SOPORTE DE RESPIRADERO	++HOLDER, VENT
18	A175000200	70005-86131	1	+PROTECTOR, TANQUE DE COMBUSTIBLE	+GUARD, FUEL TANK
19	A393000190	20011-86120	1	ABRAZADERA M	BRACKET M
20	V420002390	20010-86130	4	AMORTIGUADOR DEL TANQUE DE COMBUSTIBLE	CUSHION, FUEL TANK
21	A393000180	20021-86110	1	ABRAZADERA S	BRACKET S
22	A392000060	20020-86140	2	CORREA DEL TANQUE	STRAP, FUEL TANK

* Denota artículo forma parte de una asamblea
** Denota artículo forma parte de un submontaje

* Denotes item is part of an assembly
** Denotes item is part of a sub-assembly

MONTAJE DE CONECTOR GIRATORIO

SWIVEL ASSY.

EFFECTIVE 01/10/14

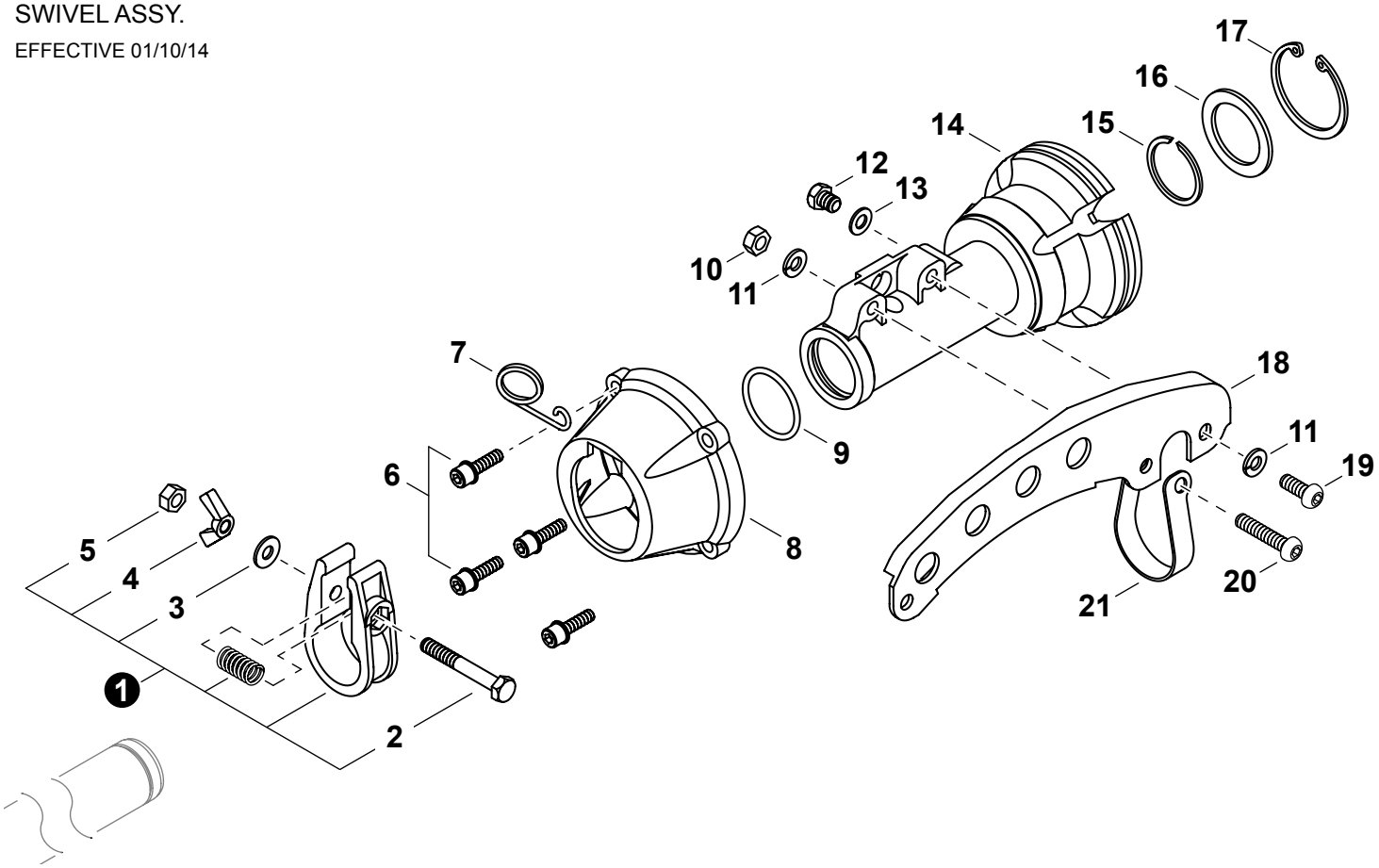

NO.	PART NUMBER	Shindaiwa P/N	QTY.	DESCRIPCIÓN	DESCRIPTION
1	P021021240	22015-11501	1	MONTAJE DE CONECTOR GIRATORIO	SWIVEL ASSY
2	V204000420	22011-97821	1	+PERNO	+BOLT
3	V304000150	22100-71430	1	+ARANDELA 6MM	+WASHER 6MM
4	9219106000	01520-10630	1	+TUERCA MARIPOSA M6	+NUT, WING M6
5	V264000150	22011-97840	1	+CONTRATUERCA M6	+NUT, LOCK M6
6	V203000350	11022-05200	4	PERNO M5×20	BOLT M5×20
7	C487000270	70229-83150	1	SUJETADOR DE CABLE	HOLDER, CABLE
8	A575000390	72020-11120	1	TAPA DE AMORTIGUADOR	CAP, CUSHION
9	V581000220	22015-11120	1	JUNTA TÓRICA	O-RING
10	90050000006	01500-06051	1	TUERCA HEXAGONAL 6M	NUT, HEX M6
11	90060500006	01600-06151	2	ARANDELA DE PRESION 6	WASHER, SPRING 6
12	V204000430	01010-06080	1	PERNO M6×8	BOLT M6×8
13	V304000180	22000-13410	1	ARANDELA	WASHER
14	A575000380	22020-11110	1	AMORTIGUADOR	CUSHION, AV
15	V582000100	22015-12130	1	ANILLO RETENEDOR	RING, SNAP
16	V314000110	22020-12210	1	RETENEDOR	STOPPER
17	9242440000	02432-40170	1	ANILLO RETENEDOR Ø40	RING, SNAP Ø40
18	C624000070	22019-11313	1	COLGADOR	HANGER
19	9114206016	11210-06160	1	PERNO M6×16	BOLT M6×16
20	9114206030	11210-06300	1	PERNO M6×30	BOLT M6×30
21	V495001500	22011-11320	1	ABRAZADERA	CLAMP

* Denota artículo forma parte de una asamblea
** Denota artículo forma parte de un submontaje

* Denotes item is part of an assembly
** Denotes item is part of a sub-assembly

TUBO PRINCIPAL

MAIN PIPE

EFFECTIVE 01/10/14

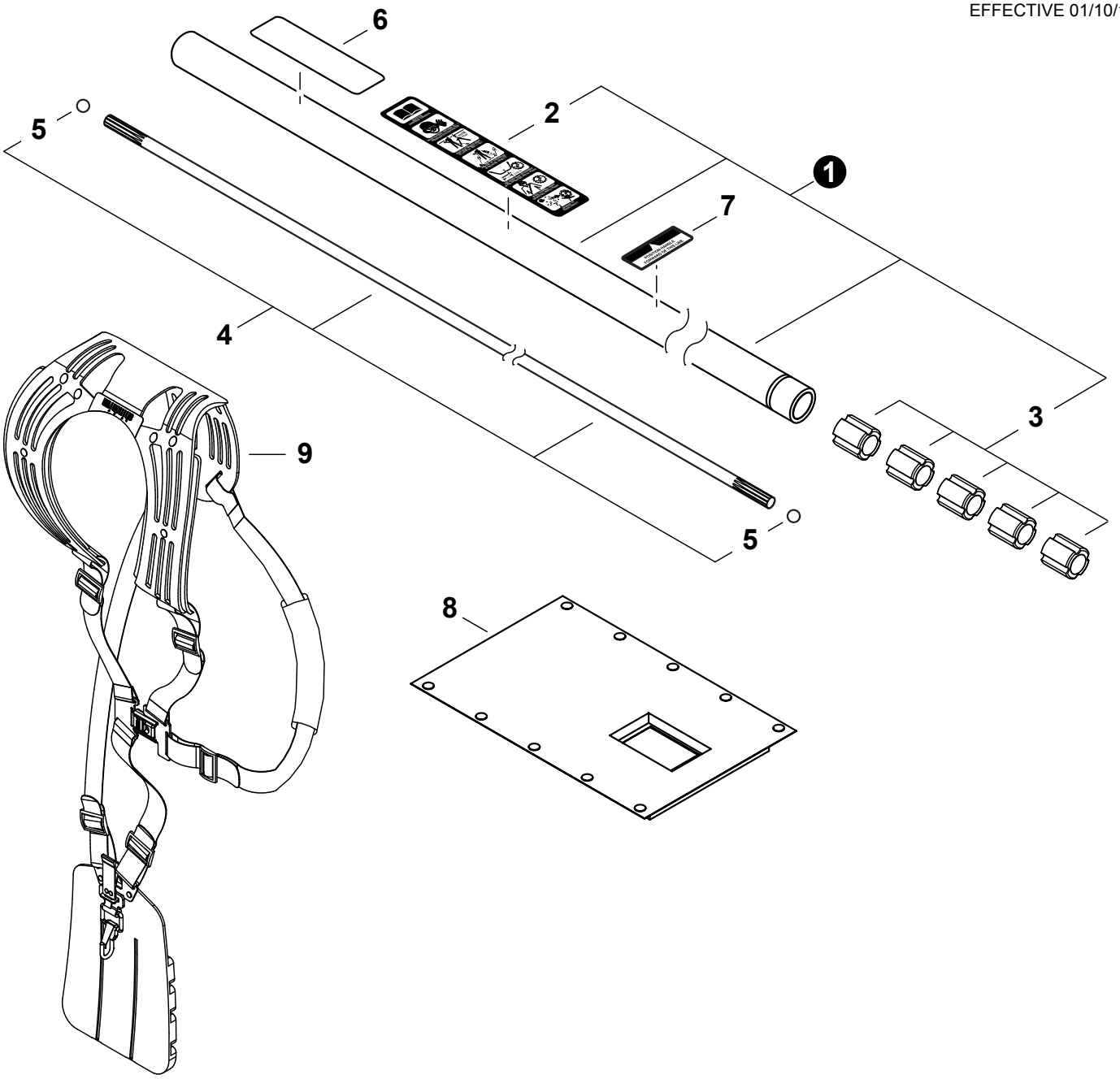

NO.	PART NUMBER	Shindaiwa P/N	QTY.	DESCRIPCIÓN	DESCRIPTION
1	P021042350	80025	1	MONTAJE DE TUBO PRINCIPAL	MAIN PIPE ASSY
2	X505005890	19422-00029	1	+ETIQUETA DE PRECAUCIÓN	+LABEL, CAUTION (BLADE CAPABLE)
3	C501000090	22021-12120	5	+BUJE	+BUSHING
4	C504000740	72550-12400	1	MONTAJE DE EJE DE MANDO	DRIVESHAFT ASSY
5	V585000040	22021-12420	2	+RETENEDOR	+STOPPER
6	X504002780	19420-00084	1	ETIQUETA shindaiwa PROFESSIONAL	LABEL, shindaiwa PROFESSIONAL
7	X505002850	19401-00269	1	ETIQUETA DE MANGO	LABEL, HANDLE
8	V420002400	22019-17110	1	PROTECTOR	PROTECTOR
9	C062000430	64007-67011	1	MONTAJE DE ARNÉS	HARNESS ASSY

* Denota artículo forma parte de una asamblea
** Denota artículo forma parte de un submontaje

* Denotes item is part of an assembly
** Denotes item is part of a sub-assembly

CONTROL DEL ACELERADOR N/S 9010001-7020000

THROTTLE CONTROL S/N 9010001-7020000

EFFECTIVE
01/10/14

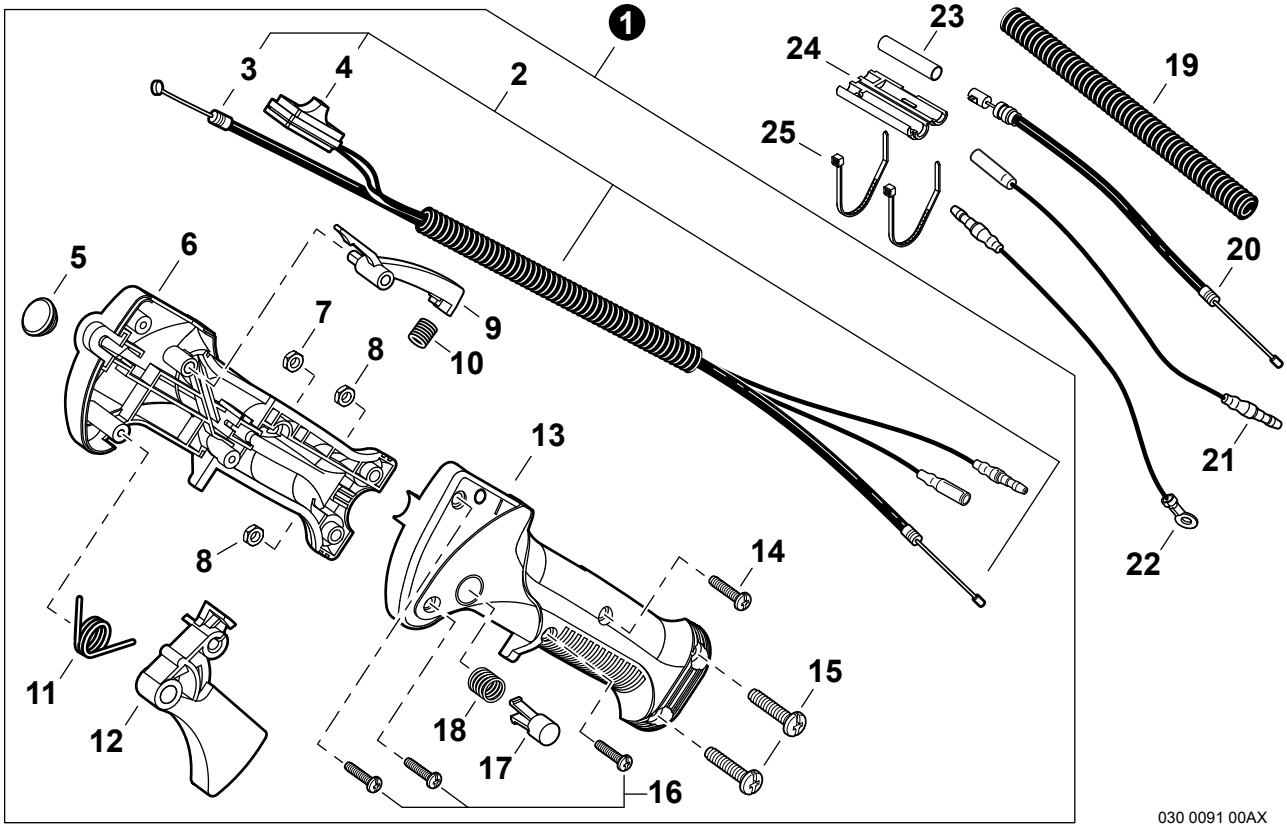

NO.	PART NUMBER	Shindaiwa P/N	QTY.	DESCRIPCIÓN	DESCRIPTION
N/S 9010001-7020000; S/N 9010001-7020000					
1		64007-64252	1	MONTAJE DE CONTROL DEL ACELERADOR	THROTTLE CONTROL ASSY
2	V043000540	64007-64310	1	+MONTAJE DE CABLE DE CONTROL	+CABLE ASSY, CONTROL
3	V430002910	64007-64320	1	++CABLE DEL ACELERADOR	++CABLE, THROTTLE
4	A045000350	64007-64330	1	++INTERRUPTOR DE ENCENDIDO-APAGADO	++SWITCH, ON-OFF
5	V162000410	22150-33630	1	+TAPÓN DE GOMA	+PLUG, RUBBER
6	P022025160	72550-14511	1	+CUERPO DEL AGARRE DERECHO	+BODY, GRIP - RIGHT
7	V262000100	70871-65340	1	+TUERCA M4	+NUT M4
8	9201705000	01501-05030	2	+TUERCA M5	+NUT M5
9	C460000240	70871-65140	1	+SEGURO DEL ACELERADOR	+LOCKOUT, THROTTLE
10	V450001020	70871-65150	1	+RESORTE DE COMPRESIÓN	+SPRING, COMPRESSION
11	V452000690	70871-65160	1	+RESORTE DE TORSIÓN	+SPRING, TORSION
12	C450000580	70871-65130	1	+GATILLO DEL ACELERADOR	+TRIGGER, THROTTLE
13		72550-14521	1	+CUERPO DEL AGARRE IZQUIERDO	+BODY, GRIP - LEFT
14	V252000090	70871-65331	1	+TORNILLO M4×23	+SCREW M4×23
15	V253000580	70871-65320	2	+TORNILLO M5×20	+SCREW M5×20
16	V252000360	70871-65311	3	+TORNILLO ROSCADOR 4×16	+SCREW, TAPPING 4×16
17	C461000080	70871-65170	1	+BOTÓN DE SEGURO DEL ACELERADOR	+BUTTON, THROTTLE LOCK
18	V450001010	70871-65180	1	+RESORTE DE COMPRESIÓN	+SPRING, COMPRESSION
19	V475004800	70210-83140	1	TUBO - FLEXIBLE	TUBE - FLEXIBLE
20	V430002900	70210-83110	1	CABLE DEL ACELERADOR	CABLE, THROTTLE
21	V485001650	70210-83130	1	CABLE DE ENCENDIDO	LEAD - IGNITION
22	V485001660	70210-83120	1	CABLE DE TIERRA	LEAD - GROUND
23	V475004810	20037-82130	1	MANGUITO	SLEEVE
24	C482000070	72550-82120	1	TAPA ANTIPOLVO	CAP, DUST
25	V495001530	15210-12303	2	SUJETADOR DE CABLE	TIE, CABLE

CONTROL DEL ACELERADOR N/S 7020001-9129999

THROTTLE CONTROL
S/N 7020001-9129999
EFFECTIVE 01/10/14

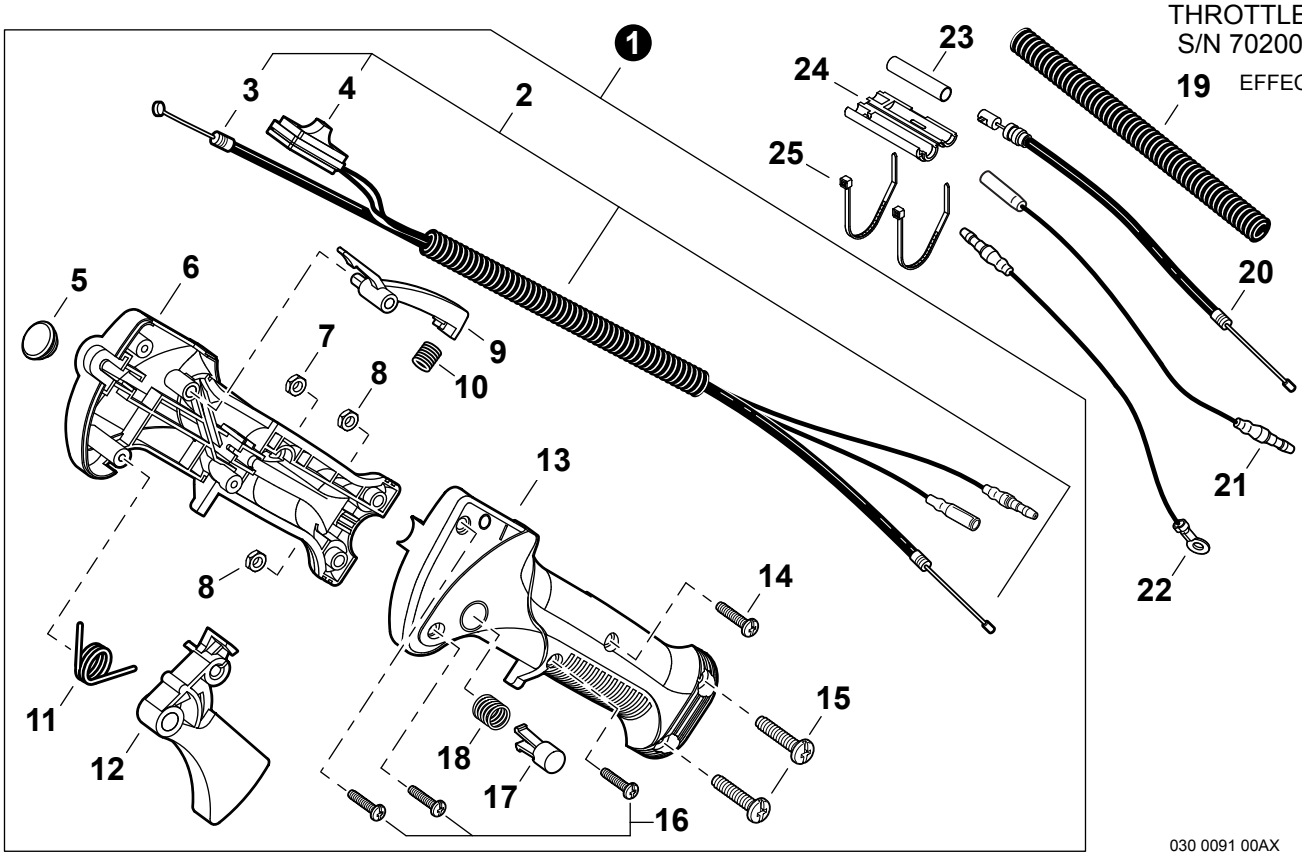

030 0091 00AX

NO.	PART NUMBER	Shindaiwa P/N	QTY.	DESCRIPCIÓN	DESCRIPTION
N/S 7020001-9129999; S/N 7020001-9129999					
1	C044000880	64007-64253	1	MONTAJE DE CONTROL DEL ACELERADOR	THROTTLE CONTROL ASSY
2	V043000540	64007-64310	1	+MONTAJE DE CABLE DE CONTROL	+CABLE ASSY, CONTROL
3	V430002910	64007-64320	1	++CABLE DEL ACELERADOR	++CABLE, THROTTLE
4	A045000350	64007-64330	1	++INTERRUPTOR DE ENCENDIDO-APAGADO	++SWITCH, ON-OFF
5	V162000410	22150-33630	1	+TAPÓN DE GOMA	+PLUG, RUBBER
6	C412000430	72550-14512	1	+CUERPO DEL AGARRE DERECHO	+BODY, GRIP - RIGHT
7	V262000100	70871-65340	1	+TUERCA M4	+NUT M4
8	9201705000	01501-05030	2	+TUERCA M5	+NUT M5
9	C460000240	70871-65140	1	+SEGURO DEL ACELERADOR	+LOCKOUT, THROTTLE
10	V450001020	70871-65150	1	+RESORTE DE COMPRESIÓN	+SPRING, COMPRESSION
11	V452000690	70871-65160	1	+RESORTE DE TORSIÓN	+SPRING, TORSION
12	C450000580	70871-65130	1	+GATILLO DEL ACELERADOR	+TRIGGER, THROTTLE
13	C412000440	72550-14522	1	+CUERPO DEL AGARRE IZQUIERDO	+BODY, GRIP - LEFT
14	V252000090	70871-65331	1	+TORNILLO M4×23	+SCREW M4×23
15	V253000580	70871-65320	2	+TORNILLO M5×20	+SCREW M5×20
16	V252000360	70871-65311	3	+TORNILLO ROSCADOR 4×16	+SCREW, TAPPING 4×16
17	C461000080	70871-65170	1	+BOTÓN DE SEGURO DEL ACELERADOR	+BUTTON, THROTTLE LOCK
18	V450001010	70871-65180	1	+RESORTE DE COMPRESIÓN	+SPRING, COMPRESSION
19	V475004800	70210-83140	1	TUBO - FLEXIBLE	TUBE - FLEXIBLE
20	V430002900	70210-83110	1	CABLE DEL ACELERADOR	CABLE, THROTTLE
21	V485001650	70210-83130	1	CABLE DE ENCENDIDO	LEAD - IGNITION
22	V485001660	70210-83120	1	CABLE DE TIERRA	LEAD - GROUND
23	V475004810	20037-82130	1	MANGUITO	SLEEVE
24	C482000070	72550-82120	1	TAPA ANTIPOLVO	CAP, DUST
25	V495001530	15210-12303	2	SUJETADOR DE CABLE	TIE, CABLE

* Denota artículo forma parte de una asamblea
** Denota artículo forma parte de un submontaje

* Denotes item is part of an assembly
** Denotes item is part of a sub-assembly

MANUBRIO

HANDLEBAR

EFFECTIVE 01/10/14

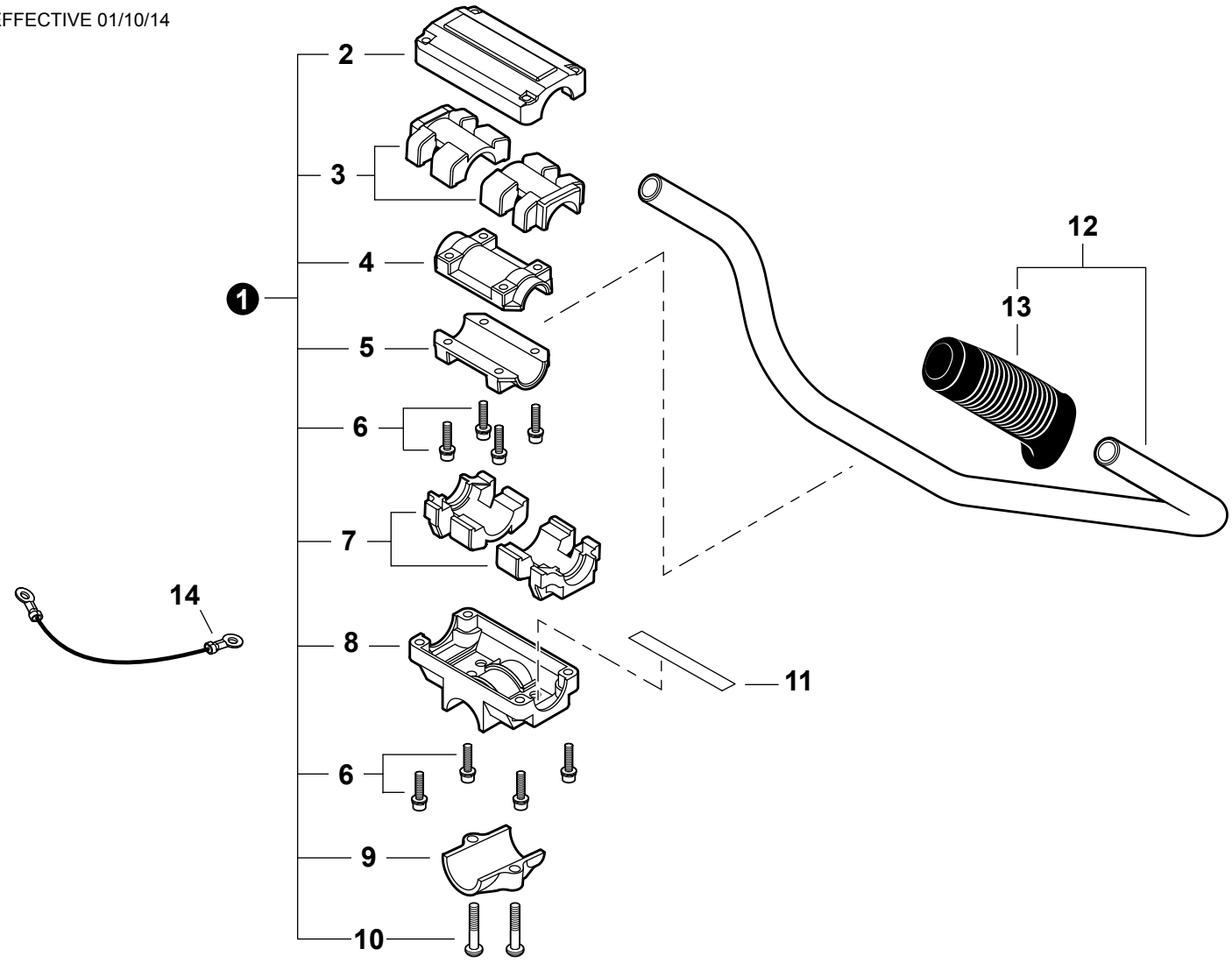

NO.	PART NUMBER	Shindaiwa P/N	QTY.	DESCRIPCIÓN	DESCRIPTION
1	P021031460	72017-14100	1	MONTAJE DE SOPORTE DEL MANUBRIO	BRACKET ASSY, HANDLEBAR
2	C423000740	72017-14130	1	+ABRAZADERA SUPERIOR	+CLAMP, UPPER
3	V420002470	22015-14170	2	+AMORTIGUADOR SUPERIOR	+CUSHION, UPPER
4	C423000770	22015-14150	1	+ABRAZADERA SUPERIOR	+CLAMP, UPPER
5	C423000760	22015-14140	1	+ABRAZADERA INFERIOR	+CLAMP, LOWER
6	V203000630	11022-05250	8	+PERNO M5×25	+BOLT M5×25
7	V420002460	22015-14160	2	+AMORTIGUADOR INFERIOR	+CUSHION, LOWER
8	C423000700	72017-14110	1	+SOPORTE DE MANGO Ø28	+BRACKET, HANDLE Ø28
9	C423000720	72017-14120	1	+ABRAZADERA INFERIOR	+CLAMP, LOWER Ø28
10	9114206025	11210-06250	2	+TORNILLO M6×25	+SCREW M6×25
11	A430000000	72514-14190	1	CABLE DE TIERRA	LEAD - GROUND
12	P021035440	72550-14200	1	MONTAJE DE MANUBRIO	HANDLEBAR ASSY
13	C403000420	72451-14320	1	+AGARRE	+GRIP
14	V485001670	70198-31510	1	CABLE DE TIERRA	LEAD - GROUND

PROTECTOR CONTRA RESIDUOS

DEBRIS SHIELD

EFFECTIVE 01/10/14

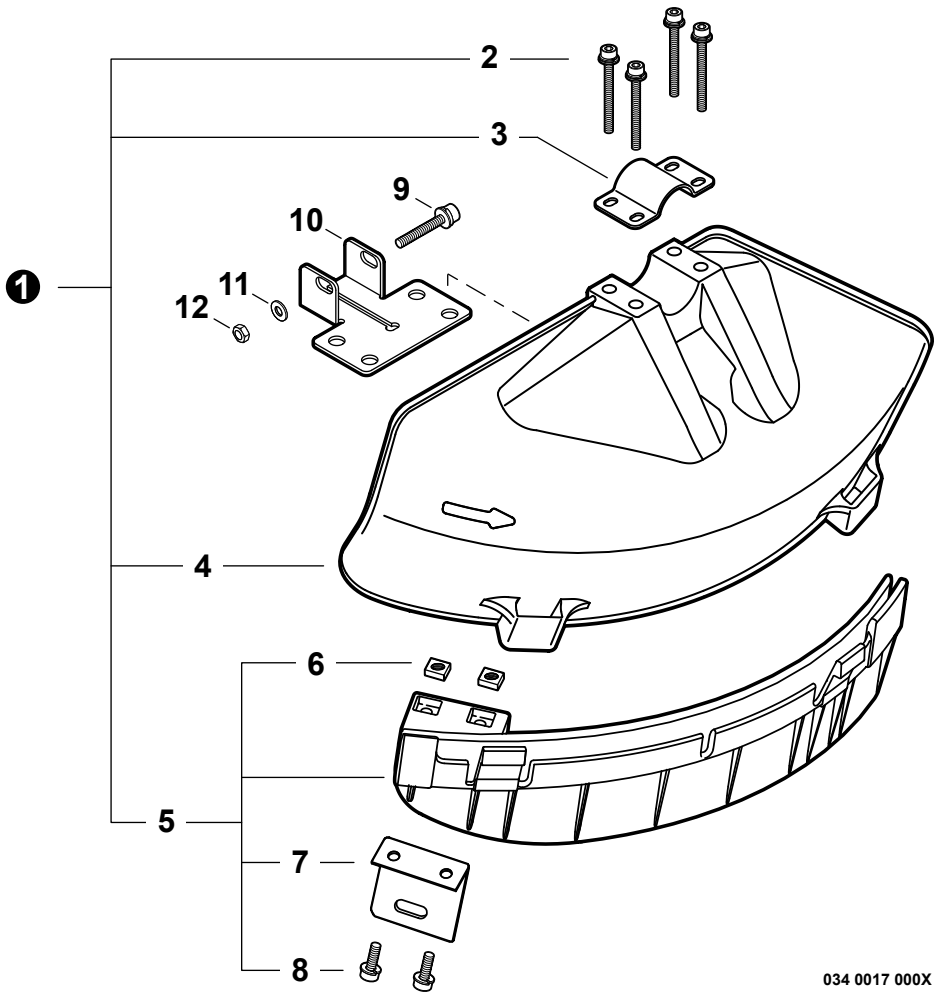

NO.	PART NUMBER	Shindaiwa P/N	QTY.	DESCRIPCIÓN	DESCRIPTION
1	P021028930	64008-66311	1	JUEGO DE PROTECTOR CONTRA RESIDUOS	DEBRIS SHIELD KIT
2	V203000610	11022-05450	4	+PERNO M5×45	+BOLT M5×45
3	C551000060	72480-16210	1	+ABRAZADERA SUPERIOR	+CLAMP, UPPER
4	C550000430	62903-66111	1	+PROTECTOR CONTRA RESIDUOS PLÁSTICO	+SHIELD, DEBRIS PLASTIC
5	P021028450	62903-66332	1	+MONTAJE DE EXTENSIÓN DE PROTECTOR CONTRA RESIDUOS	+DEBRIS SHIELD EXTENSION ASSY
6	V263000130	22420-16120	2	++TUERCA M5	++NUT M5
7	C554000040	72480-16121	1	++CUCHILLA	++CUTTER
8	V203000720	11020-05160	2	++PERNO M5×16	++BOLT M5×16
9	V204000450	11022-06400	1	PERNO M6×40	BOLT M6×40
10	C551000110	72017-16130	1	ABRAZADERA INFERIOR	CLAMP, LOWER
11	90060300006	01613-06100	1	ARANDELA 6.5×13×1	WASHER 6.5×13×1
12	90050000006	01500-06051	1	TUERCA HEXAGONAL 6M	NUT, HEX M6

* Denota artículo forma parte de una asamblea
** Denota artículo forma parte de un submontaje

* Denotes item is part of an assembly
** Denotes item is part of a sub-assembly

CAJA DE ENGRANAJES
N/S 9010001-3029999

GEAR CASE S/N 9010001-3029999

EFFECTIVE 01/10/14

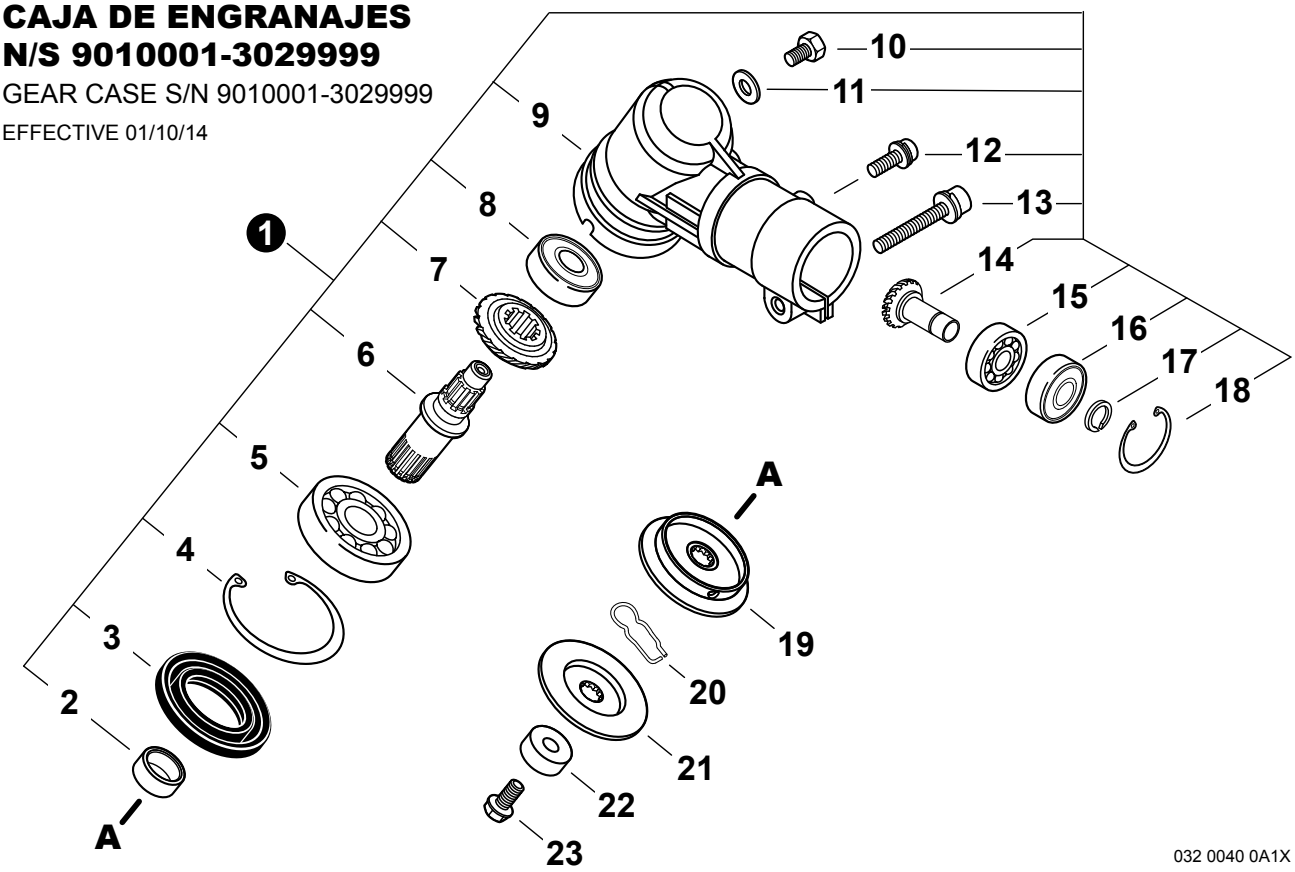

032 0040 0A1X

NO.	PART NUMBER	Shindaiwa P/N	QTY.	DESCRIPCIÓN	DESCRIPTION
N/S 9010001-3029999 S/N 9010001-3029999					
1	C051000620	72550-63020	1	MONTAJE DE CAJA DE ENGRANAJES	GEAR CASE ASSY
2	V358000130	22015-13230	1	+COLLAR	+COLLAR
3	V513000000	72447-13121	1	+SELLO DE ACEITE	+SEAL, OIL
4	9242435000	02432-35150	1	+ANILLO RETENEDOR Ø35	+RING, SNAP Ø35
5	90081006202	02000-06202	1	+COJINETE DE BALINES 6202	+BEARING, BALL 6202
6	C534000590	22015-13210	1	+EJE DE ENGRANAJE	+SHAFT, GEAR
7	V651000540	22015-13220	1	+ENGRANAJE CÓNICO	+GEAR, BEVEL
8	90080206000	02006-06000	1	+COJINETE DE BALINES 6000DDU	+BEARING, BALL 6000DDU
9	C531000600	63020-63111	1	+CAJA DE ENGRANAJES	+HOUSING, GEAR CASE
10	V206000250	22015-13410	1	+PERNO M6×10	+BOLT M6×10
11	V307000230	22015-13420	1	+ARANDELA	+WASHER
12	V204000740	11022-06140	1	+PERNO M6×14	+BOLT M6×14
13	V204000450	11022-06400	1	+PERNO M6×40	+BOLT M6×40
14	V651000550	22021-13390	1	+MONTAJE DE ENGRANAJE PIÑON CÓNICO	+PINION ASSY, BEVEL
15	90080006001	02000-06001	1	+COJINETE DE BALINES 6001	+BEARING, BALL 6001
16	90080406001	02002-06001	1	+COJINETE DE BALINES 6001ZZ	+BEARING, BALL 6001ZZ
17	V583000170	20000-31140	1	+ANILLO RETENEDOR Ø12	+RING, SNAP Ø12
18	9242428000	02432-28120	1	+ANILLO RETENEDOR Ø28	+RING, SNAP Ø28
19	C535000770	72447-13240	1	SOPORTE (A)	HOLDER (A)
20	V641000140	22015-13290	1	PASADOR DESLIZANTE	PIN, SLIDE
21	C535000780	72017-63170	1	SOPORTE	HOLDER
22	C535000790	22015-13270	1	PROTECTOR DE PERNO	GUARD, BOLT
23	V206000220	22015-13261	1	PERNO 10×30	BOLT 10×30

* Denota artículo forma parte de una asamblea
** Denota artículo forma parte de un submontaje

* Denotes item is part of an assembly
** Denotes item is part of a sub-assembly

CAJA DE ENGRANAJES N/S 3030000-9129999

GEAR CASE S/N 3030000-9129999

EFFECTIVE 01/10/14

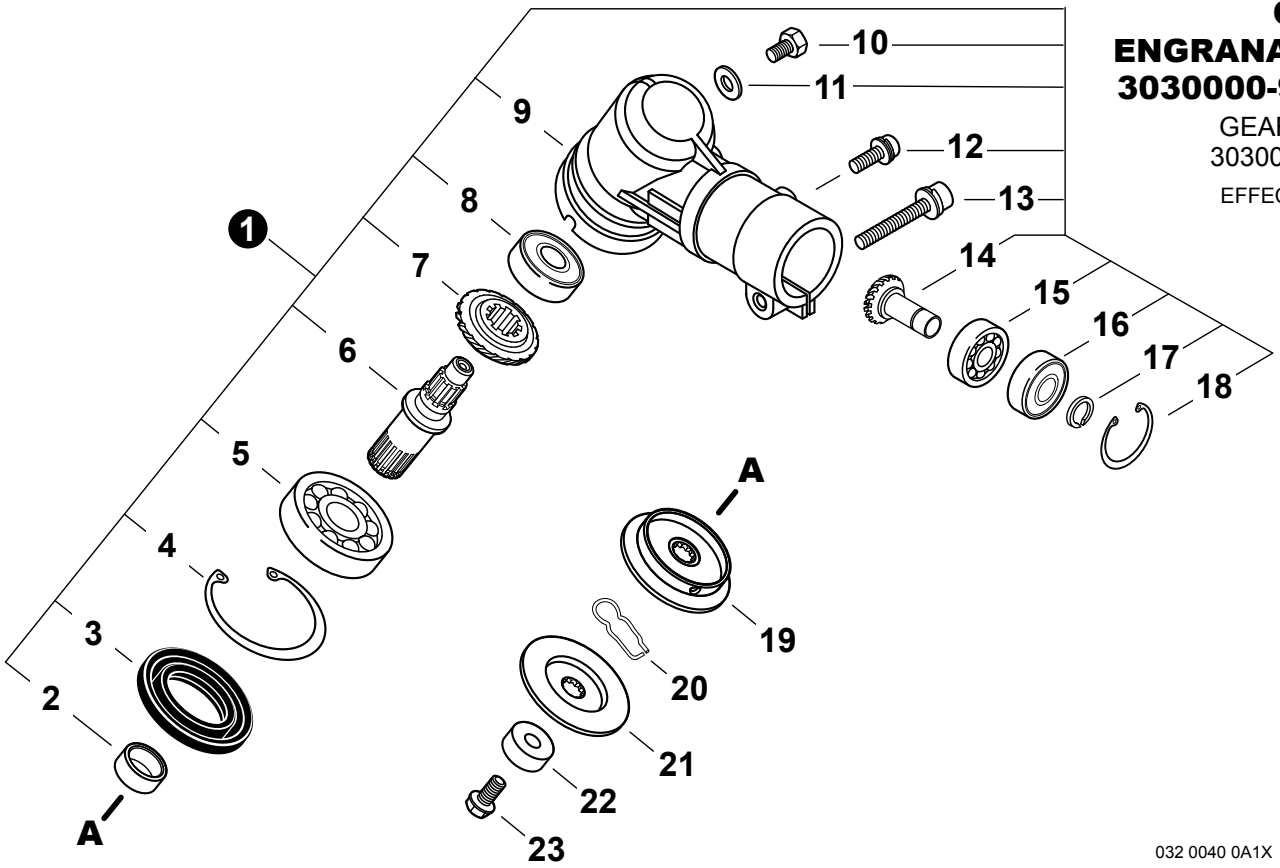

032 0040 0A1X

NO.	PART NUMBER	Shindaiwa P/N	QTY.	DESCRIPCIÓN	DESCRIPTION
N/S 3030000-9129999; S/N 3030000-9129999					
1	C051000620	72550-63020	1	MONTAJE DE CAJA DE ENGRANAJES	GEAR CASE ASSY
2	V358000130	22015-13230	1	+COLLAR	+COLLAR
3	V513000000	72447-13121	1	+SELLO DE ACEITE	+SEAL, OIL
4	9242435000	02432-35150	1	+ANILLO RETENEDOR Ø35	+RING, SNAP Ø35
5	90081006202	02000-06202	1	+COJINETE DE BALINES 6202	+BEARING, BALL 6202
6	C534000600	63019-63130	1	+EJE DE ENGRANAJE	+SHAFT, GEAR
7	V651000540	22015-13220	1	+ENGRANAJE CÓNICO	+GEAR, BEVEL
8	90080206000	02006-06000	1	+COJINETE DE BALINES 6000DDU	+BEARING, BALL 6000DDU
9	C531000600	63020-63111	1	+CAJA DE ENGRANAJES	+HOUSING, GEAR CASE
10	V206000250	22015-13410	1	+PERNO M6×10	+BOLT M6×10
11	V307000230	22015-13420	1	+ARANDELA	+WASHER
12	V204000740	11022-06140	1	+PERNO M6×14	+BOLT M6×14
13	V204000450	11022-06400	1	+PERNO M6×40	+BOLT M6×40
14	V651000550	22021-13390	1	+MONTAJE DE ENGRANAJE PIÑON CÓNICO	+PINION ASSY, BEVEL
15	90080006001	02000-06001	1	+COJINETE DE BALINES 6001	+BEARING, BALL 6001
16	90080406001	02002-06001	1	+COJINETE DE BALINES 6001ZZ	+BEARING, BALL 6001ZZ
17	V583000170	20000-31140	1	+ANILLO RETENEDOR Ø12	+RING, SNAP Ø12
18	9242428000	02432-28120	1	+ANILLO RETENEDOR Ø28	+RING, SNAP Ø28
19	C535000770	72447-13240	1	SOPORTE (A)	HOLDER (A)
20	V641000140	22015-13290	1	PASADOR DESLIZANTE	PIN, SLIDE
21	C535000780	72017-63170	1	SOPORTE	HOLDER
22	C535000790	22015-13270	1	PROTECTOR DE PERNO	GUARD, BOLT
23	V206000230	63019-63310	1	PERNO 10×37	BOLT 10×37

* Denota artículo forma parte de una asamblea
** Denota artículo forma parte de un submontaje

* Denotes item is part of an assembly
** Denotes item is part of a sub-assembly

CARBURADOR DPV11W-19A

CARBURETOR DPV11W-19A

EFFECTIVE 01/10/14

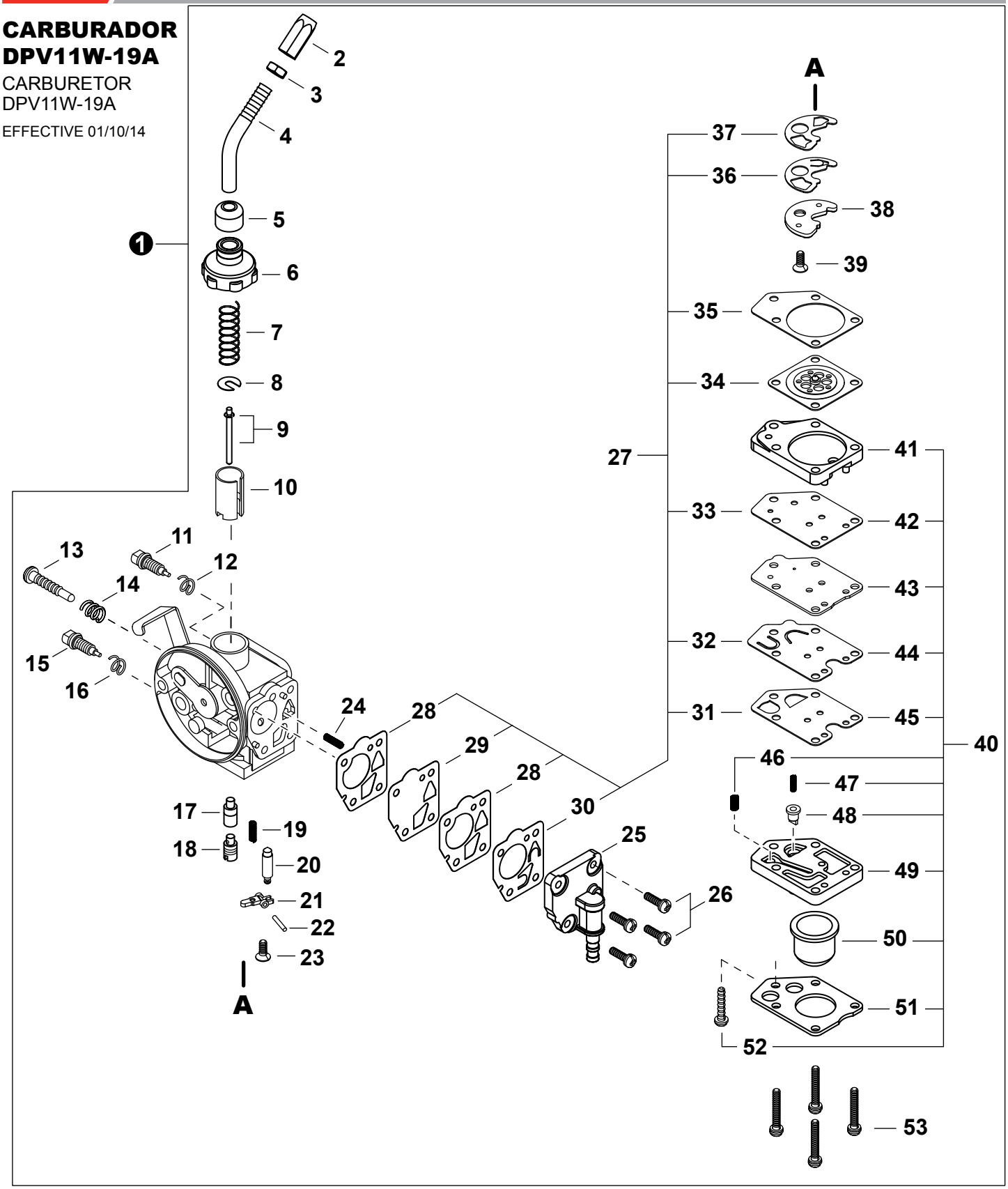

NO.	PART NUMBER	Shindaiwa P/N	QTY.	DESCRIPCIÓN	DESCRIPTION
1	A021002540	70210-81022	1	CARBURADOR DPV11W-19A	CARBURETOR DPV11W-19A
2	12415846630	20055-81810	1	+AJUSTADOR DE CABLE	+ADJUSTER, CABLE
3	12411105810	20000-81260	1	+CONTRATUERCA	+NUT, LOCK

* Denota artículo forma parte de una asamblea
** Denota artículo forma parte de un submontaje

* Denotes item is part of an assembly
** Denotes item is part of a sub-assembly

CARBURADOR DPV11W-19A

CARBURETOR DPV11W-19A

EFFECTIVE 01/10/14

4	P004002870	70107-81830	1	+TUBO DEL AJUSTADOR DE CABLE	+PIPE, CABLE ADJUSTER
5	P004002180	20055-81130	1	+TAPA ANTIPOLVO	+CAP, DUST
6	P004000700	20055-81120	1	+TAPA DE CARBURADOR	+CAP, CARBURETOR
7	12411450330	20003-81140	1	+RESORTE DE ACELERADOR	+SPRING, THROTTLE
8	12411505530	20000-81150	1	+ARANDELA	+WASHER, SPRING SUPPORT
9	P004002960	70210-81171	1	+AGUJA DE REGULACION	+NEEDLE, JET
10	P004002900	70131-81180	1	+VÁLVULA	+VALVE, SLIDE
11	P004000880	20000-81330	1	+TORNILLO	+SCREW, SLOW AIR
12	P004000890	20000-81340	1	+RESORTE	+SPRING
13	12415905530	20000-81310	1	+TORNILLO PARA AJUSTAR EL RALENTI	+SCREW, IDLE ADJUST
14	12416011120	72920-81820	1	+RESORTE	+SPRING
15	12435412710	20070-81350	1	+TORNILLO AJUSTE	+SCREW, MAIN ADJUST
16	12435521330	20011-81360	1	+RESORTE	+SPRING
17	P004002970	70210-81411	1	+INYECTOR PRINCIPAL	+JET, MAIN
18	P004002980	70210-81420	1	+SOPORTE DE INYECTOR PRINCIPAL	+HOLDER, MAIN JET
19	12433149930	20040-81430	1	+RESORTE	+SPRING
20	P004000930	20000-81441	1	+VÁLVULA REGULADORA	+VALVE, INLET NEEDLE
21	P004001340	20011-81451	1	+PALANCA DE MEDICIÓN	+LEVER, METERING
22	12433221330	20011-81460	1	+PASADOR DE PALANCA DE MEDICIÓN	+PIN, METERING LEVER
23	P004001350	20011-81470	1	+TORNILLO M3×8	+SCREW M3×8
24	12435550130	20040-81680	3	+RESORTE	+SPRING
25	P004003230	20087-81641	1	+CUERPO DE BOMBA	+PUMP BODY
26	P004001030	20000-81650	4	+TORNILLO	+SCREW
27	**99909-451**	**99909-451**	**1**	**+JUEGO DE EMPAQUETADURA / DIAFRAGMAS**	**+GASKET / DIAPHRAGM KIT**
28	12436321330	20011-81630	2	++EMPAQUETADURA DIAFRAGMA	++GASKET, DIAPHRAGM
29	P004001430	20011-81621	1	++DIAFRAGMA DE MEDICIÓN	++DIAPHRAGM, METERING
30	P004002550	20087-81660	1	++VÁLVULA DE BOMBA	++VALVE, PUMP
31	12435949930	20087-81540	1	++EMPAQUETADURA	++GASKET
32	P004002530	20087-81571	1	++VÁLVULA DE RETENCIÓN	++VALVE, CHECK
33	P004002600	20087-81890	1	++EMPAQUETADURA	++GASKET
34	12434149930	20087-81520	1	++DIAFRAGMA DE MEDICIÓN	++DIAPHRAGM, METERING
35	12435849930	20087-81510	1	++EMPAQUETADURA DIAFRAGMA DE MEDICIÓN	++GASKET, METERING DIAPHRAGM
36	P004002990	70210-81430	1	++VÁLVULA DE RETENCIÓN	++VALVE, CHECK
37	P004003000	70210-81440	1	++EMPAQUE	++PACKING
38	P004003010	70210-81451	1	+PLACA	+PLATE
39	P004001350	20011-81470	1	+TORNILLO M3×8	+SCREW M3×8
40	**P004002520**	**20087-81531**	**1**	**+JUEGO DE BOMBA DE PURGA**	**+PURGE PUMP KIT**
41	12437949930	20087-81550	1	++TAPA DE LA BOMBA	++COVER, PUMP
42	P004002600	20087-81890	1	++EMPAQUETADURA	++GASKET
43	12436049930	20087-81560	1	++PLACA DE BOMBA	++PLATE, PUMP
44	P004002530	20087-81571	1	++VÁLVULA DE RETENCIÓN	++VALVE, CHECK
45	12435949930	20087-81540	1	++EMPAQUETADURA	++GASKET
46	12435550130	20087-81870	1	++RESORTE	++SPRING
47	P004002580	20087-81851	1	++RESORTE	++SPRING
48	P004002590	20087-81861	1	++VÁLVULA DE RETENCIÓN	++VALVE, CHECK
49	P004002570	20087-81811	1	++CUERPO DE PURGA	++BODY, PURGE
50	12438012710	20087-81820	1	++BULBO DE PURGA	++BULB, PURGE
51	12434249930	20087-81830	1	++SUJETADOR DE BULBO DE PURGA	++RETAINER, PURGE BULB
52	12431049930	20087-81840	1	++TORNILLO	++SCREW
53	90024103020	20087-81880	4	+TORNILLO 3×20	+SCREW 3×20

* Denota artículo forma parte de una asamblea
** Denota artículo forma parte de un submontaje

* Denotes item is part of an assembly
** Denotes item is part of a sub-assembly

HERRAMIENTAS

TOOLS

EFFECTIVE 01/10/14

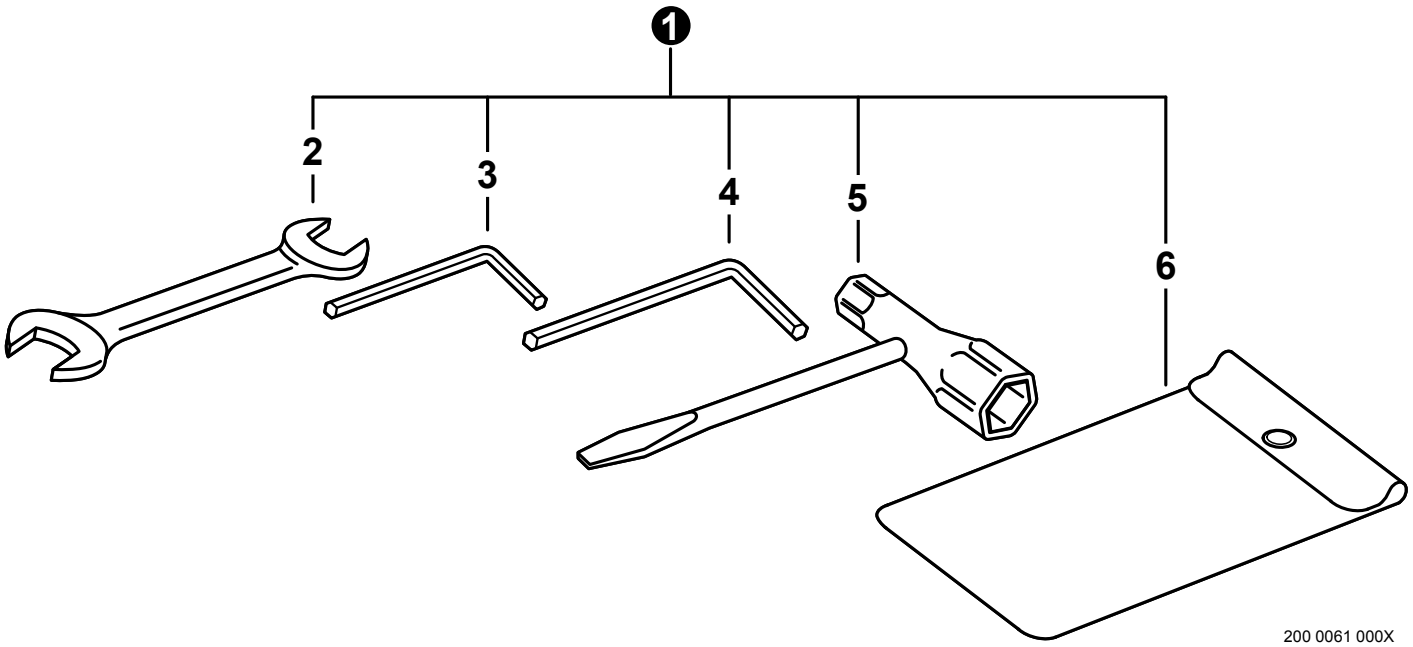

200 0061 000X

NO.	PART NUMBER	Shindaiwa P/N	QTY.	DESCRIPCIÓN	DESCRIPTION
1	P021033200	72547-91100	1	JUEGO DE HERRAMIENTAS	TOOL KIT, SERVICE
2	X600000020	22000-91120	1	+LLAVE DE TUERCAS 8×10	+SPANNER 8×10
3	X605000100	09026-04001	1	+LLAVE ALLEN 4MM	+WRENCH, ALLEN 4MM
4	X605000070	09026-05001	1	+LLAVE ALLEN 5MM	+WRENCH, ALLEN 5MM
5	X602000140	72518-91180	1	+LLAVE EN T 17×19mm	+T-WRENCH 17×19mm
6	X705000180	19639-01700	1	+BOLSA DE HERRAMIENTAS	+BAG, TOOL

* Denota artículo forma parte de una asamblea
** Denota artículo forma parte de un submontaje

* Denotes item is part of an assembly
** Denotes item is part of a sub-assembly