shindaiwa®

Lista de Piezas
Illustrated Parts List

B450R Desmalezadora
B450R Brushcutter



NÚMEROS DE SERIE / SERIAL NUMBERS

T24225001001 - T24225999999

MOTOR 2
ENGINE

MOTOR 3
ENGINE

CUBIERTA DE MOTOR 3
ENGINE COVER

CARBURADOR DPV11W-19A 4
CARBURETOR DPV11W-19A

CARBURADOR DPV11W-19A 5
CARBURETOR DPV11W-19A

ADMISIÓN 6
INTAKE

ESCAPE 7
EXHAUST

FILTRO DE AIRE 8
AIR FILTER

ENCENDIDO / VOLANTE 9
IGNITION / FLYWHEEL

ARRANCADOR AUTORRETRÁCTIL 10
STARTER

SISTEMA DE COMBUSTIBLE 11
FUEL SYSTEM

CUBIERTA DE VENTILADOR 12
FAN COVER

EMBRAGUE 13
CLUTCH

MONTAJE DE CONECTOR GIRATORIO 14
SWIVEL ASSY.

TUBO PRINCIPAL 15
MAIN PIPE

CONTROL DE ACELERADOR N/S T24225001001 - T24225003200 16
THROTTLE CONTROL S/N T24225001001 - T24225003200

CONTROL DE ACELERADOR N/S T24225003201 - T24225999999 17
THROTTLE CONTROL S/N T24225003201 - T24225999999

MANUBRIO 18
HANDLEBAR

CAJA DE ENGRANAJES 19
GEAR CASE

PROTECTOR CONTRA RESIDUOS - 1 20
DEBRIS SHIELD - 1

PROTECTOR CONTRA RESIDUOS - 2 21
DEBRIS SHIELD - 2

PROTECTOR CONTRA RESIDUOS - 3 22
DEBRIS SHIELD - 3

HERRAMIENTAS 23
TOOLS

©2018 ECHO Inc. Part Number 99922201525 Revised 04/30/2018

400 Oakwood Road, Lake Zurich IL 60047 Telephone: 847-540-8400 Fax: 847-540-8416 www.shindaiwa.com

MOTOR
ENGINE

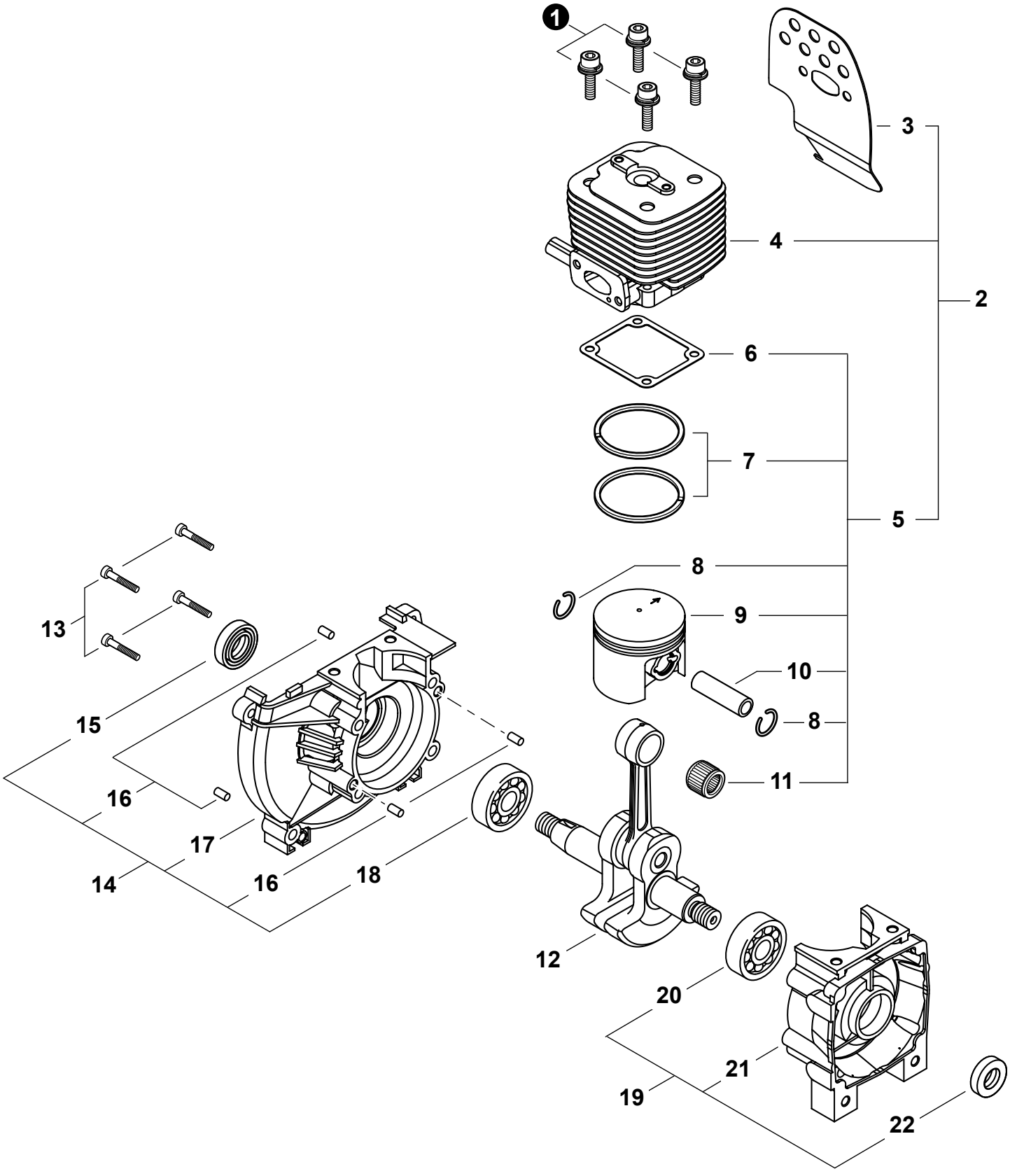

MOTOR
ENGINE

NO.	PART NUMBER	Shindaiwa P/N	QTY.	DESCRIPCIÓN	DESCRIPTION
1	9112205025		4	PERNO M5×25	BOLT M5×25
2	**P021027040**	**60020-98310**	**1**	**JUEGO DE REPARACIÓN DE MOTORES**	**REPAIR KIT, ENGINE**
3	V104001330	70210-15212	1	+PROTECTOR TÉRMICO DEL ESCAPE	+HEAT SHIELD, EXHAUST
4	A130001340	70210-12111	1	+CILINDRO	+CYLINDER
5	**99909-450**	**99909-450**	**1**	**+JUEGO DE PISTÓN**	**+PISTON KIT**
6	V100000470	20010-12121	1	++EMPAQUETADURA DE CILINDRO	++GASKET, CYLINDER
7	A101000360	22182-41210	2	++ANILLO DEL PISTÓN	++RING, PISTON
8	V580000110	22100-41230	2	++ANILLO RETENEDOR	++RING, SNAP
9	A100000670	70210-41110	1	++PISTÓN	++PISTON
10	V608000050	22160-41220	1	++PASADOR DEL PISTÓN	++PIN, PISTON
11	V555000140	22160-41240	1	++COJINETE DE AGUJAS	++BEARING, NEEDLE
12	A011000830	70210-42001	1	CIGÜEÑAL	CRANKSHAFT
13	90010505030	01020-05300	4	PERNO 5×30	BOLT 5×30
14	**P021030050**	**70062-21200**	**1**	**MONTAJE DE CÁRTER M**	**CRANKCASE ASSY, M**
15	V508000050	20010-21211	1	+SELLO DE ACEITE 16	+SEAL, OIL 16
16	90033050100	12492-50100	4	+PASADOR DE POSICIONAMIENTO 5×10	+PIN, LOCATING 5×10
17	A120000360	72921-21121	1	+CARTER M	+CRANKCASE M
18	V592000290	12900-62020	1	+COJINETE DE BALINES 6202 C3	+BEARING, BALL 6202 C3
19	**P021033430**	**72935-21101**	**1**	**MONTAJE DE CÁRTER S**	**CRANKCASE ASSY, S**
20	V592000290	12900-62020	1	+COJINETE DE BALINES 6202 C3	+BEARING, BALL 6202 C3
21	A120000080	72935-21111	1	+CARTER S	+CRANKCASE S
22	V508000050	20010-21211	1	+SELLO DE ACEITE 16	+SEAL, OIL 16

CUBIERTA DE MOTOR
ENGINE COVER

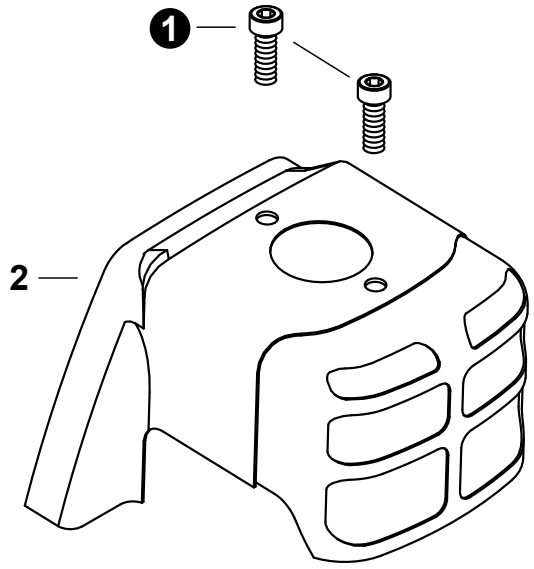

NO.	PART NUMBER	Shindaiwa P/N	QTY.	DESCRIPCIÓN	DESCRIPTION
1	V203001140	11024-05140	2	PERNO 5×14	BOLT 5×14
2	A160001640	70210-32111	1	CUBIERTA DE MOTOR	COVER, ENGINE

* Denota artículo forma parte de una asamblea
** Denota artículo forma parte de un submontaje

* Denotes item is part of an assembly
** Denotes item is part of a sub-assembly

CARBURADOR DPV11W-19A

CARBURETOR
DPV11W-19A

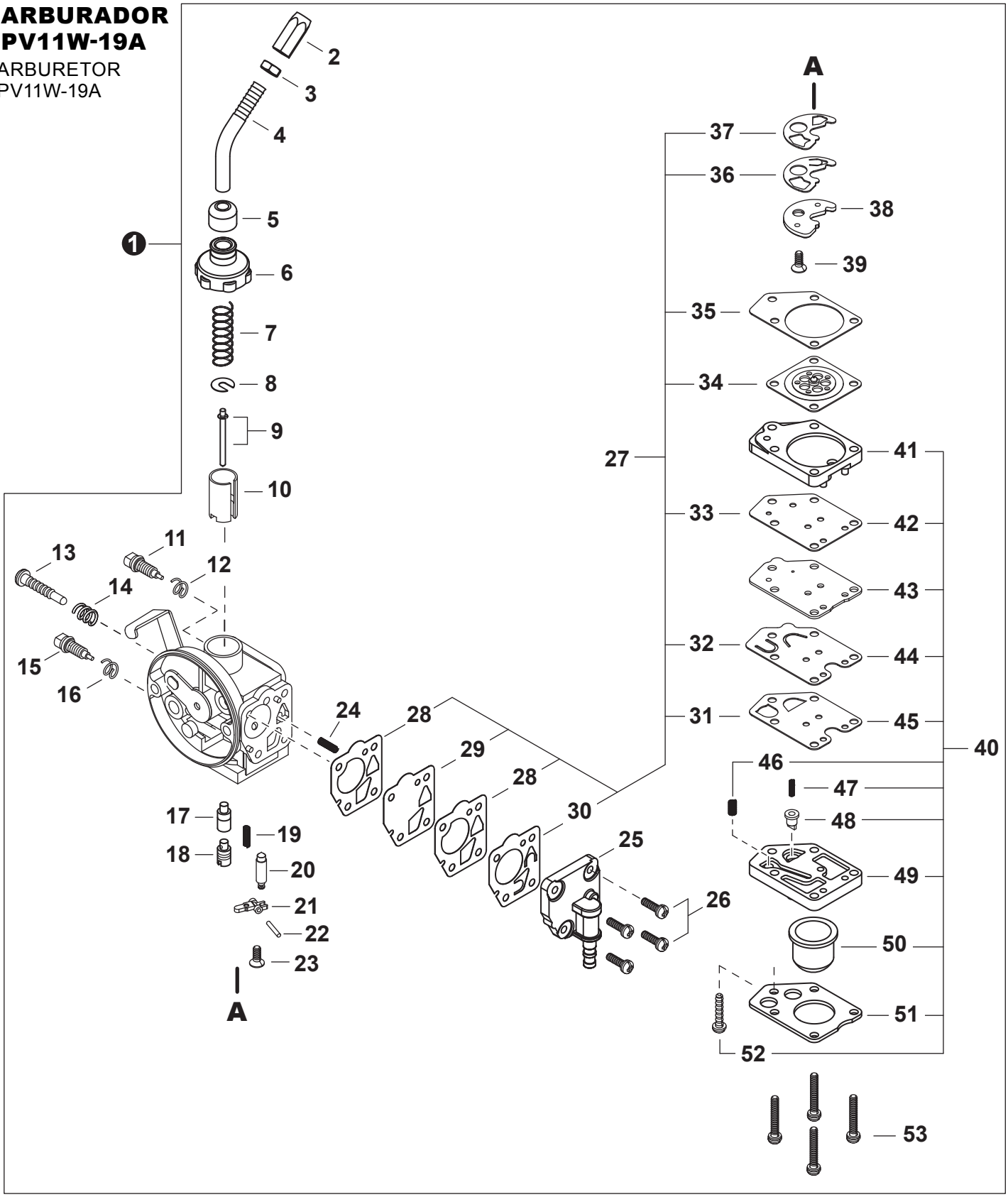

NO.	PART NUMBER	Shindaiwa P/N	QTY.	DESCRIPCIÓN	DESCRIPTION
1	A021002540	70210-81022	1	CARBURADOR DPV11W-19A	CARBURETOR DPV11W-19A
2	12415846630	20055-81810	1	+AJUSTADOR DE CABLE	+ADJUSTER, CABLE
3	12411105810	20000-81260	1	+CONTRATUERCA	+NUT, LOCK

* Denota artículo forma parte de una asamblea
** Denota artículo forma parte de un submontaje

* Denotes item is part of an assembly
** Denotes item is part of a sub-assembly

Revised 4/30/18

CARBURADOR DPV11W-19A

CARBURETOR DPV11W-19A

4	P004002870	70107-81830	1	+TUBO DEL AJUSTADOR DE CABLE	+PIPE, CABLE ADJUSTER
5	P004002180	20055-81130	1	+TAPA ANTIPOLVO	+CAP, DUST
6	P004000700	20055-81120	1	+TAPA DE CARBURADOR	+CAP, CARBURETOR
7	12411450330	20003-81140	1	+RESORTE DEL ACELERADOR	+SPRING, THROTTLE
8	12411505530	20000-81150	1	+ARANDELA	+WASHER, SPRING SUPPORT
9	P004002960	70210-81171	1	+AGUJA DE REGULACION	+NEEDLE, JET
10	P004002900	70131-81180	1	+VÁLVULA	+VALVE, SLIDE
11	P004000880	20000-81330	1	+TORNILLO	+SCREW, SLOW AIR
12	P004000890	20000-81340	1	+RESORTE	+SPRING
13	12415905530	20000-81310	1	+TORNILLO PARA AJUSTAR EL RALENTI	+SCREW, IDLE ADJUST
14	12416011120	72920-81820	1	+RESORTE	+SPRING
15	12435412710	20070-81350	1	+TORNILLO AJUSTE	+SCREW, MAIN ADJUST
16	12435521330	20011-81360	1	+RESORTE	+SPRING
17	P004002970	70210-81411	1	+INYECTOR PRINCIPAL	+JET, MAIN
18	P004002980	70210-81420	1	+SOPORTE DE INYECTOR PRINCIPAL	+HOLDER, MAIN JET
19	12433149930	20040-81430	1	+RESORTE	+SPRING
20	P004000930	20000-81441	1	+VÁLVULA REGULADORA	+VALVE, INLET NEEDLE
21	P004001340	20011-81451	1	+PALANCA DE MEDICIÓN	+LEVER, METERING
22	12433221330	20011-81460	1	+PASADOR DE PALANCA DE MEDICIÓN	+PIN, METERING LEVER
23	P004001350	20011-81470	1	+TORNILLO M3×8	+SCREW M3×8
24	12435550130	20040-81680	3	+RESORTE	+SPRING
25	P004003230	20087-81641	1	+CUERPO DE BOMBA	+PUMP BODY
26	P004001030	20000-81650	4	+TORNILLO	+SCREW
27	**99909-451**	**99909-451**	**1**	**+JUEGO DE EMPAQUETADURA / DIAFRAGMAS**	**+GASKET / DIAPHRAGM KIT**
28	12436321330	20011-81630	2	++EMPAQUETADURA DIAFRAGMA	++GASKET, DIAPHRAGM
29	P004001430	20011-81621	1	++DIAFRAGMA DE MEDICIÓN	++DIAPHRAGM, METERING
30	P004002550	20087-81660	1	++VÁLVULA DE BOMBA	++VALVE, PUMP
31	12435949930	20087-81540	1	++EMPAQUETADURA	++GASKET
32	P004002530	20087-81571	1	++VÁLVULA DE RETENCIÓN	++VALVE, CHECK
33	P004002600	20087-81890	1	++EMPAQUETADURA	++GASKET
34	12434149930	20087-81520	1	++DIAFRAGMA DE MEDICIÓN	++DIAPHRAGM, METERING
35	12435849930	20087-81510	1	++EMPAQUETADURA DIAFRAGMA DE MEDICIÓN	++GASKET, METERING DIAPHRAGM
36	P004002990	70210-81430	1	++VÁLVULA DE RETENCIÓN	++VALVE, CHECK
37	P004003000	70210-81440	1	++EMPAQUE	++PACKING
38	P004003010	70210-81451	1	+PLACA	+PLATE
39	P004001350	20011-81470	1	+TORNILLO M3×8	+SCREW M3×8
40	**P004002520**	**20087-81531**	**1**	**+JUEGO DE BOMBA DE PURGA**	**+PURGE PUMP KIT**
41	12437949930	20087-81550	1	++TAPA DE LA BOMBA	++COVER, PUMP
42	P004002600	20087-81890	1	++EMPAQUETADURA	++GASKET
43	12436049930	20087-81560	1	++PLACA DE BOMBA	++PLATE, PUMP
44	P004002530	20087-81571	1	++VÁLVULA DE RETENCIÓN	++VALVE, CHECK
45	12435949930	20087-81540	1	++EMPAQUETADURA	++GASKET
46	12435550130	20087-81870	1	++RESORTE	++SPRING
47	P004002580	20087-81851	1	++RESORTE	++SPRING
48	P004002590	20087-81861	1	++VÁLVULA DE RETENCIÓN	++VALVE, CHECK
49	P004002570	20087-81811	1	++CUERPO DE PURGA	++BODY, PURGE
50	12438012710	20087-81820	1	++BULBO DE PURGA	++BULB, PURGE
51	12434249930	20087-81830	1	++SUJETADOR DE BULBO DE PURGA	++RETAINER, PURGE BULB
52	12431049930	20087-81840	1	++TORNILLO	++SCREW
53	90024103020	20087-81880	4	+TORNILLO 3×20	+SCREW 3×20

* Denota artículo forma parte de una asamblea
** Denota artículo forma parte de un submontaje

* Denotes item is part of an assembly
** Denotes item is part of a sub-assembly

ADMISIÓN
INTAKE

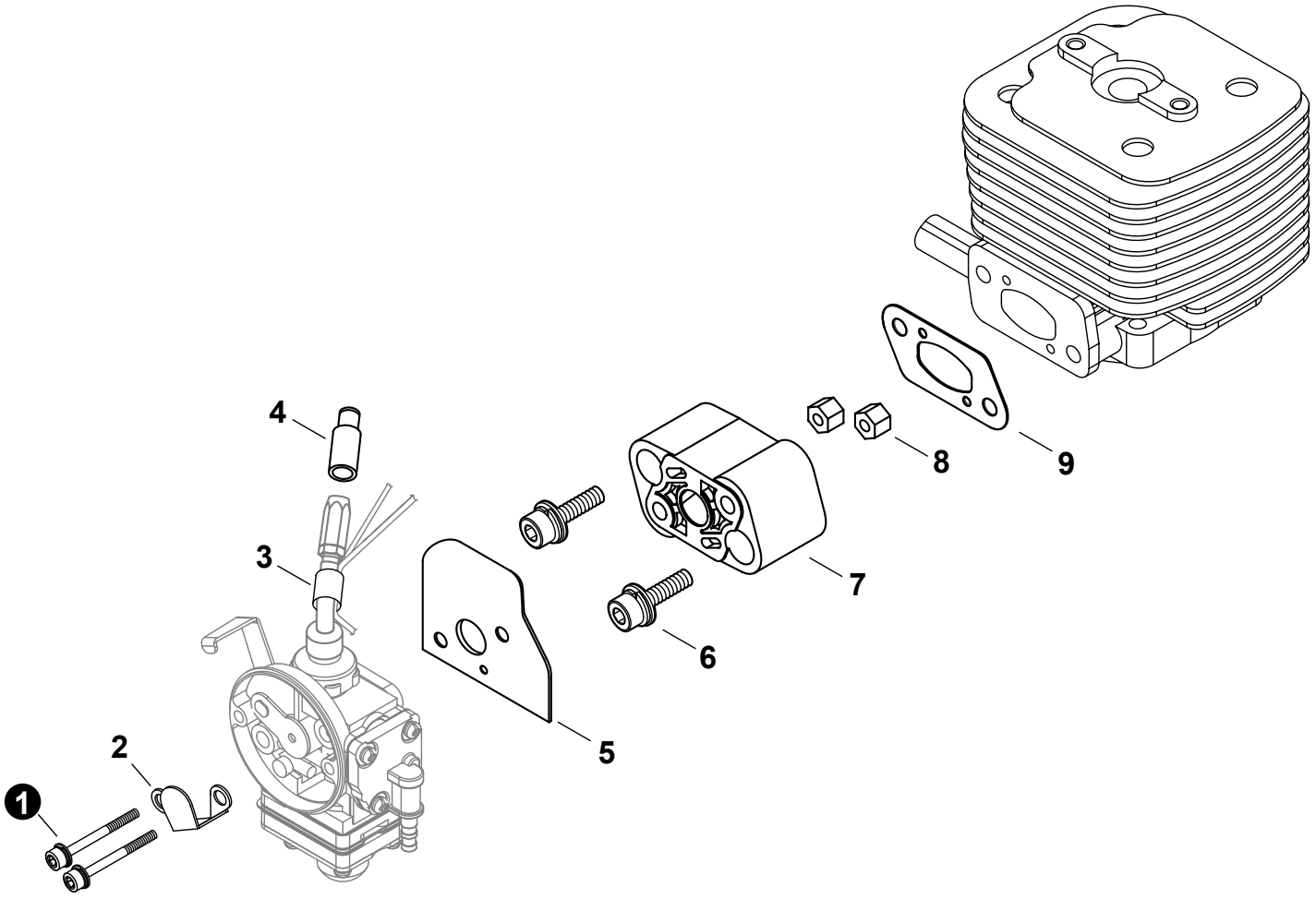

NO.	PART NUMBER	Shindaiwa P/N	QTY.	DESCRIPCIÓN	DESCRIPTION
1	V203000890	11022-05550	2	PERNO	BOLT
2	A244000170	70131-81750	1	PLACA	PLATE
3	V475004760	20060-83180	1	TUBO DE PROTECCIÓN	TUBE, PROTECTIVE
4	A246000020	20005-83160	1	TAPA DE CARBURADOR	CAP, CARBURETOR
5	V103001650		1	EMPAQUETADURA DE CARBURADOR	GASKET, CARBURETOR
6	V203000630	11022-05250	2	PERNO M5×25	BOLT M5×25
7	A200000640	20060-12210	1	AISLADOR	INSULATOR
8	V263000180	20024-12260	2	TUERCA	NUT
9	V103000950	20011-12221	1	EMPAQUETADURA DE ADMISIÓN	GASKET, INTAKE

* Denota artículo forma parte de una asamblea
** Denota artículo forma parte de un submontaje

* Denotes item is part of an assembly
** Denotes item is part of a sub-assembly

ESCAPE
EXHAUST

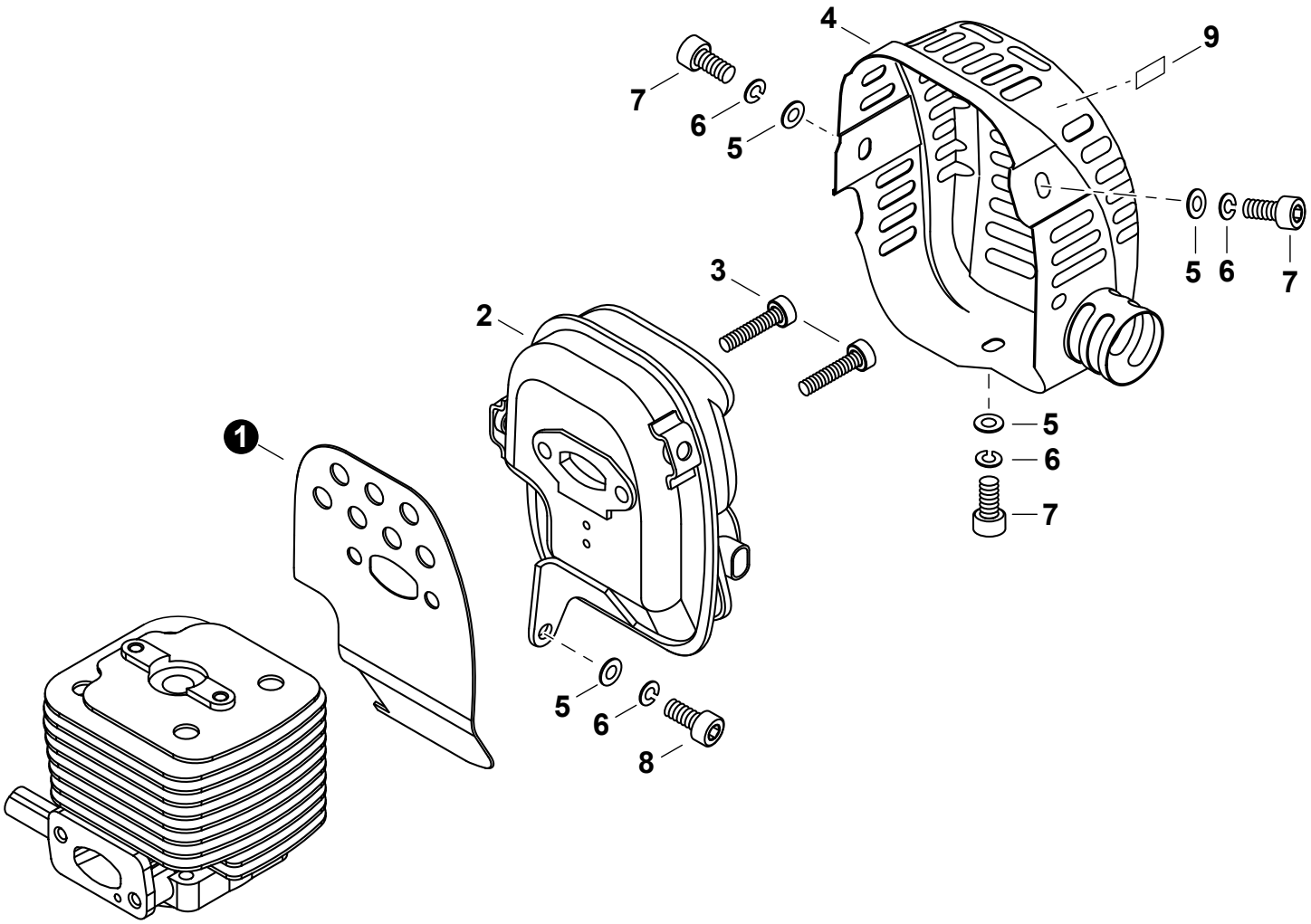

NO.	PART NUMBER	Shindaiwa P/N	QTY.	DESCRIPCIÓN	DESCRIPTION
1	V104001330	70210-15212	1	PROTECTOR TÉRMICO DEL ESCAPE	HEAT SHIELD, EXHAUST
2	A030000250	70210-15102	1	SILENCIADOR	MUFFLER
3	V204000440	70210-15320	2	PERNO 6	BOLT 6
4	A320000760	70210-15311	1	CUBIERTA DEL SILENCIADOR	COVER, MUFFLER
5	90060300005	01613-05080	4	ARANDELA 5.5×12×0.8	WASHER 5.5×12×0.8
6	90060500005	01600-05131	4	ARANDELA DE PRESION 5	WASHER, SPRING 5
7	90010905010	01020-05105	3	PERNO 5×10	BOLT 5×10
8	V203000900	70210-15330	1	PERNO 5	BOLT 5
9	X505002310		1	ETIQUETA DE PRECAUCIÓN CALIENTE	LABEL, CAUTION - HOT

* Denota artículo forma parte de una asamblea
** Denota artículo forma parte de un submontaje

* Denotes item is part of an assembly
** Denotes item is part of a sub-assembly

FILTRO DE AIRE
AIR FILTER

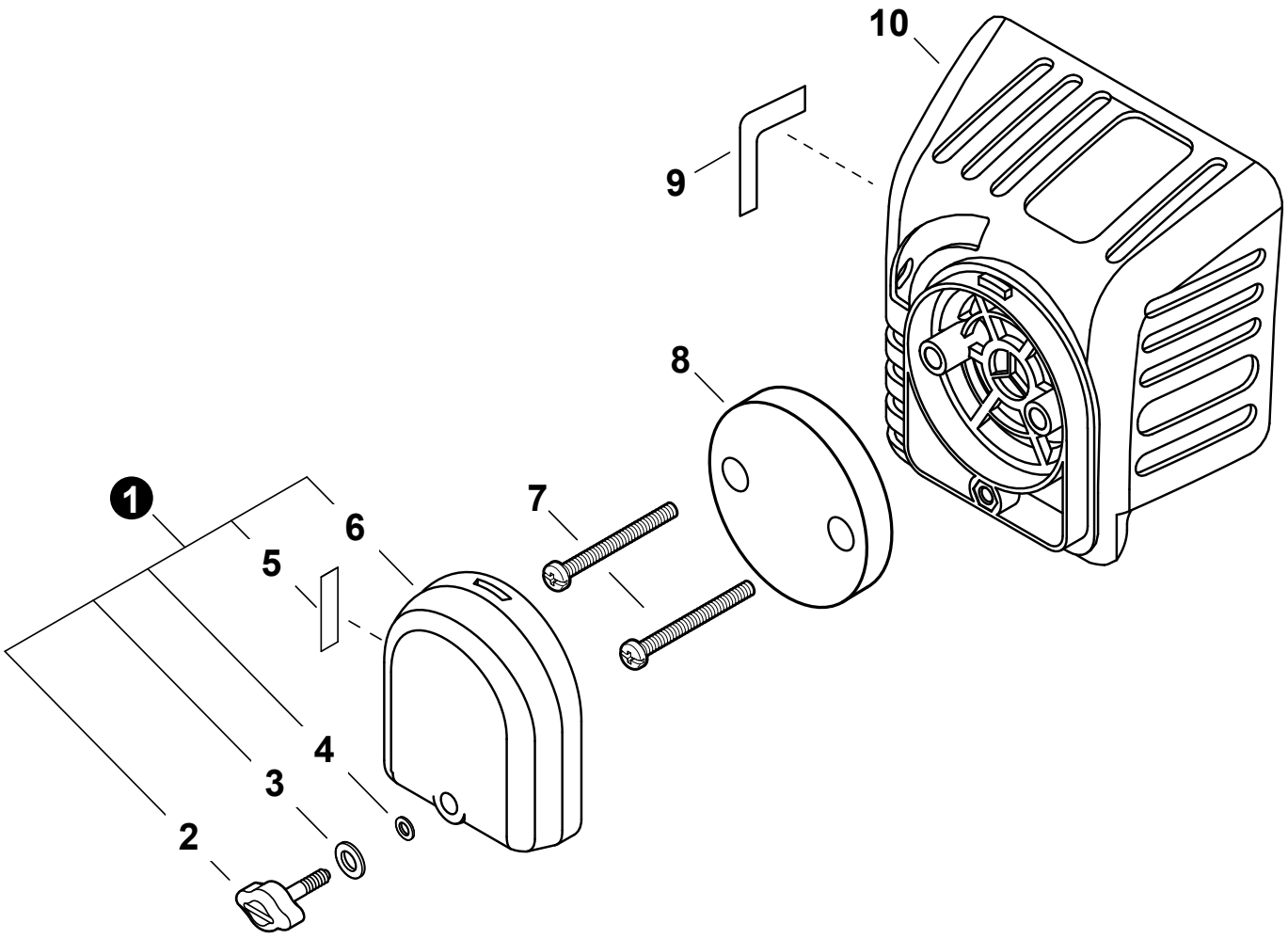

NO.	PART NUMBER	Shindaiwa P/N	QTY.	DESCRIPCIÓN	DESCRIPTION
1	A232000820	20060-81761	1	MONTAJE DE CUBIERTA DE FILTRO DE AIRE	COVER ASSY, AIR FILTER
2	A235000220	20060-81781	1	+TORNILLO DE OREJETAS	+THUMBSCREW
3	V347000030	20024-81790	1	+ARANDELA	+WASHER, CONE M6
4	V581000200	22100-82430	1	+JUNTA TÓRICA	+O-RING
5	X506000130	19404-00008	1	+ETIQUETA DEL ESTRANGULADOR	+LABEL, CHOKE
6	A232000830	20060-81770	1	+CUBIERTA DEL FILTRO DE AIRE	+COVER, AIR FILTER
7	V252000200	11260-04250	2	TORNILLO M4×25	SCREW M4×25
8	A226000650	20056-81740	1	FILTRO DE AIRE	FILTER, AIR
9	X524002460	19404-00010	1	ETIQUETA DE CARBURADOR	LABEL, CARBURETOR
10	A225000490	70102-81710	1	CAJA DEL FILTRO DE AIRE	CASE, AIR FILTER

* Denota artículo forma parte de una asamblea
** Denota artículo forma parte de un submontaje

* Denotes item is part of an assembly
** Denotes item is part of a sub-assembly

Revised 4/30/18

ENCENDIDO / VOLANTE
IGNITION / FLYWHEEL

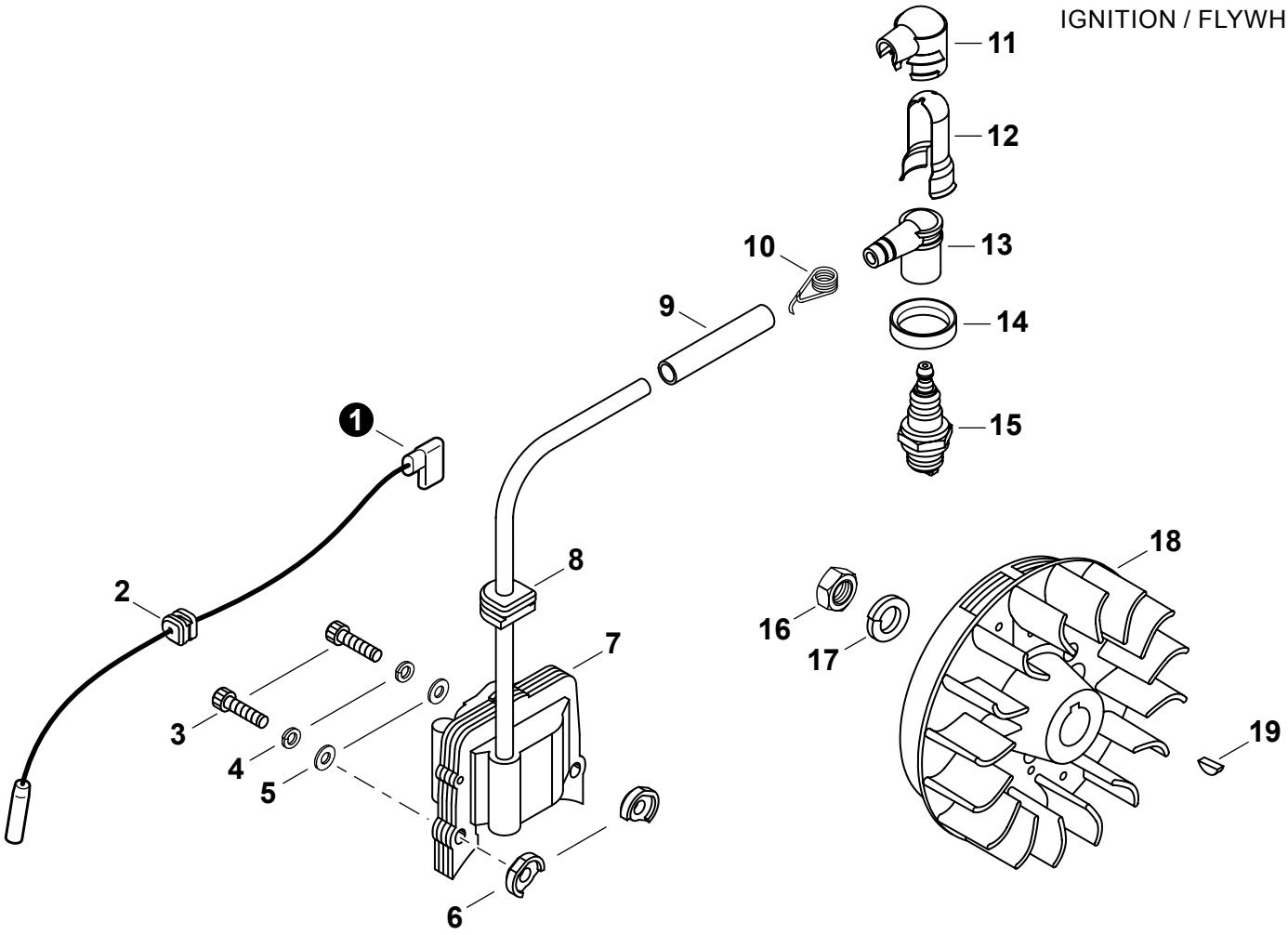

NO.	PART NUMBER	Shindaiwa P/N	QTY.	DESCRIPCIÓN	DESCRIPTION
1	A412000030	70200-71640	1	CABLE DE ENCENDIDO	LEAD - IGNITION
2	V136000060	20011-72120	1	OJAL DE CABLE CONDUCTOR	GROMMET, LEAD
3	9110004024	01020-04240	2	PERNO M4×24	BOLT M4×24
4	90060500004	01600-04101	2	ARANDELA DE PRESION 4 MM	WASHER, SPRING 4 MM
5	V302000010	20010-71650	2	ARANDELA 4.3×9.6×0.8	WASHER 4.3×9.6×0.8
6	V352000140	20010-71631	2	COLLAR 4	COLLAR 4
7	A411000780	70200-71610	1	BOBINA DE ENCENDIDO	COIL, IGNITION
8	V135000080	20011-72110	1	OJAL	GROMMET
9	V475004880	20011-71660	1	TUBO AISLANTE	TUBE, INSULATOR
10	A426000050	20000-72230	1	TERMINAL DE BUJÍA	TERMINAL, SPARK PLUG
11	A429000110	20000-72241	1	TAPA	COVER, CAP
12	V151000050	70180-72260	1	PROTECTOR	SHIELD
13	A427000090	20010-72221	1	TAPA DE BUJÍA	CAP, SPARK PLUG
14	V495001440	20000-72250	1	SELLO DE BUJÍA	SEAL, SPARK PLUG
15	15901010130	13000-13406	1	BUJÍA - BMR6A	SPARK PLUG - BMR6A
16	90050300010	01511-10061	1	TUERCA 10×1.25	NUT 10×1.25
17	90060500010	01600-10251	1	ARANDELA DE PRESION 10	WASHER, SPRING 10
18	A409000640	70200-71200	1	VOLANTE	FLYWHEEL
19	9311503010	02403-03100	1	CHAVETA WOODRUFF 3×10	KEY, WOODRUFF 3×10

* Denota artículo forma parte de una asamblea
** Denota artículo forma parte de un submontaje

* Denotes item is part of an assembly
** Denotes item is part of a sub-assembly

ARRANCADOR AUTORRETRÁCTIL
STARTER

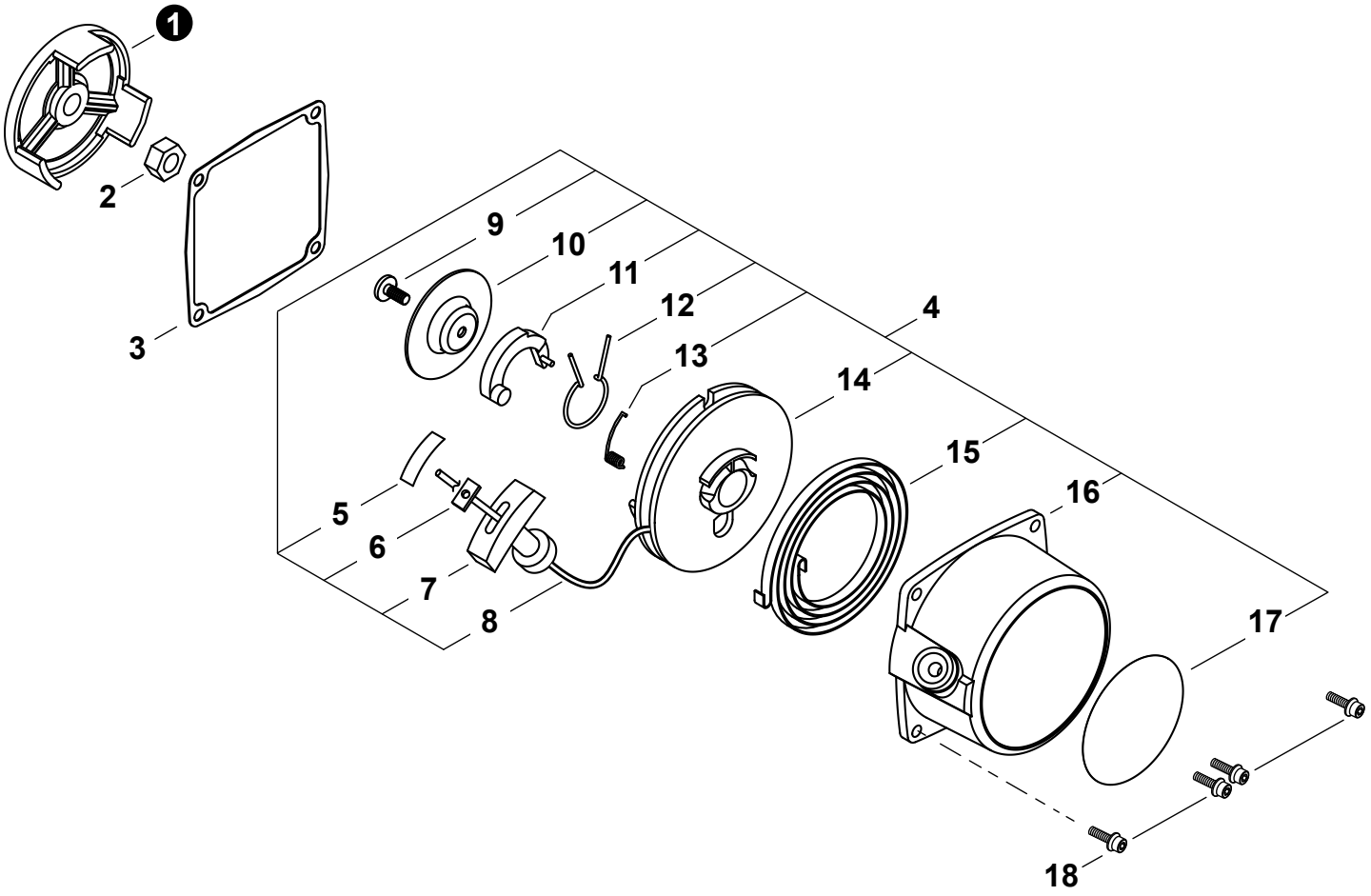

NO.	PART NUMBER	Shindaiwa P/N	QTY.	DESCRIPCIÓN	DESCRIPTION
1	A520000171		1	POLEA DEL ARRANCADOR	PULLEY, STARTER
2	V265000170	20000-76210	1	TUERCA M8×H5	NUT M8×H5
3	V105000030	20020-76111	1	EMPAQUETADURA DEL ARRANCADOR AUTORRETRÁCTIL	GASKET, RECOIL STARTER
4	**P021038311**		**1**	**MONTAJE DE ARRANCADOR AUTORRETRÁCTIL**	**STARTER ASSY, RECOIL**
5	X707000050	20010-75230	1	+CINTA ADHESIVA	+TAPE
6	A522000040	20010-75210	1	+RETENEDOR DE CUERDA	+RETAINER, ROPE
7	A511000160	20010-75190	1	+AGARRE DEL ARRANCADOR	+GRIP, STARTER
8	A509000190	20020-75180	1	+CUERDA DEL ARRANCADOR	+ROPE, STARTER
9	V253000470	20000-75170	1	+TORNILLO	+SCREW
10	A518000050	20000-75150	1	+PLACA DE FRICCIÓN	+PLATE, FRICTION
11	A514000130	20000-75130	1	+TRINQUETE	+RATCHET
12	V452000550	20000-75160	1	+RESORTE DE FRICCIÓN	+SPRING, FRICTION
13	V452000560	20000-75220	1	+RESORTE DE RETORNO	+SPRING, RETURN
14	A506000270	20020-75120	1	+CARRETE DEL CABLE	+REEL, ROPE
15	A504000140	20020-75140	1	+RESORTE RECULAR	+SPRING, RECOIL
16	A500000881		1	+CAJA DEL ARRANCADOR AUTORRETRÁCTIL	+CASE, RECOIL STARTER
17	X504002770	19420-00027	1	+ETIQUETA DE IDENTIFICACÍON	+LABEL, TRADE
18	V202000581		4	PERNO M4×16	BOLT M4×16

* Denota artículo forma parte de una asamblea
** Denota artículo forma parte de un submontaje

* Denotes item is part of an assembly
** Denotes item is part of a sub-assembly

Revised 4/30/18

SISTEMA DE COMBUSTIBLE
FUEL SYSTEM

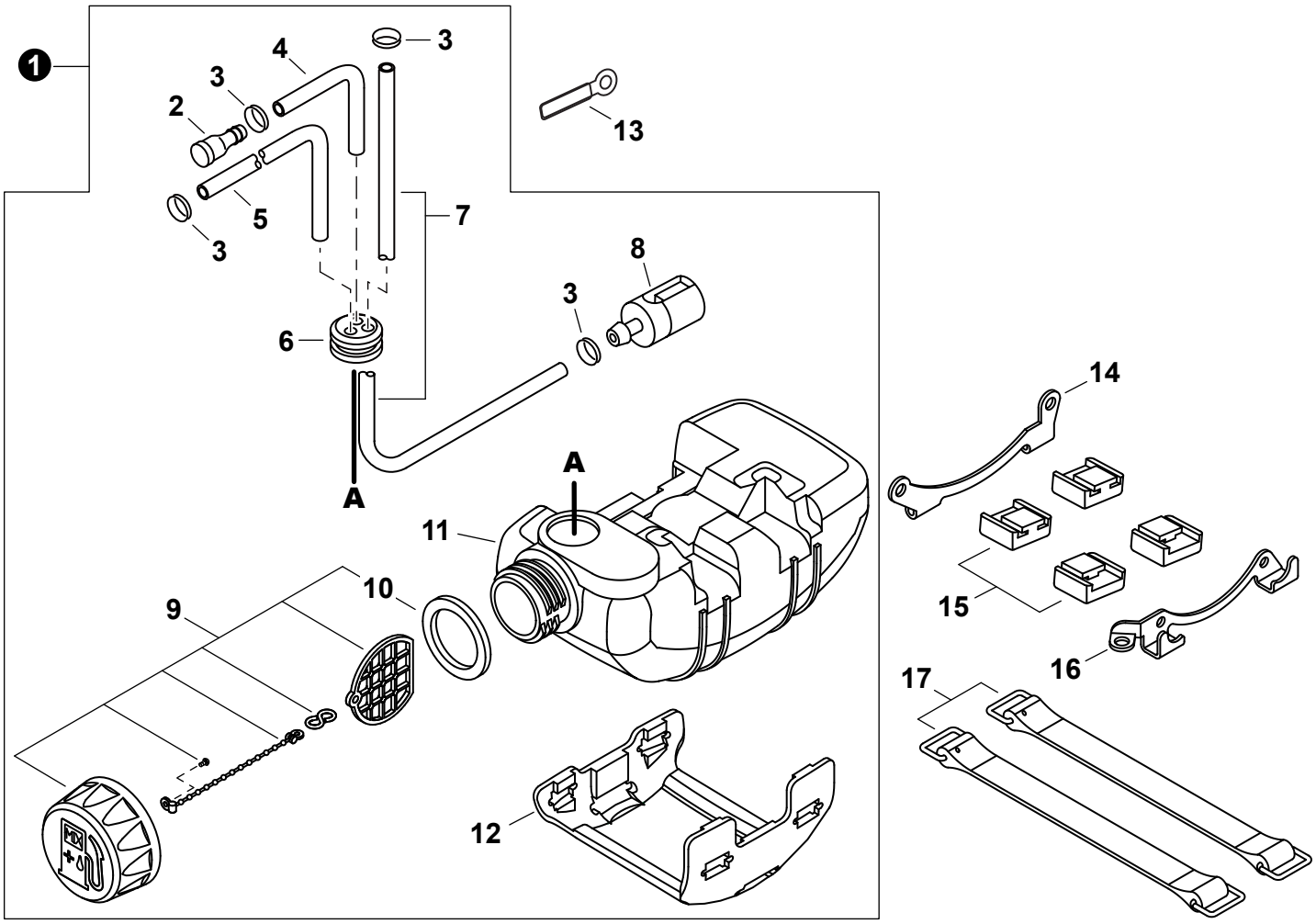

NO.	PART NUMBER	Shindaiwa P/N	QTY.	DESCRIPCIÓN	DESCRIPTION
1	P021036463		1	MONTAJE DE TANQUE DE COMBUSTIBLE	TANK ASSY, FUEL
2	A356000050	22197-33960	1	+VÁLVULA DE RESPIRADERO	+VENT ASSY
3	V490000500	20020-85540	4	+SUJETADOR Ø6	+CLIP Ø6
4	V471000760		1	+TUBO 3×6×90 MM	+PIPE 3×6×90 MM
5	13201049030		1	+TUBO DE COMBUSTIBLE 3×6×50	+PIPE, FUEL 3×6×50
6	13211555930		1	+OJAL DE COMBUSTIBLE	+GROMMET, FUEL
7	V471000750		1	+TUBO DE COMBUSTIBLE	+PIPE, FUEL
8	A369000101	22169-35400	1	+FILTRO DE COMBUSTIBLE	+FILTER, FUEL
9	A033000330	70168-85201	1	+MONTAJE DE TAPA DE COMBUSTIBLE	+CAP ASSY, FUEL
10	V107000010	20000-85221	1	++EMPAQUETADURA DE TAPA DE COMBUSTIBLE	++GASKET, FUEL CAP
11	A350001361	A350001360	1	+TANQUE DE COMBUSTIBLE	+TANK, FUEL
12	A175000200	70005-86131	1	+PROTECTOR, TANQUE DE COMBUSTIBLE	+GUARD, FUEL TANK
13	15911222131		1	SUJETADOR	CLIP
14	A393000190	20011-86120	1	ABRAZADERA M	BRACKET M
15	V420002390	20010-86130	4	AMORTIGUADOR DEL TANQUE DE COMBUSTIBLE	CUSHION, FUEL TANK
16	A393000180	20021-86110	1	ABRAZADERA S	BRACKET S
17	A392000060	20020-86140	2	CORREA DEL TANQUE	STRAP, FUEL TANK

* Denota artículo forma parte de una asamblea
** Denota artículo forma parte de un submontaje

* Denotes item is part of an assembly
** Denotes item is part of a sub-assembly

CUBIERTA DE VENTILADOR
FAN COVER

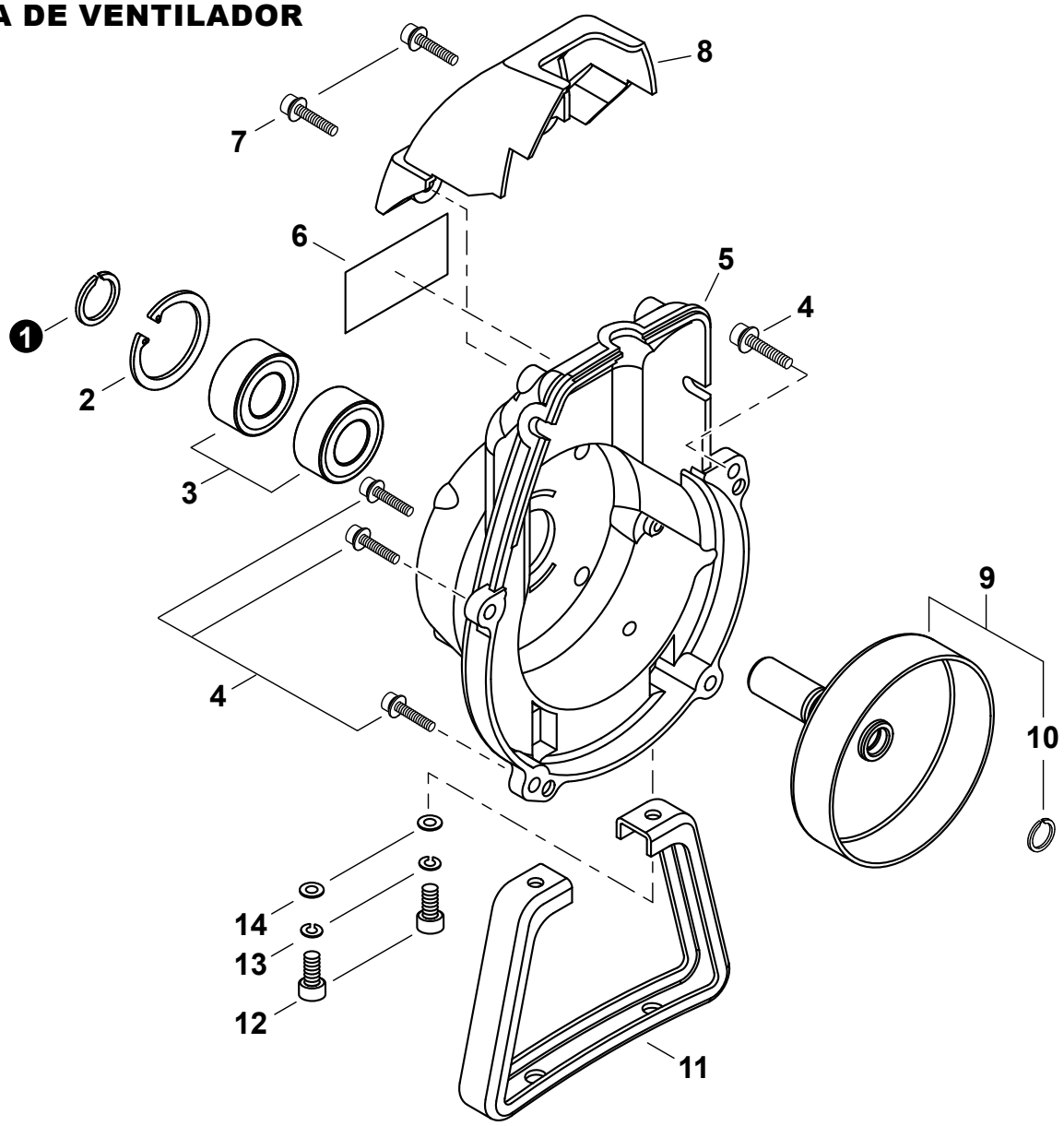

NO.	PART NUMBER	Shindaiwa P/N	QTY.	DESCRIPCIÓN	DESCRIPTION
1	V583000181		1	ANILLO RETENEDOR	RING, SNAP
2	9242432000	02432-32120	1	ANILLO RETENEDOR Ø32	RING, SNAP Ø32
3	90080206002	02006-06002	2	COJINETE DE BALINES 6002 DDU	BEARING, BALL 6002 DDU
4	V203000350	11022-05200	4	PERNO M5×20	BOLT M5×20
5	A172001300	70012-31111	1	CUBIERTA DE VENTILADOR	COVER, FAN
6	X543001390	70210-31150	1	ETIQUETA DE IDENTIFICACÍON	LABEL, TRADE
7	V202000300	11024-04160	2	PERNO M4×16	BOLT M4×16
8	A162000190	70131-34100	1	PROTECTOR	GUARD, TOP
9	**A556001790**		**1**	**TAMBOR EMBRAGUE**	**DRUM, CLUTCH**
10	V582000090	20021-31220	1	+ANILLO RETENEDOR Ø11.4	+RING, SNAP Ø11.4
11	A175000180	70200-33112	1	SOPORTE	STAND
12	V203000910	70210-33120	2	PERNO 5	BOLT 5
13	90060500005	01600-05131	2	ARANDELA DE PRESION 5	WASHER, SPRING 5
14	90060300005	01613-05080	2	ARANDELA 5.5×12×0.8	WASHER 5.5×12×0.8

* Denota artículo forma parte de una asamblea
** Denota artículo forma parte de un submontaje

* Denotes item is part of an assembly
** Denotes item is part of a sub-assembly

EMBRAGUE
CLUTCH

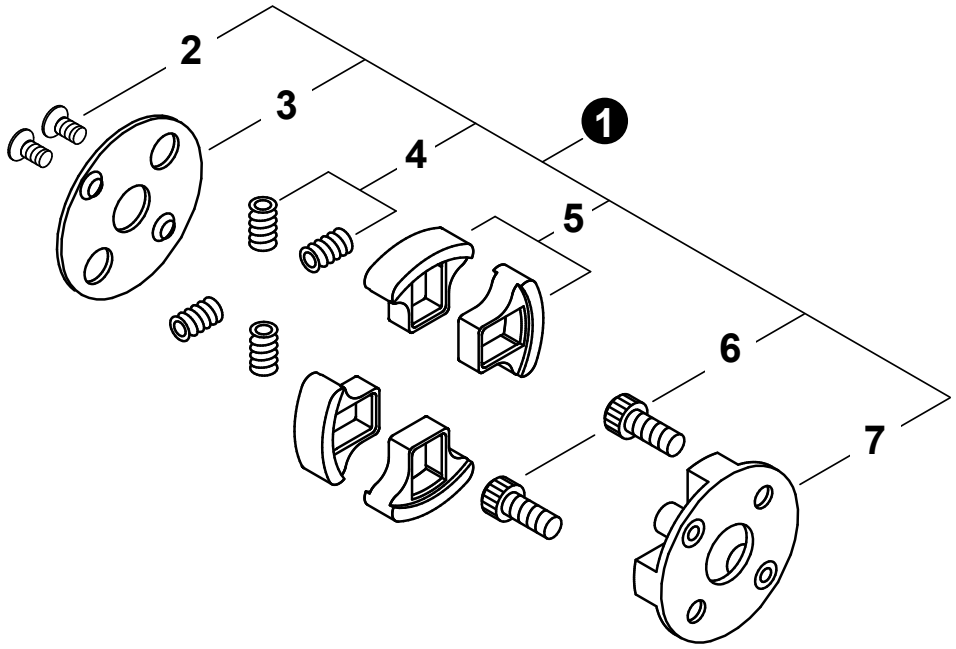

NO.	PART NUMBER	Shindaiwa P/N	QTY.	DESCRIPCIÓN	DESCRIPTION
1	A056000451	70210-51100	1	MONTAJE DE EMBRAGUE	CLUTCH ASSY
2	V203000880	70210-51160	2	+PERNO 5	+BOLT 5
3	A551000120	20020-51140	1	+PLACA DE EMBRAGUE	+PLATE, CLUTCH
4	A566000150	20020-51131	4	+RESORTE DEL EMBRAGUE	+SPRING, CLUTCH
5	A555000130	20020-51121	4	+ZAPATA DE EMBRAGUE	+SHOE, CLUTCH
6	A557000120	20020-51150	2	+PERNO DE EMBRAGUE	+BOLT, CLUTCH
7	A552000121	20020-51112	1	+SALIENTE EMBRAGUE	+BOSS, CLUTCH

* Denota artículo forma parte de una asamblea
** Denota artículo forma parte de un submontaje

* Denotes item is part of an assembly
** Denotes item is part of a sub-assembly

MONTAJE DE CONECTOR GIRATORIO

SWIVEL ASSY.

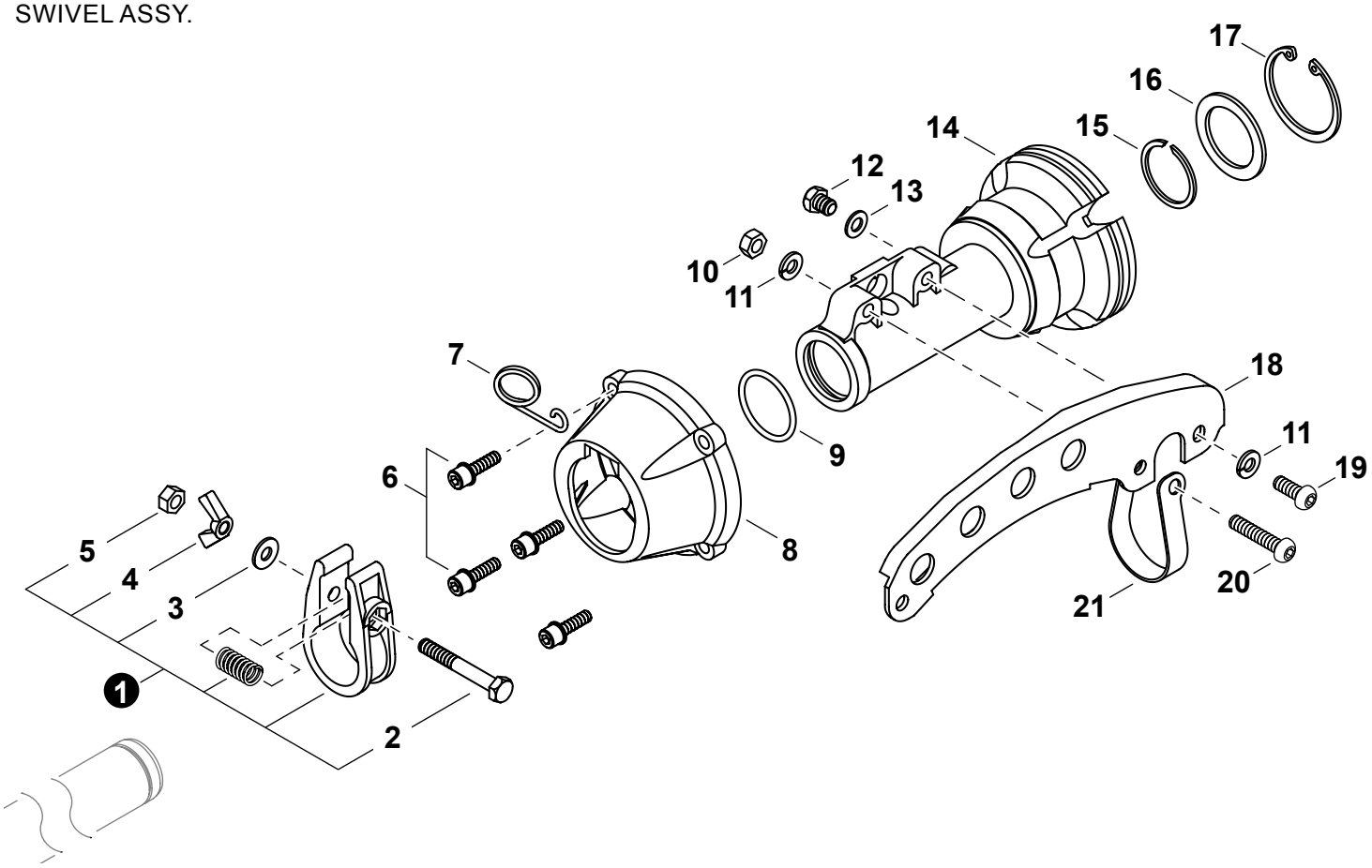

NO.	PART NUMBER	Shindaiwa P/N	QTY.	DESCRIPCIÓN	DESCRIPTION
1	P021021240	22015-11501	1	MONTAJE DE CONECTOR GIRATORIO	SWIVEL ASSY
2	V204000420	22011-97821	1	+PERNO	+BOLT
3	V304000150	22100-71430	1	+ARANDELA 6 MM	+WASHER 6 MM
4	9219106000	01520-10630	1	+TUERCA MARIPOSA M6	+NUT, WING M6
5	V264000150	22011-97840	1	+CONTRATUERCA M6	+NUT, LOCK M6
6	V203000350	11022-05200	4	PERNO M5×20	BOLT M5×20
7	C487000270	70229-83150	1	SUJETADOR DE CABLE	HOLDER, CABLE
8	A575000390	72020-11120	1	TAPA DE AMORTIGUADOR	CAP, CUSHION
9	V581000220	22015-11120	1	JUNTA TÓRICA	O-RING
10	90050000006	01500-06051	1	TUERCA HEXAGONAL 6M	NUT, HEX M6
11	90060500006	01600-06151	2	ARANDELA DE PRESION 6	WASHER, SPRING 6
12	V204000430	01010-06080	1	PERNO M6×8	BOLT M6×8
13	V304000180	22000-13410	1	ARANDELA	WASHER
14	A575000380	22020-11110	1	AMORTIGUADOR	CUSHION, AV
15	V582000100	22015-12130	1	ANILLO RETENEDOR	RING, SNAP
16	V314000110	22020-12210	1	RETENEDOR	STOPPER
17	9242440000	02432-40170	1	ANILLO RETENEDOR Ø40	RING, SNAP Ø40
18	C624000070	22019-11313	1	COLGADOR	HANGER
19	9114206016	11210-06160	1	PERNO M6×16	BOLT M6×16
20	9114206030	11210-06300	1	PERNO M6×30	BOLT M6×30
21	V495001500	22011-11320	1	ABRAZADERA	CLAMP

* Denota artículo forma parte de una asamblea
** Denota artículo forma parte de un submontaje

* Denotes item is part of an assembly
** Denotes item is part of a sub-assembly

Revised 4/30/18

TUBO PRINCIPAL
MAIN PIPE

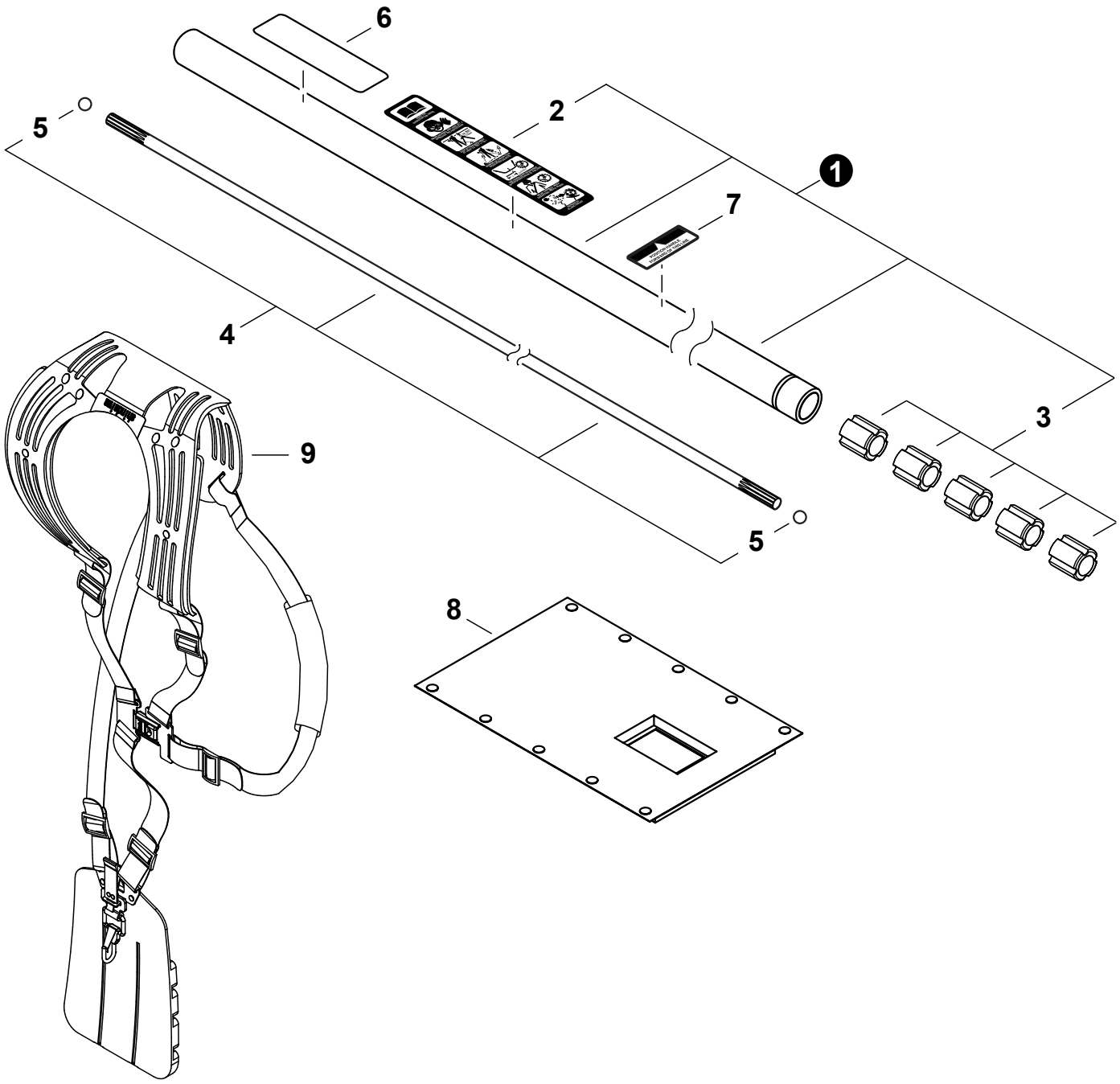

NO.	PART NUMBER	Shindaiwa P/N	QTY.	DESCRIPCIÓN	DESCRIPTION
1	P021042350	80025	1	MONTAJE DE TUBO PRINCIPAL	MAIN PIPE ASSY
2	X505005890	19422-00029	1	+ETIQUETA DE PRECAUCIÓN	+LABEL, CAUTION (BLADE CAPABLE)
3	C501000090	22021-12120	5	+BUJE	+BUSHING
4	C504000740	72550-12400	1	MONTAJE DE EJE DE MANDO	DRIVESHAFT ASSY
5	V585000040	22021-12420	2	+RETENEDOR	+STOPPER
6	X504002780	19420-00084	1	ETIQUETA SHINDAIWA PROFESSIONAL	LABEL, SHINDAIWA PROFESSIONAL
7	X505002850	19401-00269	1	ETIQUETA DE MANGO	LABEL, HANDLE
8	V420002400	22019-17110	1	PROTECTOR	PROTECTOR
9	C062000430	64007-67011	1	MONTAJE DE ARNÉS	HARNESS ASSY

* Denota artículo forma parte de una asamblea
** Denota artículo forma parte de un submontaje

* Denotes item is part of an assembly
** Denotes item is part of a sub-assembly

CONTROL DE ACELERADOR N/S T24225001001 - T24225003200

THROTTLE CONTROL S/N T24225001001 - T24225003200

EFFECTIVE
12/14/17

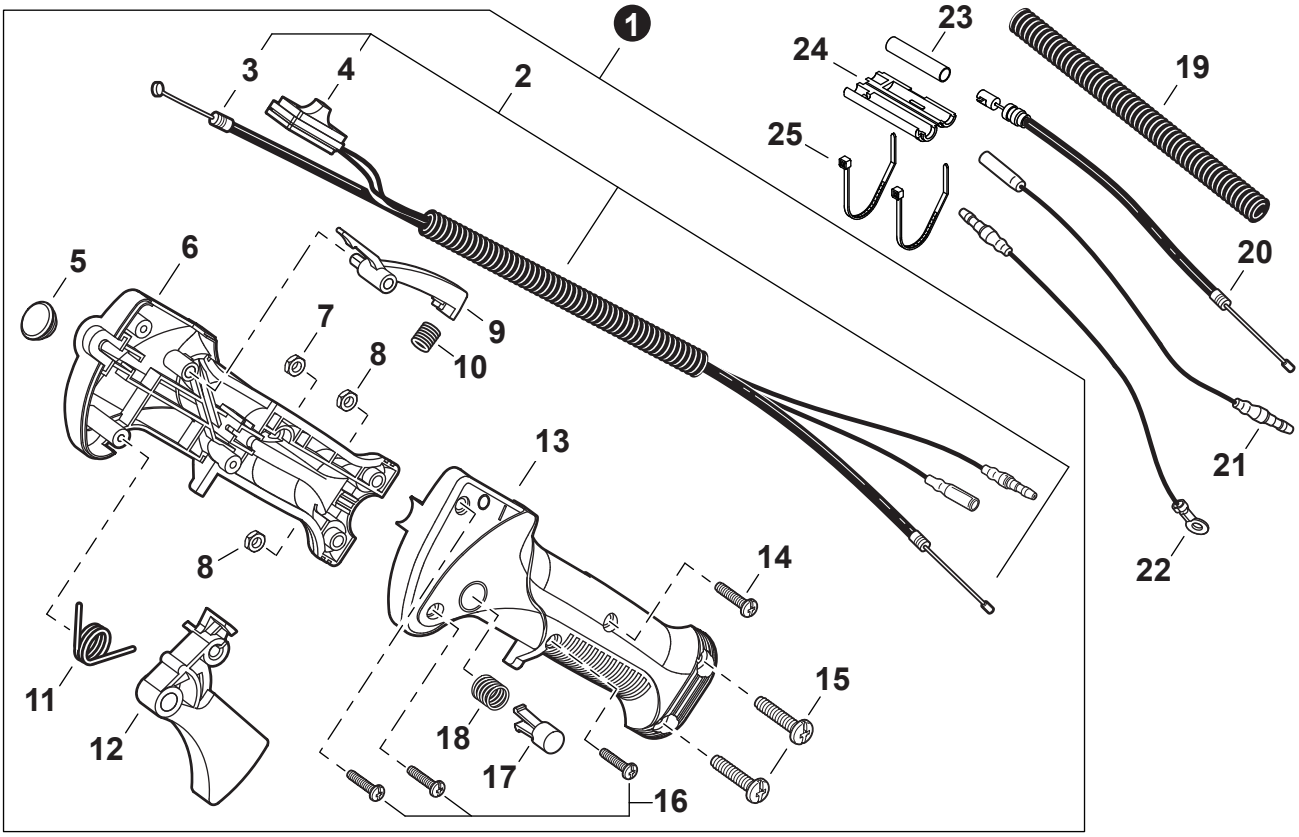

NO.	PART NUMBER	Shindaiwa P/N	QTY.	DESCRIPCIÓN	DESCRIPTION
1	C044000881		1	MONTAJE DE CONTROL DE ACELERADOR	THROTTLE CONTROL ASSY
2	V043000540	64007-64310	1	+MONTAJE DE CABLE PARA CONTROL	+CABLE ASSY, CONTROL
3	V430002910	64007-64320	1	++CABLE DEL ACELERADOR	++CABLE, THROTTLE
4	A045000350	64007-64330	1	++INTERRUPTOR DE ENCENDIDO-APAGADO	++SWITCH, ON-OFF
5	V162000410	22150-33630	1	+TAPÓN DE GOMA	+PLUG, RUBBER
6	C412000430	72550-14512	1	+MANGO DE CONTROL DERECHO	+CONTROL HANDLE - RIGHT
7	V262000100	70871-65340	1	+TUERCA M4	+NUT M4
8	9201705000	01501-05030	2	+TUERCA M5	+NUT M5
9	C460000241		1	+SEGURO DEL ACELERADOR	+LOCKOUT, THROTTLE
10	V450001020	70871-65150	1	+RESORTE DE COMPRESIÓN	+SPRING, COMPRESSION
11	V452000690	70871-65160	1	+RESORTE DE TORSIÓN	+SPRING, TORSION
12	C450000581		1	+GATILLO DEL ACELERADOR	+TRIGGER, THROTTLE
13	C412000440	72550-14522	1	+MANGO DE CONTROL IZQUIERDO	+CONTROL HANDLE - LEFT
14	V252000090	70871-65331	1	+TORNILLO M4×23	+SCREW M4×23
15	V253000580	70871-65320	2	+TORNILLO M5×20	+SCREW M5×20
16	V252000360	70871-65311	3	+TORNILLO ROSCADO 4×16	+SCREW, TAPPING 4×16
17	C461000080	70871-65170	1	+BOTÓN DE SEGURO DEL ACELERADOR	+BUTTON, THROTTLE LOCK
18	V450001010	70871-65180	1	+RESORTE DE COMPRESIÓN	+SPRING, COMPRESSION
19	V475004800	70210-83140	1	TUBO FLEXIBLE	TUBE, FLEXIBLE
20	V430002900	70210-83110	1	CABLE DEL ACELERADOR	CABLE, THROTTLE
21	V485001650	70210-83130	1	CABLE DE ENCENDIDO	LEAD - IGNITION
22	V485001660	70210-83120	1	CABLE DE TIERRA	LEAD - GROUND
23	V475004810	20037-82130	1	MANGUITO	SLEEVE
24	C482000070	72550-82120	1	TAPA ANTIPOLVO	CAP, DUST
25	V495001530	15210-12303	2	SUJETADOR DE CABLE	TIE, CABLE

* Denota artículo forma parte de una asamblea
** Denota artículo forma parte de un submontaje

* Denotes item is part of an assembly
** Denotes item is part of a sub-assembly

Revised 4/30/18

CONTROL DE ACELERADOR N/S T24225003201 - T24225999999

THROTTLE CONTROL S/N T24225003201 - T24225999999

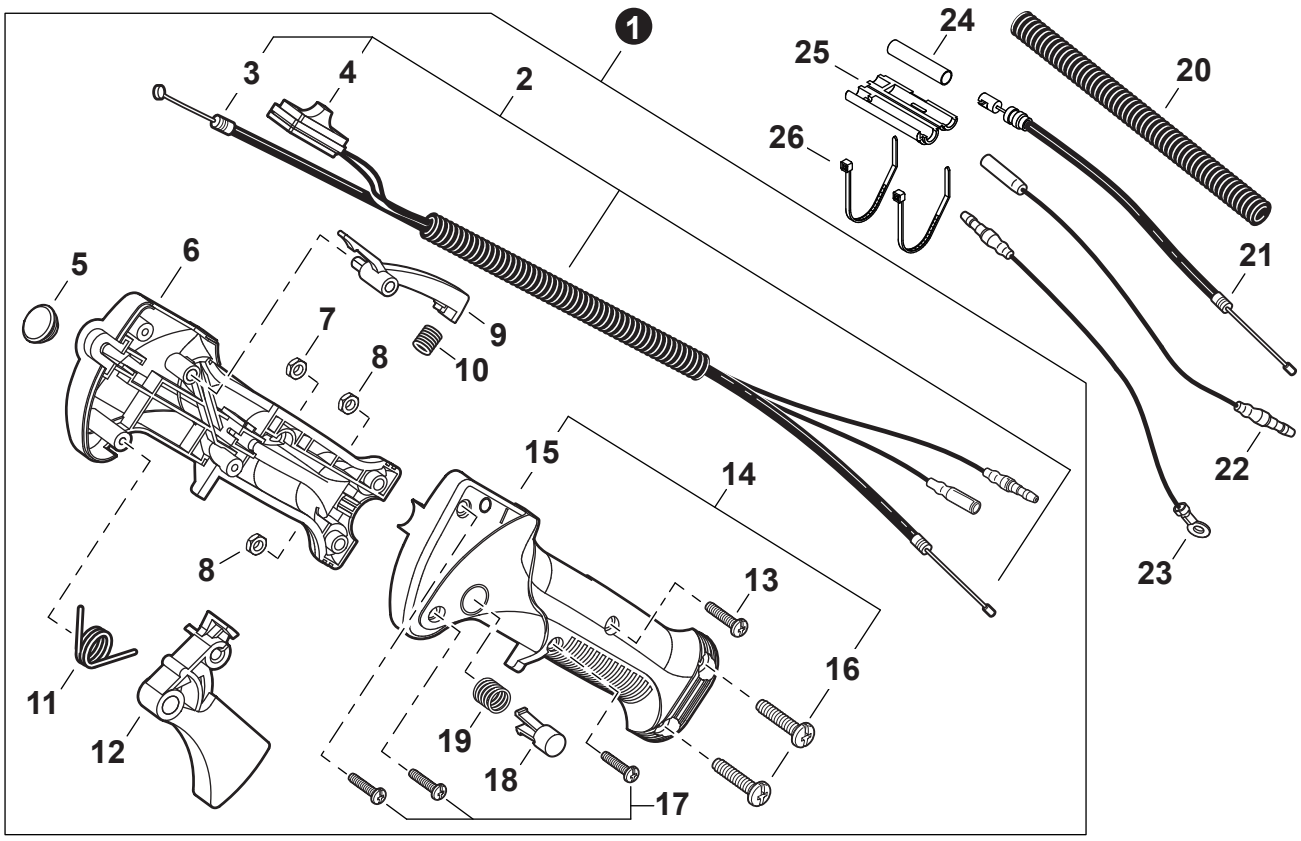

NO.	PART NUMBER	Shindaiwa P/N	QTY.	DESCRIPCIÓN	DESCRIPTION
1	C044000882		1	MONTAJE DE CONTROL DE ACELERADOR	THROTTLE CONTROL ASSY
2	V043000540	64007-64310	1	+MONTAJE DE CABLE PARA CONTROL	+CABLE ASSY, CONTROL
3	V430002910	64007-64320	1	++CABLE DEL ACELERADOR	++CABLE, THROTTLE
4	A045000350	64007-64330	1	++INTERRUPTOR DE ENCENDIDO-APAGADO	++SWITCH, ON-OFF
5	V162000410	22150-33630	1	+TAPÓN DE GOMA	+PLUG, RUBBER
6	C412000430	72550-14512	1	+MANGO DE CONTROL DERECHO	+CONTROL HANDLE - RIGHT
7	V262000100	70871-65340	1	+TUERCA M4	+NUT M4
8	9201705000	01501-05030	2	+TUERCA M5	+NUT M5
9	C460000241		1	+SEGURO DEL ACELERADOR	+LOCKOUT, THROTTLE
10	V450001020	70871-65150	1	+RESORTE DE COMPRESIÓN	+SPRING, COMPRESSION
11	V452000690	70871-65160	1	+RESORTE DE TORSIÓN	+SPRING, TORSION
12	C450000581		1	+GATILLO DEL ACELERADOR	+TRIGGER, THROTTLE
13	V252000090	70871-65331	1	+TORNILLO M4×23	+SCREW M4×23
14	P021044960		1	+JUEGO DE MANGO PARA CONTROL	+CONTROL HANDLE SET
15	C412000441		1	++MANGO DE CONTROL IZQUIERDO	++CONTROL HANDLE - LEFT
16	9133505022		2	++TORNILLO M5×22	++SCREW M5×22
17	V252000360	70871-65311	3	+TORNILLO ROSCADO 4×16	+SCREW, TAPPING 4×16
18	C461000080	70871-65170	1	+BOTÓN DE SEGURO DEL ACELERADOR	+BUTTON, THROTTLE LOCK
19	V450001010	70871-65180	1	+RESORTE DE COMPRESIÓN	+SPRING, COMPRESSION
20	V475004800	70210-83140	1	TUBO FLEXIBLE	TUBE, FLEXIBLE
21	V430002900	70210-83110	1	CABLE DEL ACELERADOR	CABLE, THROTTLE
22	V485001650	70210-83130	1	CABLE DE ENCENDIDO	LEAD - IGNITION
23	V485001660	70210-83120	1	CABLE DE TIERRA	LEAD - GROUND
24	V475004810	20037-82130	1	MANGUITO	SLEEVE
25	C482000070	72550-82120	1	TAPA ANTIPOLVO	CAP, DUST
26	V495001530	15210-12303	2	SUJETADOR DE CABLE	TIE, CABLE

Revised 4/30/18

* Denota artículo forma parte de una asamblea
** Denota artículo forma parte de un submontaje

* Denotes item is part of an assembly
** Denotes item is part of a sub-assembly

MANUBRIO
HANDLEBAR

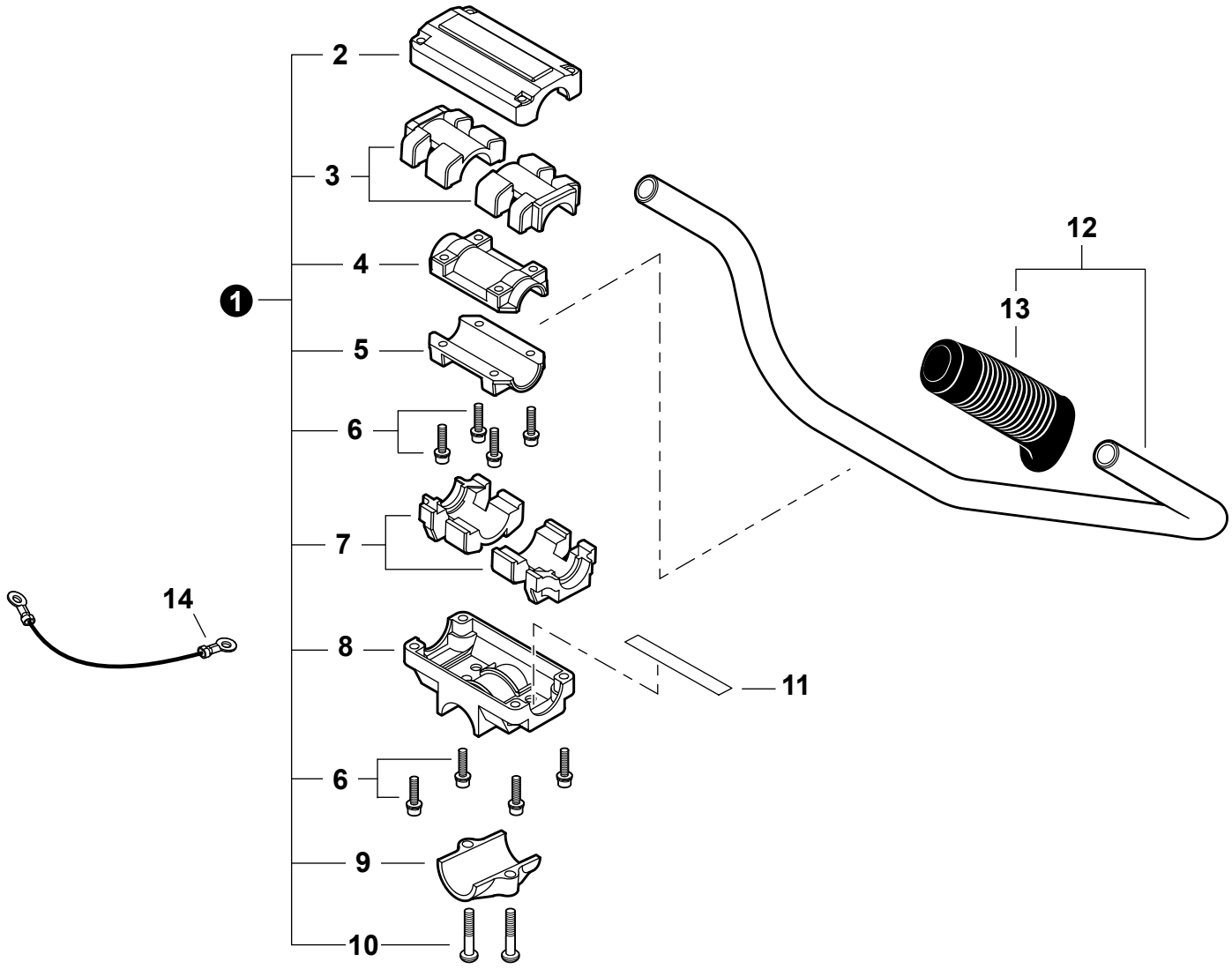

NO.	PART NUMBER	Shindaiwa P/N	QTY.	DESCRIPCIÓN	DESCRIPTION
1	P021031460	72017-14100	1	JUEGO DE SOPORTE DEL MANUBRIO TIPO BICICLETA	BRACKET KIT, HANDLEBAR
2	C423000740	72017-14130	1	+ABRAZADERA SUPERIOR	+CLAMP, UPPER
3	V420002470	22015-14170	2	+AMORTIGUADOR SUPERIOR	+CUSHION, UPPER
4	C423000770	22015-14150	1	+ABRAZADERA SUPERIOR	+CLAMP, UPPER
5	C423000760	22015-14140	1	+ABRAZADERA INFERIOR	+CLAMP, LOWER
6	V203000630	11022-05250	8	+PERNO M5×25	+BOLT M5×25
7	V420002460	22015-14160	2	+AMORTIGUADOR INFERIOR	+CUSHION, LOWER
8	C423000700	72017-14110	1	+ABRAZADERA DE MANGO Ø28	+BRACKET, HANDLE Ø28
9	C423000720	72017-14120	1	+ABRAZADERA INFERIOR	+CLAMP, LOWER Ø28
10	9114206025	11210-06250	2	+TORNILLO M6×25	+SCREW M6×25
11	A430000000	72514-14190	1	CABLE DE TIERRA	LEAD - GROUND
12	P021035440	72550-14200	1	MONTAJE DE MANUBRIO TIPO BICICLETA	HANDLEBAR ASSY
13	C403000420	72451-14320	1	+AGARRE	+GRIP
14	V485001670	70198-31510	1	CABLE DE TIERRA	LEAD - GROUND

Revised 4/30/18

CAJA DE ENGRANAJES
GEAR CASE

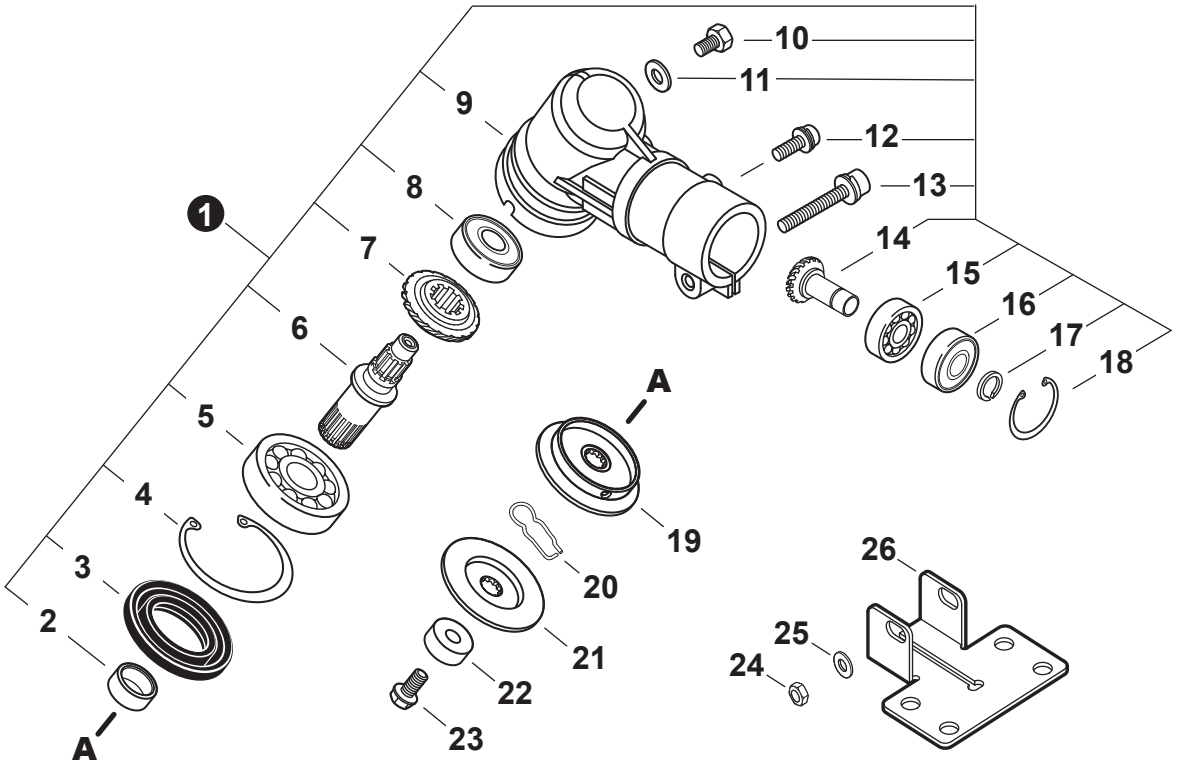

NO.	PART NUMBER	Shindaiwa P/N	QTY.	DESCRIPCIÓN	DESCRIPTION
1	C051000621		1	MONTAJE DE CAJA DE ENGRANAJES	GEAR CASE ASSY
2	V358000130	22015-13230	1	+COLLAR	+COLLAR
3	V513000000	72447-13121	1	+SELLO DE ACEITE	+SEAL, OIL
4	9242435000	02432-35150	1	+ANILLO RETENEDOR Ø35	+RING, SNAP Ø35
5	90081006202	02000-06202	1	+COJINETE DE BALINES 6202	+BEARING, BALL 6202
6	C534000920		1	+EJE DE ENGRANAJE	+SHAFT, GEAR
7	V651000540	22015-13220	1	+ENGRANAJE CÓNICO	+GEAR, BEVEL
8	90080206000	02006-06000	1	+COJINETE DE BALINES 6000DDU	+BEARING, BALL 6000DDU
9	C531000601		1	+CAJA DE ENGRANAJES	+HOUSING, GEAR CASE
10	V206000250	22015-13410	1	+PERNO M6×10	+BOLT M6×10
11	V307000230	22015-13420	1	+ARANDELA	+WASHER
12	V204000740	11022-06140	1	+PERNO M6×14	+BOLT M6×14
13	V204000450	11022-06400	1	+PERNO M6×40	+BOLT M6×40
14	V651000550	22021-13390	1	+MONTAJE DE ENGRANAJE PIÑON CÓNICO	+PINION ASSY, BEVEL
15	90080006001	02000-06001	1	+COJINETE DE BALINES 6001	+BEARING, BALL 6001
16	90080406001	02002-06001	1	+COJINETE DE BALINES 6001ZZ	+BEARING, BALL 6001ZZ
17	90070600012	20000-31140	1	+ANILLO RETENEDOR Ø12	+RING, SNAP Ø12
18	9242428000	02432-28120	1	+ANILLO RETENEDOR Ø28	+RING, SNAP Ø28
19	C535000770	72447-13240	1	PLACA DEL ADAPTADOR SUPERIOR	PLATE, ADAPTOR - UPPER
20	V641000140	22015-13290	1	PASADOR DESLIZANTE	PIN, SLIDE
21	C535000780	72017-63170	1	PLACA DEL ADAPTADOR INFERIOR	PLATE, ADAPTOR - LOWER
22	C535000790	22015-13270	1	PROTECTOR DE PERNO	GUARD, BOLT
23	V206000230	63019-63310	1	PERNO 10×37	BOLT 10×37
24	90050000006	01500-06051	1	TUERCA HEXAGONAL 6M	NUT, HEX M6
25	90060300006	01613-06100	1	ARANDELA 6.5×13×1	WASHER 6.5×13×1
26	C551000110	72017-16130	1	ABRAZADERA INFERIOR	CLAMP, LOWER

* Denota artículo forma parte de una asamblea
** Denota artículo forma parte de un submontaje

* Denotes item is part of an assembly
** Denotes item is part of a sub-assembly

PROTECTOR CONTRA RESIDUOS - 1

DEBRIS SHIELD - 1

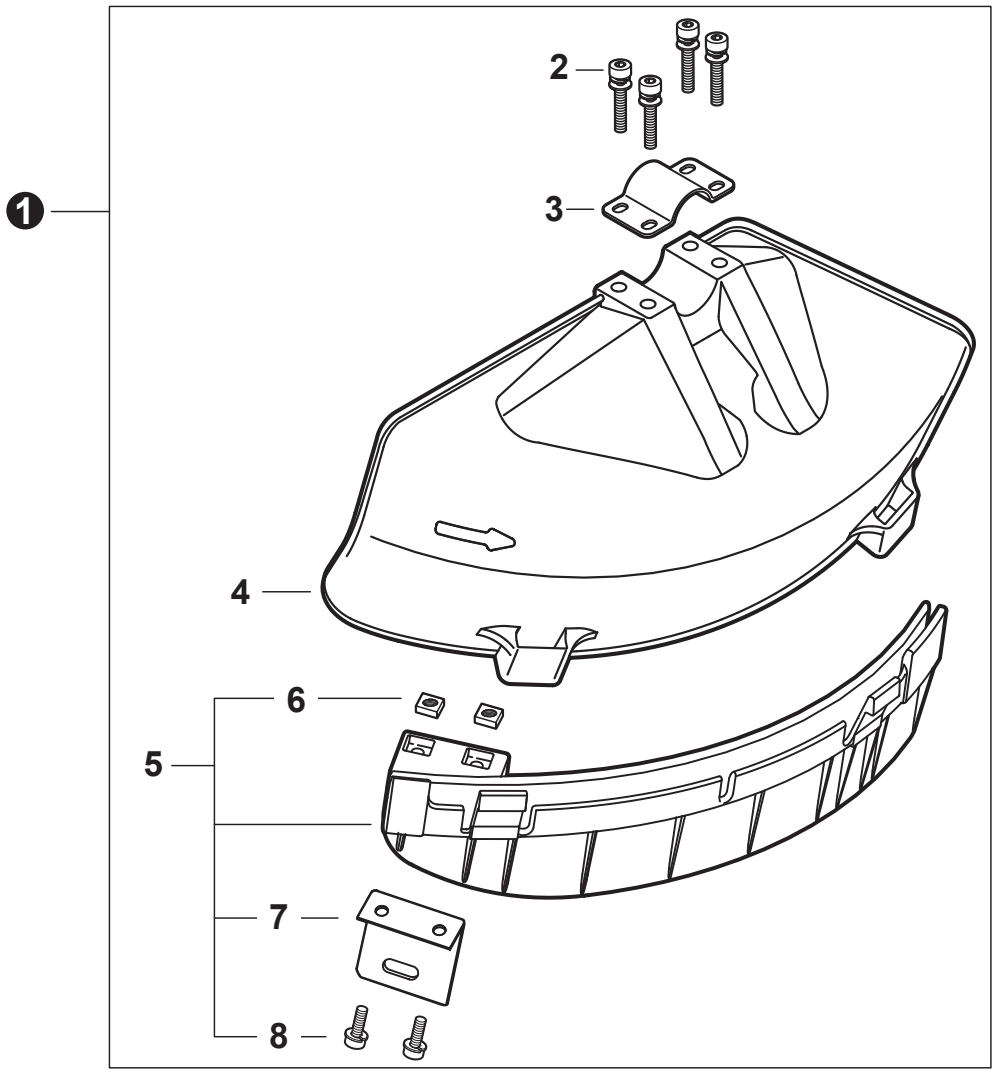

NO.	PART NUMBER	Shindaiwa P/N	QTY.	DESCRIPCIÓN	DESCRIPTION
1	P021028930	64008-66311	1	JUEGO DE PROTECTOR CONTRA RESIDUOS	DEBRIS SHIELD KIT
2	V203000610	11022-05450	4	+PERNO M5×45	+BOLT M5×45
3	C551000060	72480-16210	1	+ABRAZADERA SUPERIOR	+CLAMP, UPPER
4	C550000430	62903-66111	1	+PROTECTOR CONTRA RESIDUOS PLÁSTICO	+SHIELD, DEBRIS PLASTIC
5	P021028450	62903-66332	1	+MONTAJE DE EXTENSIÓN DE PROTECTOR CONTRA RESIDUOS	+DEBRIS SHIELD EXTENSION ASSY
6	V263000130	22420-16120	2	++TUERCA M5	++NUT M5
7	C554000040	72480-16121	1	++CUCHILLA	++CUTTER
8	9112205016	11020-05160	2	++PERNO 5×16	++BOLT 5×16

* Denota artículo forma parte de una asamblea
** Denota artículo forma parte de un submontaje

* Denotes item is part of an assembly
** Denotes item is part of a sub-assembly

Revised 4/30/18

PROTECTOR CONTRA RESIDUOS - 2

DEBRIS SHIELD - 2

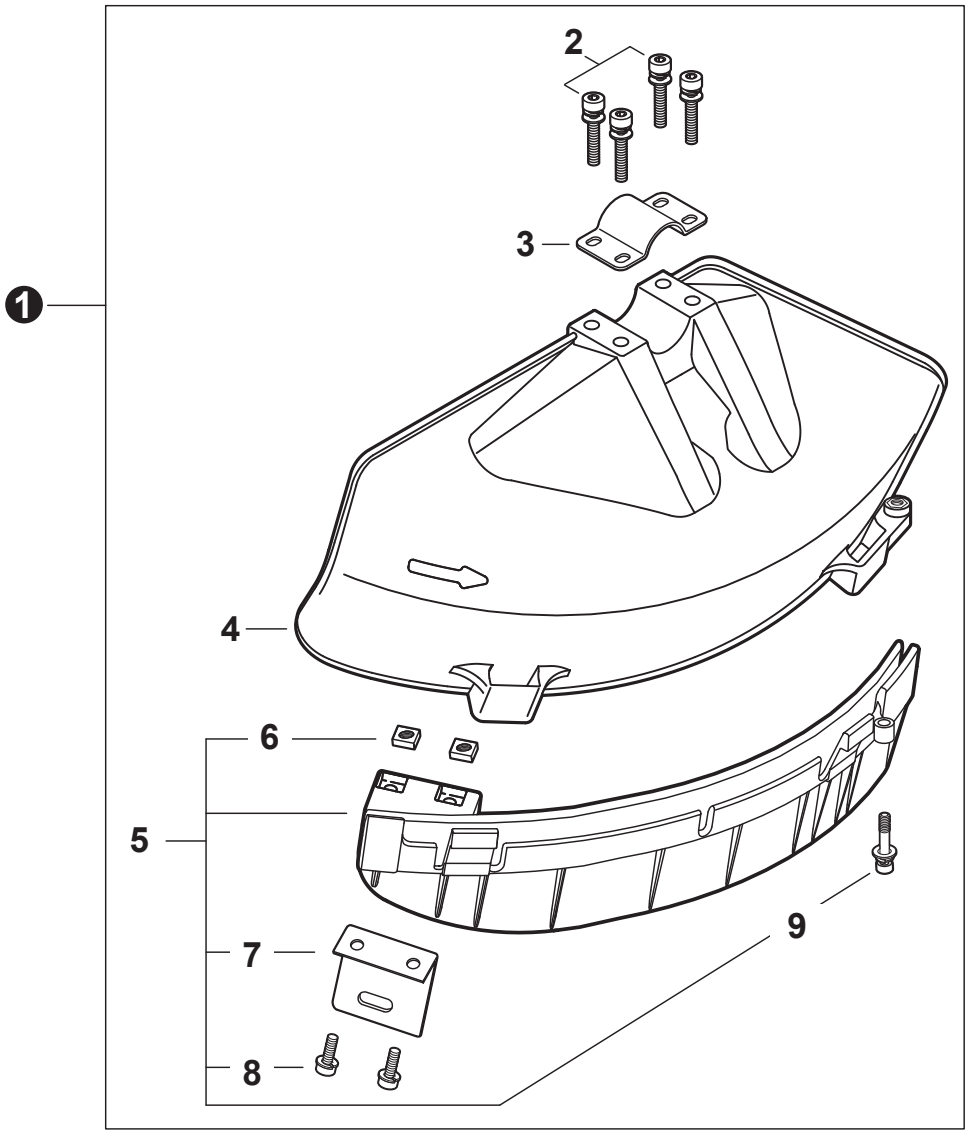

NO.	PART NUMBER	Shindaiwa P/N	QTY.	DESCRIPCIÓN	DESCRIPTION
1	P100002280		1	JUEGO DE PROTECTOR CONTRA RESIDUOS	DEBRIS SHIELD KIT
2	V203000610		4	+PERNO M5×45	+BOLT M5×45
3	C551000220		1	+ABRAZADERA SUPERIOR	+CLAMP, UPPER
4	C550000790		1	+PROTECTOR CONTRA RESIDUOS - CUCHILLA	+SHIELD, DEBRIS - BLADE
5	P100002390		1	+MONTAJE DE EXTENSIÓN DE PROTECTOR CONTRA RESIDUOS	+DEBRIS SHIELD EXTENSION ASSY
6	V263000130		2	++TUERCA M5	++NUT M5
7	C554000040		1	++CUCHILLA	++CUTTER
8	9112205016		2	++PERNO 5×16	++BOLT 5×16
9	V203002330		1	++PERNO M5×22	++BOLT M5×22

* Denota artículo forma parte de una asamblea
** Denota artículo forma parte de un submontaje

* Denotes item is part of an assembly
** Denotes item is part of a sub-assembly

PROTECTOR CONTRA RESIDUOS - 3

DEBRIS SHIELD - 3

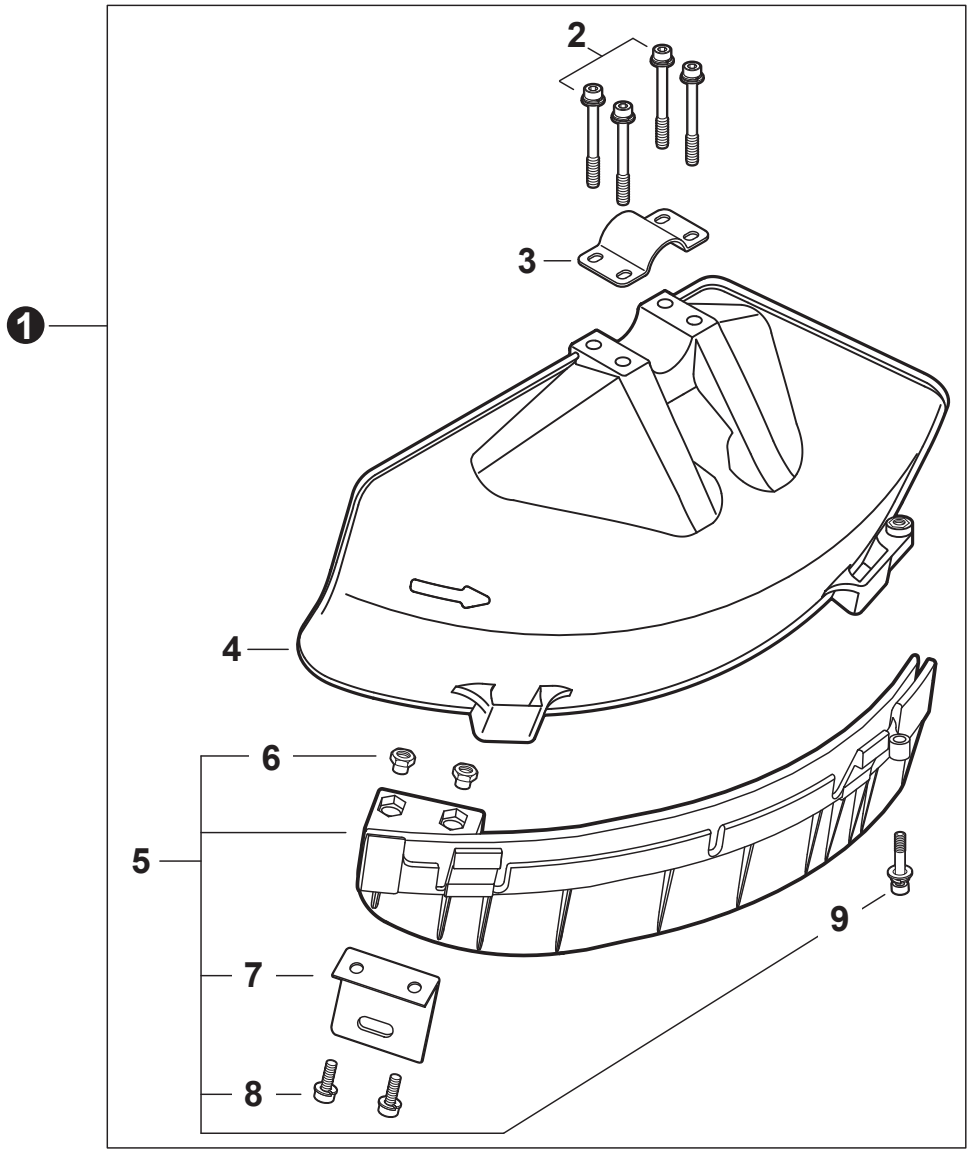

NO.	PART NUMBER	Shindaiwa P/N	QTY.	DESCRIPCIÓN	DESCRIPTION
1	P100002281		1	JUEGO DE PROTECTOR CONTRA RESIDUOS	DEBRIS SHIELD KIT
2	V203002320		4	+PERNO M5×45	+BOLT M5×45
3	C551000220		1	+ABRAZADERA SUPERIOR	+CLAMP, UPPER
4	C550000790		1	+PROTECTOR CONTRA RESIDUOS - CUCHILLA	+SHIELD, DEBRIS - BLADE
5	P100002391		1	+MONTAJE DE EXTENSIÓN DE PROTECTOR CONTRA RESIDUOS	+DEBRIS SHIELD EXTENSION ASSY
6	V263000020		2	++TUERCA M5	++NUT M5
7	C554000040		1	++CUCHILLA	++CUTTER
8	9112205016		2	++PERNO 5×16	++BOLT 5×16
9	V203002330		1	++PERNO M5×22	++BOLT M5×22

* Denota artículo forma parte de una asamblea
** Denota artículo forma parte de un submontaje

* Denotes item is part of an assembly
** Denotes item is part of a sub-assembly

Revised 4/30/18

HERRAMIENTAS
TOOLS

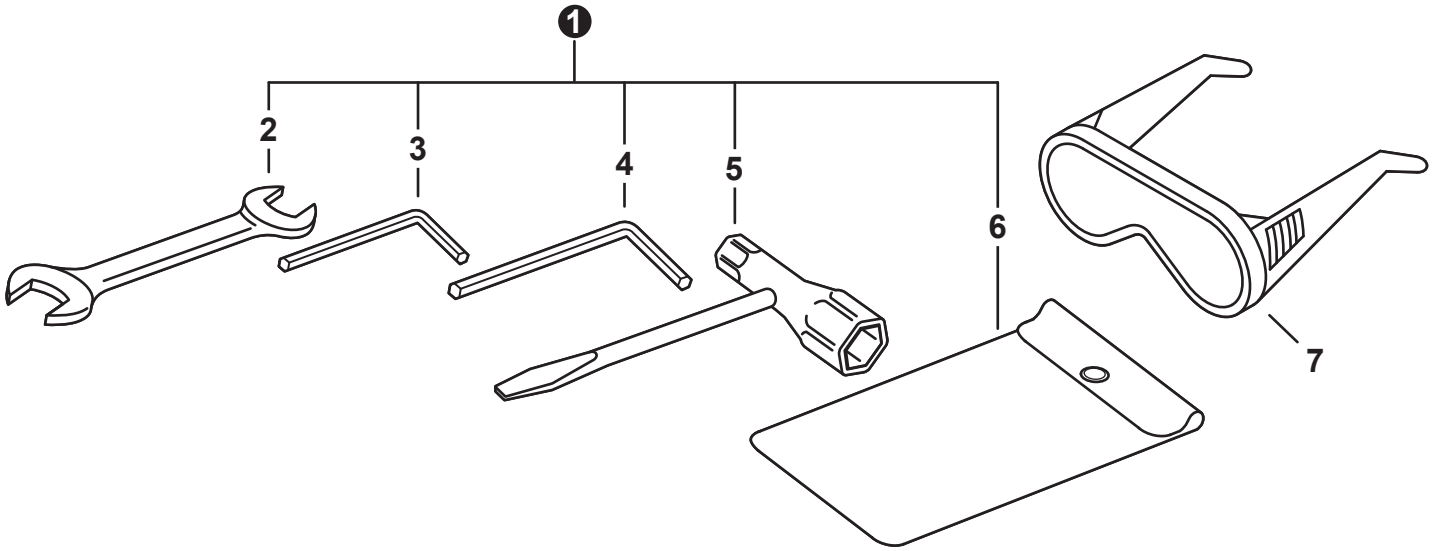

NO.	PART NUMBER	Shindaiwa P/N	QTY.	DESCRIPCIÓN	DESCRIPTION
1	P021033200	72547-91100	1	JUEGO DE HERRAMIENTAS	TOOL KIT, SERVICE
2	X600000020	22000-91120	1	+LLAVE DE TUERCAS 8×10	+SPANNER 8×10
3	X605000100	09026-04001	1	+LLAVE ALLEN 4 MM	+WRENCH, ALLEN 4 MM
4	X605000070	09026-05001	1	+LLAVE ALLEN 5 MM	+WRENCH, ALLEN 5 MM
5	X602000140	72518-91180	1	+LLAVE EN T 17×19 MM	+T-WRENCH 17×19 MM
6	X705000180	19639-01700	1	+BOLSA DE HERRAMIENTAS	+BAG, TOOL
7	X690000080		1	ANTEOJOS DE SEGURIDAD	GLASSES, SAFETY

* Denota artículo forma parte de una asamblea
** Denota artículo forma parte de un submontaje

* Denotes item is part of an assembly
** Denotes item is part of a sub-assembly