shindaiwa®

Lista de Piezas
Illustrated Parts List

B450 Desmalezadora
B450 Brushcutter



NÚMEROS DE SERIE / SERIAL NUMBERS
U53826001001 - U53826999999

Accessories for Shindaiwa products can be found at:
Los accesorios para los productos Shindaiwa se pueden encontrar en:
www.shindaiwa-usa.com/products/accessories.aspx

MOTOR 2
ENGINE

MOTOR 3
ENGINE

CUBIERTA DE MOTOR 3
ENGINE COVER

CARBURADOR 4
CARBURETOR

CARBURADOR 5
CARBURETOR

ADMISIÓN 6
INTAKE

FILTRO DE AIRE 7
AIR FILTER

ESCAPE N/S U53826001001 - U53826002650 8
EXHAUST S/N U53826001001 - U53826002650

ESCAPE N/S U53826002651 - U53826999999 9
EXHAUST S/N U53826002651 - U53826999999

ENCENDIDO / VOLANTE 10
IGNITION / FLYWHEEL

ARRANCADOR 11
STARTER

SISTEMA DE COMBUSTIBLE 12
FUEL SYSTEM

CUBIERTA DE VENTILADOR 13
FAN COVER

EMBRAGUE 14
CLUTCH

TUBO PRINCIPAL 15
MAIN PIPE

CONTROL DE ACELERADOR 16
THROTTLE CONTROL

MANUBRIO 17
HANDLEBAR

CAJA DE ENGRANAJES 18
GEAR CASE

PROTECTOR CONTRA RESIDUOS 19
DEBRIS SHIELD

HERRAMIENTAS 20
TOOLS

TUBO AL POR MAYOR 20
BULK PIPE

CUERDA DEL ARRANCADOR AL POR MAYOR 20
BULK STARTER ROPE

©2026 ECHO Incorporated. Part Number 99922238756 Effective 01/28/26

400 Oakwood Road, Lake Zurich IL 60047 Telephone: 847-540-8400 Fax: 847-540-8416 www.shindaiwa.com

MOTOR
ENGINE

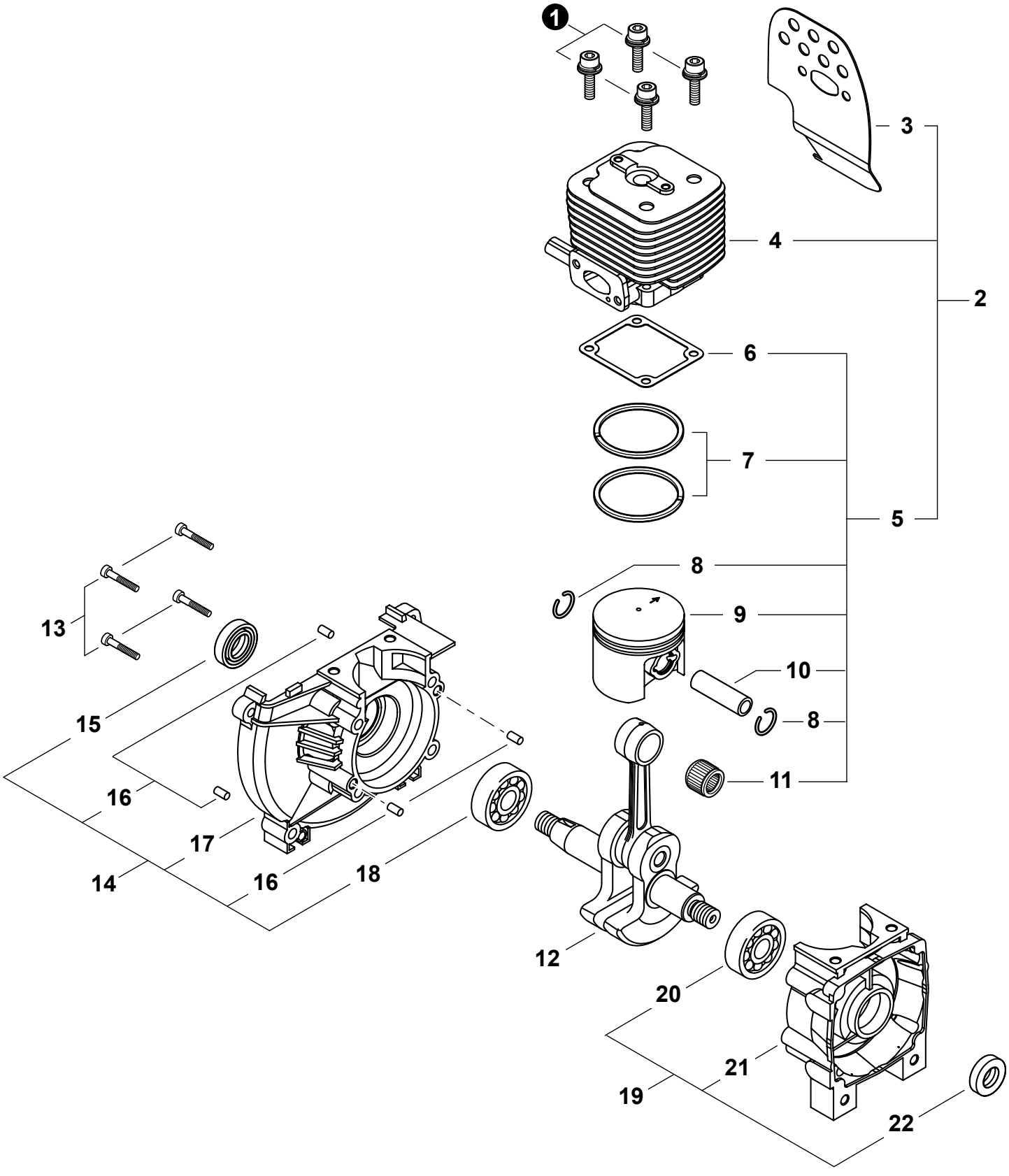

+ Denotes item is part of an assembly
++ Denotes item is part of a sub-assembly

+ Denota artículo forma parte de una asamblea
++ Denota artículo forma parte de un submontaje

MOTOR
ENGINE

NO.	PART NUMBER	QTY.	DESCRIPCIÓN	DESCRIPTION
1	9112205025	4	PERNO M5x25	BOLT M5x25
2	**P021027040**	**1**	**JUEGO DE REPARACIÓN DE MOTORES**	**REPAIR KIT, ENGINE**
3	V104001330	1	+PROTECTOR TÉRMICO DEL ESCAPE	+HEAT SHIELD, EXHAUST
4	A130001340	1	+CILINDRO	+CYLINDER
5	**99909-450**	**1**	**+JUEGO DE PISTÓN**	**+PISTON KIT**
6	V100000470	1	++EMPAQUETADURA DE CILINDRO	++GASKET, CYLINDER
7	A101000360	2	++ANILLO DEL PISTÓN	++RING, PISTON
8	V580000110	2	++ANILLO RETENEDOR	++RING, SNAP
9	A100000670	1	++PISTÓN	++PISTON
10	V608000050	1	++PASADOR DEL PISTÓN	++PIN, PISTON
11	V555000180	1	++COJINETE DE AGUJAS	++BEARING, NEEDLE
12	A011000820	1	CIGÜEÑAL	CRANKSHAFT
13	90010505030	4	PERNO 5x30	BOLT 5x30
14	**P021030051**	**1**	**MONTAJE DE CÁRTER M**	**CRANKCASE ASSY, M**
15	V508000050	1	+SELLO DE ACEITE 16	+SEAL, OIL 16
16	90033050100	4	+PASADOR DE POSICIONAMIENTO 5x10	+PIN, LOCATING 5x10
17	A120001120	1	+CARTER M	+CRANKCASE M
18	V592000290	1	+COJINETE DE BOLAS 6202 C3	+BEARING, BALL 6202 C3
19	**P021033432**	**1**	**MONTAJE DE CÁRTER S**	**CRANKCASE ASSY, S**
20	V592000290	1	+COJINETE DE BOLAS 6202 C3	+BEARING, BALL 6202 C3
21	A120000082	1	+CARTER S	+CRANKCASE S
22	V508000050	1	+SELLO DE ACEITE 16	+SEAL, OIL 16

CUBIERTA DE MOTOR
ENGINE COVER

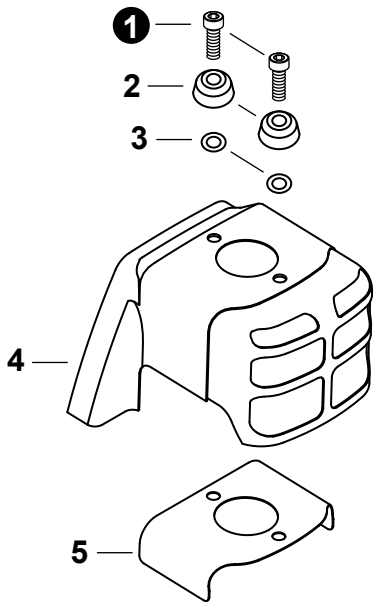

NO.	PART NUMBER	QTY.	DESCRIPCIÓN	DESCRIPTION
1	V203000840	2	PERNO M5x14	BOLT M5x14
2	A459000020	2	AMORTIGUADOR	CUSHION
3	V340000260	2	ARANDELA	WASHER
4	A160001640	1	CUBIERTA DE MOTOR	COVER, ENGINE
5	V101000020	1	PROTECTOR TÉRMICO	SHIELD, HEAT

+ Denotes item is part of an assembly
++ Denotes item is part of a sub-assembly

+ Denota artículo forma parte de una asamblea
++ Denota artículo forma parte de un submontaje

CARBURADOR
CARBURETOR

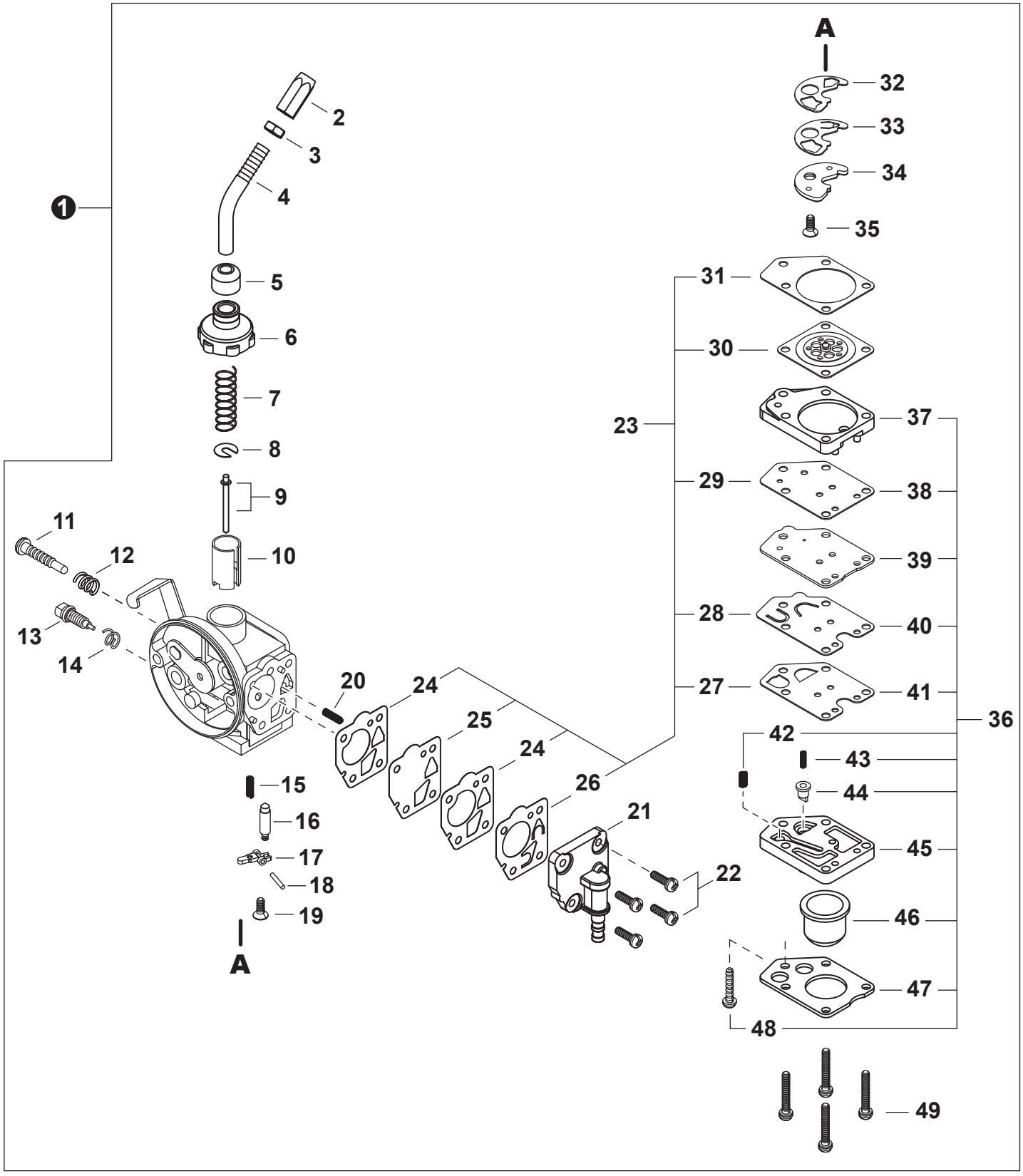

CARBURADOR
CARBURETOR

NO.	PART NUMBER	QTY.	DESCRIPCIÓN	DESCRIPTION
1	**A021002530**	**1**	**CARBURADOR DPV11W-18B**	**CARBURETOR DPV11W-18B**
2	12415846630	1	+AJUSTADOR DE CABLE	+ADJUSTER, CABLE
3	12411105810	1	+CONTRATUERCA	+NUT, LOCK
4	P004002870	1	+TUBO DEL AJUSTADOR DE CABLE	+PIPE, CABLE ADJUSTER
5	P004002180	1	+TAPA ANTIPOLVO	+CAP, DUST
6	P004000700	1	+TAPA DE CARBURADOR	+CAP, CARBURETOR
7	12411450330	1	+RESORTE DEL ACELERADOR	+SPRING, THROTTLE
8	12411505530	1	+ARANDELA DE PRESION	+WASHER, SPRING SUPPORT
9	P004002940	1	+AGUJA DE REGULACION	+NEEDLE, JET
10	P004002900	1	+VÁLVULA	+VALVE, SLIDE
11	12415905530	1	+TORNILLO PARA AJUSTAR EL RALENTI	+SCREW, IDLE ADJUST
12	12416011120	1	+RESORTE	+SPRING
13	12435412710	1	+TORNILLO AJUSTE	+SCREW, MAIN ADJUST
14	12435521330	1	+RESORTE	+SPRING
15	12433149930	1	+RESORTE	+SPRING
16	P004000930	1	+VÁLVULA REGULADORA	+VALVE, INLET NEEDLE
17	P004001340	1	+PALANCA DE MEDICIÓN	+LEVER, METERING
18	12433221330	1	+PASADOR DE PALANCA DE MEDICIÓN	+PIN, METERING LEVER
19	P004001350	1	+TORNILLO M3x8	+SCREW M3x8
20	12435550130	2	+RESORTE	+SPRING
21	P004003230	1	+CUERPO DE BOMBA	+PUMP BODY
22	P004001030	4	+TORNILLO	+SCREW
23	**99909-451**	**1**	**+JUEGO DE EMPAQUETADURA / DIAFRAGMAS**	**+GASKET / DIAPHRAGM KIT**
24	12436321330	2	++EMPAQUETADURA DIAFRAGMA	++GASKET, DIAPHRAGM
25	P004001430	1	++DIAFRAGMA DE MEDICIÓN	++DIAPHRAGM, METERING
26	P004002550	1	++VÁLVULA DE BOMBA	++VALVE, PUMP
27	12435949930	1	++EMPAQUETADURA	++GASKET
28	P004002530	1	++VÁLVULA DE RETENCIÓN	++VALVE, CHECK
29	P004002600	1	++EMPAQUETADURA	++GASKET
30	12434149930	1	++DIAFRAGMA DE MEDICIÓN	++DIAPHRAGM, METERING
31	12435849930	1	++EMPAQUETADURA DE DIAFRAGMA DE MEDICIÓN	++GASKET, METERING DIAPHRAGM
32	12437512710	1	+EMPAQUETADURA	+GASKET
33	P004002500	1	+VÁLVULA DE RETENCIÓN	+VALVE, CHECK
34	P004002950	1	+PLACA	+PLATE
35	P004001350	1	+TORNILLO M3x8	+SCREW M3x8
36	**P004002520**	**1**	**+JUEGO DE BOMBA DE PURGA**	**+PURGE PUMP KIT**
37	12437949930	1	++TAPA DE LA BOMBA	++COVER, PUMP
38	P004002600	1	++EMPAQUETADURA	++GASKET
39	12436049930	1	++PLACA DE BOMBA	++PLATE, PUMP
40	P004002530	1	++VÁLVULA DE RETENCIÓN	++VALVE, CHECK
41	12435949930	1	++EMPAQUETADURA	++GASKET
42	12435550130	1	++RESORTE	++SPRING
43	P004002580	1	++RESORTE	++SPRING
44	P004002590	1	++VÁLVULA DE RETENCIÓN	++VALVE, CHECK
45	P004002570	1	++CUERPO DE PURGA	++BODY, PURGE
46	12438012710	1	++BULBO DE PURGA	++BULB, PURGE
47	12434249930	1	++RETENEDOR DE BULBO DE PURGA	++RETAINER, PURGE BULB
48	12431049930	1	++TORNILLO	++SCREW
49	90024103020	4	+TORNILLO 3x20	+SCREW 3x20

ADMISIÓN
INTAKE

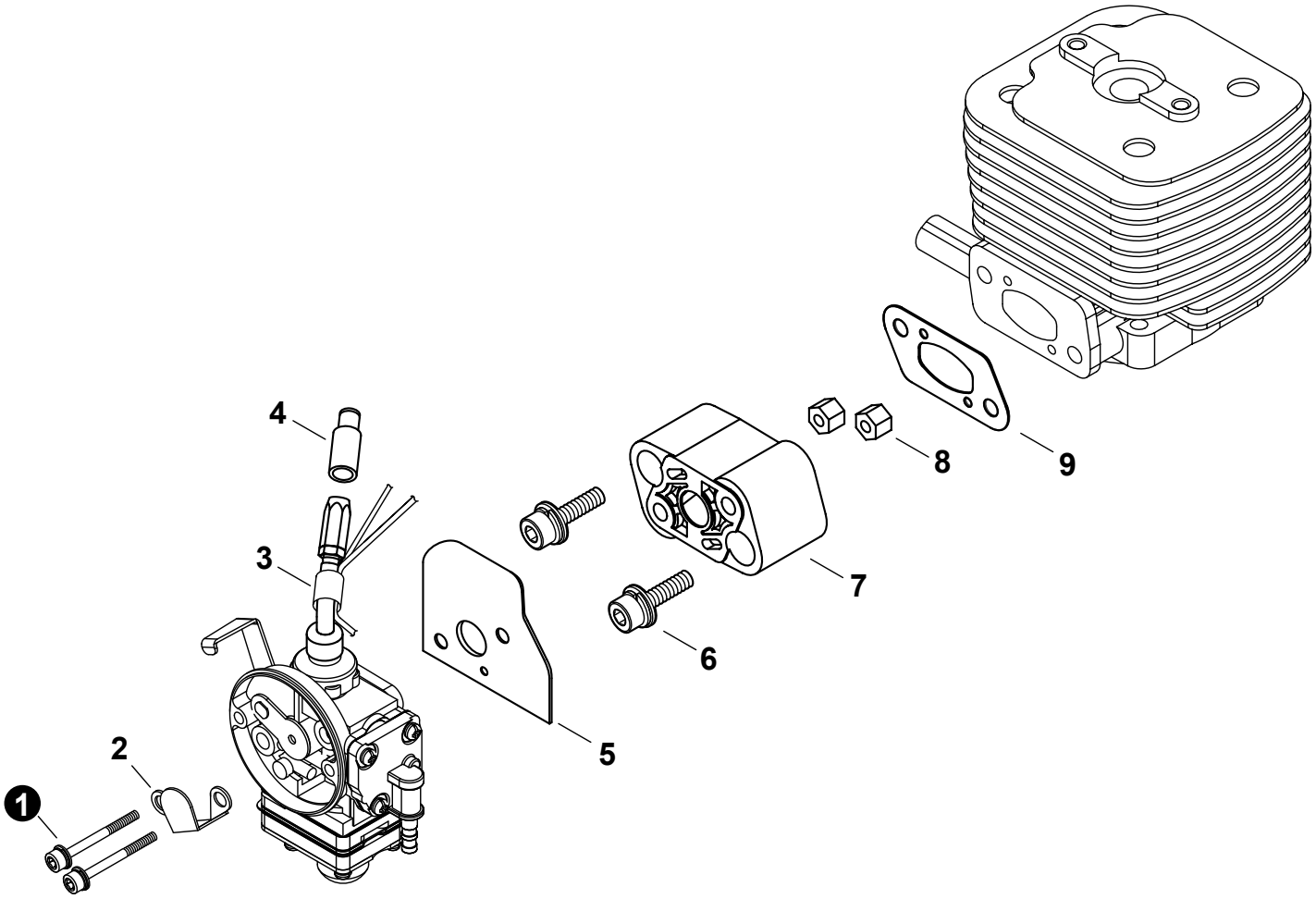

NO.	PART NUMBER	QTY.	DESCRIPCIÓN	DESCRIPTION
1	V203000891	2	PERNO 5	BOLT 5
2	A244000170	1	PLACA DE PREVENCIÓN	PLATE, PREVENT
3	V475004760	1	TUBO DE PROTECCIÓN	TUBE, PROTECTIVE
4	A246000020	1	TAPA DE CARBURADOR	CAP, CARBURETOR
5	V103001650	1	EMPAQUETADURA DE CARBURADOR	GASKET, CARBURETOR
6	V203000630	2	PERNO M5x25	BOLT M5x25
7	A200000640	1	AISLADOR	INSULATOR
8	V263000180	2	TUERCA	NUT
9	V103000950	1	EMPAQUETADURA DE ADMISIÓN	GASKET, INTAKE

+ Denotes item is part of an assembly
++ Denotes item is part of a sub-assembly

+ Denota artículo forma parte de una asamblea
++ Denota artículo forma parte de un submontaje

FILTRO DE AIRE
AIR FILTER

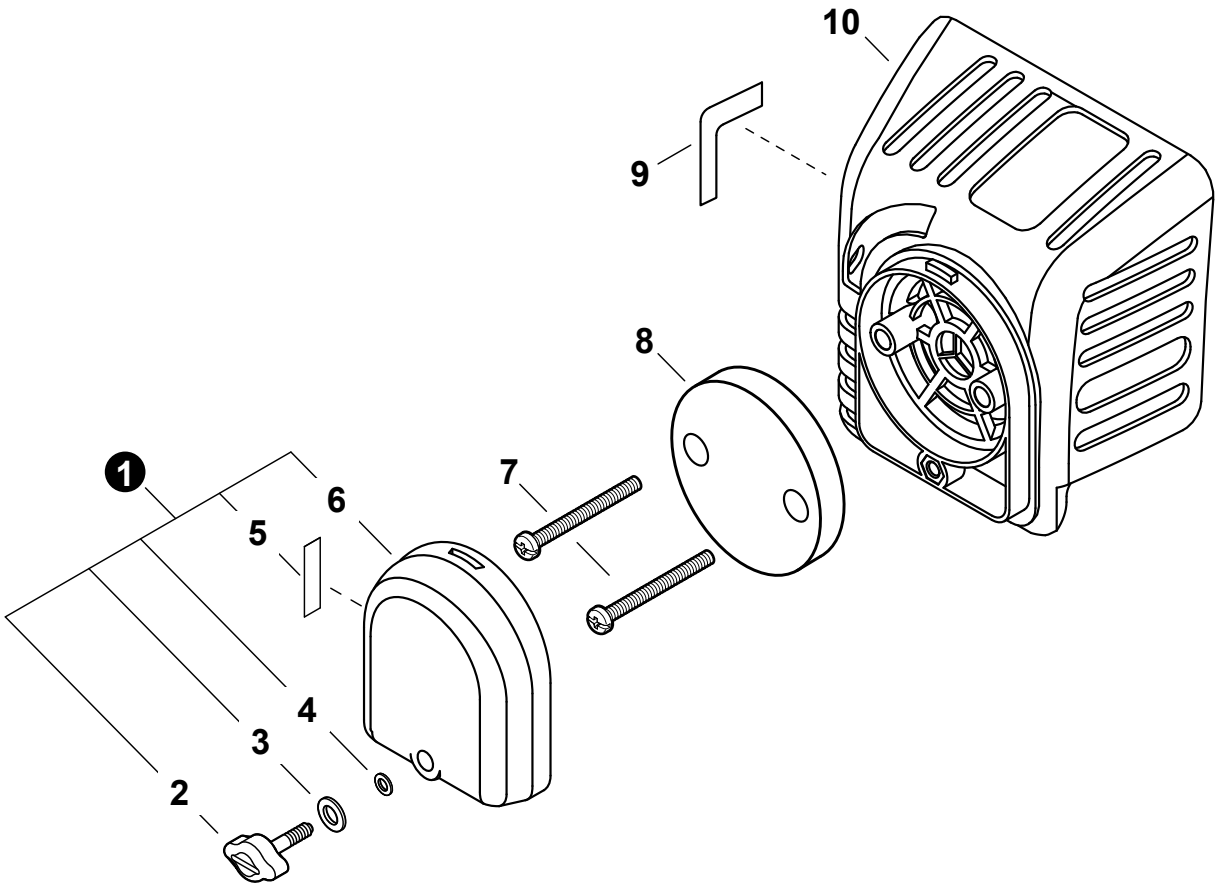

NO.	PART NUMBER	QTY.	DESCRIPCIÓN	DESCRIPTION
1	A232000820	1	MONTAJE DE CUBIERTA DE FILTRO DE AIRE	COVER ASSY, AIR FILTER
2	A235000220	1	+TORNILLO DE OREJETAS	+THUMBSCREW
3	V347000030	1	+ARANDELA	+WASHER, CONE M6
4	V581000200	1	+JUNTA TÓRICA	+O-RING
5	X506000130	1	+ETIQUETA DEL ESTRANGULADOR	+LABEL - CHOKE
6	A232000830	1	+CUBIERTA DEL FILTRO DE AIRE	+COVER, AIR FILTER
7	V252000200	2	TORNILLO M4x25	SCREW M4x25
8	A226000650	1	FILTRO DE AIRE	FILTER, AIR
9	X524002460	1	ETIQUETA DE CARBURADOR	LABEL - CARBURETOR
10	A225000490	1	CAJA DEL FILTRO DE AIRE	CASE, AIR FILTER

ESCAPE N/S U53826001001 - U53826002650

EXHAUST S/N U53826001001 - U53826002650

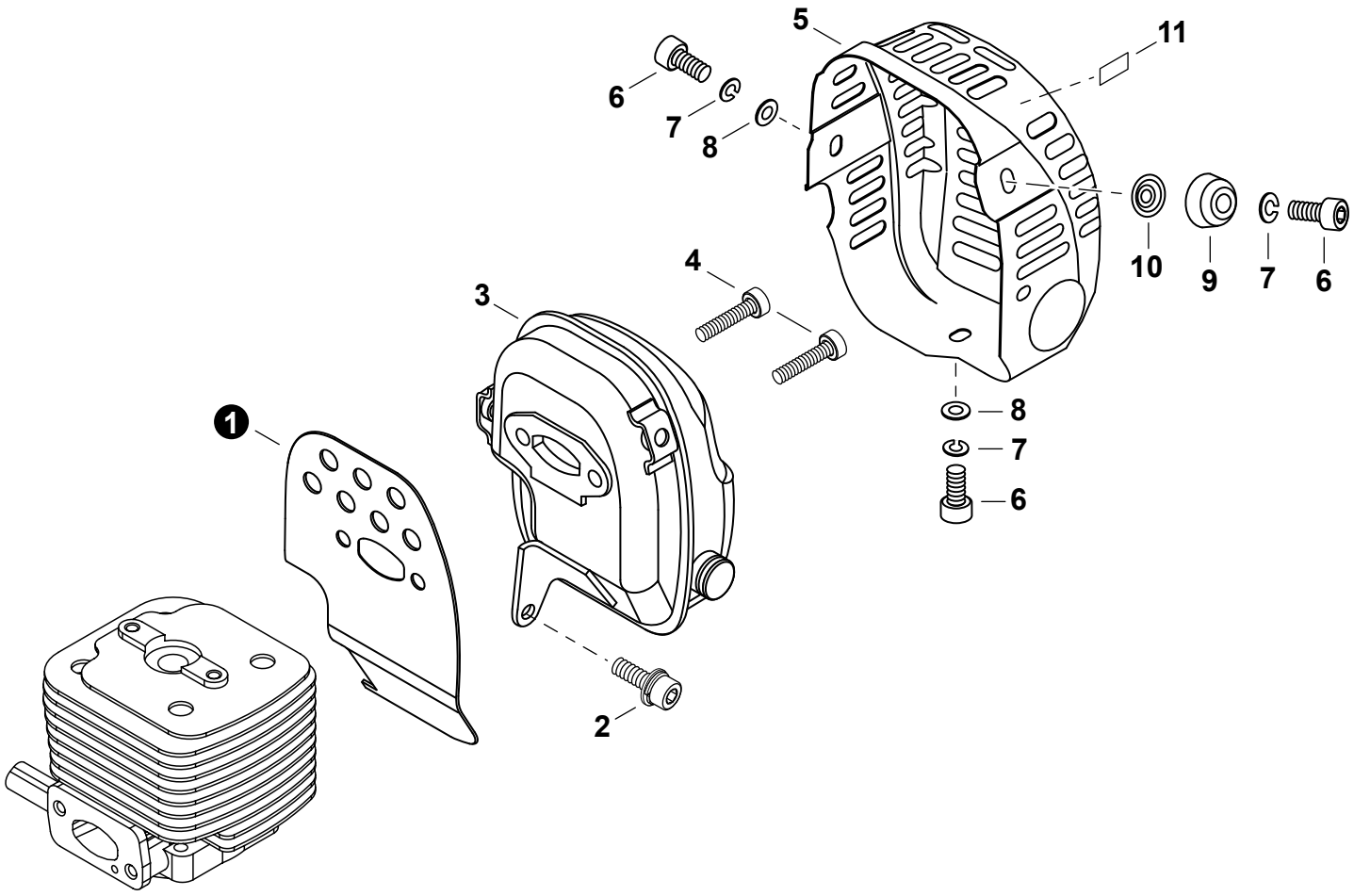

NO.	PART NUMBER	QTY.	DESCRIPCIÓN	DESCRIPTION
1	V104001330	1	PROTECTOR TÉRMICO DEL ESCAPE	HEAT SHIELD, EXHAUST
2	V203000820	1	PERNO M5x12	BOLT M5x12
3	A300001110	1	SILENCIADOR	MUFFLER
4	90010506025	2	PERNO 6x25	BOLT 6x25
5	A320000750	1	CUBIERTA DEL SILENCIADOR	COVER, MUFFLER
6	90010905010	3	PERNO 5x10	BOLT 5x10
7	90060500005	3	ARANDELA DE PRESION 5	WASHER, SPRING 5
8	90060300005	2	ARANDELA 5.5x12x0.8	WASHER 5.5x12x0.8
9	A459000020	1	AMORTIGUADOR	CUSHION
10	V340000260	1	ARANDELA	WASHER
11	X505002310	1	ETIQUETA DE PRECAUCIÓN CALIENTE	LABEL - CAUTION - HOT

+ Denotes item is part of an assembly
++ Denotes item is part of a sub-assembly

+ Denota artículo forma parte de una asamblea
++ Denota artículo forma parte de un submontaje

ESCAPE N/S U53826002651 - U53826999999

EXHAUST S/N U53826002651 - U53826999999

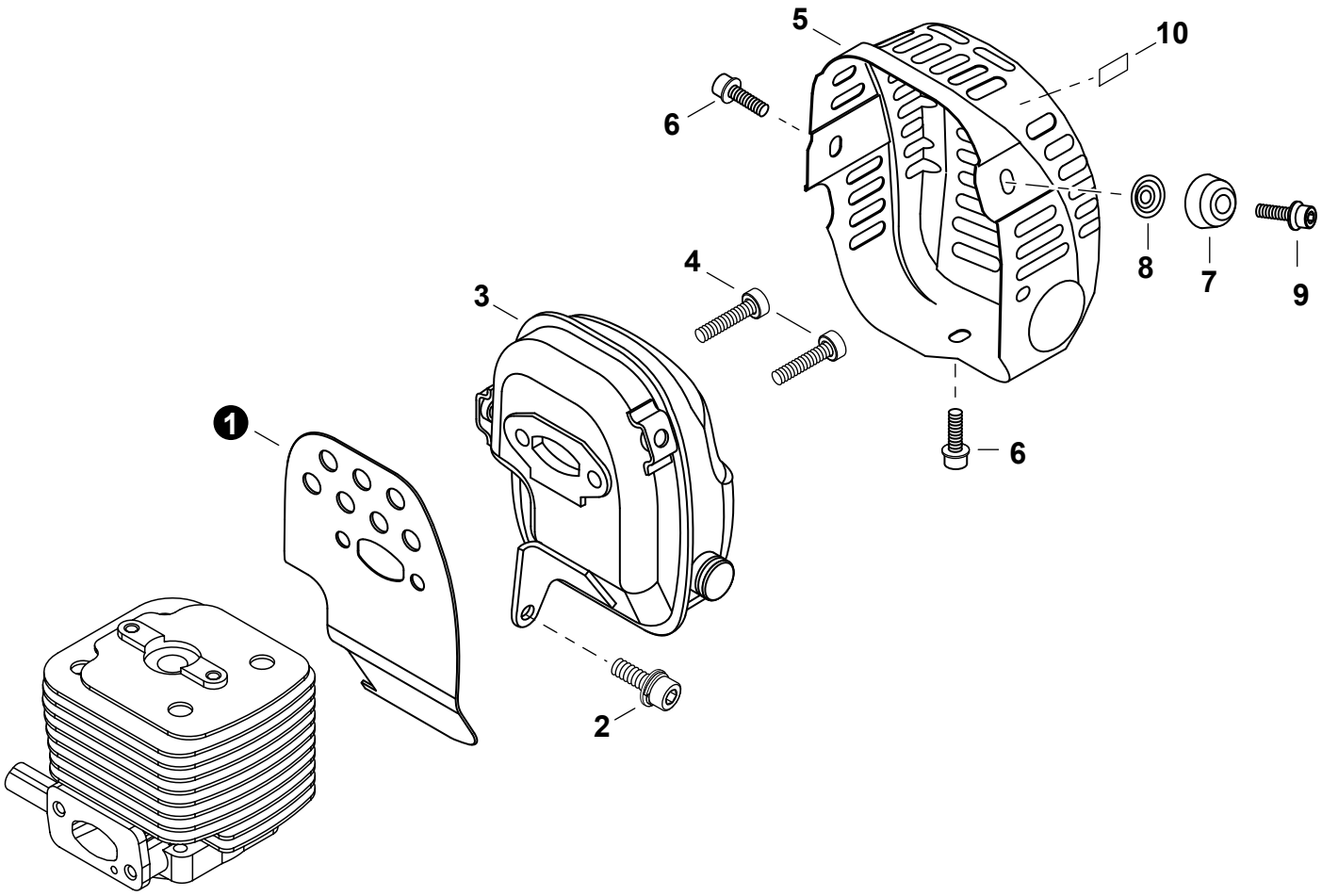

NO.	PART NUMBER	QTY.	DESCRIPCIÓN	DESCRIPTION
1	V104001330	1	PROTECTOR TÉRMICO DEL ESCAPE	HEAT SHIELD, EXHAUST
2	V203000820	1	PERNO M5x12	BOLT M5x12
3	A300001110	1	SILENCIADOR	MUFFLER
4	90010506025	2	PERNO 6x25	BOLT 6x25
5	A320000750	1	CUBIERTA DEL SILENCIADOR	COVER, MUFFLER
6	V203000830	2	PERNO M5x10	BOLT M5x10
7	A459000020	1	AMORTIGUADOR	CUSHION
8	V340000260	1	ARANDELA	WASHER
9	V203000930	1	PERNO M5x10	BOLT M5x10
10	X505002310	1	ETIQUETA DE PRECAUCIÓN CALIENTE	LABEL - CAUTION - HOT

ENCENDIDO / VOLANTE
IGNITION / FLYWHEEL

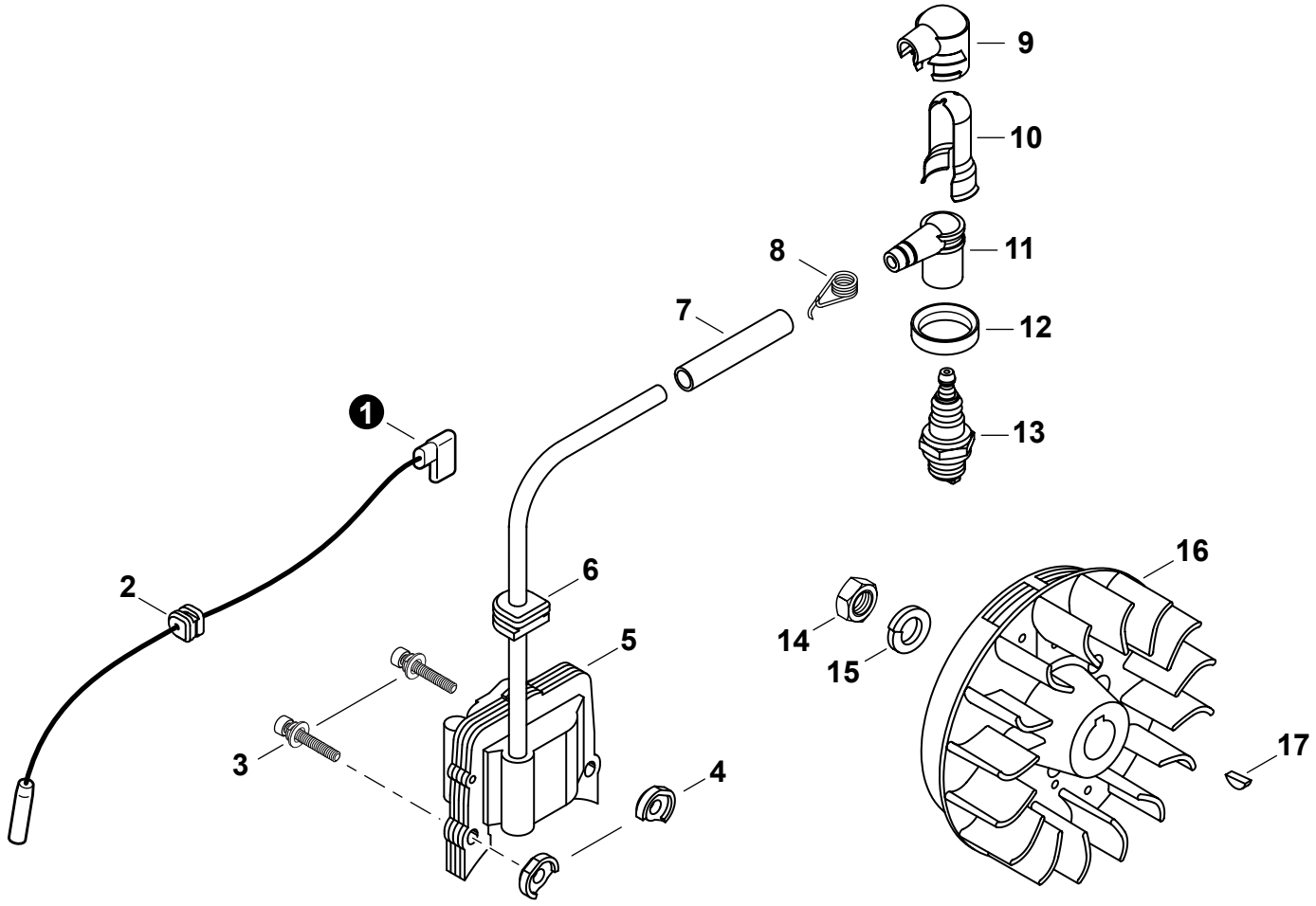

NO.	PART NUMBER	QTY.	DESCRIPCIÓN	DESCRIPTION
1	A412000030	1	CABLE DE ENCENDIDO	LEAD - IGNITION
2	V136000060	1	OJAL DE CABLE CONDUCTOR	GROMMET, LEAD
3	90016204022	2	TORNILLO 4x22	SCREW 4x22
4	V352000140	2	COLLAR 4	COLLAR 4
5	A411000780	1	BOBINA DE ENCENDIDO	COIL, IGNITION
6	V135000080	1	OJAL	GROMMET
7	V475004880	1	TUBO AISLANTE	TUBE, INSULATOR
8	A426000050	1	TERMINAL DE BUJÍA	TERMINAL, SPARK PLUG
9	A429000110	1	TAPA	COVER, CAP
10	V151000050	1	PROTECTOR DE BUJÍA	SHIELD, SPARK PLUG
11	A427000090	1	TAPA DE BUJÍA	CAP, SPARK PLUG
12	V495001440	1	SELLO DE BUJÍA	SEAL, SPARK PLUG
13	15901010130	1	BUJÍA - BMR6A	SPARK PLUG - BMR6A
14	90050300010	1	TUERCA 10x1.25	NUT 10x1.25
15	90060500010	1	ARANDELA DE PRESION 10	WASHER, SPRING 10
16	A409000640	1	VOLANTE	FLYWHEEL
17	9311503010	1	CHAVETA WOODRUFF 3x10	KEY, WOODRUFF 3x10

+ Denotes item is part of an assembly
++ Denotes item is part of a sub-assembly

+ Denota artículo forma parte de una asamblea
++ Denota artículo forma parte de un submontaje

ARRANCADOR
STARTER

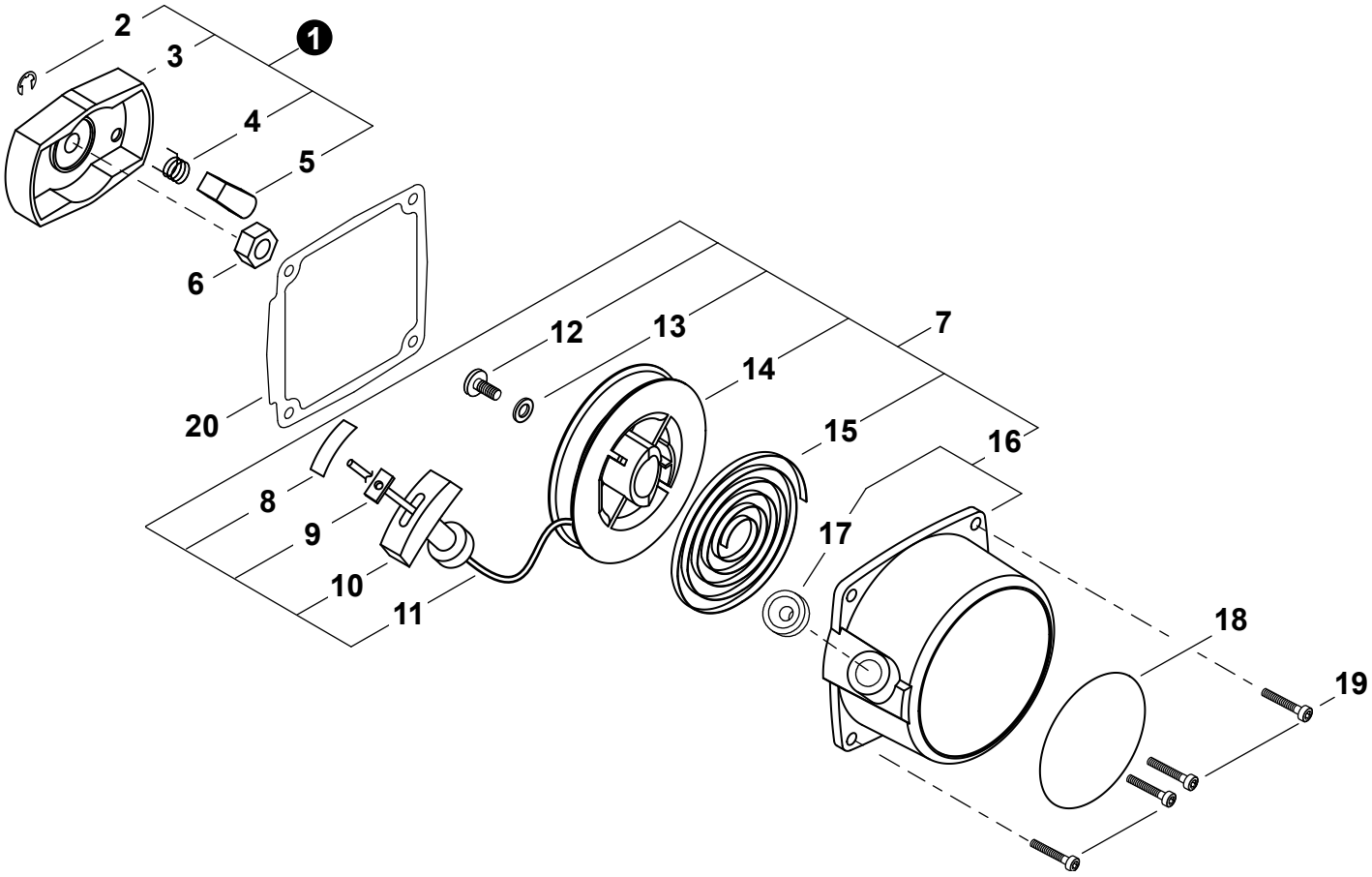

NO.	PART NUMBER	QTY.	DESCRIPCIÓN	DESCRIPTION
1	A052000370	1	MONTAJE DE TRINQUETE	PAWL ASSY, STARTER
2	P022002100	1	+RETENEDOR TIPO "E" 4	+E-RING 4
3	A520000150	1	+POLEA DEL ARRANCADOR	+PULLEY, STARTER
4	17723440630	1	+RESORTE DE RETORNO	+SPRING, RETURN
5	17721840630	1	+TRINQUETE	+PAWL, STARTER
6	V265000170	1	TUERCA M8xH5	NUT M8xH5
7	P021035720	1	MONTAJE DE ARRANCADOR AUTORRETRÁCTIL	STARTER ASSY, RECOIL
8	X707000050	1	+CINTA ADHESIVA	+TAPE
9	P022037670	1	+RETENEDOR DE CUERDA	+RETAINER, ROPE
10	17722827030	1	+AGARRE DEL ARRANCADOR	+GRIP, STARTER
11	A509000190	1	+CUERDA DEL ARRANCADOR	+ROPE, STARTER
12	17723640630	1	+TORNILLO	+SCREW
13	17721441030	1	+ARANDELA	+WASHER
14	17721543130	1	+CARRETE DE CUERDA	+REEL, ROPE
15	17722040630	1	+RESORTE RECULAR	+SPRING, RECOIL
16	A500000840	1	+CAJA DEL ARRANCADOR AUTORRETRÁCTIL	+CASE, RECOIL STARTER
17	P022045770	1	++GUÍA DE CUERDA	++GUIDE, ROPE
18	X562001440	1	ETIQUETA ARRANCADOR	LABEL - RECOIL STARTER
19	V202000581	4	PERNO M4x16	BOLT M4x16
20	V105000031	1	EMPAQUETADURA DEL ARRANCADOR AUTORRETRÁCTIL	GASKET, RECOIL STARTER

SISTEMA DE COMBUSTIBLE
FUEL SYSTEM

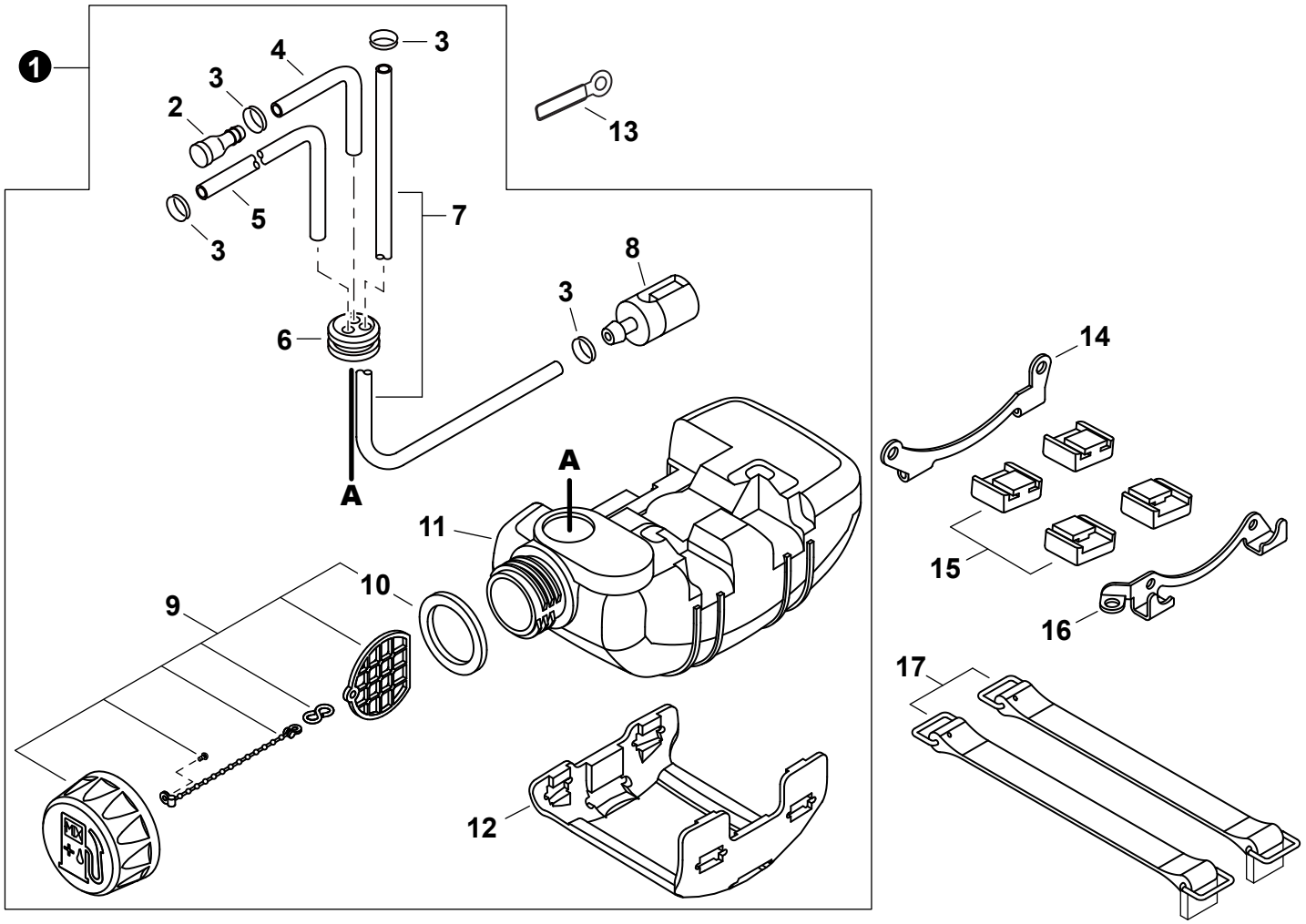

NO.	PART NUMBER	QTY.	DESCRIPCIÓN	DESCRIPTION
1	P021036465	1	MONTAJE DE TANQUE DE COMBUSTIBLE	TANK ASSY, FUEL
2	A356000050	1	+VÁLVULA DE RESPIRADERO	+VENT ASSY
3	V490000500	4	+SUJETADOR 6	+CLIP 6
4	V471000761	1	+TUBO 3x6x90 MM	+PIPE 3x6x90 MM
5	13201049030	1	+TUBO DE COMBUSTIBLE 3x6x50 AMARILLO	+PIPE, FUEL 3x6x50 YELLOW
6	13211555931	1	+OJAL DE COMBUSTIBLE	+GROMMET, FUEL
7	V471000751	1	+TUBO DE COMBUSTIBLE 3x5x260 NEGRO	+PIPE, FUEL 3x5x260 BLACK
8	A369000460	1	+FILTRO DE COMBUSTIBLE	+FILTER, FUEL
9	A033000330	1	+MONTAJE DE TAPA DE COMBUSTIBLE	+CAP ASSY, FUEL
10	V107000010	1	++EMPAQUETADURA DE TAPA DE COMBUSTIBLE	++GASKET, FUEL CAP
11	A350001361	1	+TANQUE DE COMBUSTIBLE	+TANK, FUEL
12	A175000200	1	+PROTECTOR, TANQUE DE COMBUSTIBLE	+GUARD, FUEL TANK
13	15911222131	1	SUJETADOR	CLIP
14	A393000190	1	SOPORTE M	BRACKET M
15	V420002390	4	AMORTIGUADOR DEL TANQUE DE COMBUSTIBLE	CUSHION, FUEL TANK
16	A393000180	1	SOPORTE S	BRACKET S
17	A392000060	2	CORREA DEL TANQUE	STRAP, FUEL TANK

+ Denotes item is part of an assembly
++ Denotes item is part of a sub-assembly

+ Denota artículo forma parte de una asamblea
++ Denota artículo forma parte de un submontaje

CUBIERTA DE VENTILADOR
FAN COVER

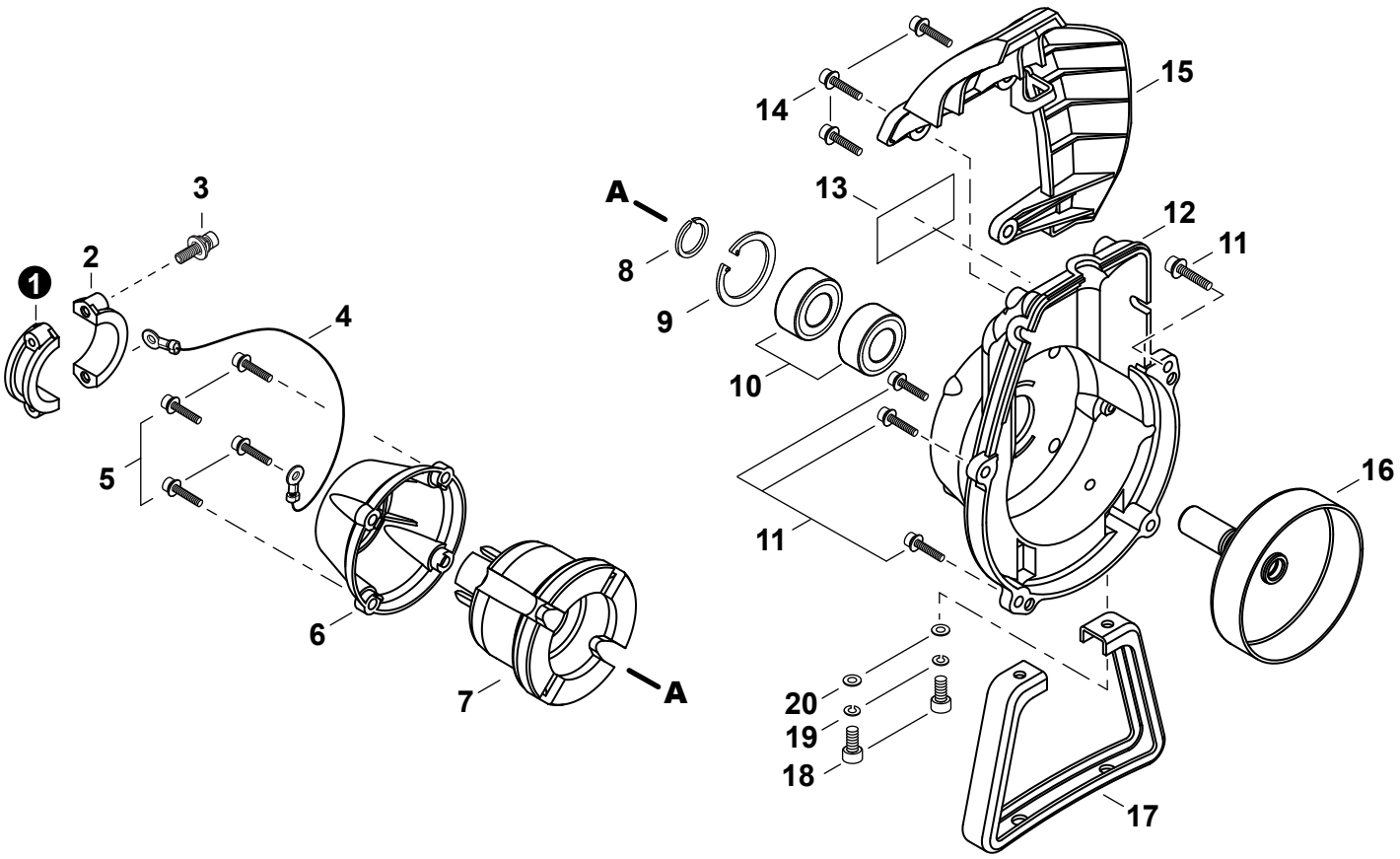

NO.	PART NUMBER	QTY.	DESCRIPCIÓN	DESCRIPTION
1	A575000420	1	ABRAZADERA - A	CLAMP - A
2	A575000430	1	ABRAZADERA - B	CLAMP - B
3	90016205025	2	PERNO 5x25	BOLT 5x25
4	V485001640	1	CABLE DE TIERRA	LEAD - GROUND
5	V203000351	4	PERNO 5x20	BOLT 5x20
6	A575000410	1	TAPA DE AMORTIGUADOR	CAP, CUSHION
7	A575000400	1	AMORTIGUADOR	CUSHION, AV
8	V583000181	1	ANILLO RETENEDOR	RING, SNAP
9	90070200032	1	ANILLO RETENEDOR 32	RING, SNAP 32
10	90080206002	2	COJINETE DE BOLAS 6002 DDU	BEARING, BALL 6002 DDU
11	V203000351	4	PERNO 5x20	BOLT 5x20
12	A172002310	1	CUBIERTA DE VENTILADOR	COVER, FAN
13	X562001450	1	ETIQUETA - MARCA	LABEL - TRADE
14	9111304016	3	PERNO M4x16	BOLT M4x16
15	A162000180	1	PROTECTOR	GUARD, TOP
16	A556001790	1	TAMBOR DE EMBRAGUE	DRUM, CLUTCH
17	A175000180	1	SOPORTE	STAND
18	90010505020	2	PERNO 5x20 HSH	BOLT 5x20 HSH
19	90060500005	2	ARANDELA DE PRESION 5	WASHER, SPRING 5
20	90060300005	2	ARANDELA 5.5x12x0.8	WASHER 5.5x12x0.8

+ Denotes item is part of an assembly
++ Denotes item is part of a sub-assembly

+ Denota artículo forma parte de una asamblea
++ Denota artículo forma parte de un submontaje

EMBRAGUE
CLUTCH

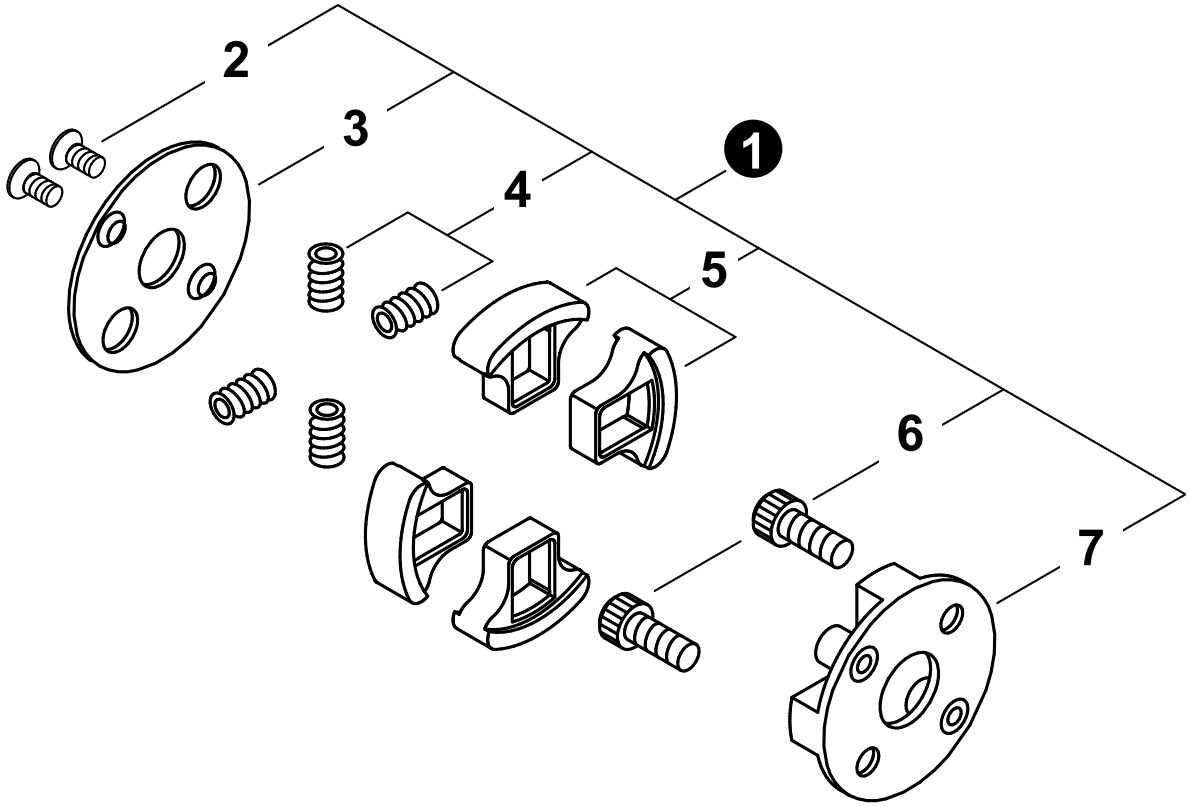

NO.	PART NUMBER	QTY.	DESCRIPCIÓN	DESCRIPTION
1	A056000452	1	MONTAJE DE EMBRAGUE	CLUTCH ASSY
2	V203000880	2	+PERNO 5	+BOLT 5
3	A551000120	1	+PLACA DE EMBRAGUE	+PLATE, CLUTCH
4	A566000220	4	+RESORTE DEL EMBRAGUE	+SPRING, CLUTCH
5	A555000130	4	+ZAPATA DE EMBRAGUE	+SHOE, CLUTCH
6	A557000120	2	+PERNO DE EMBRAGUE	+BOLT, CLUTCH
7	A552000121	1	+SALIENTE EMBRAGUE	+BOSS, CLUTCH

+ Denotes item is part of an assembly
++ Denotes item is part of a sub-assembly

+ Denota artículo forma parte de una asamblea
++ Denota artículo forma parte de un submontaje

TUBO PRINCIPAL
MAIN PIPE

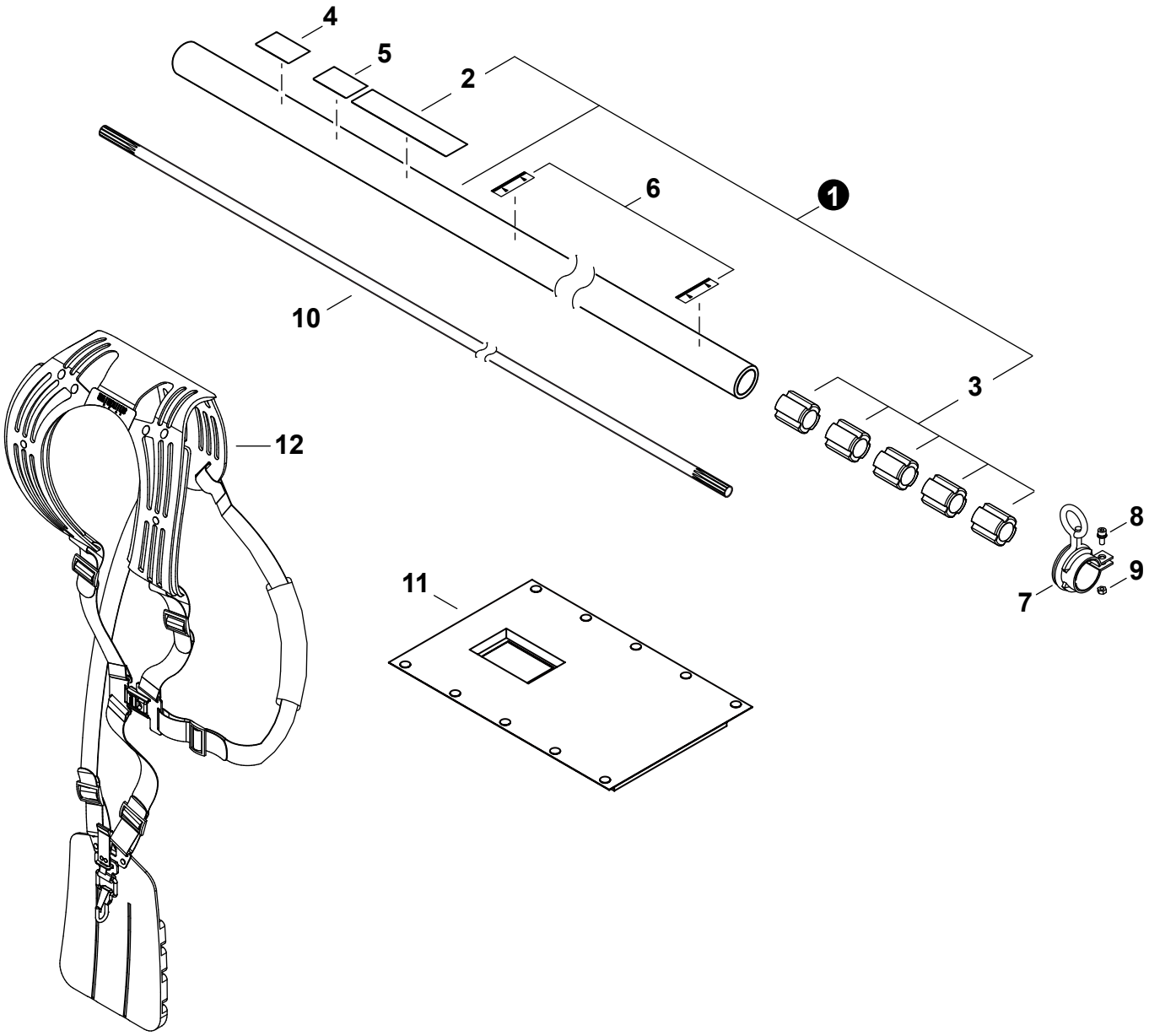

NO.	PART NUMBER	QTY.	DESCRIPCIÓN	DESCRIPTION
1	P021050090	1	MONTAJE DE TUBO PRINCIPAL	MAIN PIPE ASSY
2	X505002910	1	+ETIQUETA DE PRECAUCIÓN	+LABEL - CAUTION
3	C501000090	5	+BUJE	+BUSHING
4	X517000140	1	ETIQUETA DE VELOCIDAD	LABEL - SPEED
5	X508000320	1	ETIQUETA - RUIDO	LABEL - NOISE
6	89015204930	2	ETIQUETA - ALINEACIÓN	LABEL - ALIGNMENT
7	C063000030	1	COLGADOR	HANGER
8	90016205014	1	PERNO 5x14	BOLT 5x14
9	90050000005	1	TUERCA M5	NUT M5
10	C504001290	1	EJE DE MANDO	DRIVESHAFT
11	V420002401	1	PROTECTOR	PROTECTOR
12	C062000430	1	MONTAJE DE ARNÉS	HARNESS ASSY

CONTROL DE ACELERADOR
THROTTLE CONTROL

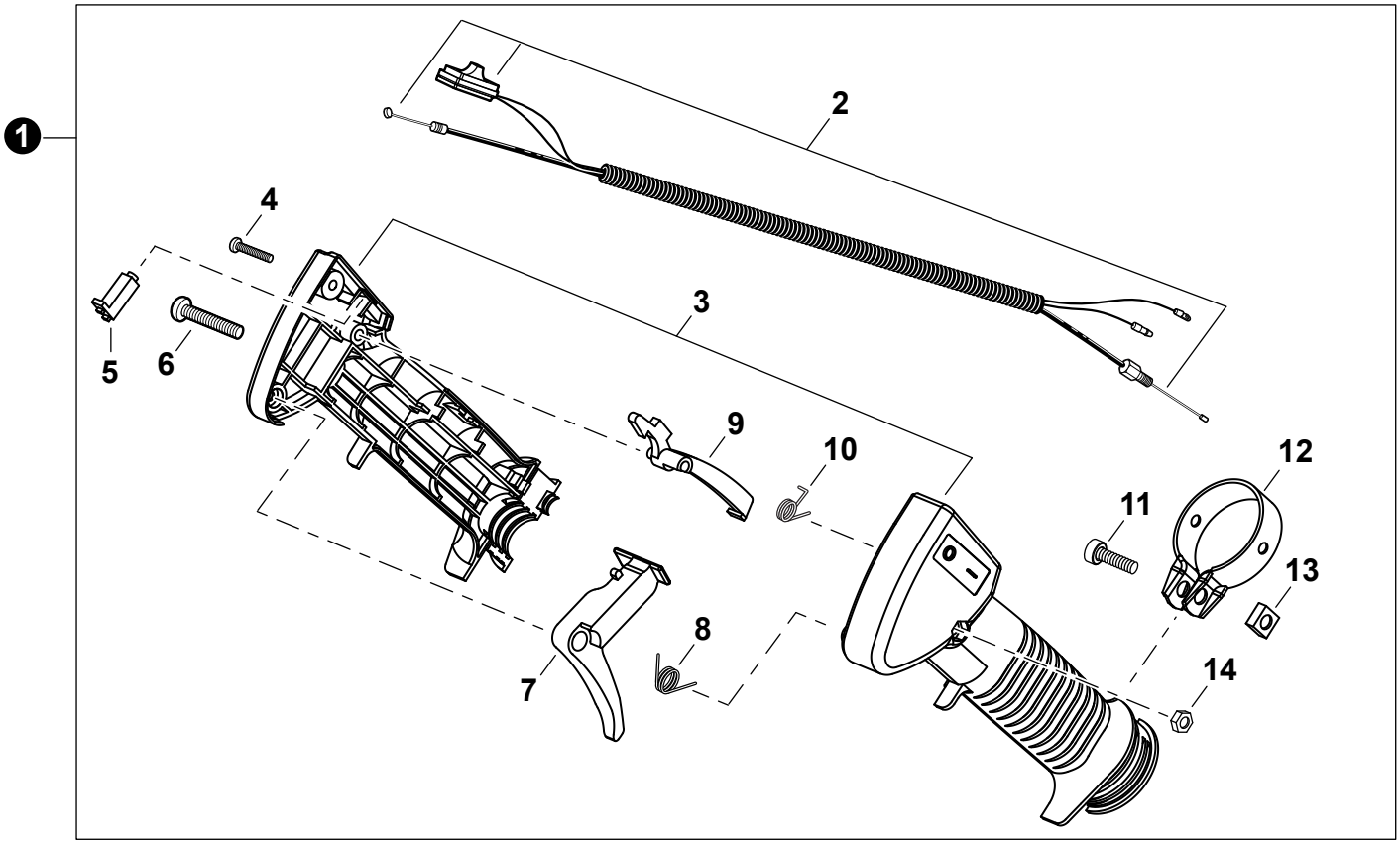

NO.	PART NUMBER	QTY.	DESCRIPCIÓN	DESCRIPTION
1	C044000870	1	MONTAJE DE CONTROL DE ACELERADOR	THROTTLE CONTROL ASSY
2	V043000530	1	+MONTAJE DE CABLE PARA CONTROL	+CABLE ASSY, CONTROL
3	P022025110	1	+JUEGO DE AGARRE DEL CUERPO	+GRIP BODY SET
4	V252000190	1	+TORNILLO ROSCADO	+SCREW, TAPPING
5	C461000050	1	+BOTÓN	+BUTTON
6	9158005035	1	+TORNILLO M5x35	+SCREW M5x35
7	C450000530	1	+GATILLO DEL ACELERADOR	+TRIGGER, THROTTLE
8	V452000530	1	+RESORTE DE RETORNO	+SPRING, RETURN
9	C460000210	1	+SEGURO DEL ACELERADOR	+LOCKOUT, THROTTLE
10	V452000540	1	+RESORTE	+SPRING
11	90010506020	1	+PERNO 6x20	+BOLT 6x20
12	V495001510	1	+ABRAZADERA	+CLAMP
13	V264000140	1	+TUERCA	+NUT
14	9201705000	1	+TUERCA M5	+NUT M5

+ Denotes item is part of an assembly
++ Denotes item is part of a sub-assembly

+ Denota artículo forma parte de una asamblea
++ Denota artículo forma parte de un submontaje

MANUBRIO
HANDLEBAR

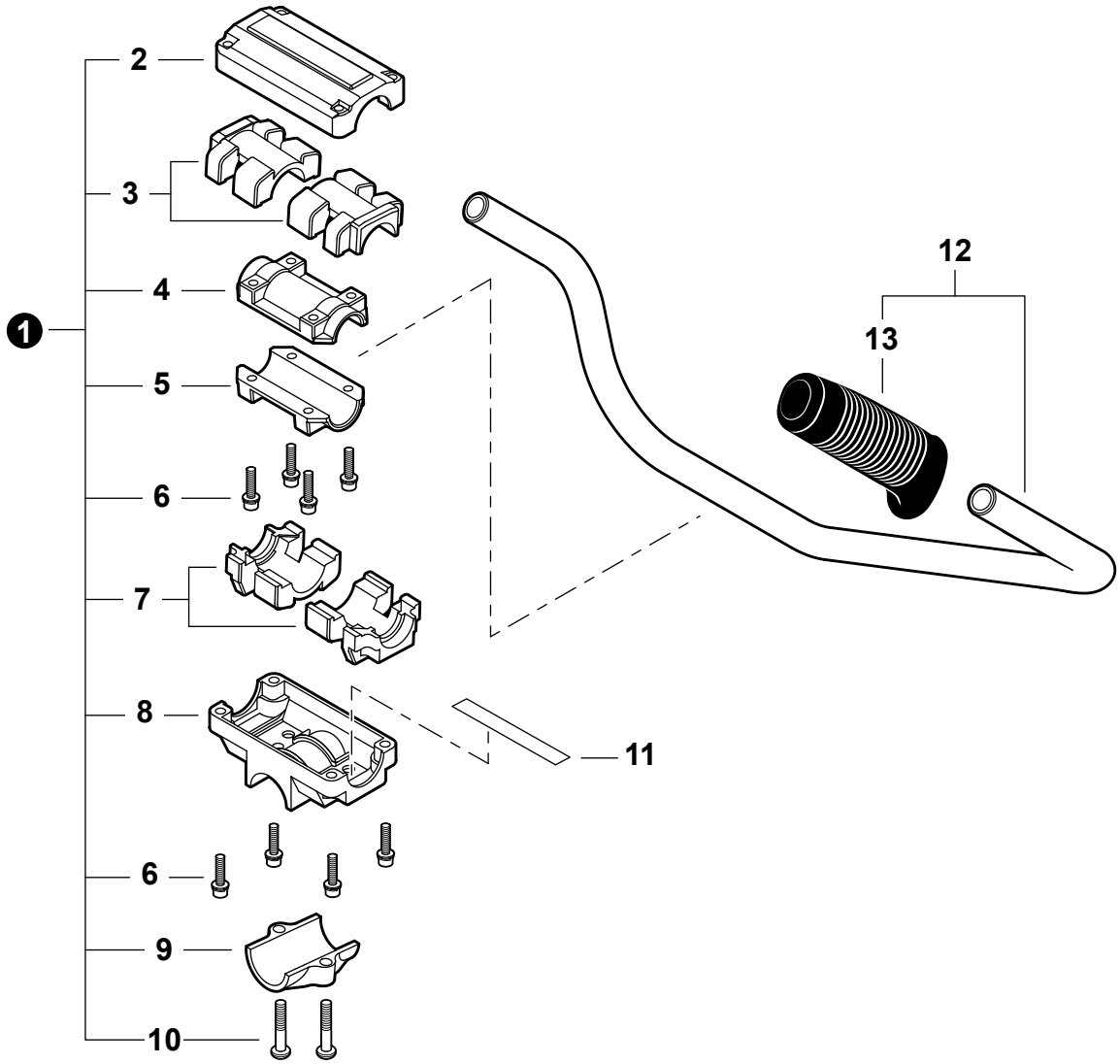

NO.	PART NUMBER	QTY.	DESCRIPCIÓN	DESCRIPTION
1	P021033251	1	MONTAJE DE SOPORTE DEL MANUBRIO TIPO BICICLETA	BRACKET ASSY, HANDLEBAR
2	C423000750	1	+SOPORTE SUPERIOR	+BRACKET, UPPER
3	V420002470	2	+AMORTIGUADOR SUPERIOR	+CUSHION, UPPER
4	C423000770	1	+ABRAZADERA SUPERIOR	+CLAMP, UPPER
5	C423000760	1	+ABRAZADERA INFERIOR	+CLAMP, LOWER
6	V203000630	8	+PERNO M5x25	+BOLT M5x25
7	V420002460	2	+AMORTIGUADOR INFERIOR	+CUSHION, LOWER
8	C423000710	1	+SOPORTE INFERIOR	+BRACKET, LOWER
9	C423000730	1	+SOPORTE DE MONTAJE	+BRACKET, MOUNTING
10	9114206025	2	+TORNILLO M6x25	+SCREW M6x25
11	A430000000	1	CABLE DE TIERRA	LEAD - GROUND
12	P021035340	1	MONTAJE DE MANUBRIO TIPO BICICLETA	HANDLEBAR ASSY
13	C403000420	1	+AGARRE	+GRIP

CAJA DE ENGRANAJES
GEAR CASE

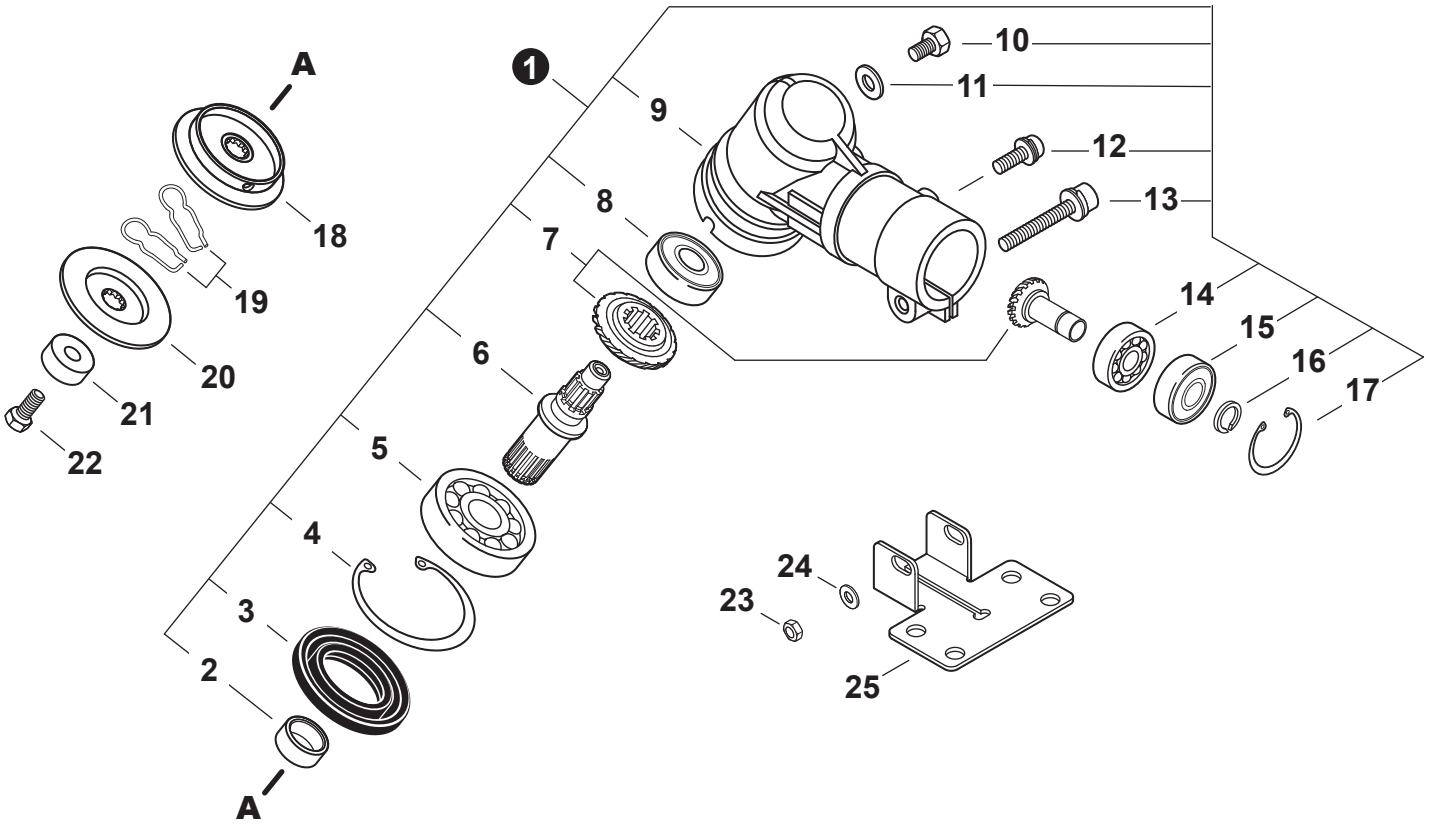

NO.	PART NUMBER	QTY.	DESCRIPCIÓN	DESCRIPTION
1	C051000614	1	MONTAJE DE CAJA DE ENGRANAJES	GEAR CASE ASSY
2	V358000130	1	+COLLAR	+COLLAR
3	V513000000	1	+SELLO DE ACEITE	+SEAL, OIL
4	90070200035	1	+ANILLO RETENEDOR 35	+RING, SNAP 35
5	90081006202	1	+COJINETE DE BOLAS 6202	+BEARING, BALL 6202
6	C534000910	1	+EJE DE ENGRANAJE	+SHAFT, GEAR
7	P100006860	1	+JUEGO DE ENGRANAJES CÓNICO	+GEAR SET, BEVEL
8	90080206000	1	+COJINETE DE BOLAS 6000DDU	+BEARING, BALL 6000DDU
9	C531000603	1	+CAJA DE ENGRANAJES	+HOUSING, GEAR CASE
10	V206000250	1	+PERNO M6x10	+BOLT M6x10
11	V307000230	1	+ARANDELA	+WASHER
12	V204000740	1	+PERNO M6x14	+BOLT M6x14
13	V204000450	1	+PERNO M6x40	+BOLT M6x40
14	90080036001	1	+COJINETE DE BOLAS 6001	+BEARING, BALL 6001
15	90080406001	1	+COJINETE DE BOLAS 6001ZZ	+BEARING, BALL 6001ZZ
16	90070600012	1	+ANILLO RETENEDOR 12	+RING, SNAP 12
17	90070200028	1	+ANILLO RETENEDOR 28	+RING, SNAP 28
18	C535000770	1	PLACA DEL ADAPTADOR SUPERIOR	PLATE, ADAPTOR - UPPER
19	V641000240	2	PASADOR DESLIZANTE	PIN, SLIDE
20	C535000800	1	PLACA DEL ADAPTADOR INFERIOR	PLATE, ADAPTOR - LOWER
21	C535000790	1	PROTECTOR DE PERNO	GUARD, BOLT
22	V206000530	1	PERNO 10	BOLT 10
23	90050000006	1	TUERCA HEXAGONAL 6M	NUT, HEX M6
24	90060300006	1	ARANDELA 6.5x13x1	WASHER 6.5x13x1
25	C551000110	1	ABRAZADERA INFERIOR	CLAMP, LOWER

+ Denotes item is part of an assembly
++ Denotes item is part of a sub-assembly

+ Denota artículo forma parte de una asamblea
++ Denota artículo forma parte de un submontaje

PROTECTOR CONTRA RESIDUOS
DEBRIS SHIELD

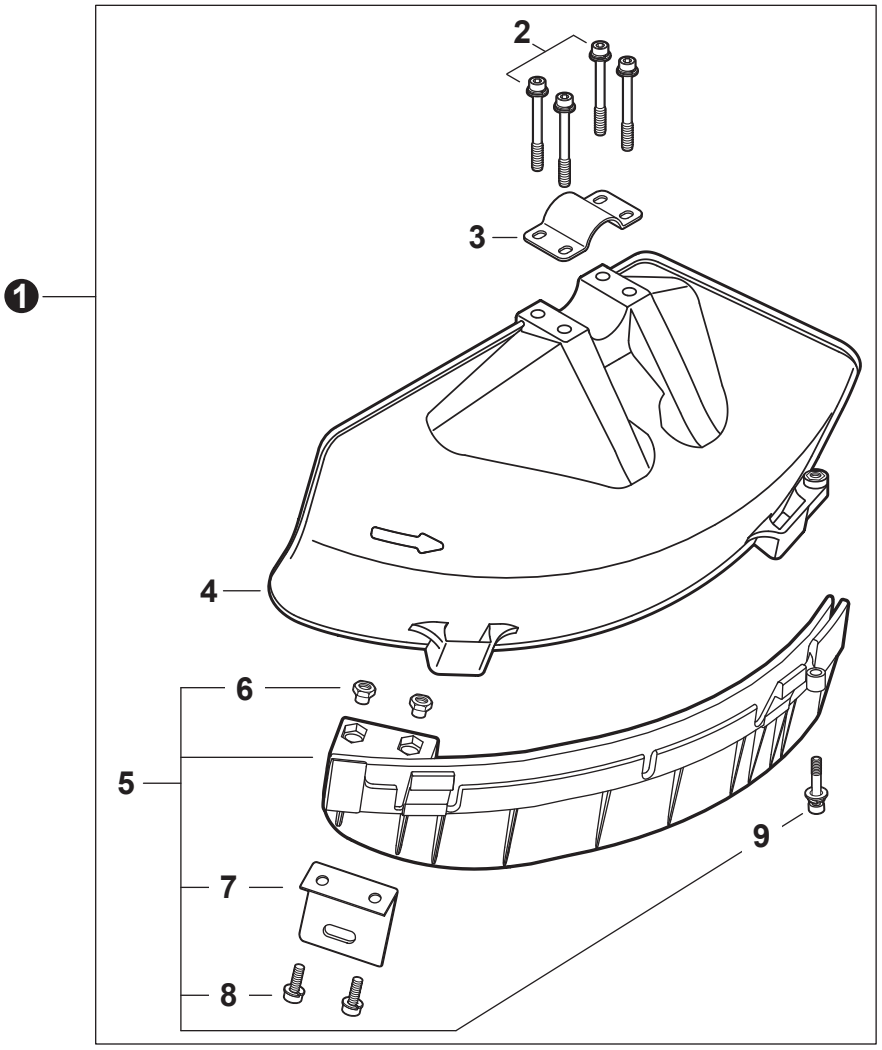

NO.	PART NUMBER	QTY.	DESCRIPCIÓN	DESCRIPTION
1	P100002281	1	JUEGO DE PROTECTOR CONTRA RESIDUOS	SHIELD KIT, DEBRIS
2	V203002320	4	+PERNO M5x45	+BOLT M5x45
3	C551000220	1	+ABRAZADERA SUPERIOR	+CLAMP, UPPER
4	C550000790	1	+PROTECTOR CONTRA RESIDUOS - CUCHILLA	+SHIELD, DEBRIS - BLADE
5	P100002391	1	+MONTAJE DE EXTENSIÓN DE PROTECTOR CONTRA RESIDUOS	+EXTENSION ASSY, DEBRIS SHIELD
6	V263000020	2	++TUERCA M5	++NUT M5
7	C554000040	1	++CUCHILLA	++CUTTER
8	9112205016	2	++PERNO 5x16	++BOLT 5x16
9	V203002330	1	++PERNO M5x22	++BOLT M5x22

+ Denotes item is part of an assembly
++ Denotes item is part of a sub-assembly

+ Denota artículo forma parte de una asamblea
++ Denota artículo forma parte de un submontaje

HERRAMIENTAS
TOOLS

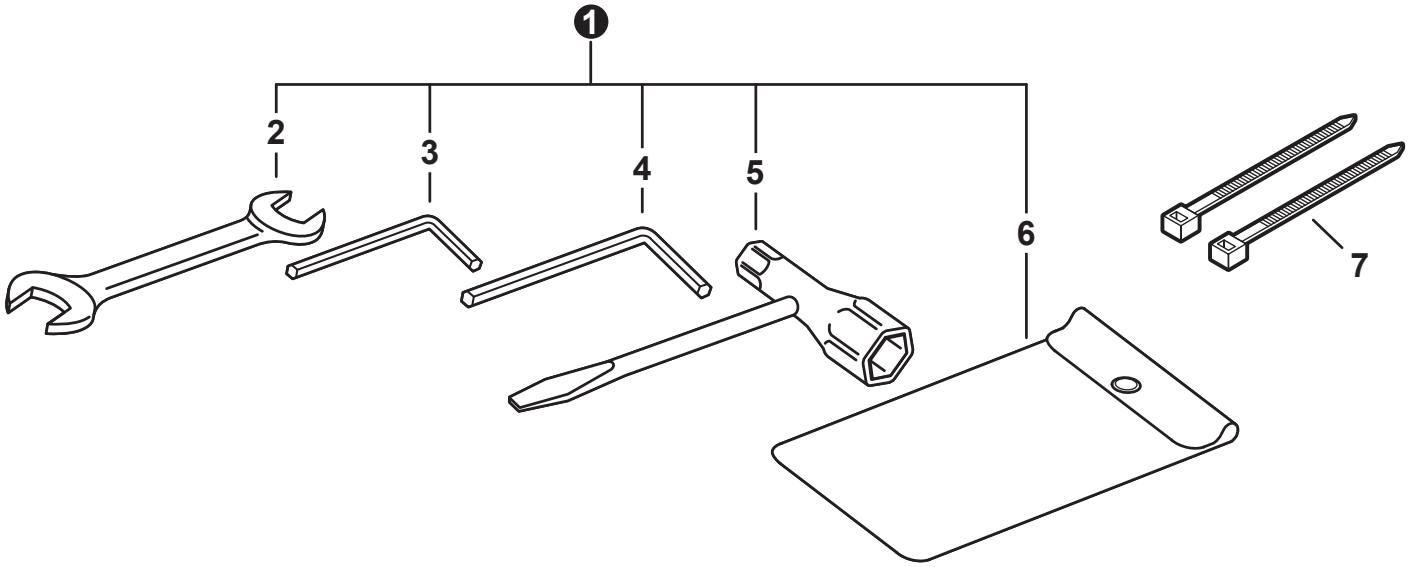

NO.	PART NUMBER	QTY.	DESCRIPCIÓN	DESCRIPTION
1	P021033200	1	JUEGO DE HERRAMIENTAS	TOOL KIT, SERVICE
2	X600000020	1	+LLAVE DE TUERCAS 8x10	+SPANNER 8x10
3	X605000100	1	+LLAVE ALLEN 4 MM	+WRENCH, ALLEN 4 MM
4	X605000070	1	+LLAVE ALLEN 5 MM	+WRENCH, ALLEN 5 MM
5	X602000020	1	+LLAVE EN T 17x19 L200	+T-WRENCH 17x19 L200
6	X705000180	1	+BOLSA DE HERRAMIENTAS	+BAG, TOOL
7	V495001520	2	SUJETADOR DE CABLE	TIE, CABLE

TUBO AL POR MAYOR
BULK PIPE

NO.	PART NUMBER	QTY.	DESCRIPCIÓN	DESCRIPTION
1	90014	1	TUBO AL POR MAYOR 3x5 MM NEGRO (4 PIEZASx2 M)	BULK PIPE - 3x5 MM BLACK (4 PIECESx2 M)
2	90015	1	TUBO AL POR MAYOR 3x6 MM NEGRO (4 PIEZASx2 M)	BULK PIPE - 3x6 MM BLACK (4 PIECESx2 M)
3	90016	1	TUBO AL POR MAYOR 3x7 MM NEGRO (4 PIEZASx2 M)	BULK PIPE - 3x7 MM BLACK (4 PIECESx2 M)
4	90017	1	TUBO AL POR MAYOR 3x6 MM TRANSPARENTE (4 PIEZASx2 M)	BULK PIPE - 3x6 MM CLEAR (4 PIECESx2 M)
5	90018	1	TUBO AL POR MAYOR 2x4 MM TRANSPARENTE (4 PIEZASx2 M)	BULK PIPE - 2x4 MM CLEAR (4 PIECESx2 M)

CUERDA DEL ARRANCADOR AL POR MAYOR
BULK STARTER ROPE

NO.	PART NUMBER	QTY.	DESCRIPCIÓN	DESCRIPTION
1	99944435000	1	CUERDA DEL ARRANCADOR AL POR MAYOR 2.3 MMx61 M	BULK STARTER ROPE - 2.3 MMx61 M
2	99944440000	1	CUERDA DEL ARRANCADOR AL POR MAYOR 3.0 MMx61 M	BULK STARTER ROPE - 3.0 MMx61 M
3	99944445000	1	CUERDA DEL ARRANCADOR AL POR MAYOR 3.5 MMx61 M	BULK STARTER ROPE - 3.5 MMx61 M
4	99944450000	1	CUERDA DEL ARRANCADOR AL POR MAYOR 4.0 MMx61 M	BULK STARTER ROPE - 4.0 MMx61 M
5	99944455000	1	CUERDA DEL ARRANCADOR AL POR MAYOR 4.4 MMx61 M	BULK STARTER ROPE - 4.4 MMx61 M
6	99944460000	1	CUERDA DEL ARRANCADOR AL POR MAYOR 4.8 MMx61 M	BULK STARTER ROPE - 4.8 MMx61 M

+ Denotes item is part of an assembly
++ Denotes item is part of a sub-assembly

+ Denota artículo forma parte de una asamblea
++ Denota artículo forma parte de un submontaje