shindaiwa®

Lista de Piezas
Illustrated Parts List

B450 Desmalezadora
B450 Brushcutter



NÚMEROS DE SERIE / SERIAL NUMBERS

T83626001001 - T83626999999

MOTOR 2
ENGINE

MOTOR 3
ENGINE

CUBIERTA DE MOTOR 3
ENGINE COVER

CARBURADOR 4
CARBURETOR

CARBURADOR 5
CARBURETOR

ADMISIÓN 6
INTAKE

ESCAPE 7
EXHAUST

FILTRO DE AIRE 8
AIR FILTER

ENCENDIDO / VOLANTE 9
IGNITION / FLYWHEEL

ARRANCADOR AUTORRETRÁCTIL 10
STARTER

SISTEMA DE COMBUSTIBLE 11
FUEL SYSTEM

CUBIERTA DE VENTILADOR 12
FAN COVER

EMBRAGUE 13
CLUTCH

TUBO PRINCIPAL 14
MAIN PIPE

CONTROL DE ACELERADOR 15
THROTTLE CONTROL

MANUBRIO 16
HANDLEBAR

CAJA DE ENGRANAJES 17
GEAR CASE

PROTECTOR CONTRA RESIDUOS - 1 18
DEBRIS SHIELD - 1

PROTECTOR CONTRA RESIDUOS - 2 19
DEBRIS SHIELD - 2

PROTECTOR CONTRA RESIDUOS - 3 20
DEBRIS SHIELD - 3

HERRAMIENTAS 21
TOOLS

JUEGOS DE MANTENIMIENTO 21
MAINTENANCE KITS

©2019 ECHO Inc. Part Number 99922205446 Revised 05/17/19

400 Oakwood Road, Lake Zurich IL 60047 Telephone: 847-540-8400 Fax: 847-540-8416 www.shindaiwa.com

MOTOR
ENGINE

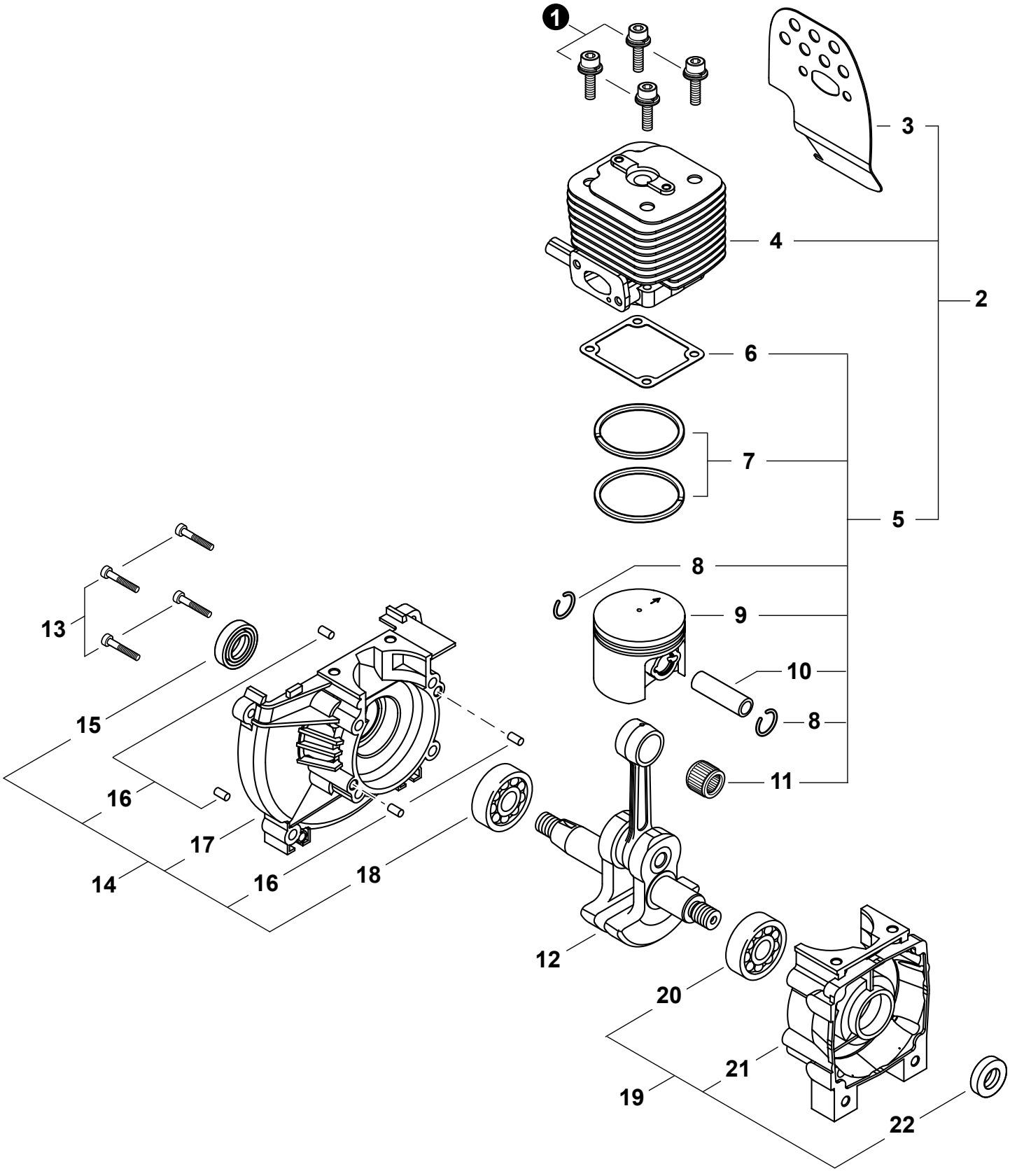

MOTOR
ENGINE

NO.	PART NUMBER	QTY.	DESCRIPCIÓN	DESCRIPTION
1	9112205025	4	PERNO M5×25	BOLT M5×25
2	**P021027040**	**1**	**JUEGO DE REPARACIÓN DE MOTORES**	**REPAIR KIT, ENGINE**
3	V104001330	1	+PROTECTOR TÉRMICO DEL ESCAPE	+HEAT SHIELD, EXHAUST
4	A130001340	1	+CILINDRO	+CYLINDER
5	**99909-450**	**1**	**+JUEGO DE PISTÓN**	**+PISTON KIT**
6	V100000470	1	++EMPAQUETADURA DE CILINDRO	++GASKET, CYLINDER
7	A101000360	2	++ANILLO DEL PISTÓN	++RING, PISTON
8	V580000110	2	++ANILLO RETENEDOR	++RING, SNAP
9	A100000670	1	++PISTÓN	++PISTON
10	V608000050	1	++PASADOR DEL PISTÓN	++PIN, PISTON
11	V555000140	1	++COJINETE DE AGUJAS	++BEARING, NEEDLE
12	A011000820	1	CIGÜEÑAL	CRANKSHAFT
13	90010505030	4	PERNO 5×30	BOLT 5×30
14	**P021030051**	**1**	**MONTAJE DE CÁRTER M**	**CRANKCASE ASSY, M**
15	V508000050	1	+SELLO DE ACEITE 16	+SEAL, OIL 16
16	90033050100	4	+PASADOR DE POSICIONAMIENTO 5×10	+PIN, LOCATING 5×10
17	A120001120	1	+CARTER M	+CRANKCASE M
18	V592000290	1	+COJINETE DE BALINES 6202 C3	+BEARING, BALL 6202 C3
19	**P021033432**	**1**	**MONTAJE DE CÁRTER S**	**CRANKCASE ASSY, S**
20	V592000290	1	+COJINETE DE BALINES 6202 C3	+BEARING, BALL 6202 C3
21	A120000082	1	+CARTER S	+CRANKCASE S
22	V508000050	1	+SELLO DE ACEITE 16	+SEAL, OIL 16

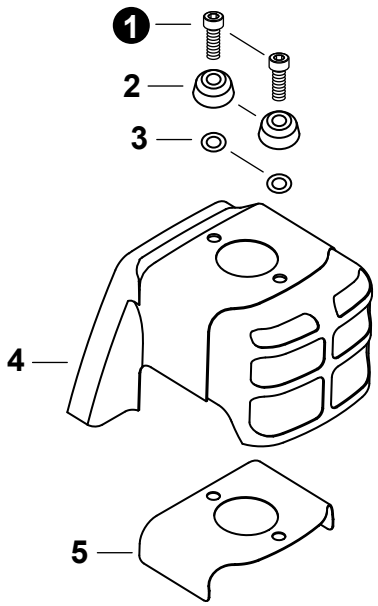

CUBIERTA DE MOTOR
ENGINE COVER

NO.	PART NUMBER	QTY.	DESCRIPCIÓN	DESCRIPTION
1	V203000840	2	PERNO M5×14	BOLT M5×14
2	A459000020	2	AMORTIGUADOR	CUSHION
3	V340000260	2	ARANDELA	WASHER
4	A160001640	1	CUBIERTA DE MOTOR	COVER, ENGINE
5	V101000020	1	PROTECTOR TÉRMICO	SHIELD, HEAT

* Denota artículo forma parte de una asamblea
** Denota artículo forma parte de un submontaje

* Denotes item is part of an assembly
** Denotes item is part of a sub-assembly

CARBURADOR
CARBURETOR

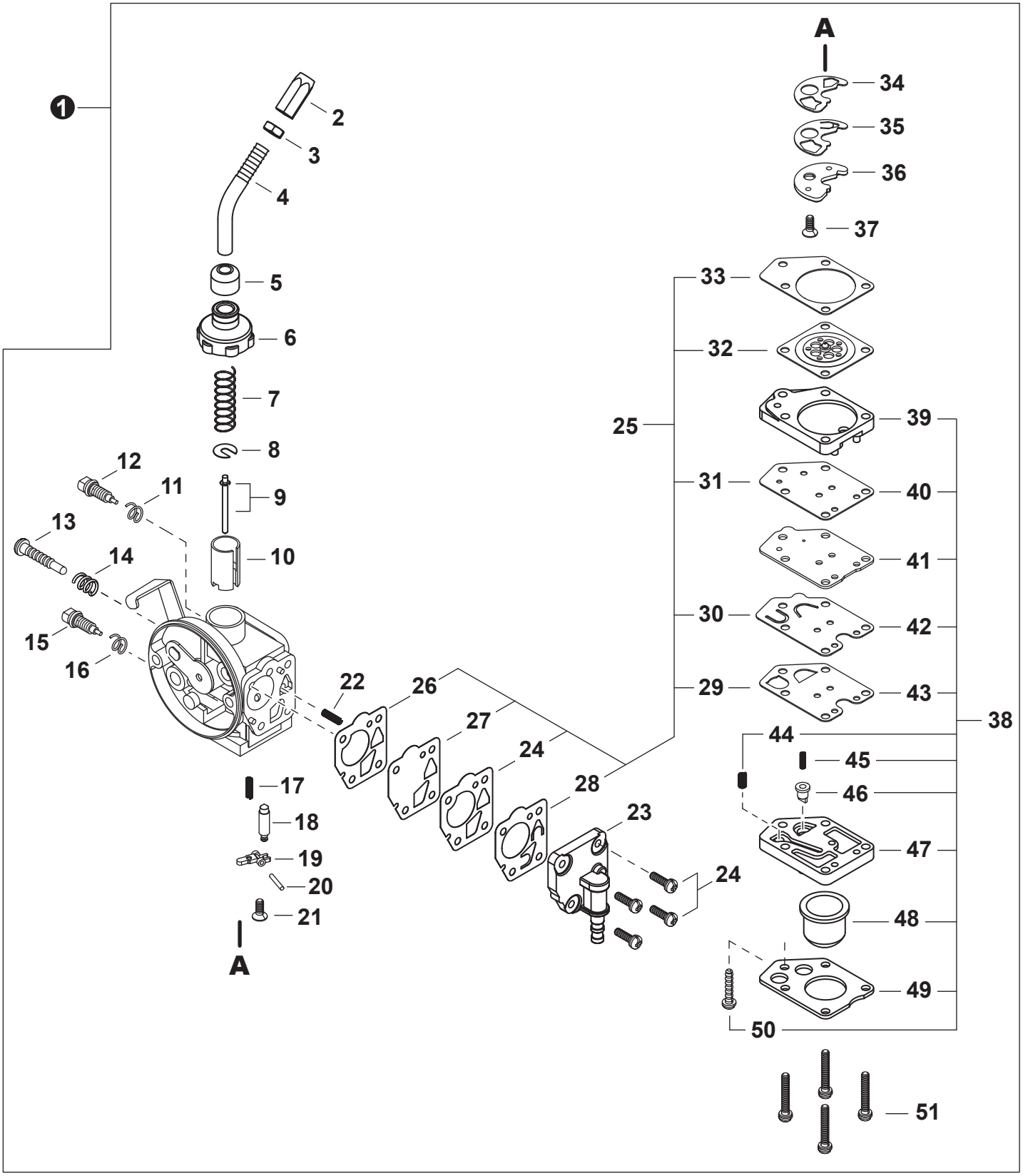

Revised 5/17/19

CARBURADOR
CARBURETOR

NO.	PART NUMBER	QTY.	DESCRIPCIÓN	DESCRIPTION
1	A021004480	1	CARBURADOR DPV11W-18J	CARBURETOR DPV11W-18J
2	12415846630	1	+AJUSTADOR DE CABLE	+ADJUSTER, CABLE
3	12411105810	1	+CONTRATUERCA	+NUT, LOCK
4	P004002870	1	+TUBO DEL AJUSTADOR DE CABLE	+PIPE, CABLE ADJUSTER
5	P004002180	1	+TAPA ANTIPOLVO	+CAP, DUST
6	P004000700	1	+TAPA DE CARBURADOR	+CAP, CARBURETOR
7	12411450330	1	+RESORTE DEL ACELERADOR	+SPRING, THROTTLE
8	12411505530	1	+ARANDELA	+WASHER, SPRING SUPPORT
9	P004003690	1	+AGUJA DE REGULACION	+NEEDLE, JET
10	P004002900	1	+VÁLVULA	+VALVE, SLIDE
11	P004000890	1	+RESORTE	+SPRING
12	P004000880	1	+TORNILLO	+SCREW, SLOW AIR
13	12415905530	1	+TORNILLO PARA AJUSTAR EL RALENTI	+SCREW, IDLE ADJUST
14	12416011120	1	+RESORTE	+SPRING
15	P004003490	1	+TORNILLO AJUSTE	+SCREW, MAIN ADJUST
16	12435521330	1	+RESORTE	+SPRING
17	12433149930	1	+RESORTE	+SPRING
18	P004003450	1	+VÁLVULA REGULADORA	+VALVE, INLET NEEDLE
19	12432150430	1	+PALANCA DE CONTROL	+LEVER, INLET CONTROL
20	12433221330	1	+PASADOR DE PALANCA DE MEDICIÓN	+PIN, METERING LEVER
21	P004001350	1	+TORNILLO M3×8	+SCREW M3×8
22	12435550130	2	+RESORTE	+SPRING
23	P004003230	1	+CUERPO DE BOMBA	+PUMP BODY
24	P004001030	4	+TORNILLO	+SCREW
25	99909-451	1	+JUEGO DE EMPAQUETADURA / DIAFRAGMAS	+GASKET / DIAPHRAGM KIT
26	12436321330	2	++EMPAQUETADURA DIAFRAGMA	++GASKET, DIAPHRAGM
27	P004001430	1	++DIAFRAGMA DE MEDICIÓN	++DIAPHRAGM, METERING
28	P004002550	1	++VÁLVULA DE BOMBA	++VALVE, PUMP
29	12435949930	1	++EMPAQUETADURA	++GASKET
30	P004002530	1	++VÁLVULA DE RETENCIÓN	++VALVE, CHECK
31	P004002600	1	++EMPAQUETADURA	++GASKET
32	12434149930	1	++DIAFRAGMA DE MEDICIÓN	++DIAPHRAGM, METERING
33	12435849930	1	++EMPAQUETADURA DIAFRAGMA DE MEDICIÓN	++GASKET, METERING DIAPHRAGM
34	12437512710	1	+EMPAQUETADURA	+GASKET
35	P004002500	1	+VÁLVULA DE RETENCIÓN	+VALVE, CHECK
36	P004002950	1	+PLACA	+PLATE
37	P004001350	1	+TORNILLO M3×8	+SCREW M3×8
38	P004002520	1	+JUEGO DE BOMBA DE PURGA	+PURGE PUMP KIT
39	12437949930	1	++TAPA DE LA BOMBA	++COVER, PUMP
40	P004002600	1	++EMPAQUETADURA	++GASKET
41	12436049930	1	++PLACA DE BOMBA	++PLATE, PUMP
42	P004002530	1	++VÁLVULA DE RETENCIÓN	++VALVE, CHECK
43	12435949930	1	++EMPAQUETADURA	++GASKET
44	12435550130	1	++RESORTE	++SPRING
45	P004002580	1	++RESORTE	++SPRING
46	P004002590	1	++VÁLVULA DE RETENCIÓN	++VALVE, CHECK
47	P004002570	1	++CUERPO DE PURGA	++BODY, PURGE
48	12438012710	1	++BULBO DE PURGA	++BULB, PURGE
49	12434249930	1	++SUJETADOR DE BULBO DE PURGA	++RETAINER, PURGE BULB
50	12431049930	1	++TORNILLO	++SCREW
51	90024103020	4	+TORNILLO 3×20	+SCREW 3×20

* Denota artículo forma parte de una asamblea
** Denota artículo forma parte de un submontaje

* Denotes item is part of an assembly
** Denotes item is part of a sub-assembly

ADMISIÓN
INTAKE

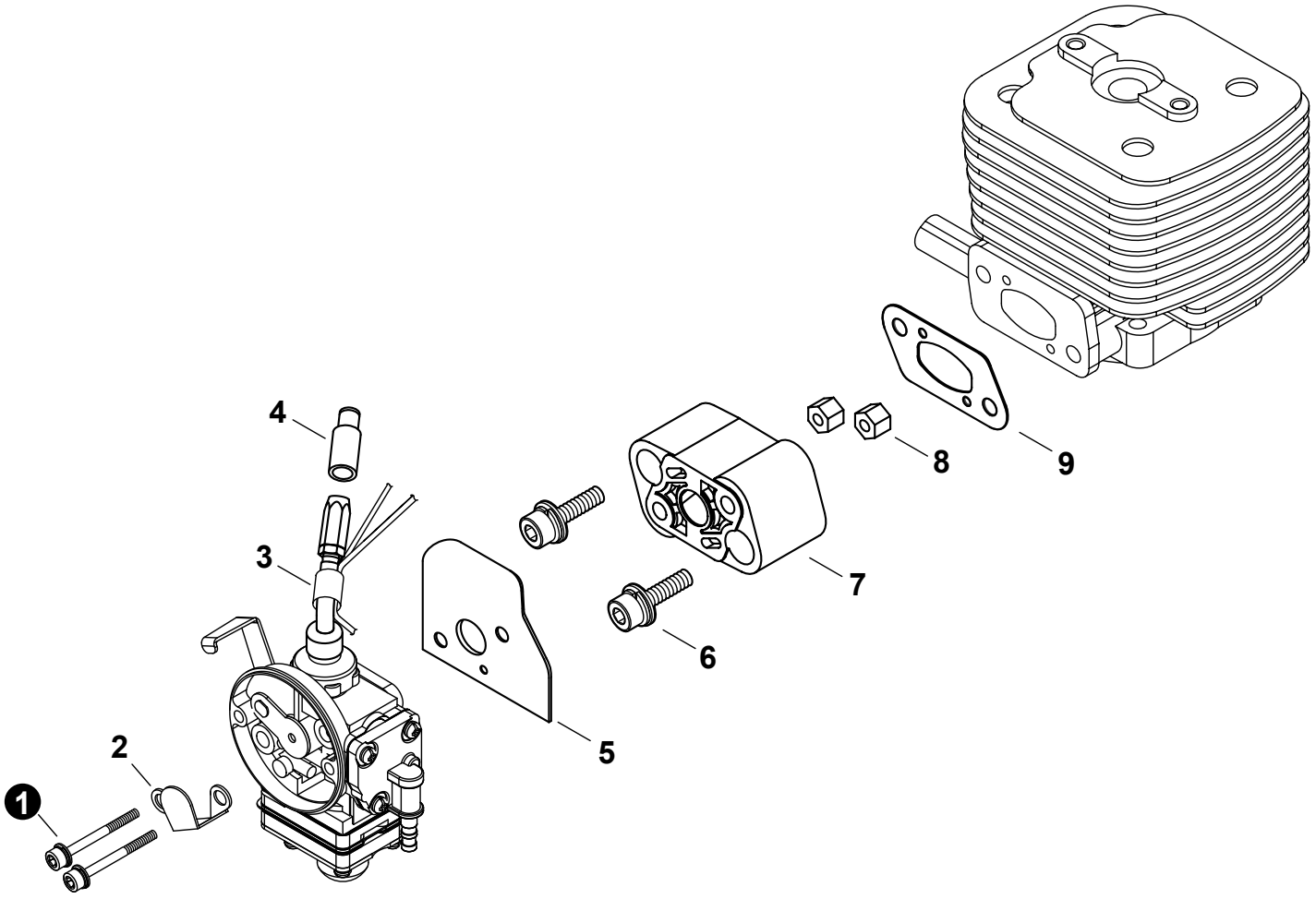

NO.	PART NUMBER	QTY.	DESCRIPCIÓN	DESCRIPTION
1	V203000891	2	PERNO 5	BOLT 5
2	A244000170	1	PLACA DE PREVENCIÓN	PLATE, PREVENT
3	V475004760	1	TUBO DE PROTECCIÓN	TUBE, PROTECTIVE
4	A246000020	1	TAPA DE CARBURADOR	CAP, CARBURETOR
5	V103001650	1	EMPAQUETADURA DE CARBURADOR	GASKET, CARBURETOR
6	V203000630	2	PERNO M5×25	BOLT M5×25
7	A200000640	1	AISLADOR	INSULATOR
8	V263000180	2	TUERCA	NUT
9	V103000950	1	EMPAQUETADURA DE ADMISIÓN	GASKET, INTAKE

* Denota artículo forma parte de una asamblea
** Denota artículo forma parte de un submontaje

* Denotes item is part of an assembly
** Denotes item is part of a sub-assembly

ESCAPE
EXHAUST

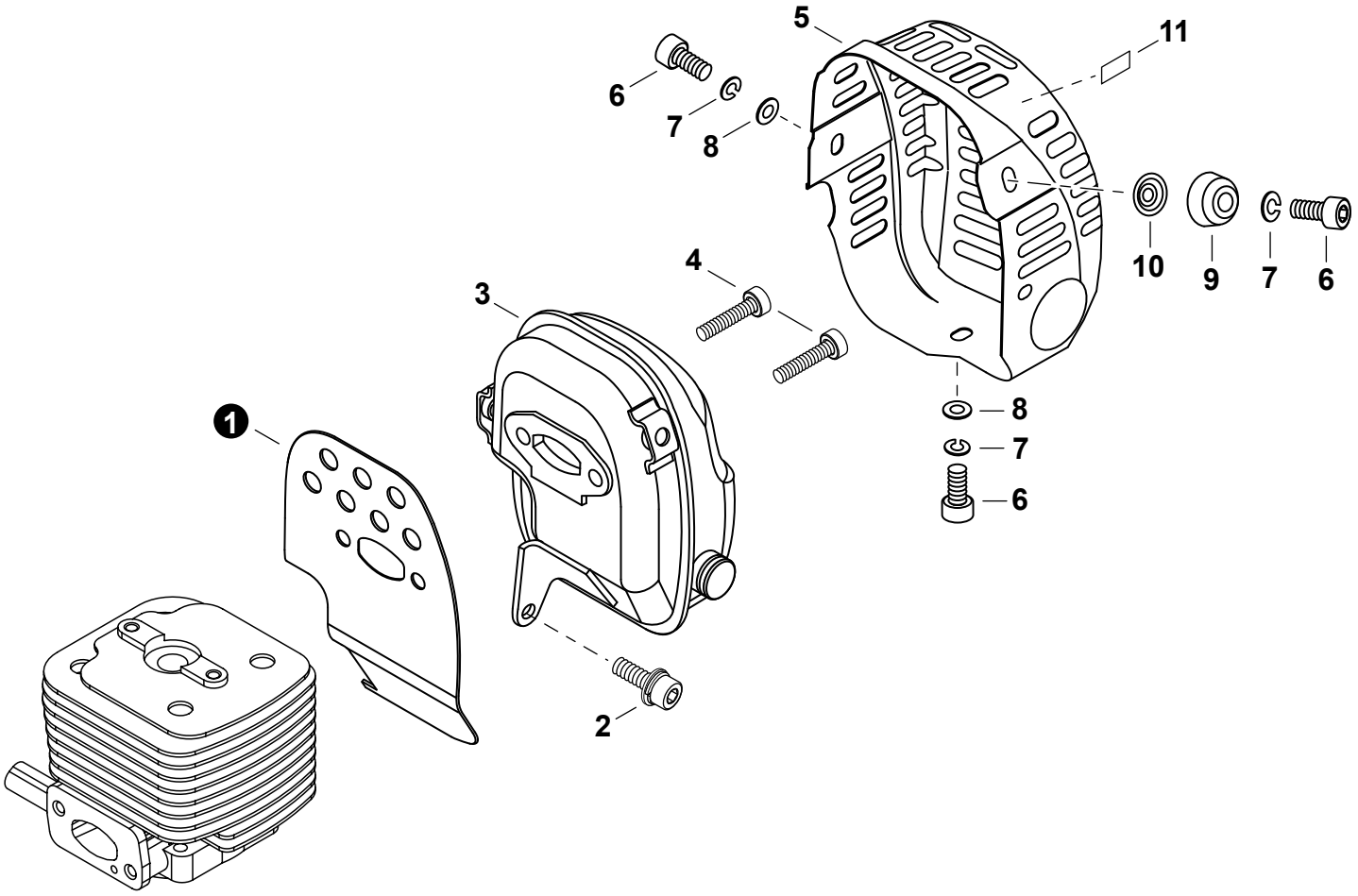

NO.	PART NUMBER	QTY.	DESCRIPCIÓN	DESCRIPTION
1	V104001330	1	PROTECTOR TÉRMICO DEL ESCAPE	HEAT SHIELD, EXHAUST
2	V203000820	1	PERNO M5×12	BOLT M5×12
3	A300001110	1	SILENCIADOR	MUFFLER
4	90010506025	2	PERNO 6×25	BOLT 6×25
5	A320000750	1	CUBIERTA DEL SILENCIADOR	COVER, MUFFLER
6	90010905010	3	PERNO 5×10	BOLT 5×10
7	90060500005	3	ARANDELA DE PRESION 5	WASHER, SPRING 5
8	90060300005	2	ARANDELA 5.5×12×0.8	WASHER 5.5×12×0.8
9	A459000020	1	AMORTIGUADOR	CUSHION
10	V340000260	1	ARANDELA	WASHER
11	X505002310	1	ETIQUETA DE PRECAUCIÓN CALIENTE	LABEL, CAUTION - HOT

* Denota artículo forma parte de una asamblea
** Denota artículo forma parte de un submontaje

* Denotes item is part of an assembly
** Denotes item is part of a sub-assembly

FILTRO DE AIRE
AIR FILTER

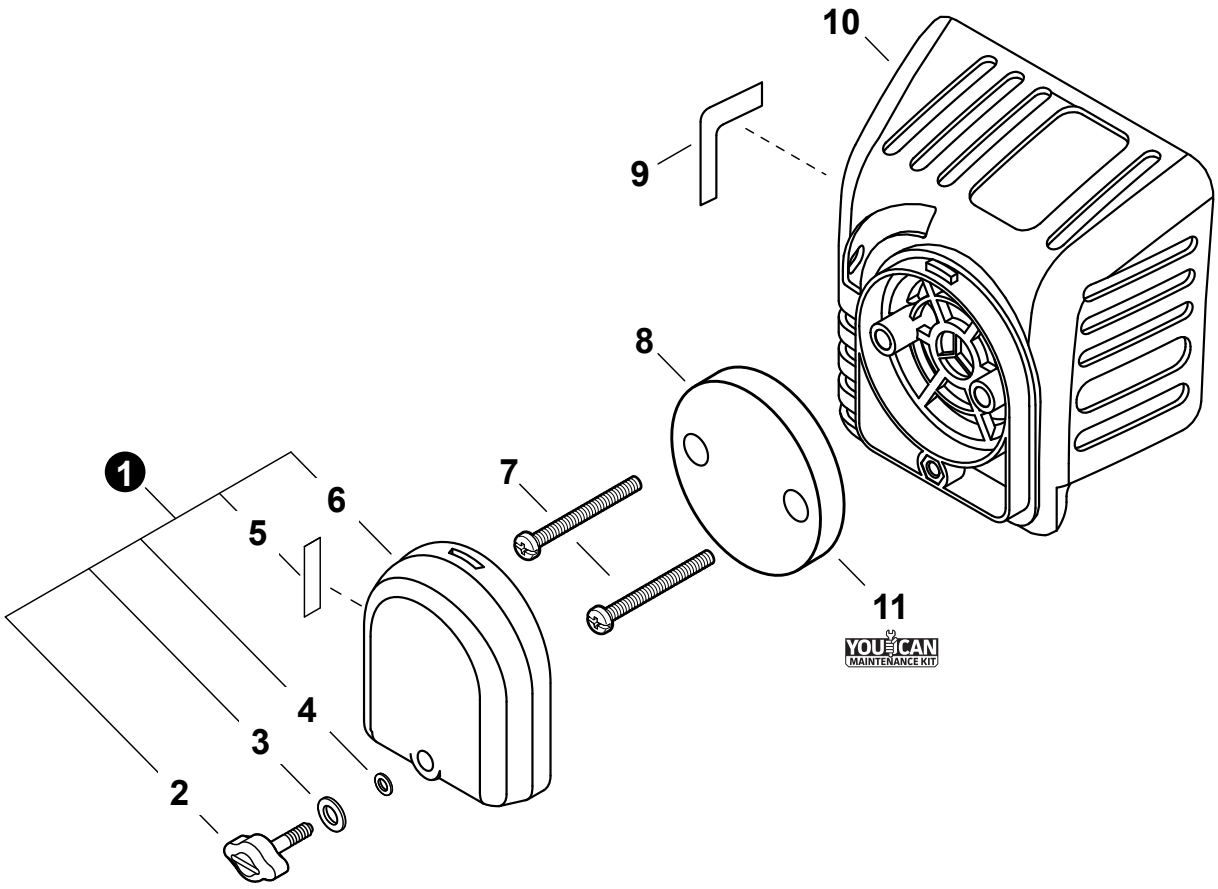

NO.	PART NUMBER	QTY.	DESCRIPCIÓN	DESCRIPTION
1	A232000820	1	MONTAJE DE CUBIERTA DE FILTRO DE AIRE	COVER ASSY, AIR FILTER
2	A235000220	1	+TORNILLO DE OREJETAS	+THUMBSCREW
3	V347000030	1	+ARANDELA	+WASHER, CONE M6
4	V581000200	1	+JUNTA TÓRICA	+O-RING
5	X506000130	1	+ETIQUETA DEL ESTRANGULADOR	+LABEL, CHOKE
6	A232000830	1	+CUBIERTA DEL FILTRO DE AIRE	+COVER, AIR FILTER
7	V252000200	2	TORNILLO M4×25	SCREW M4×25
8	A226000650	1	FILTRO DE AIRE	FILTER, AIR
9	X524002460	1	ETIQUETA DE CARBURADOR	LABEL, CARBURETOR
10	A225000490	1	CAJA DEL FILTRO DE AIRE	CASE, AIR FILTER
11	81001Y	1	JUEGO DE PUESTA A PUNTO - YOUCAN™	TUNE-UP KIT - YOUCAN™

* Denota artículo forma parte de una asamblea
** Denota artículo forma parte de un submontaje

* Denotes item is part of an assembly
** Denotes item is part of a sub-assembly

Revised 5/17/19

ENCENDIDO / VOLANTE
IGNITION / FLYWHEEL

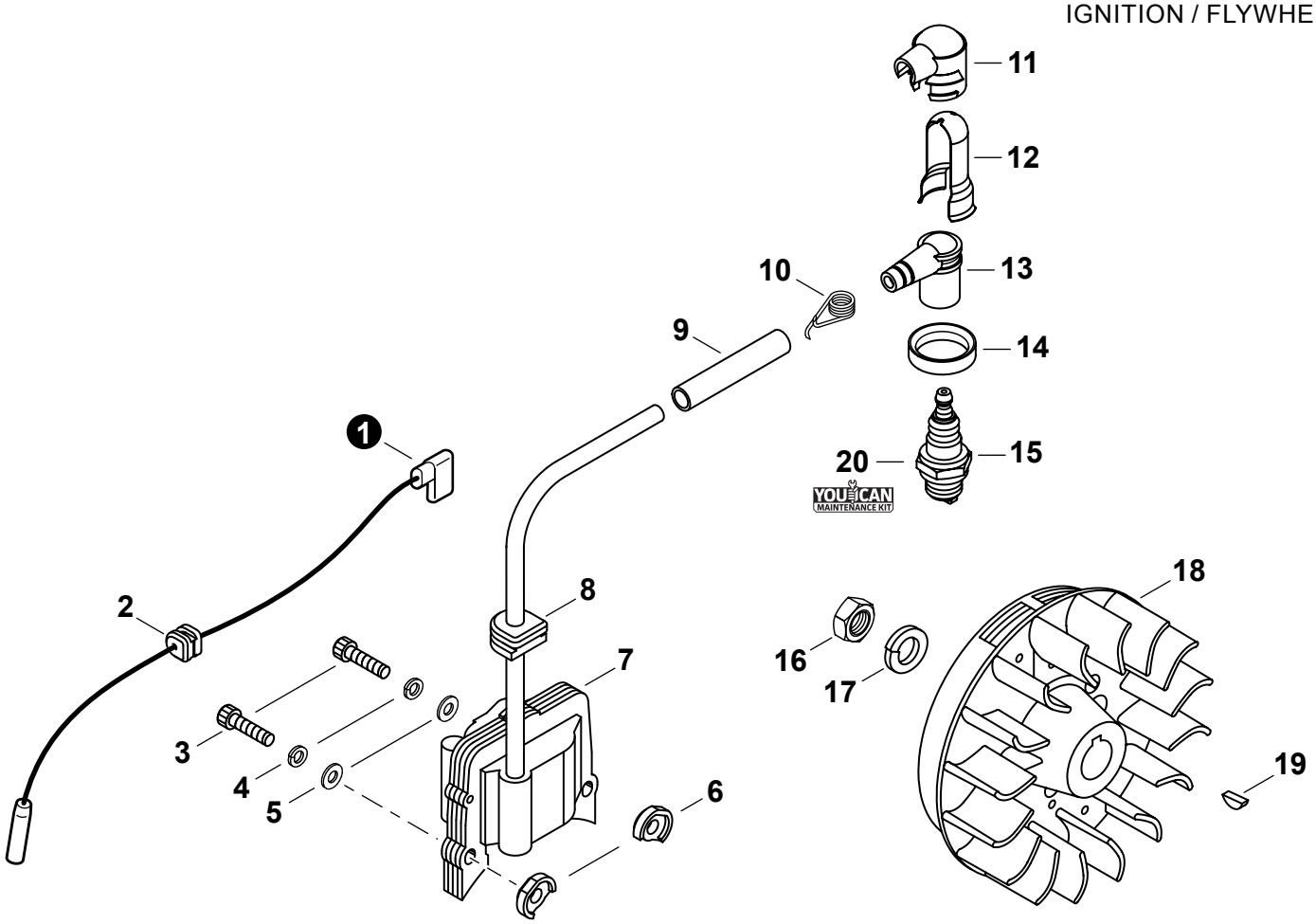

NO.	PART NUMBER	QTY.	DESCRIPCIÓN	DESCRIPTION
1	A412000030	1	CABLE DE ENCENDIDO	LEAD - IGNITION
2	V136000060	1	OJAL DE CABLE CONDUCTOR	GROMMET, LEAD
3	9110004024	2	PERNO M4×24	BOLT M4×24
4	90060500004	2	ARANDELA DE PRESION 4 MM	WASHER, SPRING 4 MM
5	V302000010	2	ARANDELA 4.3×9.6×0.8	WASHER 4.3×9.6×0.8
6	V352000140	2	COLLAR 4	COLLAR 4
7	A411000780	1	BOBINA DE ENCENDIDO	COIL, IGNITION
8	V135000080	1	OJAL	GROMMET
9	V475004880	1	TUBO AISLANTE	TUBE, INSULATOR
10	A426000050	1	TERMINAL DE BUJÍA	TERMINAL, SPARK PLUG
11	A429000110	1	TAPA	COVER, CAP
12	V151000050	1	PROTECTOR DE BUJÍA	SHIELD, SPARK PLUG
13	A427000090	1	TAPA DE BUJÍA	CAP, SPARK PLUG
14	V495001440	1	SELLO DE BUJÍA	SEAL, SPARK PLUG
15	15901010130	1	BUJÍA - BMR6A	SPARK PLUG - BMR6A
16	90050300010	1	TUERCA 10×1.25	NUT 10×1.25
17	90060500010	1	ARANDELA DE PRESION 10	WASHER, SPRING 10
18	A409000640	1	VOLANTE	FLYWHEEL
19	9311503010	1	CHAVETA WOODRUFF 3×10	KEY, WOODRUFF 3×10
20	**81001Y**	**1**	**JUEGO DE PUESTA A PUNTO - YOUCAN™**	**TUNE-UP KIT - YOUCAN™**

* Denota artículo forma parte de una asamblea
** Denota artículo forma parte de un submontaje

* Denotes item is part of an assembly
** Denotes item is part of a sub-assembly

ARRANCADOR AUTORRETRÁCTIL
STARTER

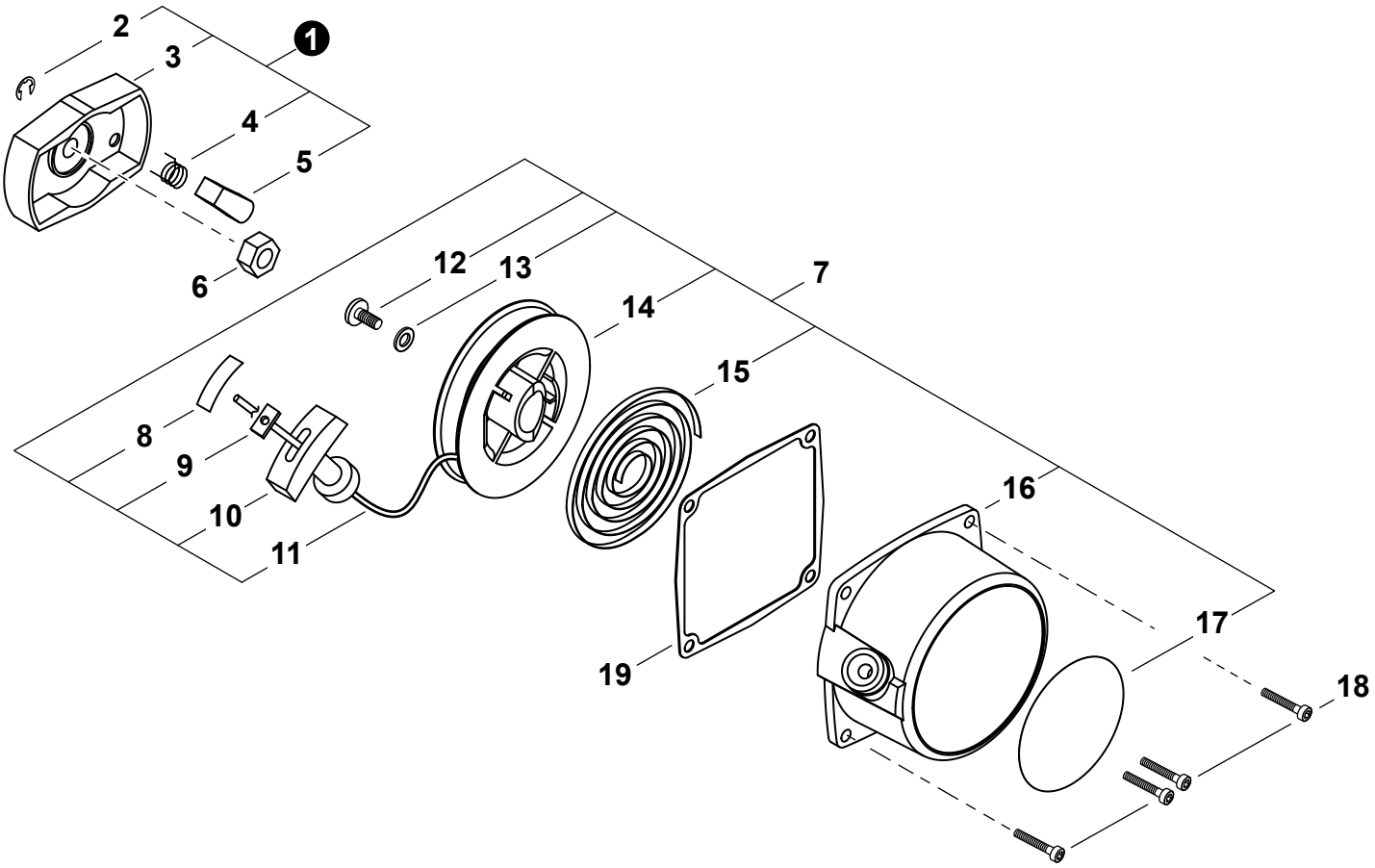

NO.	PART NUMBER	QTY.	DESCRIPCIÓN	DESCRIPTION
1	A052000370	1	MONTAJE DE POLEA DEL ARRANCADOR	PULLEY ASSY, STARTER
2	P022002100	1	+RETENEDOR TIPO "E" 4	+E-RING 4
3	A520000150	1	+POLEA DEL ARRANCADOR	+PULLEY, STARTER
4	17723440630	1	+RESORTE DE RETORNO	+SPRING, RETURN
5	A514000120	1	+TRINQUETE	+PAWL, STARTER
6	V265000170	1	TUERCA M8×H5	NUT M8×H5
7	P021035720	1	MONTAJE DE ARRANCADOR AUTORRETRÁCTIL	STARTER ASSY, RECOIL
8	X707000050	1	+CINTA ADHESIVA	+TAPE
9	A522000040	1	+RETENEDOR DE CUERDA	+RETAINER, ROPE
10	17722827030	1	+AGARRE DEL ARRANCADOR	+GRIP, STARTER
11	A509000190	1	+CUERDA DEL ARRANCADOR	+ROPE, STARTER
12	17723640630	1	+TORNILLO	+SCREW
13	17721441030	1	+ARANDELA	+WASHER
14	17721543130	1	+CARRETE DEL CABLE	+REEL, ROPE
15	17722040630	1	+RESORTE RECULAR	+SPRING, RECOIL
16	A500000840	1	+CAJA DEL ARRANCADOR AUTORRETRÁCTIL	+CASE, RECOIL STARTER
17	X504002770	1	+ETIQUETA DE IDENTIFICACÍON	+LABEL, TRADE
18	V202000581	4	PERNO M4×16	BOLT M4×16
19	V105000031	1	EMPAQUETADURA DEL ARRANCADOR AUTORRETRÁCTIL	GASKET, RECOIL STARTER

* Denota artículo forma parte de una asamblea
** Denota artículo forma parte de un submontaje

* Denotes item is part of an assembly
** Denotes item is part of a sub-assembly

Revised 5/17/19

SISTEMA DE COMBUSTIBLE
FUEL SYSTEM

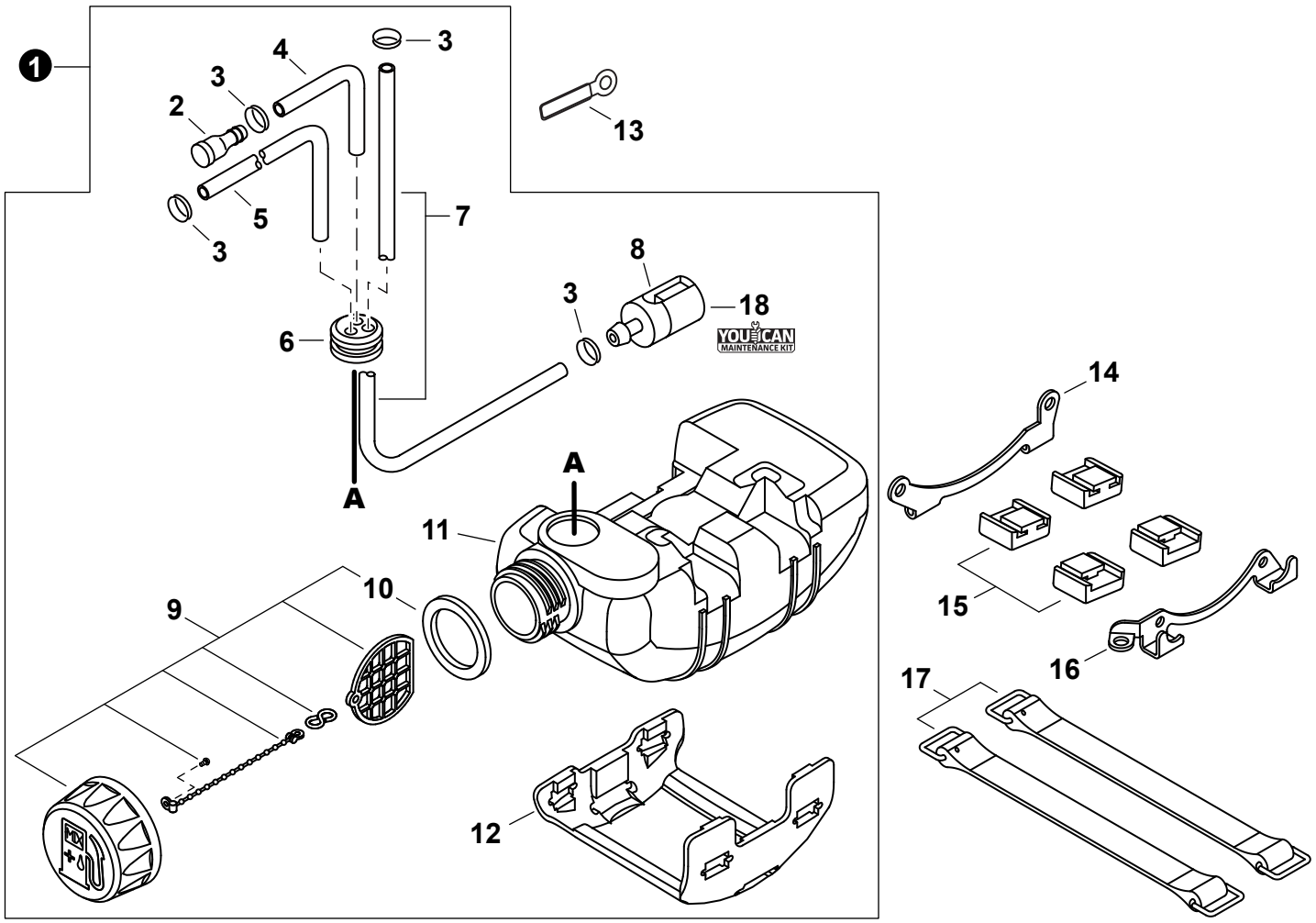

NO.	PART NUMBER	QTY.	DESCRIPCIÓN	DESCRIPTION
1	P021036463	1	MONTAJE DE TANQUE DE COMBUSTIBLE	TANK ASSY, FUEL
2	A356000050	1	+VÁLVULA DE RESPIRADERO	+VENT ASSY
3	V490000500	4	+SUJETADOR Ø6	+CLIP Ø6
4	V471000760	1	+TUBO 3×6×90 MM	+PIPE 3×6×90 MM
5	13201049030	1	+TUBO DE COMBUSTIBLE 3×6×50	+PIPE, FUEL 3×6×50
6	13211555931	1	+OJAL DE COMBUSTIBLE	+GROMMET, FUEL
7	V471000750	1	+TUBO DE COMBUSTIBLE	+PIPE, FUEL
8	A369000101	1	+FILTRO DE COMBUSTIBLE	+FILTER, FUEL
9	A033000330	1	+MONTAJE DE TAPA DE COMBUSTIBLE	+CAP ASSY, FUEL
10	V107000010	1	++EMPAQUETADURA DE TAPA DE COMBUSTIBLE	++GASKET, FUEL CAP
11	A350001361	1	+TANQUE DE COMBUSTIBLE	+TANK, FUEL
12	A175000200	1	+PROTECTOR, TANQUE DE COMBUSTIBLE	+GUARD, FUEL TANK
13	15911222131	1	SUJETADOR	CLIP
14	A393000190	1	ABRAZADERA M	BRACKET M
15	V420002390	4	AMORTIGUADOR DEL TANQUE DE COMBUSTIBLE	CUSHION, FUEL TANK
16	A393000180	1	ABRAZADERA S	BRACKET S
17	A392000060	2	CORREA DEL TANQUE	STRAP, FUEL TANK
18	81001Y	1	JUEGO DE PUESTA A PUNTO - YOUCAN™	TUNE-UP KIT - YOUCAN™

* Denota artículo forma parte de una asamblea
** Denota artículo forma parte de un submontaje

* Denotes item is part of an assembly
** Denotes item is part of a sub-assembly

CUBIERTA DE VENTILADOR

FAN COVER

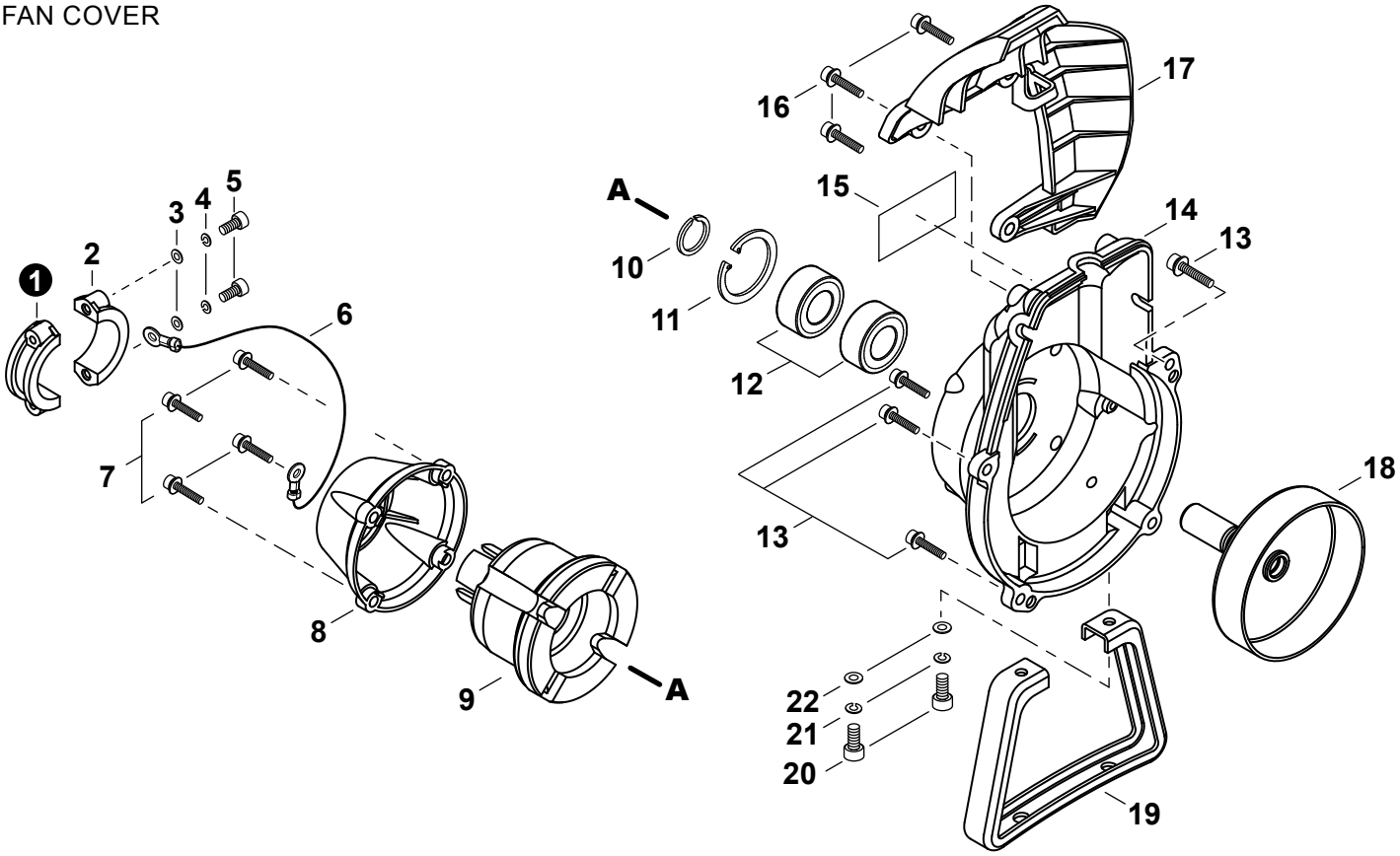

NO.	PART NUMBER	QTY.	DESCRIPCIÓN	DESCRIPTION
1	A575000420	1	ABRAZADERA - A	CLAMP - A
2	A575000430	1	ABRAZADERA - B	CLAMP - B
3	90060000005	2	ARANDELA 5.5×10×0.8	WASHER, FLAT 5.5×10×0.8
4	90060500005	2	ARANDELA DE PRESION 5	WASHER, SPRING 5
5	90010505025	2	PERNO 5×25	BOLT 5×25
6	V485001640	1	CABLE DE TIERRA	LEAD - GROUND
7	V203000351	4	PERNO 5×20	BOLT 5×20
8	A575000410	1	TAPA DE AMORTIGUADOR	CAP, CUSHION
9	A575000400	1	AMORTIGUADOR	CUSHION, AV
10	V583000181	1	ANILLO RETENEDOR	RING, SNAP
11	90070200032	1	ANILLO RETENEDOR Ø32	RING, SNAP Ø32
12	90080206002	2	COJINETE DE BALINES 6002 DDU	BEARING, BALL 6002 DDU
13	V203000351	4	PERNO 5×20	BOLT 5×20
14	A172002310	1	CUBIERTA DE VENTILADOR	COVER, FAN
15	X543001390	1	ETIQUETA DE IDENTIFICACÍON	LABEL, TRADE
16	9111304016	3	PERNO M4×16	BOLT M4×16
17	A162000180	1	PROTECTOR	GUARD, TOP
18	A556001790	1	TAMBOR EMBRAGUE	DRUM, CLUTCH
19	A175000180	1	SOPORTE	STAND
20	90010505020	2	PERNO 5×20	BOLT 5×20
21	90060500005	2	ARANDELA DE PRESION 5	WASHER, SPRING 5
22	90060300005	2	ARANDELA 5.5×12×0.8	WASHER 5.5×12×0.8

* Denota artículo forma parte de una asamblea
** Denota artículo forma parte de un submontaje

* Denotes item is part of an assembly
** Denotes item is part of a sub-assembly

Revised 5/17/19

EMBRAGUE
CLUTCH

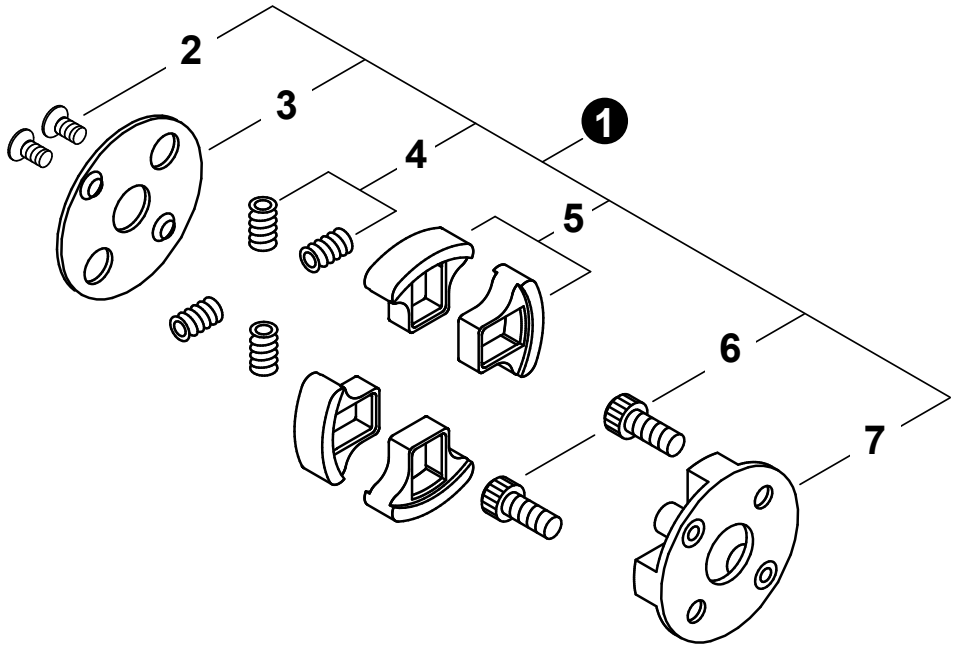

NO.	PART NUMBER	QTY.	DESCRIPCIÓN	DESCRIPTION
1	A056000452	1	MONTAJE DE EMBRAGUE	CLUTCH ASSY
2	V203000880	2	+PERNO 5	+BOLT 5
3	A551000120	1	+PLACA DE EMBRAGUE	+PLATE, CLUTCH
4	A566000220	4	+RESORTE DEL EMBRAGUE	+SPRING, CLUTCH
5	A555000130	4	+ZAPATA DE EMBRAGUE	+SHOE, CLUTCH
6	A557000120	2	+PERNO DE EMBRAGUE	+BOLT, CLUTCH
7	A552000121	1	+SALIENTE EMBRAGUE	+BOSS, CLUTCH

* Denota artículo forma parte de una asamblea
** Denota artículo forma parte de un submontaje

* Denotes item is part of an assembly
** Denotes item is part of a sub-assembly

TUBO PRINCIPAL
MAIN PIPE

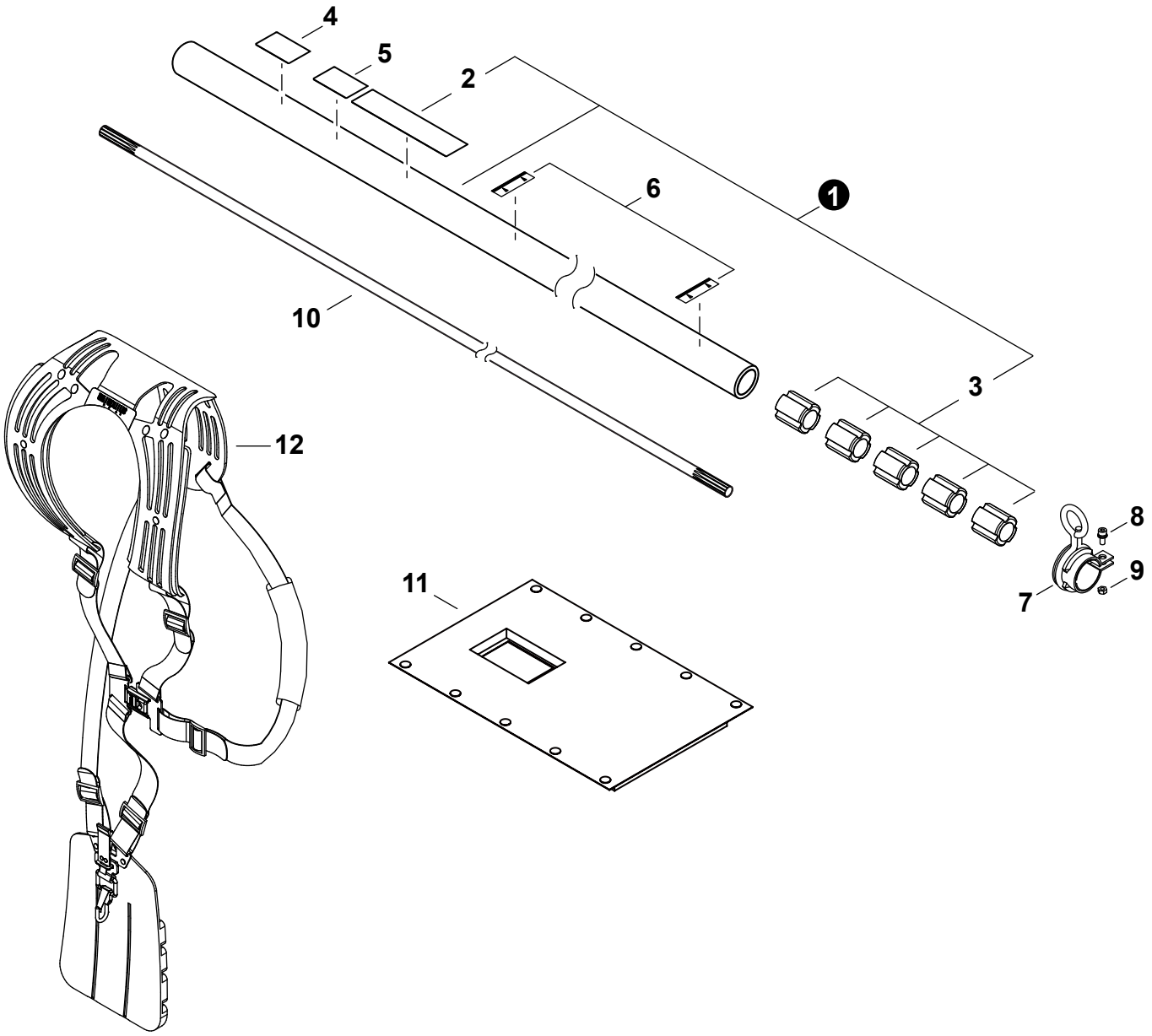

NO.	PART NUMBER	QTY.	DESCRIPCIÓN	DESCRIPTION
1	P021050090	1	MONTAJE DE TUBO PRINCIPAL	MAIN PIPE ASSY
2	X505002910	1	+ETIQUETA DE PRECAUCIÓN	+LABEL, CAUTION
3	C501000090	5	+BUJE	+BUSHING
4	X517000140	1	ETIQUETA DE VELOCIDAD	LABEL, SPEED
5	X508000320	1	ETIQUETA - RUIDO	LABEL - NOISE
6	89015204930	2	ETIQUETA - ALINEACIÓN	LABEL - ALIGNMENT
7	C063000030	1	COLGADOR	HANGER
8	V203000700	1	PERNO M5×12	BOLT M5×12
9	90050000005	1	TUERCA M5	NUT M5
10	C504001290	1	EJE DE MANDO	DRIVESHAFT
11	V420002401	1	PROTECTOR	PROTECTOR
12	C062000430	1	MONTAJE DE ARNÉS	HARNESS ASSY

* Denota artículo forma parte de una asamblea
** Denota artículo forma parte de un submontaje

* Denotes item is part of an assembly
** Denotes item is part of a sub-assembly

Revised 5/17/19

CONTROL DE ACELERADOR
THROTTLE CONTROL

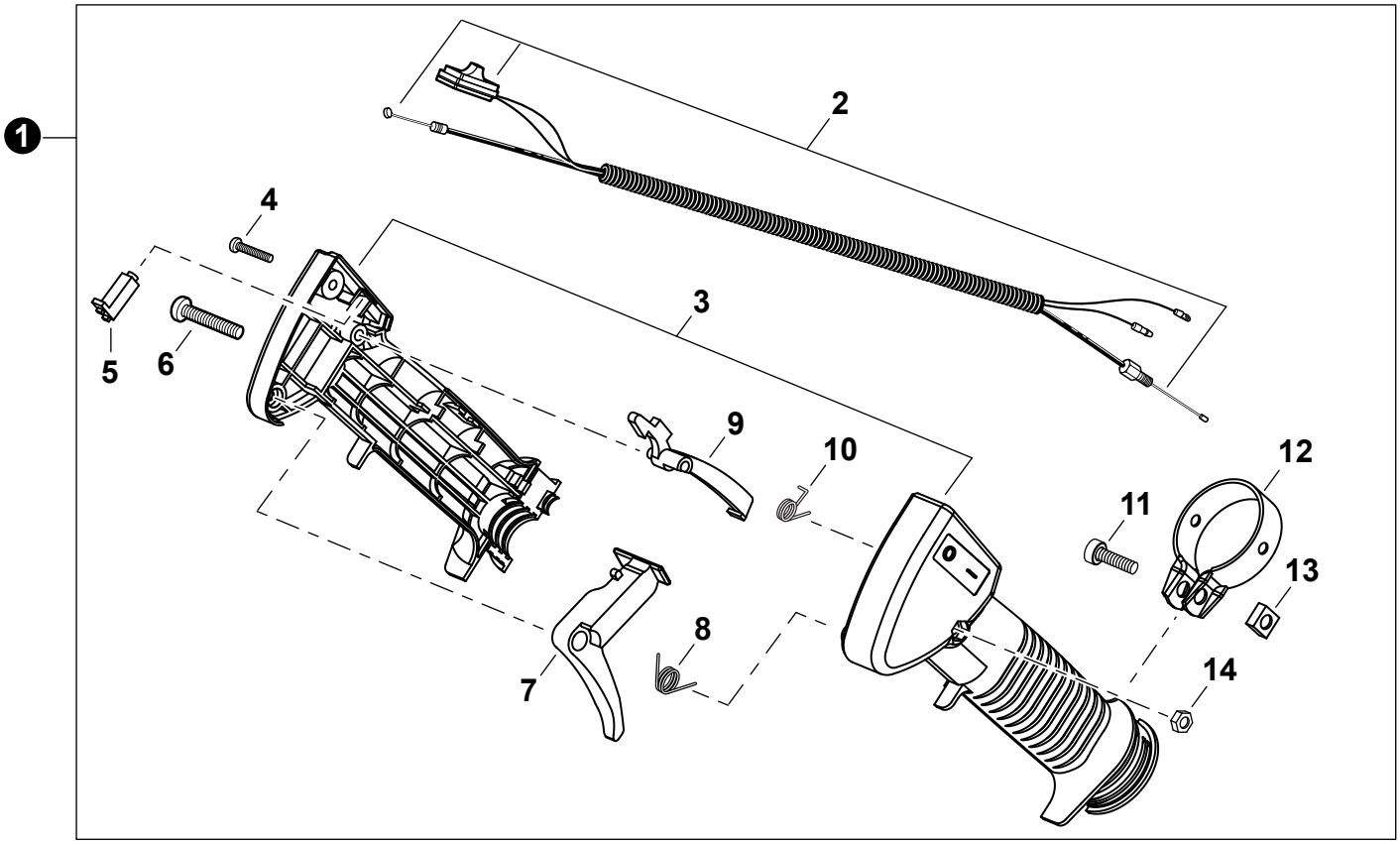

NO.	PART NUMBER	QTY.	DESCRIPCIÓN	DESCRIPTION
1	C044000870	1	MONTAJE DE CONTROL DE ACELERADOR	THROTTLE CONTROL ASSY
2	V043000530	1	+MONTAJE DE CABLE PARA CONTROL	+CABLE ASSY, CONTROL
3	P022025110	1	+JUEGO DE AGARRE DEL CUERPO	+GRIP BODY SET
4	V252000190	1	+TORNILLO ROSCADO	+SCREW, TAPPING
5	C461000050	1	+BOTÓN	+BUTTON
6	9158005035	1	+TORNILLO M5×35	+SCREW M5×35
7	C450000530	1	+GATILLO DEL ACELERADOR	+TRIGGER, THROTTLE
8	V452000530	1	+RESORTE DE RETORNO	+SPRING, RETURN
9	C460000210	1	+SEGURO DEL ACELERADOR	+LOCKOUT, THROTTLE
10	V452000540	1	+RESORTE	+SPRING
11	90010506020	1	+PERNO 6×20	+BOLT 6×20
12	V495001510	1	+ABRAZADERA	+CLAMP
13	V264000140	1	+TUERCA	+NUT
14	9201705000	1	+TUERCA M5	+NUT M5

* Denota artículo forma parte de una asamblea
** Denota artículo forma parte de un submontaje

* Denotes item is part of an assembly
** Denotes item is part of a sub-assembly

MANUBRIO
HANDLEBAR

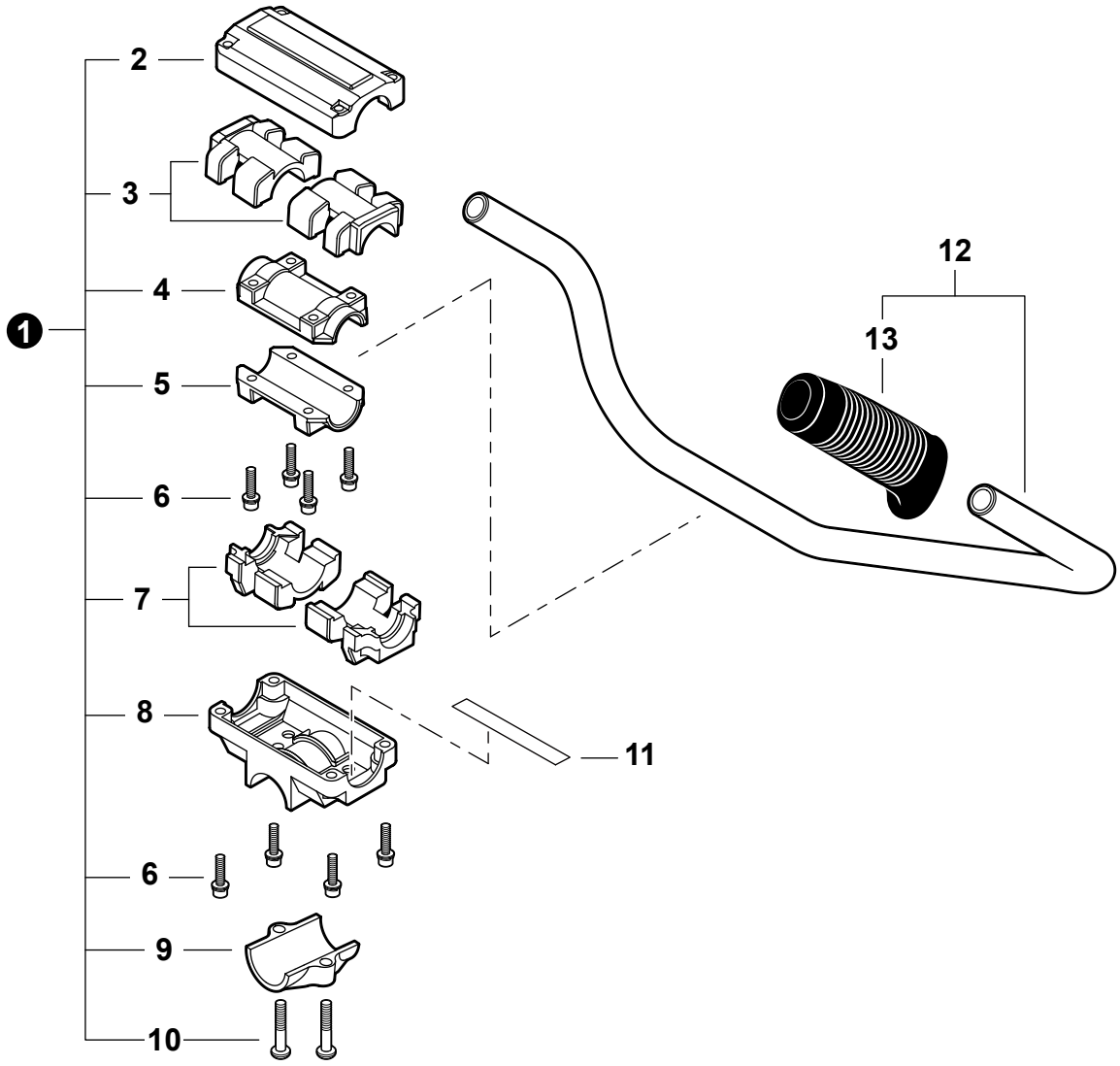

NO.	PART NUMBER	QTY.	DESCRIPCIÓN	DESCRIPTION
1	P021033251	1	MONTAJE DE SOPORTE DEL MANUBRIO TIPO BICICLETA	BRACKET ASSY, HANDLEBAR
2	C423000750	1	+ABRAZADERA SUPERIOR	+BRACKET, UPPER
3	V420002470	2	+AMORTIGUADOR SUPERIOR	+CUSHION, UPPER
4	C423000770	1	+ABRAZADERA SUPERIOR	+CLAMP, UPPER
5	C423000760	1	+ABRAZADERA INFERIOR	+CLAMP, LOWER
6	V203000630	8	+PERNO M5×25	+BOLT M5×25
7	V420002460	2	+AMORTIGUADOR INFERIOR	+CUSHION, LOWER
8	C423000710	1	+ABRAZADERA INFERIOR	+BRACKET, LOWER
9	C423000730	1	+SOPORTE DE MONTAJE	+BRACKET, MOUNTING
10	9114206025	2	+TORNILLO M6×25	+SCREW M6×25
11	A430000000	1	CABLE DE TIERRA	LEAD - GROUND
12	P021035340	1	MONTAJE DE MANUBRIO TIPO BICICLETA	HANDLEBAR ASSY
13	C403000420	1	+AGARRE	+GRIP

* Denota artículo forma parte de una asamblea
** Denota artículo forma parte de un submontaje

* Denotes item is part of an assembly
** Denotes item is part of a sub-assembly

Revised 5/17/19

CAJA DE ENGRANAJES
GEAR CASE

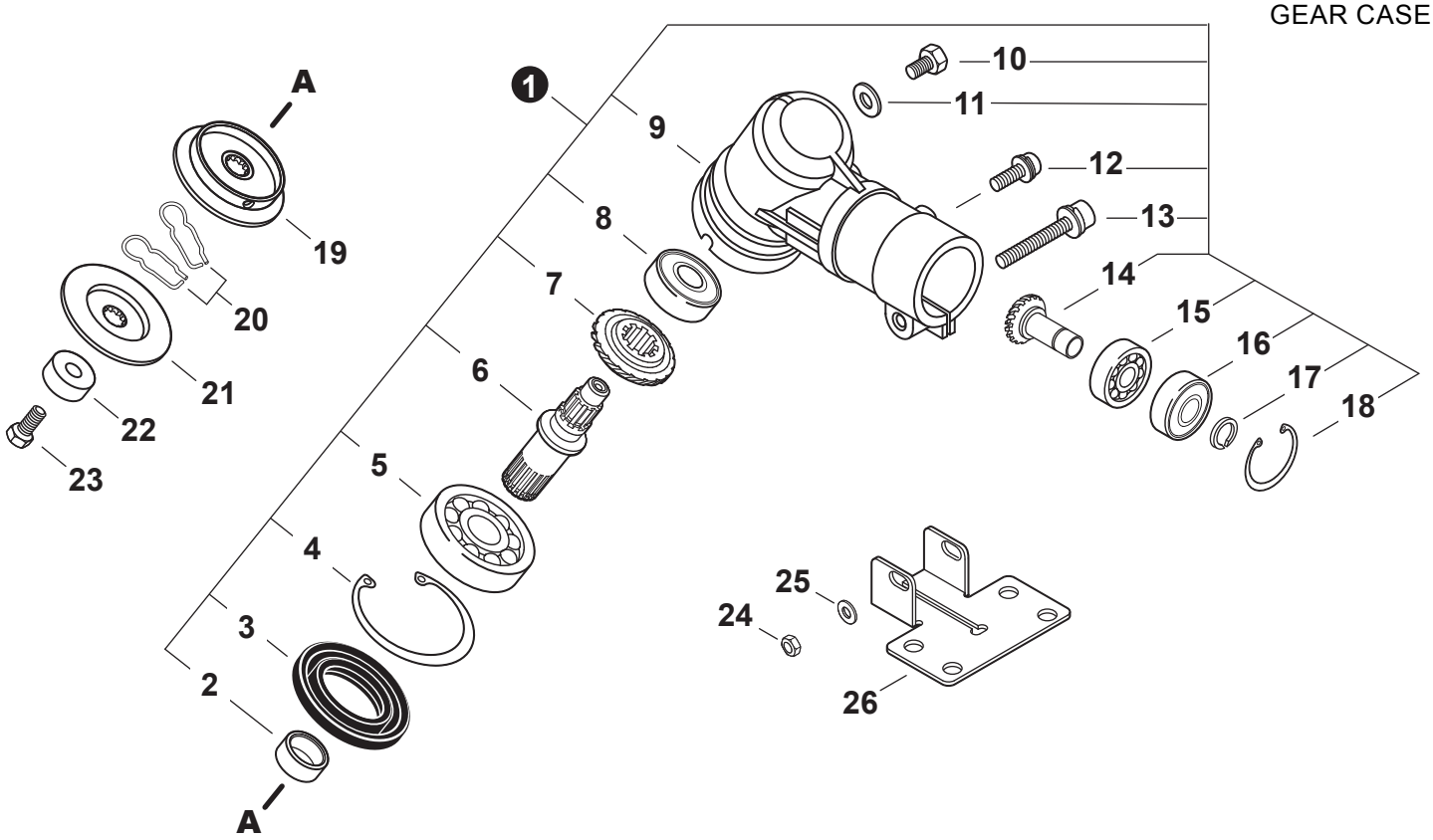

NO.	PART NUMBER	QTY.	DESCRIPCIÓN	DESCRIPTION
1	C051000614	1	MONTAJE DE CAJA DE ENGRANAJES	GEAR CASE ASSY
2	V358000130	1	+COLLAR	+COLLAR
3	V513000000	1	+SELLO DE ACEITE	+SEAL, OIL
4	90070200035	1	+ANILLO RETENEDOR 35	+RING, SNAP 35
5	90081006202	1	+COJINETE DE BALINES 6202	+BEARING, BALL 6202
6	C534000910	1	+EJE DE ENGRANAJE	+SHAFT, GEAR
7	V651000540	1	+ENGRANAJE CÓNICO	+GEAR, BEVEL
8	90080206000	1	+COJINETE DE BALINES 6000DDU	+BEARING, BALL 6000DDU
9	C531000603	1	+CAJA DE ENGRANAJES	+HOUSING, GEAR CASE
10	V206000250	1	+PERNO M6×10	+BOLT M6×10
11	V307000230	1	+ARANDELA	+WASHER
12	V204000740	1	+PERNO M6×14	+BOLT M6×14
13	V204000450	1	+PERNO M6×40	+BOLT M6×40
14	V651000550	1	+MONTAJE DE ENGRANAJE PIÑON CÓNICO	+PINION ASSY, BEVEL
15	90080036001	1	+COJINETE DE BALINES 6001	+BEARING, BALL 6001
16	90080406001	1	+COJINETE DE BALINES 6001ZZ	+BEARING, BALL 6001ZZ
17	90070600012	1	+ANILLO RETENEDOR Ø12	+RING, SNAP Ø12
18	90070200028	1	+ANILLO RETENEDOR 28	+RING, SNAP 28
19	C535000770	1	PLACA DEL ADAPTADOR SUPERIOR	PLATE, ADAPTOR - UPPER
20	V641000240	2	PASADOR DESLIZANTE	PIN, SLIDE
21	C535000800	1	SOPORTE	HOLDER
22	C535000790	1	PROTECTOR DE PERNO	GUARD, BOLT
23	V206000530	1	PERNO 10	BOLT 10
24	90050000006	1	TUERCA HEXAGONAL 6M	NUT, HEX M6
25	90060300006	1	ARANDELA 6.5×13×1	WASHER 6.5×13×1
26	C551000110	1	ABRAZADERA INFERIOR	CLAMP, LOWER

* Denota artículo forma parte de una asamblea
** Denota artículo forma parte de un submontaje

* Denotes item is part of an assembly
** Denotes item is part of a sub-assembly

PROTECTOR CONTRA RESIDUOS - 1

DEBRIS SHIELD - 1

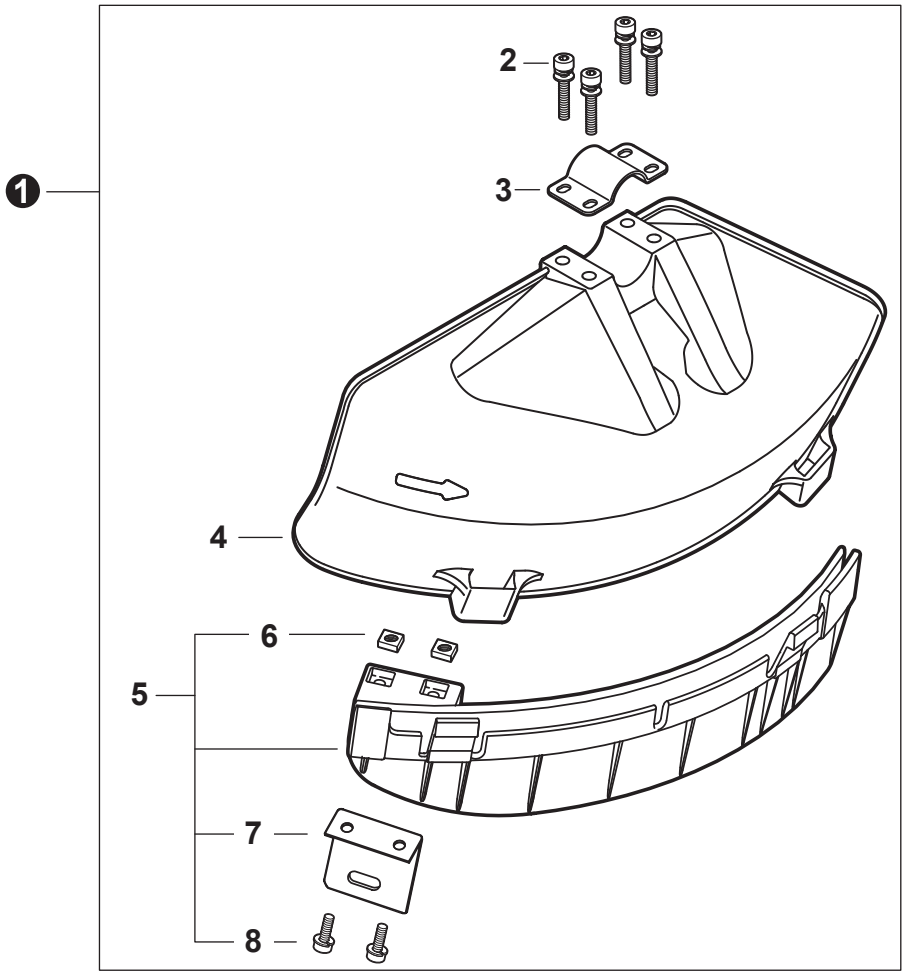

NO.	PART NUMBER	QTY.	DESCRIPCIÓN	DESCRIPTION
1	P021028931	1	MONTAJE DE PROTECTOR CONTRA RESIDUOS	DEBRIS SHIELD ASSY
2	V203000610	4	+PERNO M5×45	+BOLT M5×45
3	C551000060	1	+ABRAZADERA SUPERIOR	+CLAMP, UPPER
4	C550000430	1	+PROTECTOR CONTRA RESIDUOS PLÁSTICO	+SHIELD, DEBRIS PLASTIC
5	P021028451	1	+MONTAJE DE EXTENSIÓN DE PROTECTOR CONTRA RESIDUOS	+DEBRIS SHIELD EXTENSION ASSY
6	V263000130	2	++TUERCA M5	++NUT M5
7	C554000040	1	++CUCHILLA	++CUTTER
8	9112205016	2	++PERNO 5×16	++BOLT 5×16

* Denota artículo forma parte de una asamblea
** Denota artículo forma parte de un submontaje

* Denotes item is part of an assembly
** Denotes item is part of a sub-assembly

Revised 5/17/19

PROTECTOR CONTRA RESIDUOS - 2

DEBRIS SHIELD - 2

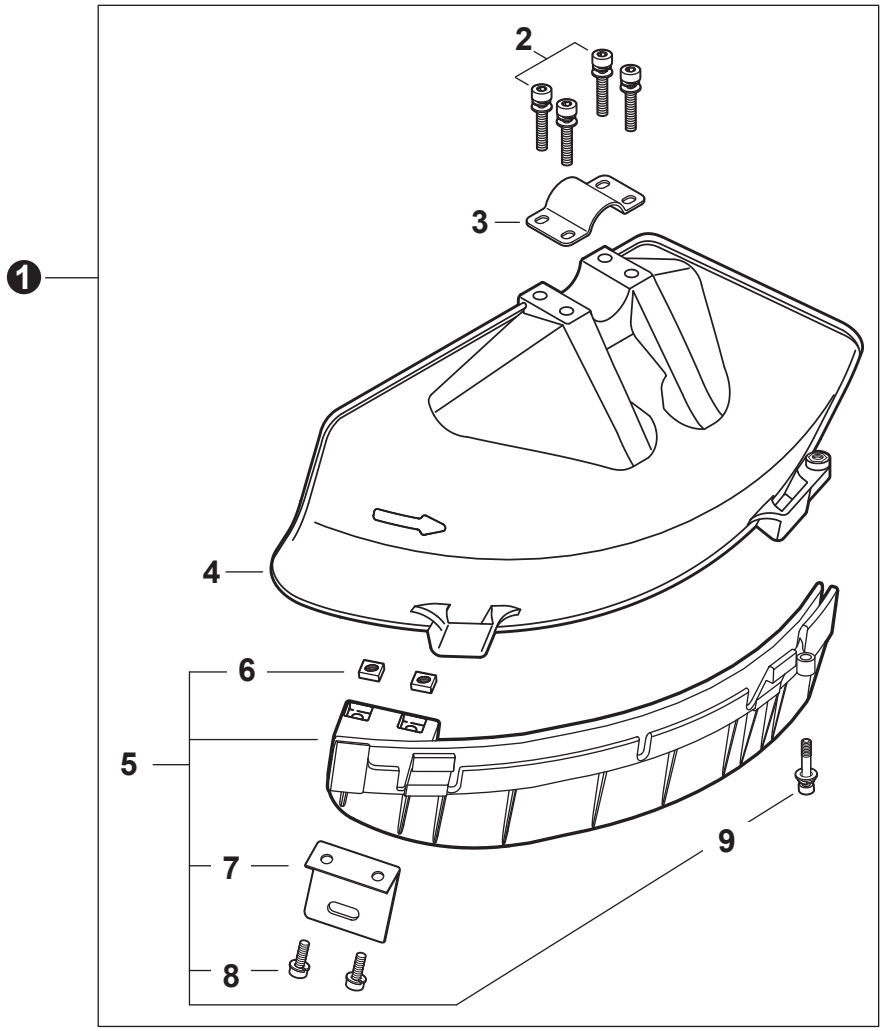

NO.	PART NUMBER	QTY.	DESCRIPCIÓN	DESCRIPTION
1	P100002280	1	JUEGO DE PROTECTOR CONTRA RESIDUOS	DEBRIS SHIELD KIT
2	V203002320	4	+PERNO M5×45	+BOLT M5×45
3	C551000220	1	+ABRAZADERA SUPERIOR	+CLAMP, UPPER
4	C550000790	1	+PROTECTOR CONTRA RESIDUOS - CUCHILLA	+SHIELD, DEBRIS - BLADE
5	P100002390	1	+MONTAJE DE EXTENSIÓN DE PROTECTOR CONTRA RESIDUOS	+DEBRIS SHIELD EXTENSION ASSY
6	V263000130	2	++TUERCA M5	++NUT M5
7	C554000040	1	++CUCHILLA	++CUTTER
8	9112205016	2	++PERNO 5×16	++BOLT 5×16
9	V203002330	1	++PERNO M5×22	++BOLT M5×22

* Denota artículo forma parte de una asamblea
** Denota artículo forma parte de un submontaje

* Denotes item is part of an assembly
** Denotes item is part of a sub-assembly

PROTECTOR CONTRA RESIDUOS - 3

DEBRIS SHIELD - 3

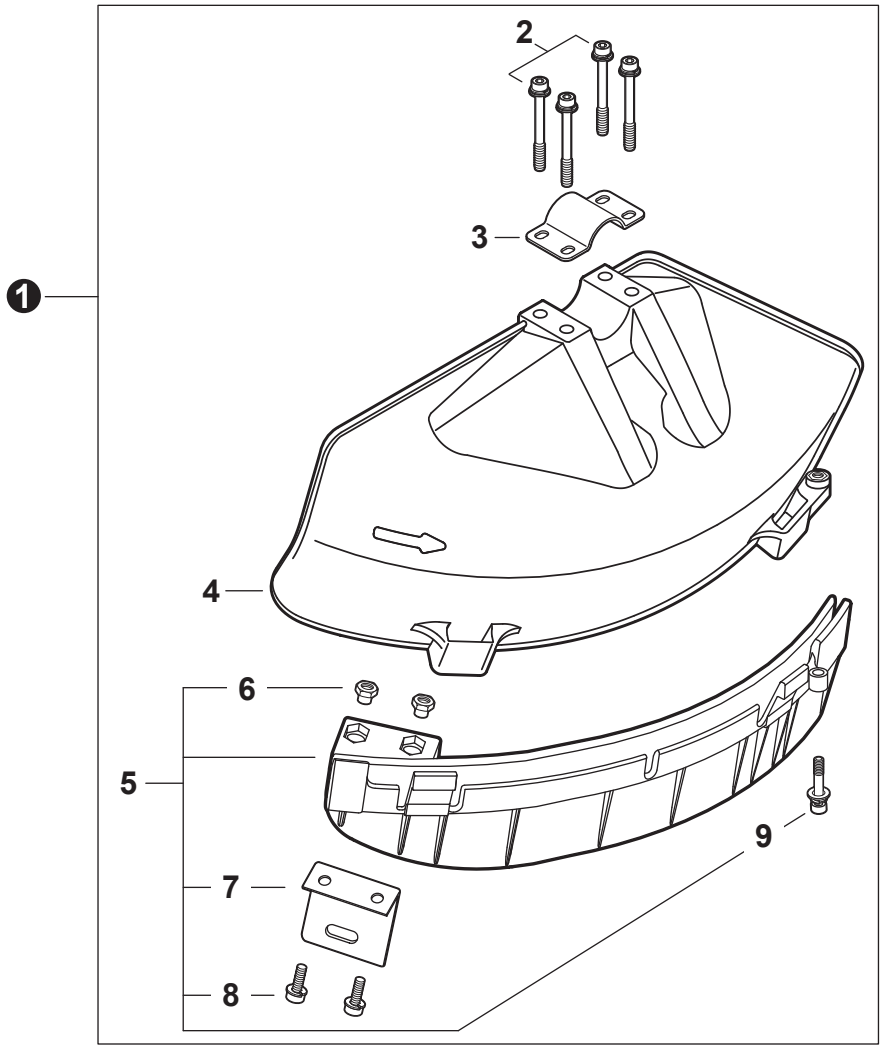

NO.	PART NUMBER	QTY.	DESCRIPCIÓN	DESCRIPTION
1	P100002281	1	JUEGO DE PROTECTOR CONTRA RESIDUOS	DEBRIS SHIELD KIT
2	V203002320	4	+PERNO M5×45	+BOLT M5×45
3	C551000220	1	+ABRAZADERA SUPERIOR	+CLAMP, UPPER
4	C550000790	1	+PROTECTOR CONTRA RESIDUOS - CUCHILLA	+SHIELD, DEBRIS - BLADE
5	P100002391	1	+MONTAJE DE EXTENSIÓN DE PROTECTOR CONTRA RESIDUOS	+DEBRIS SHIELD EXTENSION ASSY
6	V263000020	2	++TUERCA M5	++NUT M5
7	C554000040	1	++CUCHILLA	++CUTTER
8	9112205016	2	++PERNO 5×16	++BOLT 5×16
9	V203002330	1	++PERNO M5×22	++BOLT M5×22

* Denota artículo forma parte de una asamblea
** Denota artículo forma parte de un submontaje

* Denotes item is part of an assembly
** Denotes item is part of a sub-assembly

Revised 5/17/19

HERRAMIENTAS
TOOLS

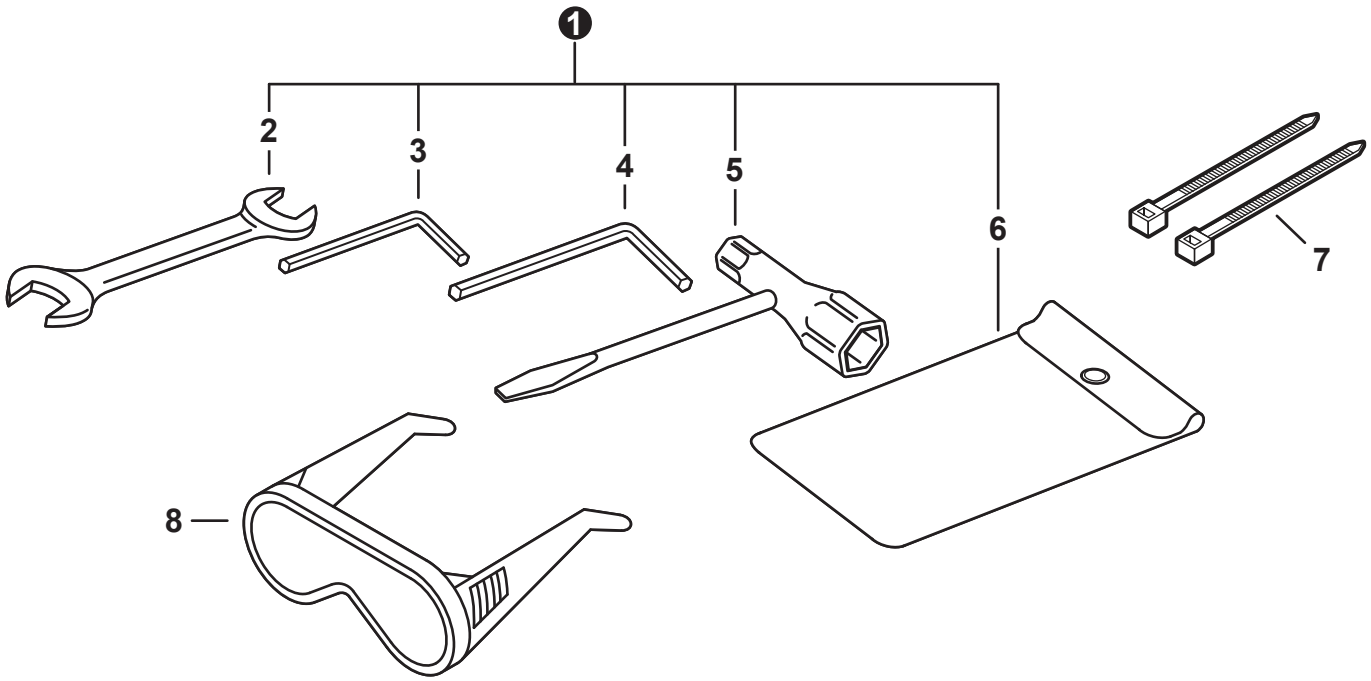

NO.	PART NUMBER	QTY.	DESCRIPCIÓN	DESCRIPTION
1	P021033200	1	JUEGO DE HERRAMIENTAS	TOOL KIT, SERVICE
2	X600000020	1	+LLAVE DE TUERCAS 8×10	+SPANNER 8×10
3	X605000100	1	+LLAVE ALLEN 4 MM	+WRENCH, ALLEN 4 MM
4	X605000070	1	+LLAVE ALLEN 5 MM	+WRENCH, ALLEN 5 MM
5	X602000020	1	+LLAVE EN T 17×19 L200	+T-WRENCH 17×19 L200
6	X705000180	1	+BOLSA DE HERRAMIENTAS	+BAG, TOOL
7	V495001520	2	SUJETADOR DE CABLE	TIE, CABLE
8	X690000080	1	ANTEOJOS DE SEGURIDAD	GLASSES, SAFETY

JUEGOS DE MANTENIMIENTO
MAINTENANCE KITS

NO.	PART NUMBER	QTY.	DESCRIPCIÓN	DESCRIPTION
1	81001Y	1	JUEGO DE PUESTA A PUNTO - YOUCAN™	TUNE-UP KIT - YOUCAN™
2	A226000650	1	+FILTRO DE AIRE	+FILTER, AIR
3	A369000101	1	+FILTRO DE COMBUSTIBLE	+FILTER, FUEL
4	15901010130	1	+BUJÍA - BMR6A	+SPARK PLUG - BMR6A

* Denota artículo forma parte de una asamblea
** Denota artículo forma parte de un submontaje

* Denotes item is part of an assembly
** Denotes item is part of a sub-assembly