shindaiwa®

Illustrated Parts List
Nomenclature des Pièces

B450 Brushcutter
B450/EC1 Brushcutter
B450 Débroussailleuse
B450/EC1 Débroussailleuse



SERIAL NUMBERS / NUMÉROS DE SÉRIE

T04136000001-T04136999999

ENGINE 2
MOTEUR

ENGINE 3
MOTEUR

ENGINE COVER 3
COUVERCLE DU MOTEUR

FAN COVER 4
COUVRE-VENTILATEUR

CLUTCH 5
EMBRAYAGE

EXHAUST 5
ÉCHAPPEMENT

AIR FILTER 6
FILTRE À AIR

INTAKE 7
ADMISSION

IGNITION 8
ALLUMAGE

RECOIL STARTER 9
LANCEUR À RAPPEL

FUEL SYSTEM S/N T04136000001-T04136006235 ..10
CIRCUIT DE CARBURANT N/S T04136000001-T04136006235

FUEL SYSTEM S/N T04136006236-T04136999999 ..11
CIRCUIT DE CARBURANT N/S T04136006236-T04136999999

MAIN PIPE 12
TUBE DE TRANSMISSION

HANDLEBAR 13
GUIDON

THROTTLE CONTROL 14
COMMANDE D'ACCÉLÉRATEUR

GEAR CASE S/N T04136000001-T04136005715 15
BOÎTIER D'ENGRENAGE N/S T04136000001-T04136005715

GEAR CASE S/N T04136005716-T04136999999 16
BOÎTIER D'ENGRENAGE N/S T04136005716-T04136999999

DEBRIS SHIELD 17
PARE-DÉBRIS

CARBURETOR 18
CARBURATEUR

CARBURETOR 19
CARBURATEUR

TOOLS 20
OUTILS

BLADE COVER 20
PROTECTEUR DE LAMES

©2013 ECHO Inc. Part Number 99922202037 Effective 12/16/13

400 Oakwood Road, Lake Zurich IL 60047 Telephone: 847-540-8400 Fax: 847-540-8416 www.shindaiwa.com

ENGINE

MOTEUR

EFFECTIVE 12/16/13

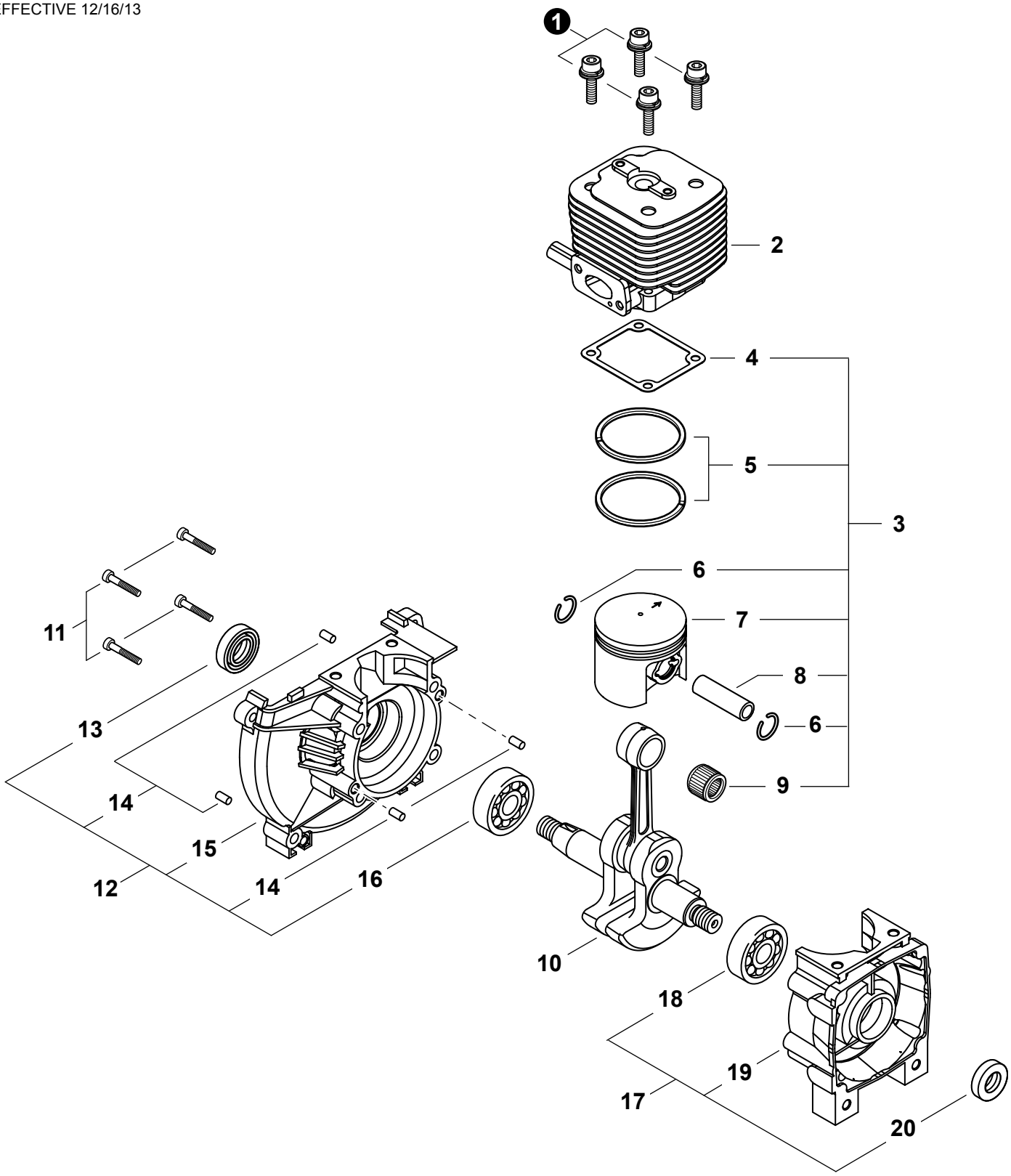

* Denotes item is part of an assembly
** Denotes item is part of a sub-assembly

* Indique l'article fait partie d'une assemblée
** Indique l'article fait partie d'un sous-ensemble

ENGINE
MOTEUR
EFFECTIVE 12/16/13

NO.	PART NUMBER	Shindaiwa P/N	QTY.	DESCRIPTION	NOM DE LA PIÈCE
1	9112205025		4	BOLT M5×25	BOULON M5×25
2	A130001340	70210-12111	1	CYLINDER	CYLINDRE
3	**99909-450**	**99909-450**	**1**	**PISTON KIT**	**KIT DE PISTON**
4	V100000470	20010-12121	1	+GASKET, CYLINDER	+JOINT CYLINDRE
5	A101000360	22182-41210	2	+RING, PISTON	+SEGMENT DE PISTON
6	V580000110	22100-41230	2	+RING, SNAP	+ANNEAU ÉLASTIQUE
7	A100000670	70210-41110	1	+PISTON	+PISTON
8	V608000050	22160-41220	1	+PIN, PISTON	+AXE DE PISTON
9	V555000140	22160-41240	1	+BEARING, NEEDLE	+ROULEMENT Ã AIGUILLES
10	A011000830	70210-42001	1	CRANKSHAFT	VILEBREQUIN
11	90010505030	01020-05300	4	BOLT 5×30	BOULON 5×30
12	**P021030050**	**70062-21200**	**1**	**CRANKCASE ASSY, M**	**CARTER DE MOTEUR M COMPLET**
13	V508000050	20010-21211	1	+SEAL, OIL 15	+JOINT D'HUILE 15
14	90033050100	12492-50100	4	+PIN, LOCATING 5×10	+GOUPILLE DE POSITIONNEMENT 5×10
15	A120000360	72921-21121	1	+CRANKCASE M	+CARTER DE MOTEUR M
16	V592000290	12900-62020	1	+BEARING, BALL 6202 C3	+ROULEMENT À BILLES 6202 C3
17	**P021033430**	**72935-21101**	**1**	**CRANKCASE ASSY, S**	**CARTER DE MOTEUR S COMPLET**
18	V592000290	12900-62020	1	+BEARING, BALL 6202 C3	+ROULEMENT À BILLES 6202 C3
19	A120000080	72935-21111	1	+CRANKCASE S	+CARTER DE MOTEUR S
20	V508000050	20010-21211	1	+SEAL, OIL 15	+JOINT D'HUILE 15

ENGINE COVER
COUVERCLE DU MOTEUR
EFFECTIVE 12/16/13

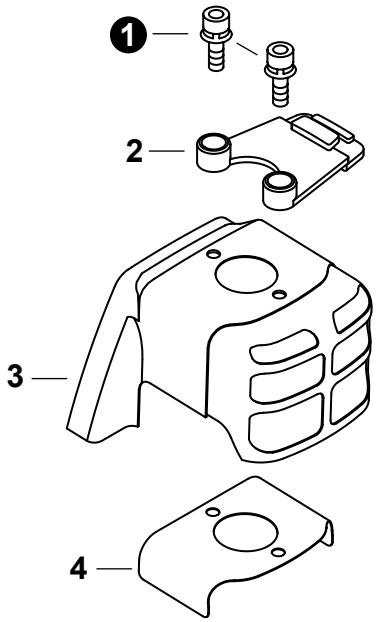

NO.	PART NUMBER	Shindaiwa P/N	QTY.	DESCRIPTION	NOM DE LA PIÈCE
1	V203000540	11022-05180	2	BOLT M5×18	BOULON M5×18
2	A163000020	62104-32310	1	STAY, ENGINE COVER	SUPPORT DE COUVERCLE DU MOTEUR
3	A160001640	70210-32111	1	COVER, ENGINE	COUVERCLE DU MOTEUR
4	V101000020	70196-32141	1	SHIELD, HEAT	BOUCLIER THERMIQUE

* Denotes item is part of an assembly
** Denotes item is part of a sub-assembly

* Indique l'article fait partie d'une assemblée
** Indique l'article fait partie d'un sous-ensemble

FAN COVER

COUVRE-VENTILATEUR

EFFECTIVE 12/16/13

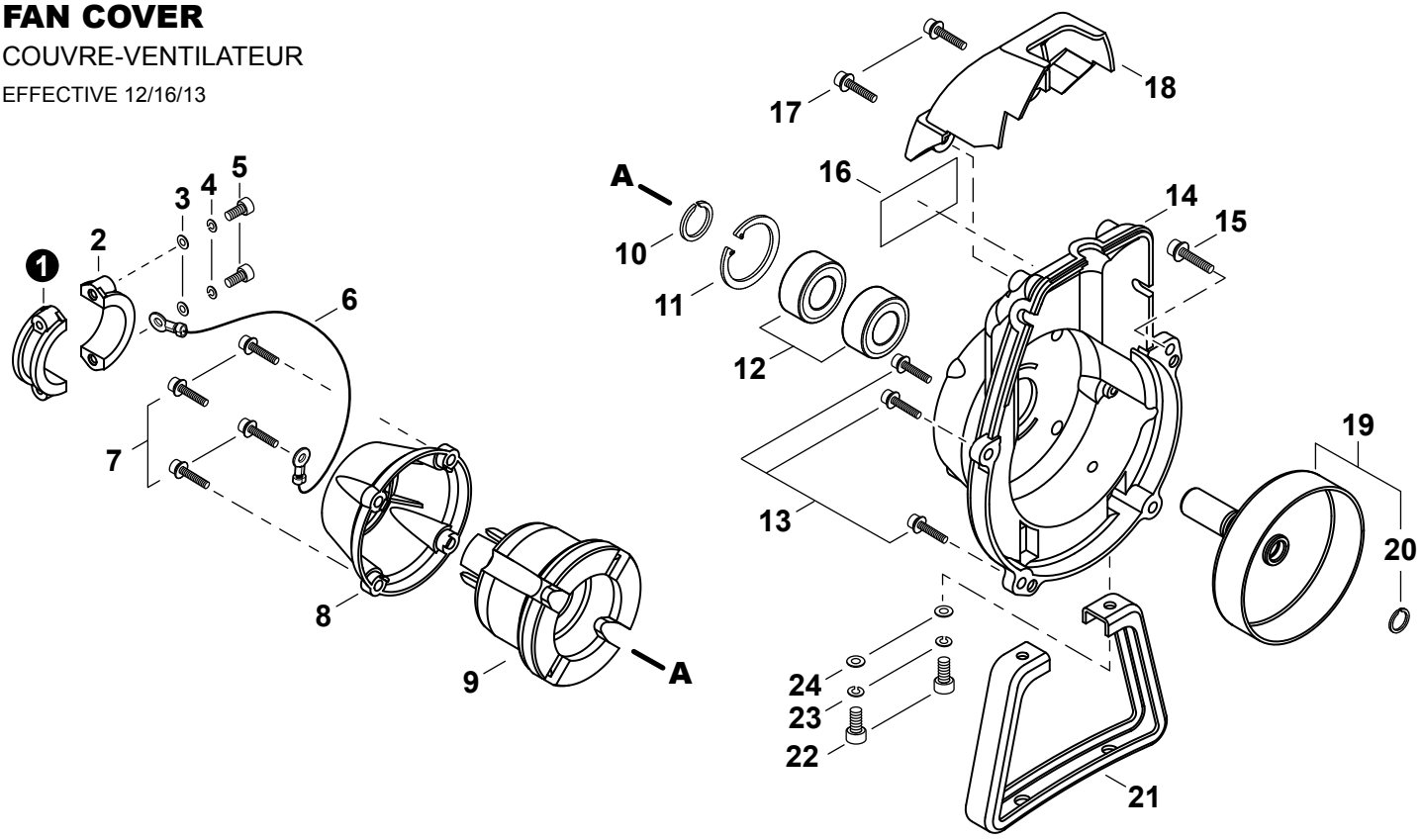

NO.	PART NUMBER	Shindaiwa P/N	QTY.	DESCRIPTION	NOM DE LA PIÈCE
1	A575000420	20011-35141	1	CLAMP (A)	BRIDE (A)
2	A575000430	20011-35151	1	CLAMP (B)	BRIDE (B)
3	90060000005	01610-05080	2	WASHER, FLAT 5.5×10×0.8	RONDELLE 5.5×10×0.8
4	90060500005	01600-05131	2	WASHER, SPRING 5	RONDELLE ÉLASTIQUE 5
5	90010505025	01020-05250	2	BOLT 5×25	BOULON 5×25
6	V485001640	70192-31510	1	LEAD, GROUND	FIL DE TERRE
7	V203000350	11022-05200	4	BOLT M5×20	BOULON M5×20
8	A575000410	70012-35130	1	CAP, CUSHION	BOUCHON COUSSIN
9	A575000400	20011-35110	1	CUSHION, AV	COUSSIN
10	V583000180	20011-31230	1	RING, SNAP	ANNEAU ÉLASTIQUE
11	9242432000	02432-32120	1	RING, SNAP Ø32	ANNEAU ÉLASTIQUE Ø32
12	90080206002	02006-06002	2	BEARING, BALL 6002 DDU	ROULEMENT À BILLES 6002 DDU
13	V203000350	11022-05200	3	BOLT M5×20	BOULON M5×20
14	A172001300	70012-31111	1	COVER, FAN	COUVRE-VENTILATEUR
15	V203000580	11022-05300	1	BOLT M5×30	BOULON M5×30
16	X543001390	70210-31150	1	LABEL, TRADE	ÉTIQUETTE D'IDENTIFICATION
17	V202000300	11024-04160	2	BOLT M4×16	BOULON M4×16
18	A162000190	70131-34100	1	GUARD, TOP	PROTECTEUR
19	**A055000020**	**20021-31200**	**1**	**DRUM ASSY, CLUTCH**	**TAMBOUR D'EMBRAYAGE COMPLET**
20	V582000090	20021-31220	1	+RING, SNAP Ø11.4	+ANNEAU ÉLASTIQUE Ø11.4
21	A175000180	70200-33112	1	STAND	SUPPORT
22	V203000910	70210-33120	2	BOLT 5	BOULON 5
23	90060500005	01600-05131	2	WASHER, SPRING 5	RONDELLE ÉLASTIQUE 5
24	90060300005	01613-05080	2	WASHER 5.5×12×0.8	RONDELLE 5.5×12×0.8

* Denotes item is part of an assembly
** Denotes item is part of a sub-assembly

* Indique l'article fait partie d'une assemblée
** Indique l'article fait partie d'un sous-ensemble

CLUTCH
EMBRAYAGE
EFFECTIVE 12/16/13

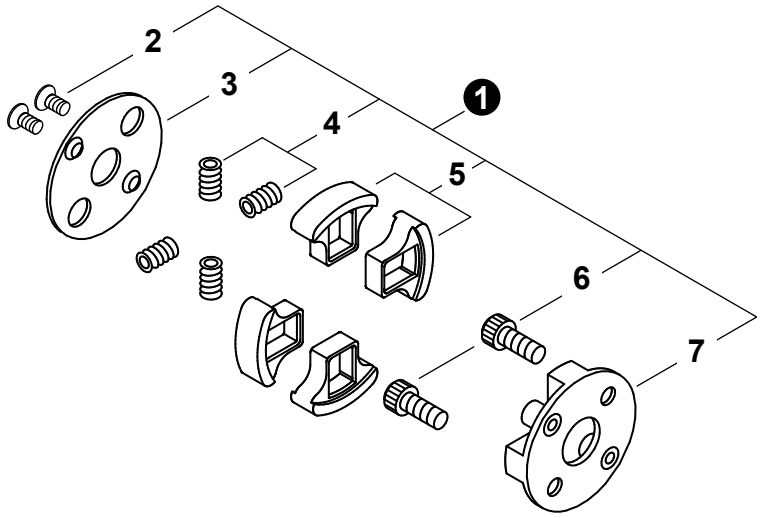

NO.	PART NUMBER	Shindaiwa P/N	QTY.	DESCRIPTION	NOM DE LA PIÈCE
1	A056000451	70210-51100	1	CLUTCH ASSY	BLOC D'EMBRAYAGE
2	V203000880	70210-51160	2	+BOLT 5	+BOULON 5
3	A551000120	20020-51140	1	+PLATE, CLUTCH	+PLAQUE D'EMBRAYAGE
4	A566000220	20020-51131	4	+SPRING, CLUTCH	+RESSORT D'EMBRAYAGE
5	A555000130	20020-51121	4	+SHOE, CLUTCH	+SABOT D'EMBRAYAGE
6	A557000120	20020-51150	2	+BOLT, CLUTCH	+BOULON D'EMBRAYAGE
7	A552000121	20020-51112	1	+BOSS, CLUTCH	+MOYEU D'EMBRAYAGE

EXHAUST
ÉCHAPPEMENT
EFFECTIVE 12/16/13

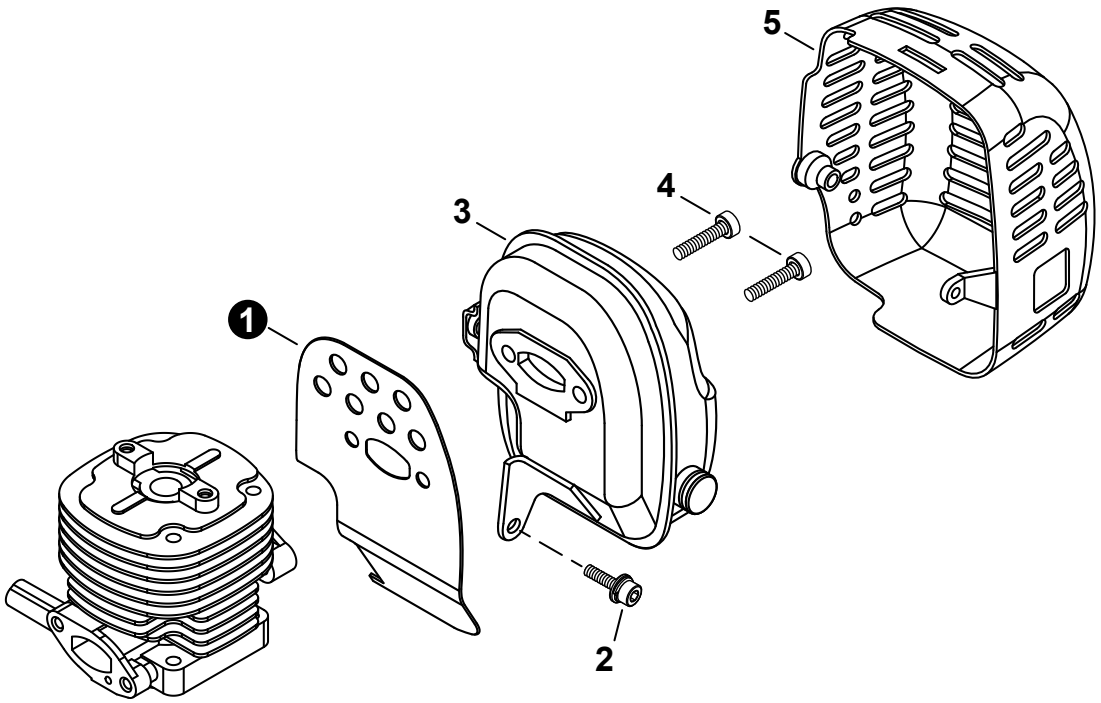

NO.	PART NUMBER	Shindaiwa P/N	QTY.	DESCRIPTION	NOM DE LA PIÈCE
1	V104001340	62104-15210	1	SHIELD, EXHAUST HEAT	BOUCLIER THERMIQUE ÉCHAPPEMENT
2	V203000820	11024-05120	1	BOLT M5×12	BOULON M5×12
3	A300001130	62104-15110	1	MUFFLER	SILENCIEUX
4	90010506025	01020-06250	2	BOLT 6×25	BOULON 6×25
5	A320000770	62104-32321	1	COVER, MUFFLER	COUVERCLE DU SILENCIEUX

* Denotes item is part of an assembly
** Denotes item is part of a sub-assembly

* Indique l'article fait partie d'une assemblée
** Indique l'article fait partie d'un sous-ensemble

AIR FILTER

FILTRE À AIR

EFFECTIVE 12/16/13

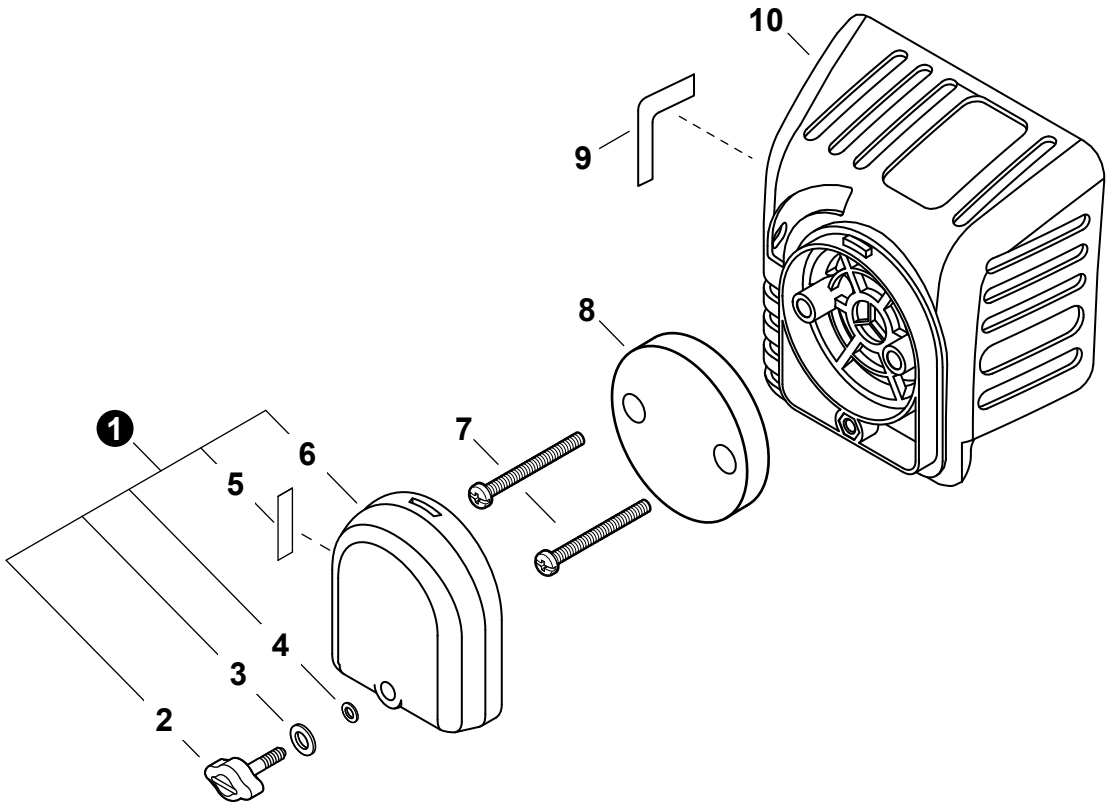

NO.	PART NUMBER	Shindaiwa P/N	QTY.	DESCRIPTION	NOM DE LA PIÈCE
1	A232000820	20060-81761	1	COVER ASSY, AIR FILTER	COUVERCLE DU FILTRE À AIR COMPLET
2	A235000220	20060-81781	1	+THUMBSCREW	+VIS À SERRAGE À MAIN
3	V347000030	20024-81790	1	+WASHER, CONE M6	+RONDELLE
4	V581000200	22100-82430	1	+O-RING	+JOINT TORIQUE
5	X506000130	19404-00008	1	+LABEL, CHOKE	+ÉTIQUETTE - ÉTRANGLEUR
6	A232000830	20060-81770	1	+COVER, AIR FILTER	+COUVERCLE DU FILTRE À AIR
7	V252000200	11260-04250	2	SCREW M4×25	VIS M4×25
8	A226000650	20056-81740	1	FILTER, AIR	FILTRE À AIR
9	X524002460	19404-00010	1	LABEL, CARBURETOR	ÉTIQUETTE - CARBURATEUR
10	A225000490	70102-81710	1	CASE, AIR FILTER	BOÎTIER DE FILTRE À AIR

* Denotes item is part of an assembly
** Denotes item is part of a sub-assembly

* Indique l'article fait partie d'une assemblée
** Indique l'article fait partie d'un sous-ensemble

INTAKE

ADMISSION

EFFECTIVE 12/16/13

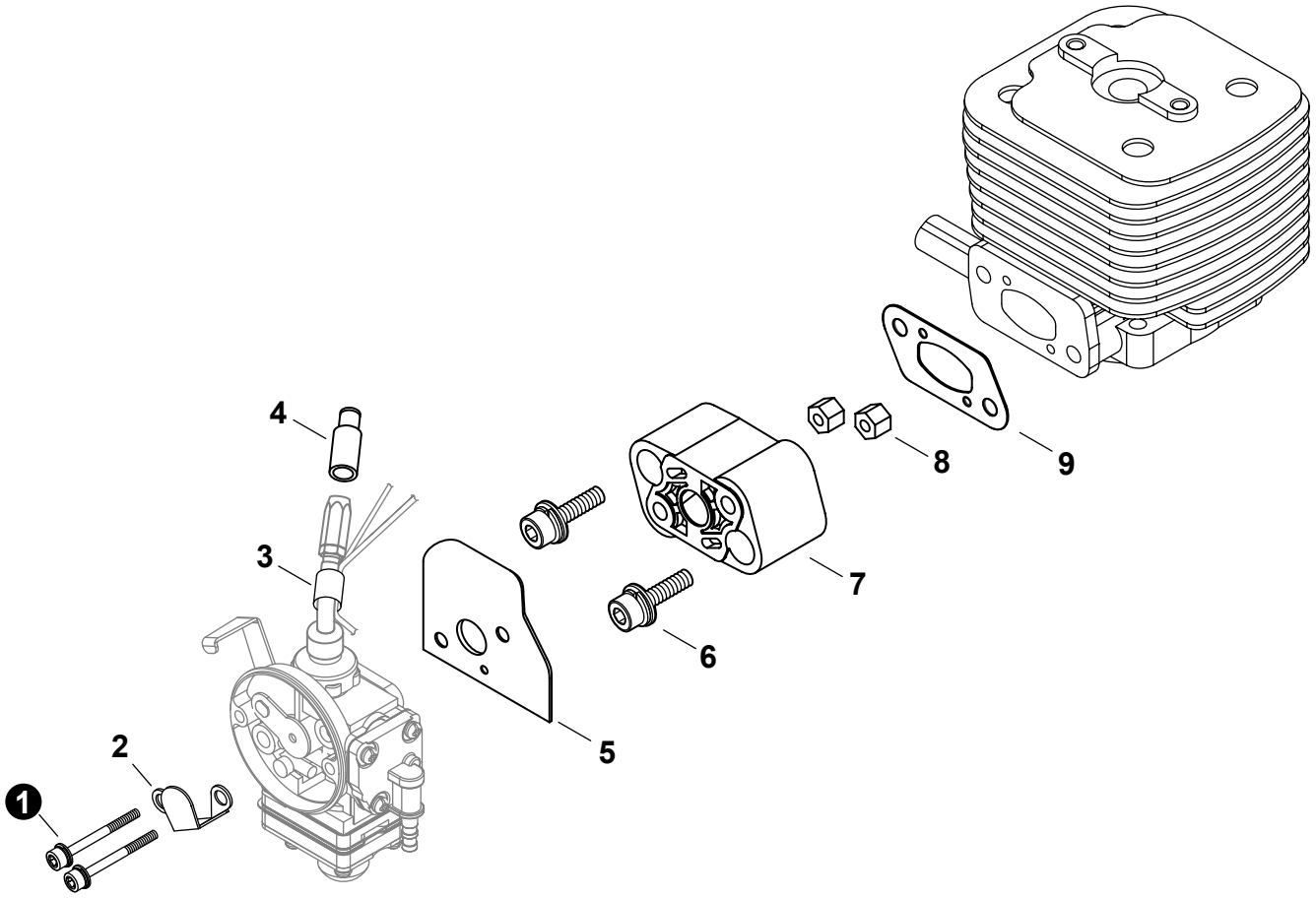

NO.	PART NUMBER	Shindaiwa P/N	QTY.	DESCRIPTION	NOM DE LA PIÈCE
1	V203000890	11022-05550	2	BOLT	BOULON
2	A244000170	70131-81750	1	PLATE	PLAQUE
3	V475004760	20060-83180	1	TUBE, PROTECTIVE	TUYAU DE PROTECTION
4	A246000020	20005-83160	1	CAP, THROTTLE CABLE	BOUCHON CÂBLE D'ACCÉLÉRATEUR
5	V103001650		1	GASKET, CARBURETOR	JOINT CARBURATEUR
6	V203000630	11022-05250	2	BOLT M5×25	BOULON M5×25
7	A200000640	20060-12210	1	INSULATOR	ISOLATEUR
8	V263000180	20024-12260	2	NUT	ÉCROU
9	V103000950	20011-12221	1	GASKET, INTAKE	JOINT D'ADMISSION

* Denotes item is part of an assembly
** Denotes item is part of a sub-assembly

* Indique l'article fait partie d'une assemblée
** Indique l'article fait partie d'un sous-ensemble

IGNITION

ALLUMAGE

EFFECTIVE 12/16/13

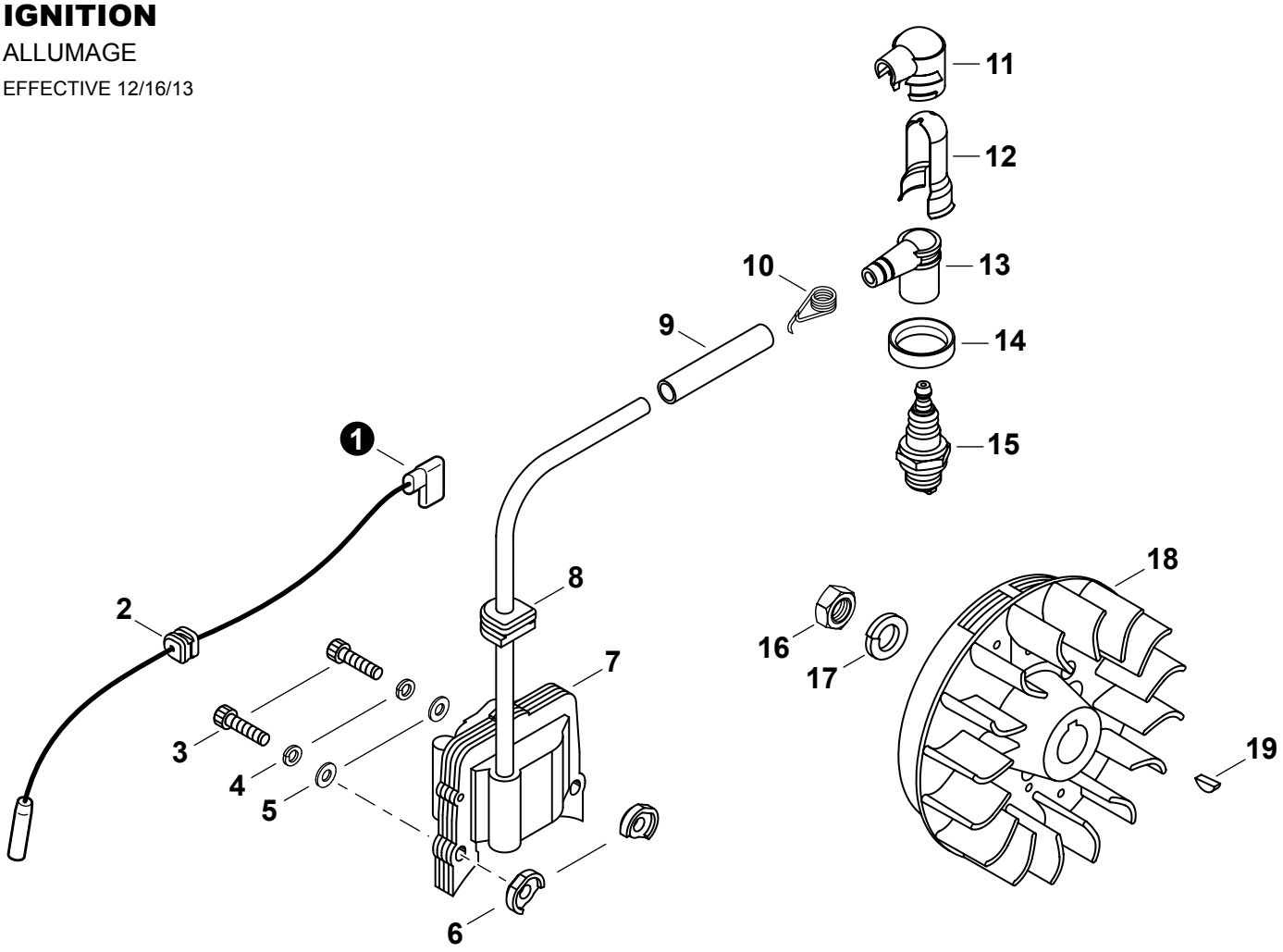

NO.	PART NUMBER	Shindaiwa P/N	QTY.	DESCRIPTION	NOM DE LA PIÈCE
1	A412000030	70200-71640	1	LEAD - IGNITION	FIL - ALLUMAGE
2	V136000060	20011-72120	1	GROMMET, LEAD	PASSE-FILS
3	9110004024	01020-04240	2	BOLT M4×24	BOULON M4×24
4	90060500004	01600-04101	2	WASHER, SPRING 4mm	RONDELLE ÉLASTIQUE 4mm
5	V302000010	20010-71650	2	WASHER 4.3×9.6×0.8	RONDELLE 4.3×9.6×0.8
6	V352000140	20010-71631	2	COLLAR 4	COLLET 4
7	A411000780	70200-71610	1	COIL, IGNITION	BOBINE D'ALLUMAGE
8	V135000080	20011-72110	1	GROMMET	OEILLET
9	V475004880	20011-71660	1	TUBE	TUBE
10	A426000050	20000-72230	1	TERMINAL, SPARK PLUG	BORNE DE BOUGIE
11	A429000110	20000-72241	1	COVER, CAP	COUVERCLE
12	V151000050	70180-72260	1	SHIELD	DÉFLECTEUR
13	A427000090	20010-72221	1	CAP, SPARK PLUG	PROTECTEUR DE BOUGIE
14	V495001440	20000-72250	1	SEAL, SPARK PLUG	PROTECTEUR DE BOUGIE
15	15901010130	13000-13406	1	SPARK PLUG - BMR6A	BOUGIE - BMR-6A
16	90050300010	01511-10061	1	NUT 10×1.25	ÉCROU 10×1.25
17	90060500010	01600-10251	1	WASHER, SPRING 10	RONDELLE ÉLASTIQUE 10
18	A409000640	70200-71200	1	FLYWHEEL	VOLANT
19	9311503010	02403-03100	1	KEY, WOODRUFF 3×10	CLAVETTE 3×10

* Denotes item is part of an assembly
** Denotes item is part of a sub-assembly

* Indique l'article fait partie d'une assemblée
** Indique l'article fait partie d'un sous-ensemble

RECOIL STARTER

LANCEUR À RAPPEL

EFFECTIVE 12/16/13

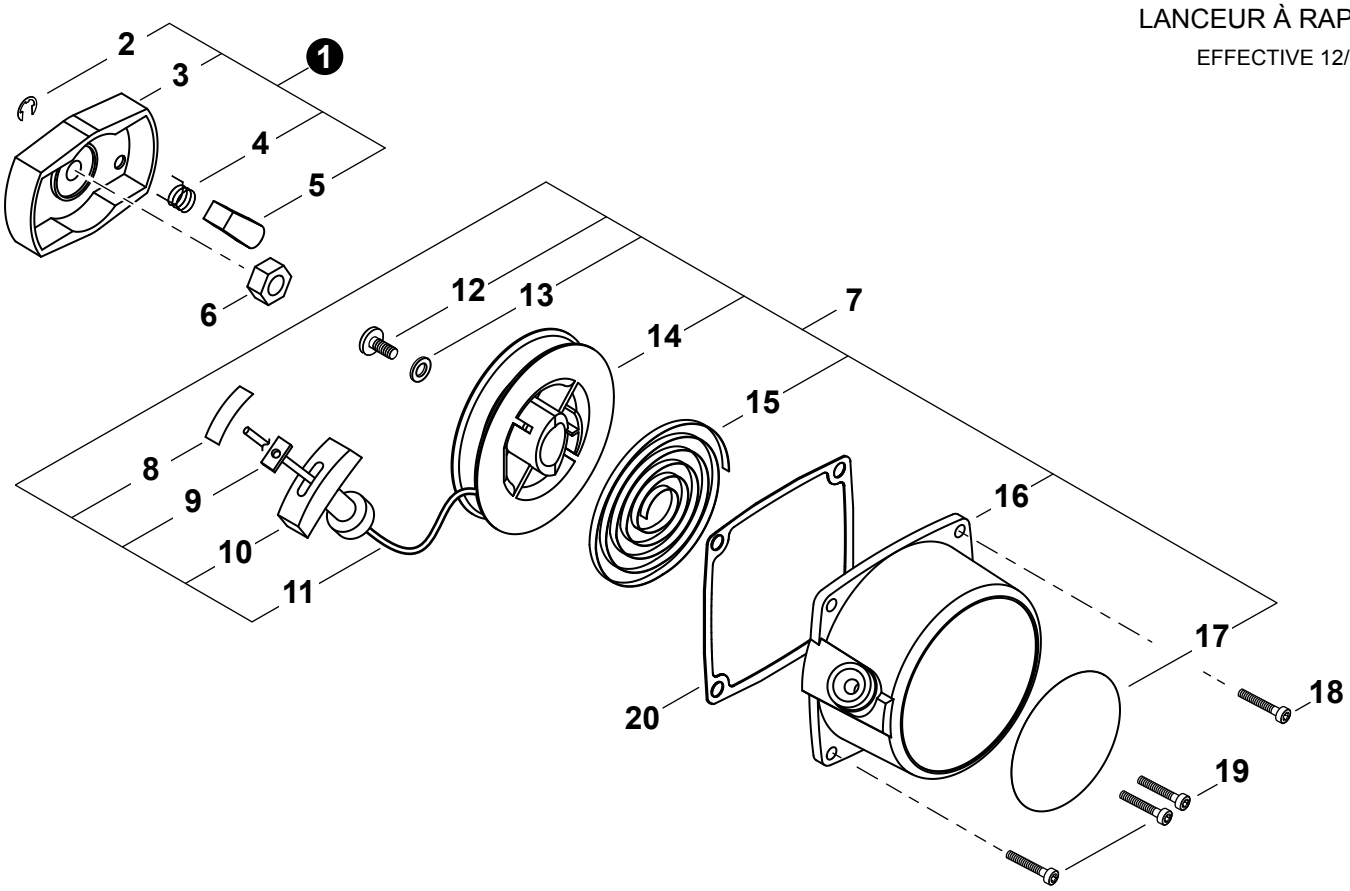

NO.	PART NUMBER	Shindaiwa P/N	QTY.	DESCRIPTION	NOM DE LA PIÈCE
1	A052000370	70131-75200	1	PULLEY ASSY, STARTER	POULIE DU DÉMARREUR COMPLET
2	P022002100	20024-75240	1	+E-RING 4	+BAGUE EN E 4
3	A520000150	70131-75211	1	+PULLEY, STARTER	+POULIE DU DÉMARREUR
4	17723440630	20024-75230	1	+SPRING, RETURN	+RESSORT DE RAPPEL
5	17721840630	20024-75220	1	+PAWL, STARTER	+CLIQUET
6	V265000170	20000-76210	1	NUT M8×H5	ÉCROU M8×H5
7	P021035720	70131-75100	1	STARTER ASSY, RECOIL	ASSEMBLAGE DU LANCEUR À RAPPEL
8	X707000050	20010-75230	1	+TAPE	+RUBAN ADHESIF
9	A522000040	20010-75210	1	+RETAINER, ROPE	+RETENUE DE CORDE
10	A511000160	20010-75190	1	+GRIP, STARTER	+POIGNÉE DU DÉMARREUR
11	A509000190	20020-75180	1	+ROPE, STARTER	+CORDE DU DÉMARREUR
12	V253000560	20035-75170	1	+SCREW 5	+VIS 5
13	17721441030	70131-75140	1	+WASHER	+RONDELLE
14	17721543130	70131-75120	1	+REEL, ROPE	+ENROULEUR DE CÂBLE
15	17722040630	20024-75130	1	+SPRING, RECOIL	+RESSORT DE RAPPEL
16	A500000840	70131-75110	1	+CASE, RECOIL STARTER	+BOÎTIER DU LANCEUR À RAPPEL
17	X504002770	19420-00027	1	+LABEL, TRADE	+ÉTIQUETTE D'IDENTIFICATION
18	V202000310	11022-04200	1	SCREW 4×20	VIS 4×20
19	V202000580	11022-04160	3	BOLT M4×16	BOULON M4×16
20	V105000030	20020-76111	1	GASKET, RECOIL STARTER	JOINT DU LANCEUR À RAPPEL

* Denotes item is part of an assembly
** Denotes item is part of a sub-assembly

* Indique l'article fait partie d'une assemblée
** Indique l'article fait partie d'un sous-ensemble

FUEL SYSTEM S/N T04136000001-T04136006235

CIRCUIT DE CARBURANT N/S T04136000001-T04136006235

EFFECTIVE 12/16/13

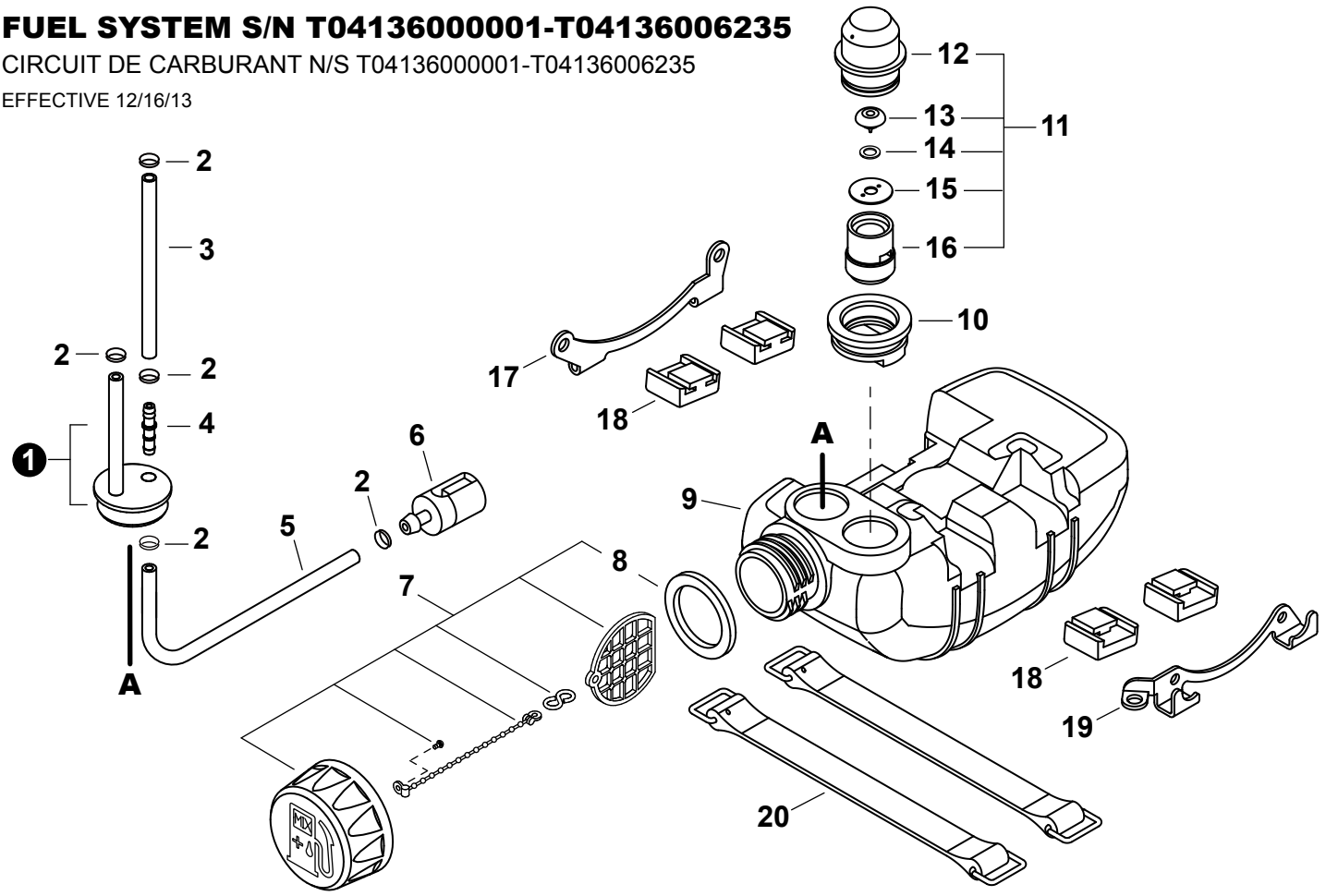

NO.	PART NUMBER	Shindaiwa P/N	QTY.	DESCRIPTION	NOM DE LA PIÈCE
SERIAL NUMBERS / NUMÉROS DE SÉRIE: T04136000001-T04136006235					
1	V137000080	70200-85350	1	GROMMET, FUEL W/ PIPE	RONDELLE DE CARBURANT AVEC TUBE
2	V490000500	20020-85540	5	CLIP Ø6	ATTACHE Ø6
3	V471002650	70200-85310	1	PIPE, FUEL	TUYAU DE CARBURANT
4	V186000230	72935-85330	1	CONNECTOR, PIPE	CONNEXION DE TUYAU
5	V471002660	70200-85320	1	PIPE, FUEL	TUYAU DE CARBURANT
6	A369000100	22169-35400	1	FILTER ASSY, FUEL	FILTRE À CARBURANT COMPLET
7	**A033000330**	**70168-85201**	**1**	**CAP ASSY, FUEL**	**ASSEMBLAGE DU BOUCHON DE CARBURANT**
8	V107000010	20000-85221	1	+GASKET, FUEL CAP	+JOINT BOUCHON DE CARBURANT
9	A350001360	70200-85110	1	TANK, FUEL	RÉSERVOIR DE CARBURANT
10	V138000020	20000-85579	1	GROMMET, VENT	RONDELLE DE CLAPET
11	**A039000020**	**20000-85500**	**1**	**VENT ASSY**	**ÉVENT COMPLET**
12	A362000000	20000-85511	1	+CAP, VENT	+BOUCHON ÉVENT
13	A356000090	22100-85260	1	+VENT ASSY	+ÉVENT COMPLET
14	V303000170	22100-85250	1	+WASHER	+RONDELLE
15	A359000010	22100-85240	1	+RETAINER	+ATTACHE
16	A358000030	20000-85521	1	+HOLDER, VENT	+SUPPORT DE CLAPET ANTIRETOUR
17	A393000190	20011-86120	1	BRACKET M	SUPPORT M
18	V420002390	20010-86130	4	CUSHION, FUEL TANK	COUSSIN RÉSERVOIR DE CARBURANT
19	A393000180	20021-86110	1	BRACKET S	SUPPORT S
20	A392000070	20010-86140	2	STRAP, FUEL TANK	SANGLE DE RÉSERVOIR

* Denotes item is part of an assembly
** Denotes item is part of a sub-assembly

* Indique l'article fait partie d'une assemblée
** Indique l'article fait partie d'un sous-ensemble

FUEL SYSTEM S/N T04136006236-T04136999999

CIRCUIT DE CARBURANT N/S T04136006236-T04136999999

EFFECTIVE 12/16/13

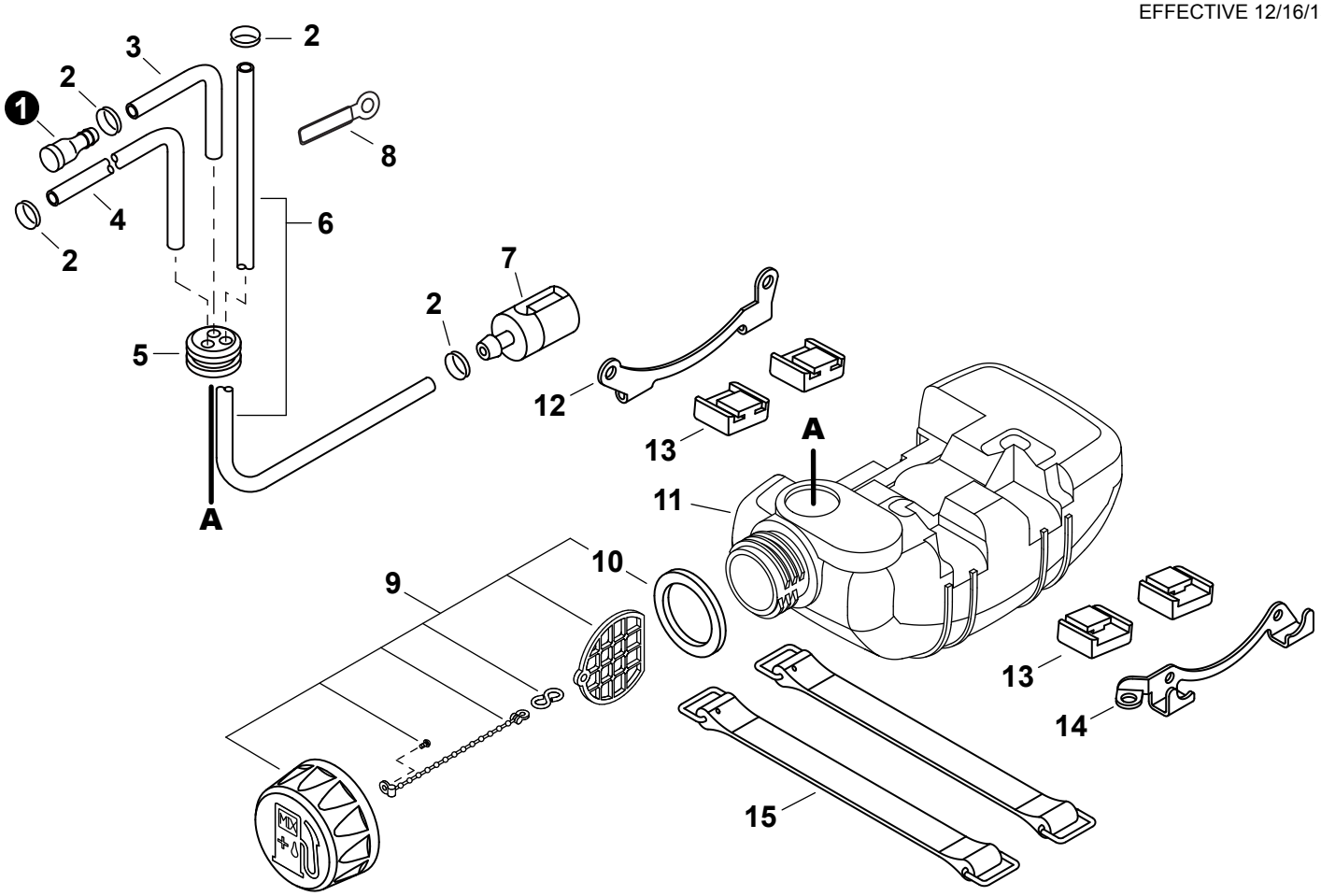

NO.	PART NUMBER	Shindaiwa P/N	QTY.	DESCRIPTION	NOM DE LA PIÈCE
SERIAL NUMBERS / NUMÉROS DE SÉRIE: T04136006236-T04136999999					
1	A356000050	22197-33960	1	VENT ASSY	ÉVENT COMPLET
2	V490000500	20020-85540	4	CLIP Ø6	ATTACHE Ø6
3	V471000760		1	PIPE 3×6×90mm	TUYAU 3×6×90mm
4	13201049030		1	PIPE 3×6×50	TUYAU 3×6×50
5	13211555930		1	GROMMET, FUEL	RONDELLE DE CARBURANT
6	V471000750		1	PIPE, FUEL	TUYAU DE CARBURANT
7	A369000101	22169-35400	1	FILTER, FUEL	FILTRE À CARBURANT
8	15911222131		1	CLIP	ATTACHE
9	**A033000330**	**70168-85201**	**1**	**CAP ASSY, FUEL**	**ASSEMBLAGE DU BOUCHON DE CARBURANT**
10	V107000010	20000-85221	1	+GASKET, FUEL CAP	+JOINT BOUCHON DE CARBURANT
11	A350001361	A350001360	1	TANK, FUEL	RÉSERVOIR DE CARBURANT
12	A393000190	20011-86120	1	BRACKET M	SUPPORT M
13	V420002390	20010-86130	4	CUSHION, FUEL TANK	COUSSIN RÉSERVOIR DE CARBURANT
14	A393000180	20021-86110	1	BRACKET S	SUPPORT S
15	A392000070	20010-81640	2	STRAP, FUEL TANK	SANGLE DE RÉSERVOIR

* Denotes item is part of an assembly
** Denotes item is part of a sub-assembly

* Indique l'article fait partie d'une assemblée
** Indique l'article fait partie d'un sous-ensemble

MAIN PIPE

TUBE DE TRANSMISSION

EFFECTIVE 12/16/13

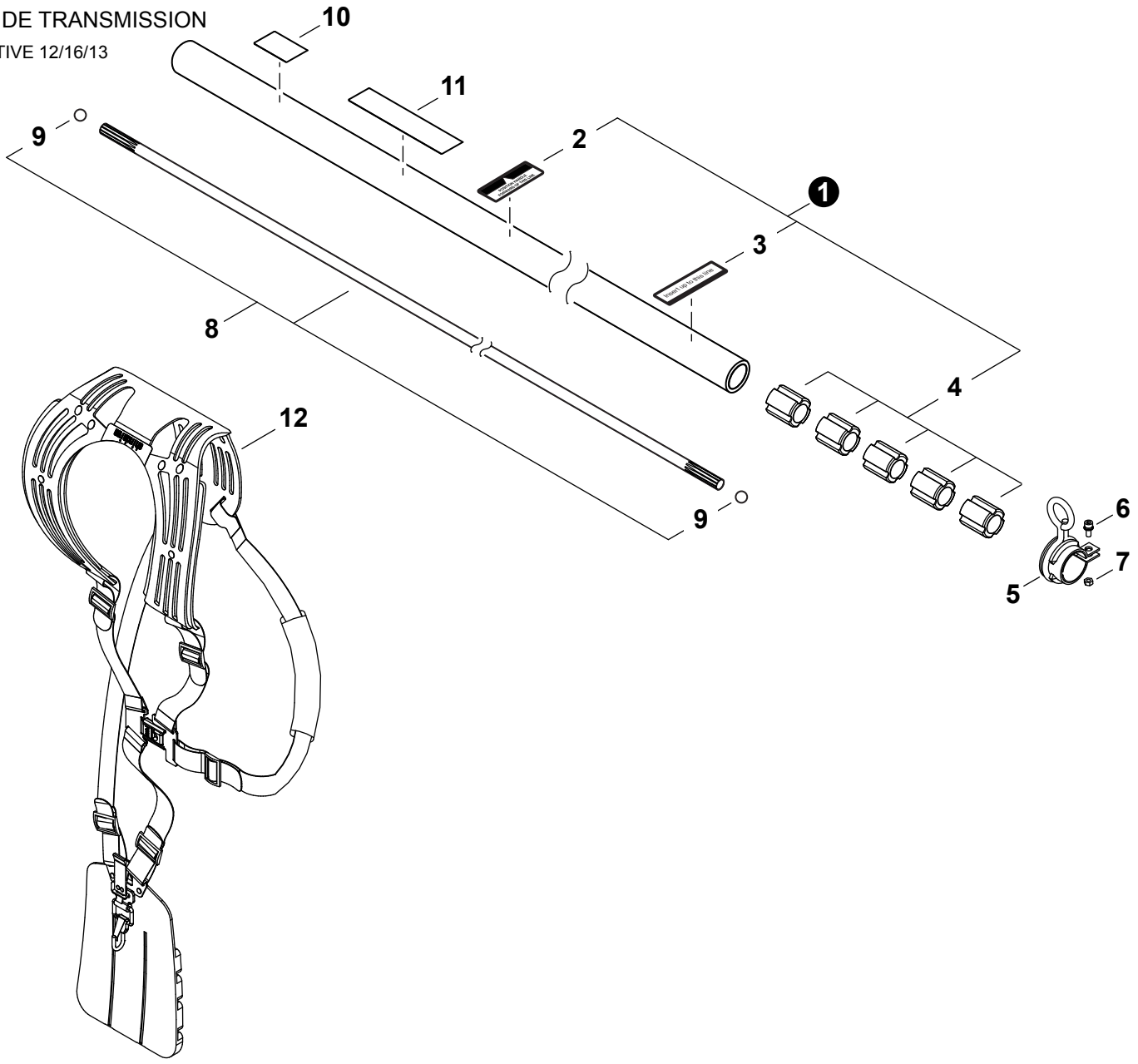

NO.	PART NUMBER	Shindaiwa P/N	QTY.	DESCRIPTION	NOM DE LA PIÈCE
1	P021033230	72551-12101	1	MAIN PIPE ASSY	TUBE DE TRANSMISSION COMPLET
2	X524002380	72017-12150	1	+LABEL, HANDLE	+ÉTIQUETTE POIGNÉE
3	X505002860	72005-12140	1	+LABEL - ALIGNMENT	+ÉTIQUETTE - ALIGNEMENT
4	C501000080	22021-12120	5	+BUSHING	+BAGUE
5	C063000030	22017-12210	1	HANGER	CROCHET
6	V203000700	11022-05120	1	BOLT M5×12	BOULON M5×12
7	90050000005	01500-05041	1	NUT 5	ÉCROU 5
8	C504000740	72550-12400	1	DRIVESHAFT ASSY	ARBRE DE TRANSMISSION COMPLET
9	V585000040	22021-12420	2	+STOPPER	+ARRÊT
10	X517000140	19402-00223	1	LABEL, SPEED	ÉTIQUETTE DE VITESSE
11	X505002910	19422-00010	1	LABEL, CAUTION	ÉTIQUETTE D'AVERTISSEMENT
12	C062000430	64007-67011	1	HARNESS ASSY	HARNAIS COMPLET

* Denotes item is part of an assembly
** Denotes item is part of a sub-assembly

* Indique l'article fait partie d'une assemblée
** Indique l'article fait partie d'un sous-ensemble

HANDLEBAR

GUIDON

EFFECTIVE 12/16/13

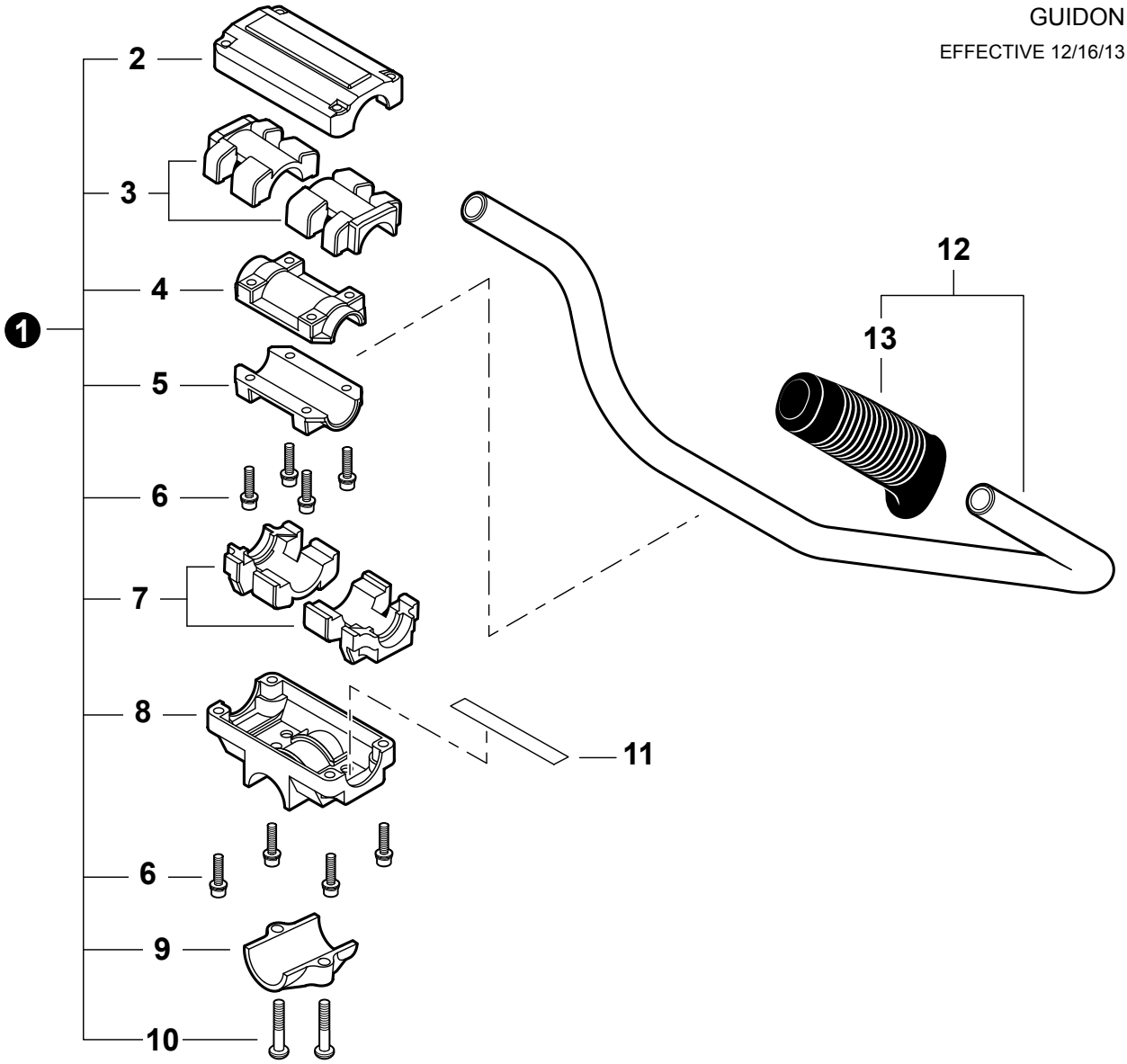

NO.	PART NUMBER	Shindaiwa P/N	QTY.	DESCRIPTION	NOM DE LA PIÈCE
1	P021033250	72555-14100	1	BRACKET ASSY, HANDLEBAR	ASSEMBLAGE SUPPORT LE GUIDON
2	C423000750	72555-14130	1	+BRACKET, UPPER	+SUPPORT SUPÉRIEUR
3	V420002470	22015-14170	2	+CUSHION, UPPER	+COUSSIN SUPÉRIEUR
4	C423000770	22015-14150	1	+CLAMP, UPPER	+COLLIER SUPÉRIEUR
5	C423000760	22015-14140	1	+CLAMP, LOWER	+COLLIER INFÉRIEUR
6	V203000630	11022-05250	8	+BOLT M5×25	+BOULON M5×25
7	V420002460	22015-14160	2	+CUSHION, LOWER	+COUSSIN INFÉRIEUR
8	C423000710	72555-14110	1	+BRACKET, LOWER	+SUPPORT INFÉRIEUR
9	C423000730	72555-14120	1	+BRACKET, MOUNTING	+SUPPORT DE MONTAGE
10	9114206025	11210-06250	2	+SCREW M6×25	+VIS M6×25
11	A430000000	72514-14190	1	LEAD - GROUND	FIL DE TERRE
12	P021035340	72540-14201	1	HANDLEBAR ASSY	ASSEMBLAGE LE GUIDON
13	C403000420	72451-14320	1	+GRIP	+POIGNÉE

* Denotes item is part of an assembly
** Denotes item is part of a sub-assembly

* Indique l'article fait partie d'une assemblée
** Indique l'article fait partie d'un sous-ensemble

THROTTLE CONTROL

COMMANDE D'ACCÉLÉRATEUR

EFFECTIVE 12/16/13

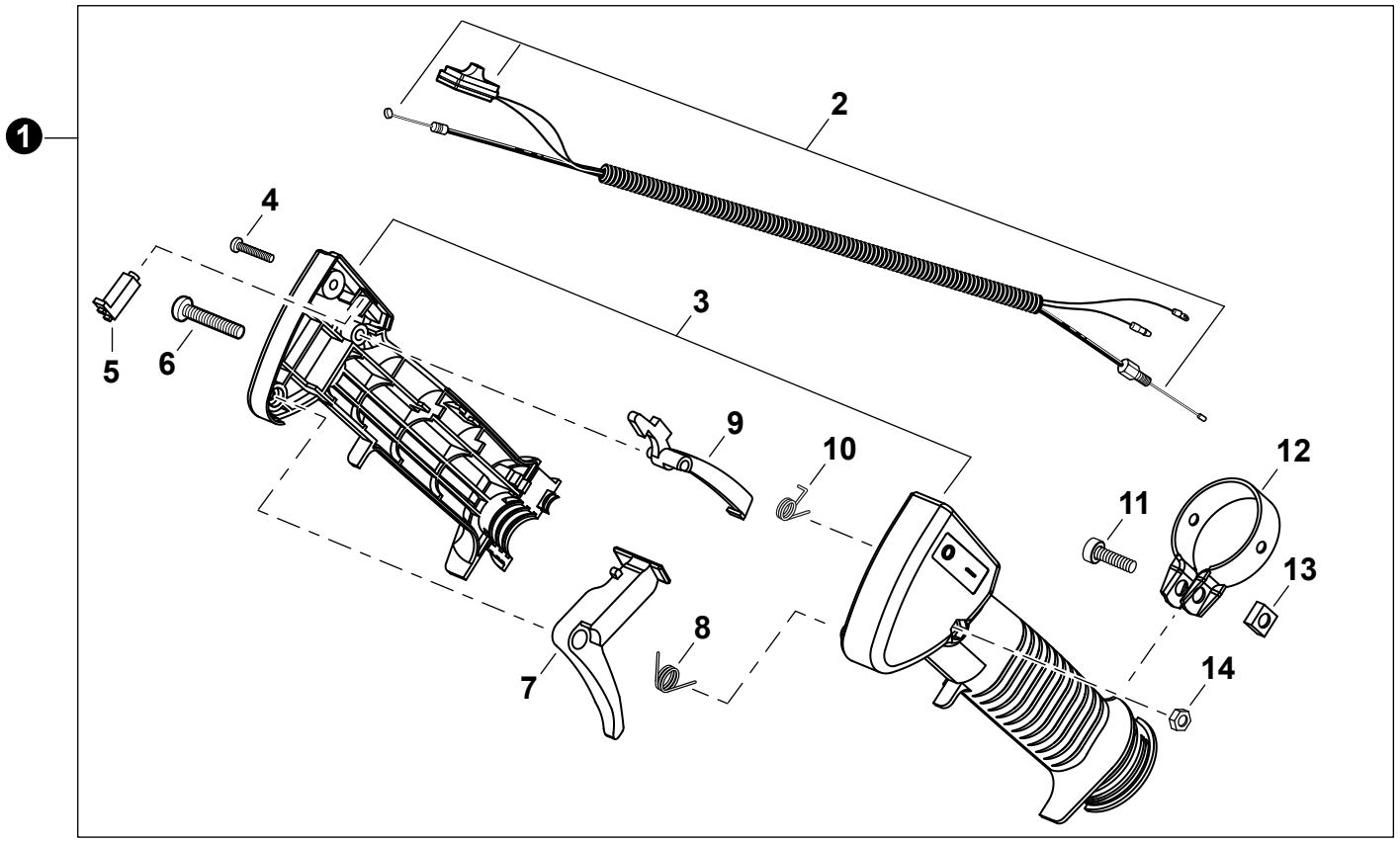

NO.	PART NUMBER	Shindaiwa P/N	QTY.	DESCRIPTION	NOM DE LA PIÈCE
1	C044000870	72451-14502	1	THROTTLE CONTROL ASSY	COMMANDE D'ACCÉLÉRATEUR COMPLET
2	V043000530	72451-14570	1	+CABLE ASSY, CONTROL	+CABLE DE COMMANDE COMPLET
3	P022025110	72451-14600	1	+GRIP BODY SET	+ENSEMBLE DE POIGNÉE DE CORPS
4	V252000190	72451-14620	1	+SCREW, TAPPING	+VIS AUTOTARAUDEUSE
5	C461000050	72451-14550	1	+BUTTON	+BOUTON
6	9158005035	11203-05351	1	+SCREW M5×35	+VIS M5×35
7	C450000530	72451-14530	1	+TRIGGER, THROTTLE	+GÂCHETTE D'ACCÉLÉRATEUR
8	V452000530	72451-14580	1	+SPRING, RETURN	+RESSORT DE RAPPEL
9	C460000210	72451-14540	1	+LOCKOUT, THROTTLE	+GÂCHETTE DE SÉCURITÉ
10	V452000540	72451-14590	1	+SPRING	+RESSORT
11	90010506020	01020-06200	1	+BOLT 6×20	+BOULON 6×20
12	V495001510	72451-14560	1	+CLAMP	+BRIDE
13	V264000140	72451-14610	1	+NUT	+ÉCROU
14	9201705000	72451-14630	1	+NUT M5	+ÉCROU M5

GEAR CASE S/N T04136000001-T04136005715

BOÎTIER D'ENGRENAGE
N/S T04136000001-
T04136005715

EFFECTIVE 12/16/13

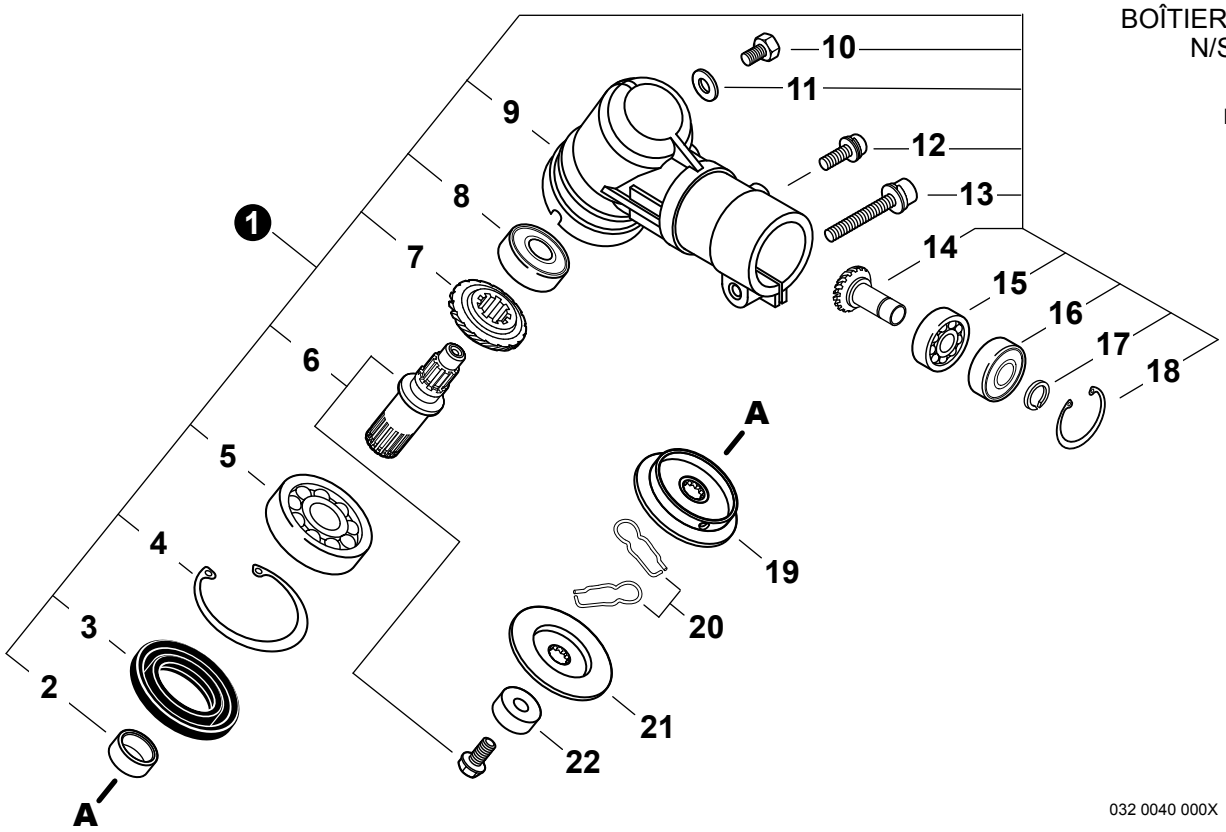

NO.	PART NUMBER	Shindaiwa P/N	QTY.	DESCRIPTION	NOM DE LA PIÈCE
SERIAL NUMBERS / NUMÉROS DE SÉRIE: T04136000001-T04136005715					
1	P021039300		1	GEAR CASE ASSY	BOÎTIER D'ENGRENAGE COMPLET
2	V358000130	22015-13230	1	+COLLAR	+COLLET
3	V513000000	72447-13121	1	+SEAL, OIL	+JOINT D'HUILE
4	9242435000	02432-35150	1	+RING, SNAP Ø35	+ANNEAU ÉLASTIQUE Ø35
5	90081006202	02000-06202	1	+BEARING, BALL 6202	+ROULEMENT À BILLES 6202
6	P021039370		1	+GEAR SHAFT SET	+ENSEMBLE DE ARBRE-PIGNON
7	V651000540	22015-13220	1	+GEAR, BEVEL	+ENGRENAGE CONIQUE
8	90080206000	02006-06000	1	+BEARING, BALL 6000DDU	+ROULEMENT À BILLES 6000DDU
9	C531000601	63020-63111	1	+HOUSING, GEAR CASE	+BOÎTIER D'ENGRENAGE
10	V206000250	22015-13410	1	+BOLT M6×10	+BOULON M6×10
11	V307000230	22015-13420	1	+WASHER	+RONDELLE
12	V204000740	11022-06140	1	+BOLT M6×14	+BOULON M6×14
13	V204000450	11022-06400	1	+BOLT M6×40	+BOULON M6×40
14	V651000550	22021-13390	1	+PINION ASSY, BEVEL	+PIGNON CONIQUE COMPLET
15	90080006001	02000-06001	1	+BEARING, BALL 6001	+ROULEMENT À BILLES 6001
16	90080406001	02002-06001	1	+BEARING, BALL 6001ZZ	+ROULEMENT À BILLES 6001ZZ
17	90070600012	20000-31140	1	+RING, SNAP Ø12	+ANNEAU ÉLASTIQUE Ø12
18	9242428000	02432-28120	1	+RING, SNAP Ø28	+ANNEAU ÉLASTIQUE Ø28
19	C535000770	72447-13240	1	HOLDER (A)	FLASQUE (A)
20	V641000140	22015-13290	2	PIN, SLIDE	GOUPILLE COULISSANTE
21	C535000800	63020-63171	1	HOLDER	FLASQUE
22	C535000790	22015-13270	1	GUARD, BOLT	PROTECTEUR DE BOULON

* Denotes item is part of an assembly
** Denotes item is part of a sub-assembly

* Indique l'article fait partie d'une assemblée
** Indique l'article fait partie d'un sous-ensemble

GEAR CASE
S/N T04136005716-T04136999999

BOÎTIER D'ENGRENAGE
N/S T04136005716-T04136999999

EFFECTIVE 12/16/13

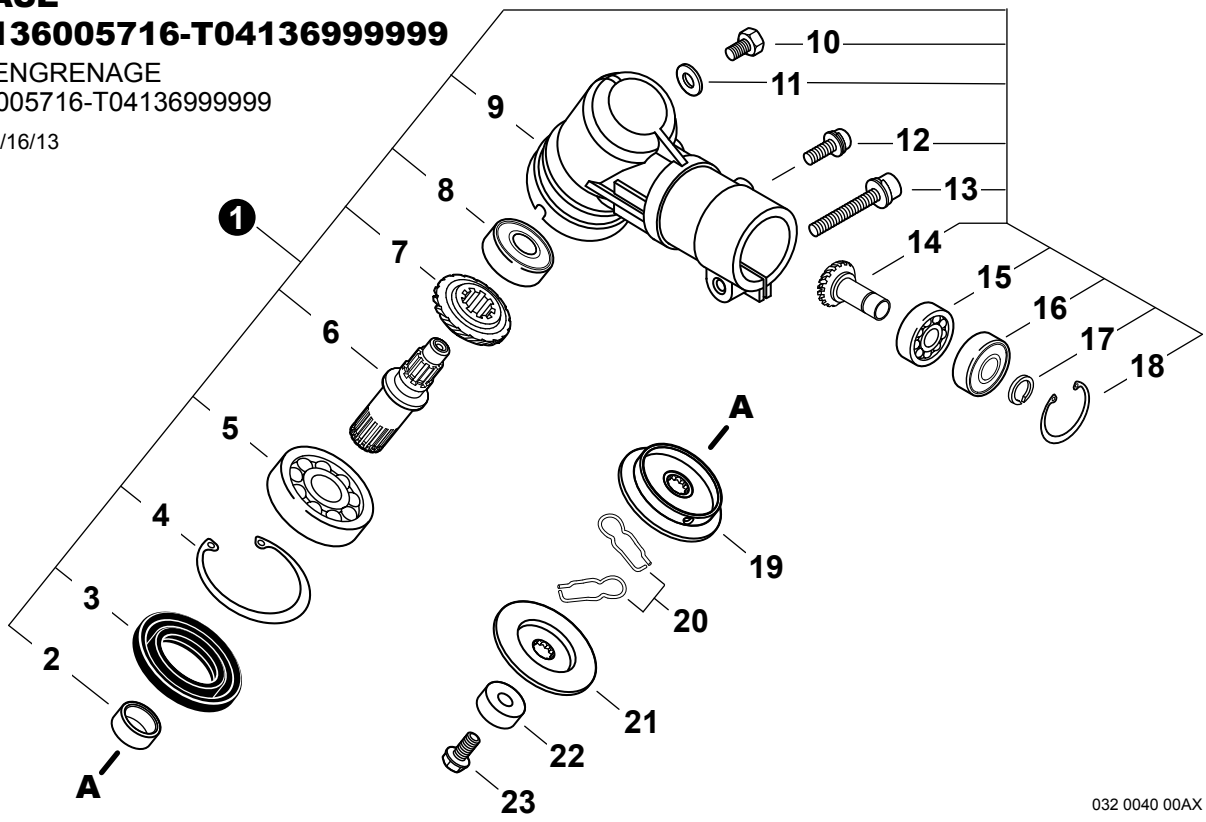

NO.	PART NUMBER	Shindaiwa P/N	QTY.	DESCRIPTION	NOM DE LA PIÈCE
SERIAL NUMBERS / NUMÉROS DE SÉRIE: T04136005716-T04136999999					
1	C051000612	63020-63020	1	GEAR CASE ASSY	BOÎTIER D'ENGRENAGE COMPLET
2	V358000130	22015-13230	1	+COLLAR	+COLLET
3	V513000000	72447-13121	1	+SEAL, OIL	+JOINT D'HUILE
4	9242435000	02432-35150	1	+RING, SNAP Ø35	+ANNEAU ÉLASTIQUE Ø35
5	90081006202	9406006202	1	+BEARING, BALL 6202	+ROULEMENT À BILLES 6202
6	C534000910		1	+SHAFT, GEAR	+ARBRE-PIGNON
7	V651000540	22015-13220	1	+GEAR, BEVEL	+ENGRENAGE CONIQUE
8	90080206000	02006-06000	1	+BEARING, BALL 6000DDU	+ROULEMENT À BILLES 6000DDU
9	C531000601	63020-63111	1	+HOUSING, GEAR CASE	+BOÎTIER D'ENGRENAGE
10	V206000250	22015-13410	1	+BOLT M6×10	+BOULON M6×10
11	V307000230	22015-13420	1	+WASHER	+RONDELLE
12	V204000740	11022-06140	1	+BOLT M6×14	+BOULON M6×14
13	V204000450	11022-06400	1	+BOLT M6×40	+BOULON M6×40
14	V651000550	22021-13390	1	+PINION ASSY, BEVEL	+PIGNON CONIQUE COMPLET
15	90080006001	02000-06001	1	+BEARING, BALL 6001	+ROULEMENT À BILLES 6001
16	90080406001	02002-06001	1	+BEARING, BALL 6001ZZ	+ROULEMENT À BILLES 6001ZZ
17	90070600012	V583000170	1	+RING, SNAP Ø12	+ANNEAU ÉLASTIQUE Ø12
18	9242428000	02432-28120	1	+RING, SNAP Ø28	+ANNEAU ÉLASTIQUE Ø28
19	C535000770	72447-13240	1	HOLDER (A)	FLASQUE (A)
20	V641000140	22015-13290	2	PIN, SLIDE	GOUPILLE COULISSANTE
21	C535000800	63020-63171	1	HOLDER	FLASQUE
22	C535000790	22015-13270	1	GUARD, BOLT	PROTECTEUR DE BOULON
23	V206000530		1	BOLT 10	BOULON 10

* Denotes item is part of an assembly
** Denotes item is part of a sub-assembly

* Indique l'article fait partie d'une assemblée
** Indique l'article fait partie d'un sous-ensemble

DEBRIS SHIELD

PARE-DÉBRIS

EFFECTIVE 12/16/13

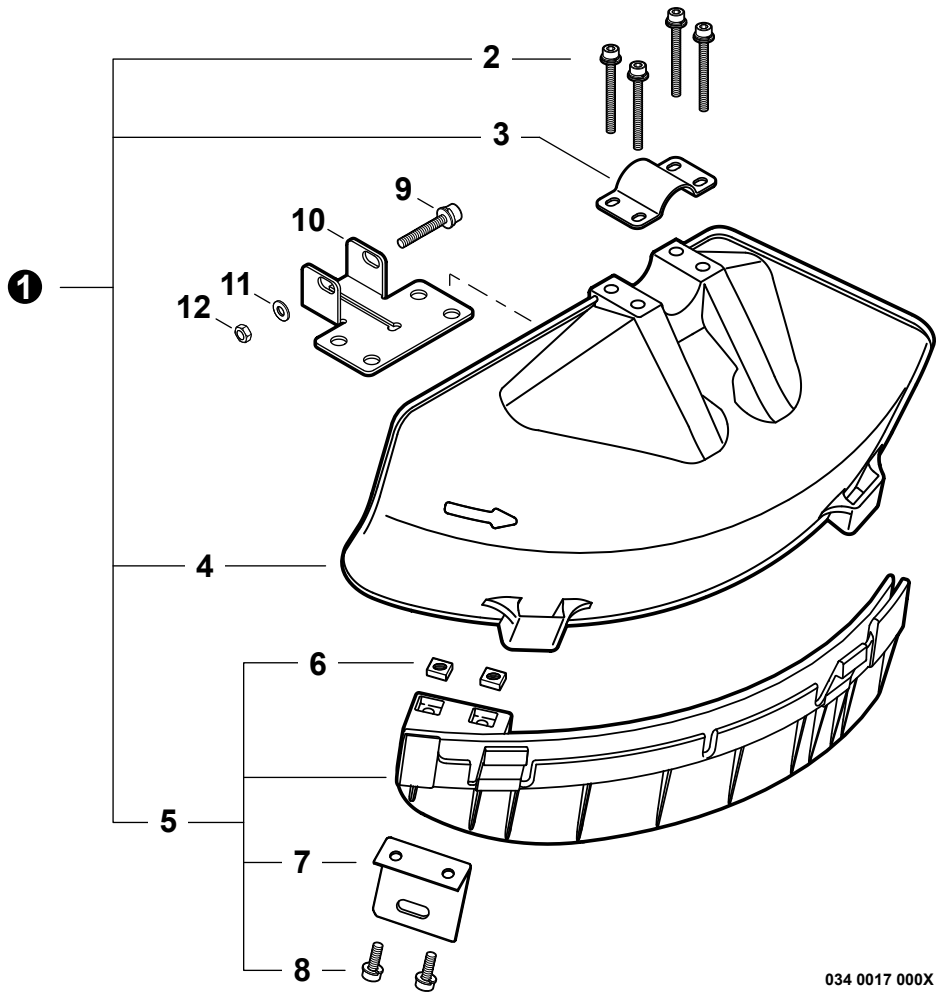

NO.	PART NUMBER	Shindaiwa P/N	QTY.	DESCRIPTION	NOM DE LA PIÈCE
1	P021028930	64008-66311	1	DEBRIS SHIELD KIT	KIT DE PARE-DÉBRIS
2	V203000610	11022-05450	4	+BOLT M5×45	+BOULON M5×45
3	C551000060	72480-16210	1	+CLAMP, UPPER	+COLLIER SUPÉRIEUR
4	C550000430	62903-66111	1	+SHIELD, DEBRIS PLASTIC	+PARE-DÉBRIS PLASTIQUE
5	P021028450	62903-66331	1	+DEBRIS SHIELD EXTENSION ASSY	+PROLONGATEUR DE PARE-DÉBRIS
6	V263000130	22420-16120	2	++NUT M5	++ÉCROU M5
7	C554000040	72480-16121	1	++CUTTER	++LAME
8	V203000720	11020-05160	2	++BOLT M5×16	++BOULON M5×16
9	V204000450	11022-06400	1	BOLT M6×40	BOULON M6×40
10	C551000110	72017-16130	1	CLAMP, LOWER	COLLIER INFÉRIEUR
11	90060300006	01613-06100	1	WASHER 6.5×13×1	RONDELLE 6.5×13×1
12	90050000006	01500-06051	1	NUT, HEX M6	ÉCROU HEXAGONAL 6M

* Denotes item is part of an assembly
** Denotes item is part of a sub-assembly

* Indique l'article fait partie d'une assemblée
** Indique l'article fait partie d'un sous-ensemble

CARBURETOR

CARBURATEUR

EFFECTIVE 12/16/13

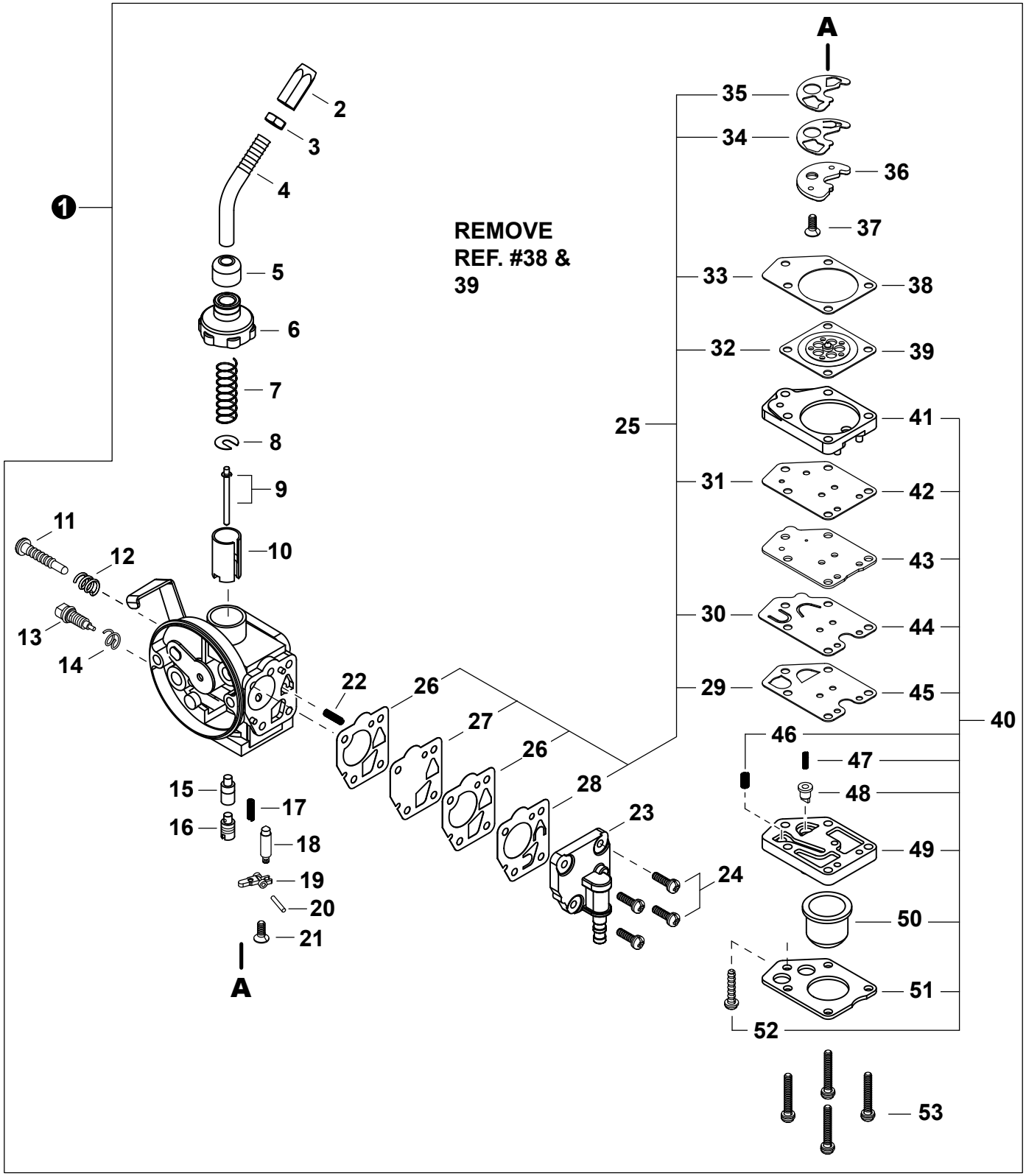

NO.	PART NUMBER	Shindaiwa P/N	QTY.	DESCRIPTION	NOM DE LA PIÈCE
1	A021002550	62104-81011	1	CARBURETOR DPV11W-19B	CARBURATEUR DPV11W-19B
2	12415846630	20055-81810	1	+ADJUSTER, CABLE	+RÉGLEUR DE CÂBLE

* Denotes item is part of an assembly
** Denotes item is part of a sub-assembly

* Indique l'article fait partie d'une assemblée
** Indique l'article fait partie d'un sous-ensemble

CARBURETOR
CARBURATEUR

EFFECTIVE 12/16/13

3	12411105810	20000-81260	1	+NUT, LOCK	+ÉCROU D'ARRÊT
4	P004002870	70107-81830	1	+PIPE, CABLE ADJUSTER	+TUYAU DE RÉGLEUR DE CÂBLE
5	P004002180	20055-81130	1	+CAP, DUST	+CHAPEAU PARE-POUSSIÈRE
6	P004000700	20055-81120	1	+CAP, CARBURETOR	+BOUCHON DE CARBURATEUR
7	12411450330	20003-81140	1	+SPRING, THROTTLE	+RESSORT DE ACCÉLÉRATION
8	12411505530	20000-81150	1	+WASHER, SPRING SUPPORT	+RONDELLE
9	P004002660	62022-81310	1	+NEEDLE, JET	+AIGUILLE DE GICLEUR
10	P004002900	70131-81180	1	+VALVE, SLIDE	+SOUPAPE
11	12415905530	20000-81310	1	+SCREW, IDLE ADJUST	+VIS DE RÉGLAGE RALENTI
12	12416011120	72920-81820	4	+SPRING	+RESSORT
13	P004003280	62104-81310	1	+SCREW, ADJUSTER	+VIS DE RÉGLAGE
14	12435521330	20011-81360	1	+SPRING	+RESSORT
15	P004002970	70210-81411	1	+JET, MAIN	+GICLEUR PRINCIPAL
16	P004002980	70210-81420	1	+HOLDER, MAIN JET	+FLASQUE DE GICLEUR PRINCIPAL
17	12433149930	20040-81430	1	+SPRING	+RESSORT
18	P004000930	20000-81441	1	+VALVE, INLET NEEDLE	+SOUPAPE À POINTEAU D'ADMISSION
19	P004001340	20011-81451	1	+LEVER, METERING	+LEVIER DE DOSAGE
20	12433221330	20011-81460	1	+PIN, METERING LEVER	+CHEVILLE DU LEVIER DE DOSAGE
21	P004001350	20011-81470	1	+SCREW M3×8	+VIS M3×8
22	12435550130	20040-81680	3	+SPRING	+RESSORT
23	P004003230	20087-81641	1	+PUMP BODY	+CORPS DE POMPE
24	P004001030	20000-81650	4	+SCREW	+VIS
25	**99909-451**	**99909-451**	**1**	**+GASKET / DIAPHRAGM KIT**	**+KIT DE JOINT / MEMBRANE**
26	12436321330	20011-81630	2	++GASKET, DIAPHRAGM	++JOINT DU MEMBRANE
27	P004001430	20011-81621	1	++DIAPHRAGM, METERING	++MEMBRANE DE DOSAGE
28	P004002550	20087-81660	1	++VALVE, PUMP	++SOUPAPE DE POMPE
29	12435949930	20087-81540	1	++GASKET	++JOINT
30	P004002530	20087-81571	1	++VALVE, CHECK	++CLAPET ANTI-RETOUR
31	P004002600	20087-81890	1	++GASKET	++JOINT
32	12434149930	20087-81520	1	++DIAPHRAGM, METERING	++MEMBRANE DE DOSAGE
33	12435849930	20087-81510	1	++GASKET, METERING DIAPHRAGM	++JOINT DU MEMBRANE DE DOSAGE
34	P004002990	70210-81430	1	++VALVE, CHECK	++CLAPET ANTI-RETOUR
35	P004003000	70210-81440	1	++PACKING	++GARNITURE
36	P004003010	70210-81451	1	+PLATE	+PLAQUE
37	P004001350	20011-81470	1	+SCREW M3×8	+VIS M3×8
38	12435849930	20087-81510	1	+GASKET, METERING DIAPHRAGM	+JOINT DU MEMBRANE DE DOSAGE
39	12434149930	20087-81520	1	+DIAPHRAGM, METERING	+MEMBRANE DE DOSAGE
40	**P004002520**	**20087-81531**	**1**	**+PURGE PUMP KIT**	**+KIT DE POMPE DE PURGE**
41	12437949930	20087-81550	1	++COVER, PUMP	++COUVERCLE DE LA POMPE
42	P004002600	20087-81890	1	++GASKET	++JOINT
43	12436049930	20087-81560	1	++PLATE, PUMP	++PLAQUE DE POMPE
44	P004002530	20087-81571	1	++VALVE, CHECK	++CLAPET ANTI-RETOUR
45	12435949930	20087-81540	1	++GASKET	++JOINT
46	12435550130	20087-81870	1	++SPRING	++RESSORT
47	P004002580	20087-81851	1	++SPRING	++RESSORT
48	P004002590	20087-81861	1	++VALVE, CHECK	++CLAPET ANTI-RETOUR
49	P004002570	70210-81810	1	++BODY, PURGE	++CORPS DE PURGE
50	12438012710	20087-81820	1	++BULB, PURGE	++POIRE DE PURGE
51	12434249930	20087-81830	1	++RETAINER, PURGE BULB	++ATTACHE DE POIRE DE PURGE
52	12431049930	20087-81840	1	++SCREW	++VIS
53	90024103020	20087-81880	4	+SCREW 3×20	+VIS 3×20

* Denotes item is part of an assembly
** Denotes item is part of a sub-assembly

* Indique l'article fait partie d'une assemblée
** Indique l'article fait partie d'un sous-ensemble

TOOLS
OUTILS

EFFECTIVE 12/16/13

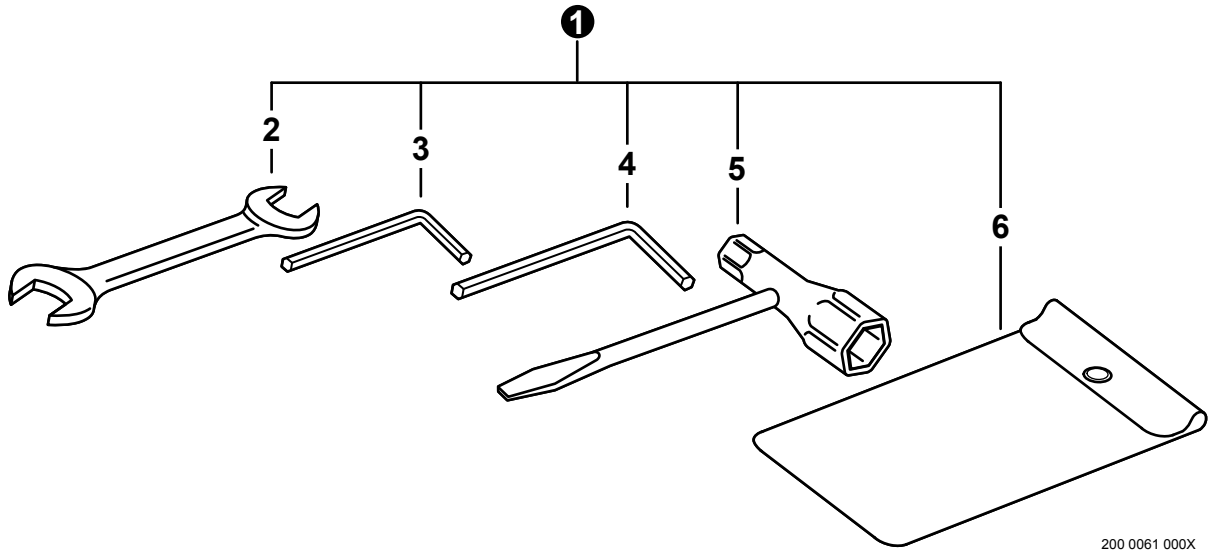

NO.	PART NUMBER	Shindaiwa P/N	QTY.	DESCRIPTION	NOM DE LA PIÈCE
1	P021033200	72547-91100	1	TOOL KIT, SERVICE	TROUSSE À OUTILS
2	X600000020	22000-91120	1	+SPANNER 8×10	+CLÉ OUVERTE 8×10
3	X605000100	09026-04001	1	+WRENCH, ALLEN 4MM	+CLÉ HEXAGONALE 4MM
4	X605000070	09026-05001	1	+WRENCH, ALLEN 5MM	+CLÉ HEXAGONALE 5MM
5	X602000140	72518-91180	1	+T-WRENCH 17×19mm	+CLÉ EN T 17×19mm
6	X705000180	19639-01700	1	+BAG, TOOL	+SAC À OUTILS

BLADE COVER
PROTECTEUR DE LAMES

EFFECTIVE 12/16/13

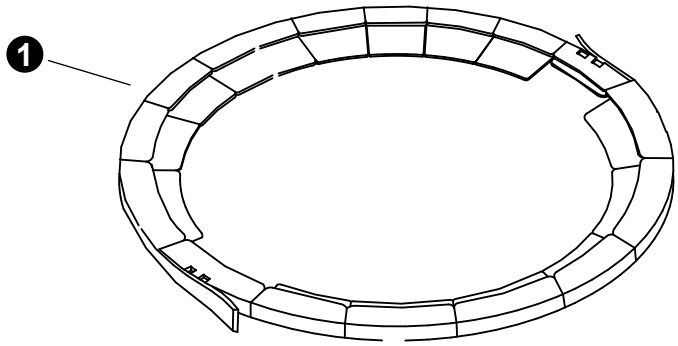

NO.	PART NUMBER	Shindaiwa P/N	QTY.	DESCRIPTION	NOM DE LA PIÈCE
1	P021034750	22550-92310	1	COVER, BLADE	PROTECTEUR DE LAMES

* Denotes item is part of an assembly
** Denotes item is part of a sub-assembly

* Indique l'article fait partie d'une assemblée
** Indique l'article fait partie d'un sous-ensemble