shindaiwa®

Lista de Piezas
Illustrated Parts List

B450 Desmalezadora
B450AUS Desmalezadora
B450 Brushcutter
B450AUS Brushcutter

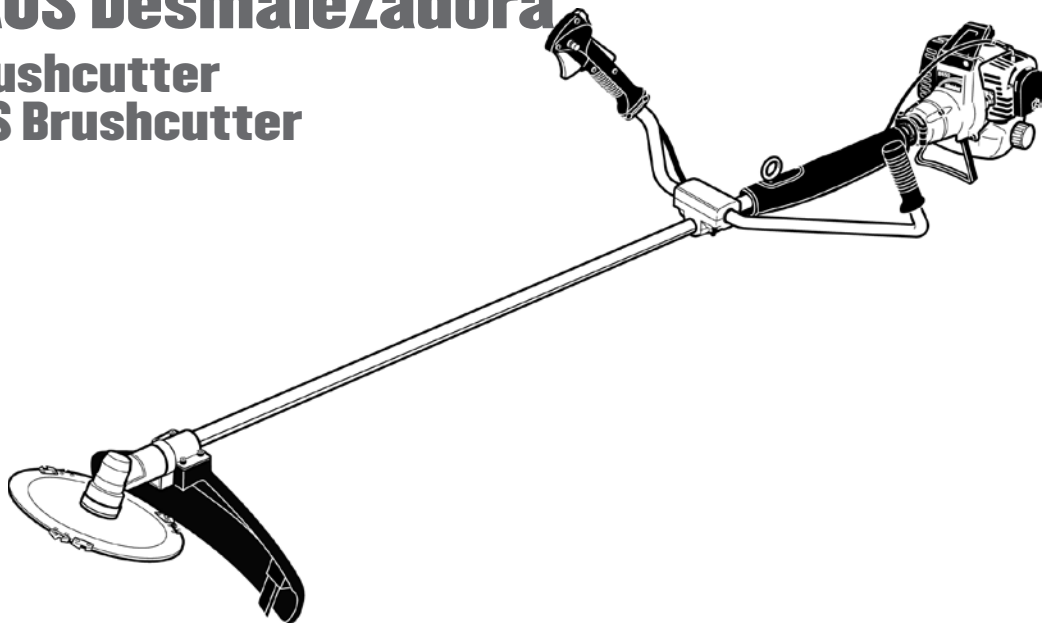

NÚMEROS DE SERIE / SERIAL NUMBERS

T24125001001-T24125999999

MOTOR 2
ENGINE

MOTOR 3
ENGINE

CUBIERTA DEL VENTILADOR 4
FAN COVER

CUBIERTA DEL MOTOR 5
ENGINE COVER

EMBRAGUE 5
CLUTCH

ESCAPE 6
EXHAUST

ADMISIÓN 7
INTAKE

FILTRO DE AIRE 8
AIR FILTER

ENCENDIDO / VOLANTE 9
IGNITION / FLYWHEEL

ARRANCADOR AUTORRETRÁCTIL 10
RECOIL STARTER

SISTEMA DE COMBUSTIBLE 11
FUEL SYSTEM

TUBO PRINCIPAL 12
MAIN PIPE

MANUBRIO 13
HANDLEBAR

CONTROL DEL ACELERADOR 14
THROTTLE CONTROL

CAJA DE ENGRANAJES 15
GEAR CASE

PROTECTOR CONTRA RESIDUOS 16
DEBRIS SHIELD

HERRAMIENTAS 17
TOOLS

PROTECTOR LAS CUCHILLAS 17
BLADE COVER

CARBURADOR DPV11W-18B 18
CARBURETOR DPV11W-18B

CARBURADOR DPV11W-18B 19
CARBURETOR DPV11W-18B

©2013 ECHO Inc. Part Number 99922201570 Effective 12/16/13

400 Oakwood Road, Lake Zurich IL 60047 Telephone: 847-540-8400 Fax: 847-540-8416 www.shindaiwa.com

MOTOR

ENGINE

EFFECTIVE 12/16/13

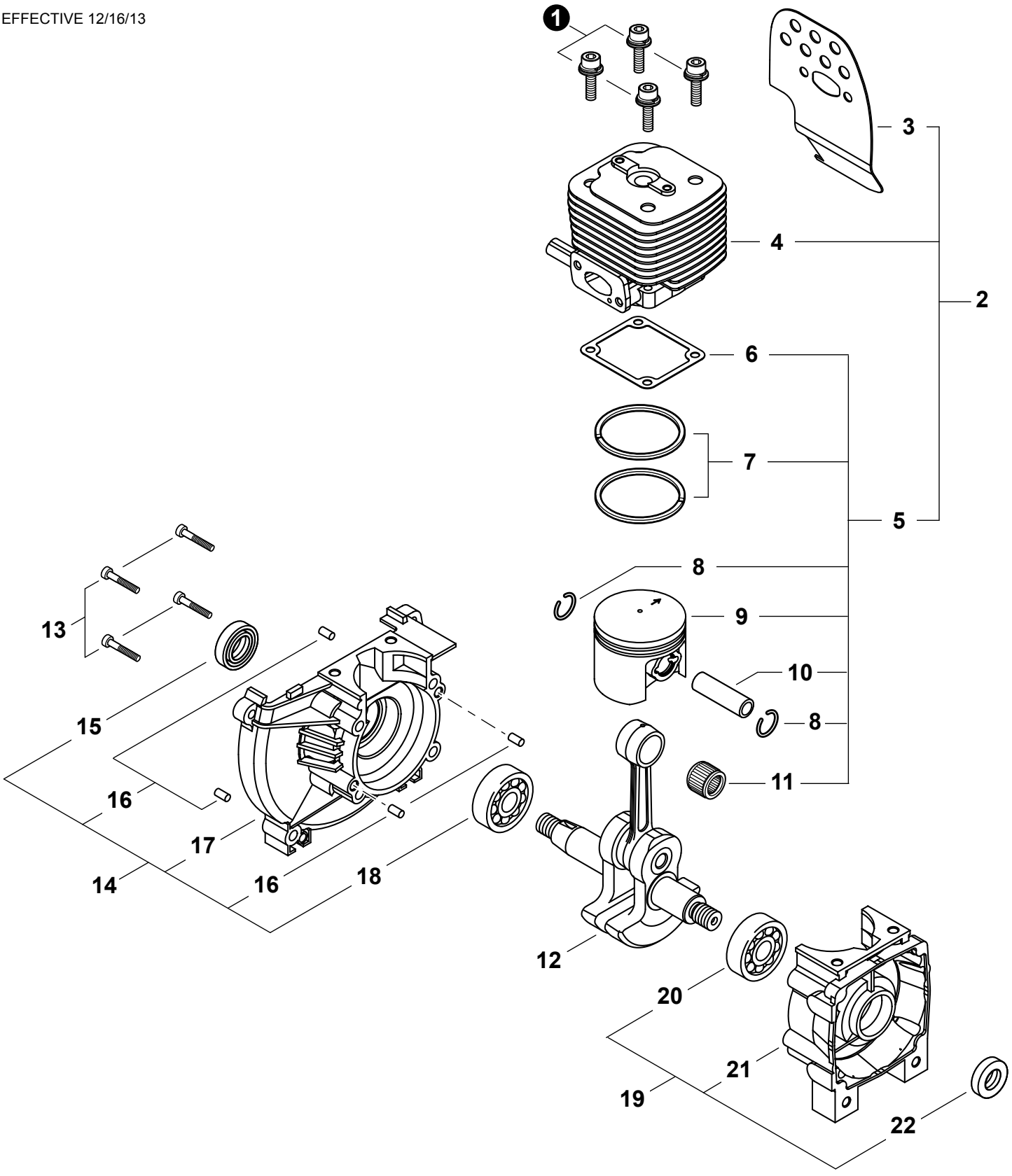

* Denota artículo forma parte de una asamblea
** Denota artículo forma parte de un submontaje

* Denotes item is part of an assembly
** Denotes item is part of a sub-assembly

MOTOR
ENGINE

EFFECTIVE 12/16/13

NO.	PART NUMBER	Shindaiwa P/N	QTY.	DESCRIPCIÓN	DESCRIPTION
1	9112205025		4	PERNO M5×25	BOLT M5×25
2	**P021027040**	**60020-98310**	**1**	**JUEGO DE REPARACIÓN DE MOTORES**	**REPAIR KIT, ENGINE**
3	V104001330	70210-15212	1	+PROTECTOR TÉRMICO ESCAPE	+SHIELD, EXHAUST HEAT
4	A130001340	70210-12111	1	+CILINDRO	+CYLINDER
5	**99909-450**	**99909-450**	**1**	**+JUEGO DE PISTÓN**	**+PISTON KIT**
6	V100000470	20010-12121	1	++EMPAQUETADURA DE CILINDRO	++GASKET, CYLINDER
7	A101000360	22182-41210	2	++ANILLOS DEL PISTÓN	++RING, PISTON
8	V580000110	22100-41230	2	++ANILLO RETENEDOR	++RING, SNAP
9	A100000670	70210-41110	1	++PISTÓN	++PISTON
10	V608000050	22160-41220	1	++PASADOR DEL PISTÓN	++PIN, PISTON
11	V555000140	22160-41240	1	++COJINETE DE AGUJAS	++BEARING, NEEDLE
12	A011000830	70210-42001	1	CIGÜEÑAL	CRANKSHAFT
13	90010505030	01020-05300	4	PERNO 5×30	BOLT 5×30
14	**P021030050**	**70062-21200**	**1**	**MONTAJE DE CÁRTER M**	**CRANKCASE ASSY, M**
15	V508000050	20010-21211	1	+SELLO DE ACEITE 15	+SEAL, OIL 15
16	90033050100	12492-50100	4	+PASADOR DE POSICIONAMIENTO 5×10	+PIN, LOCATING 5×10
17	A120000360	72921-21121	1	+CARTER M	+CRANKCASE M
18	V592000290	12900-62020	1	+COJINETE DE BALINES 6202 C3	+BEARING, BALL 6202 C3
19	**P021033430**	**72935-21101**	**1**	**MONTAJE DE CÁRTER S**	**CRANKCASE ASSY, S**
20	V592000290	12900-62020	1	+COJINETE DE BALINES 6202 C3	+BEARING, BALL 6202 C3
21	A120000080	72935-21111	1	+CARTER S	+CRANKCASE S
22	V508000050	20010-21211	1	+SELLO DE ACEITE 15	+SEAL, OIL 15

* Denota artículo forma parte de una asamblea
** Denota artículo forma parte de un submontaje

* Denotes item is part of an assembly
** Denotes item is part of a sub-assembly

CUBIERTA DEL VENTILADOR

FAN COVER

EFFECTIVE 12/16/13

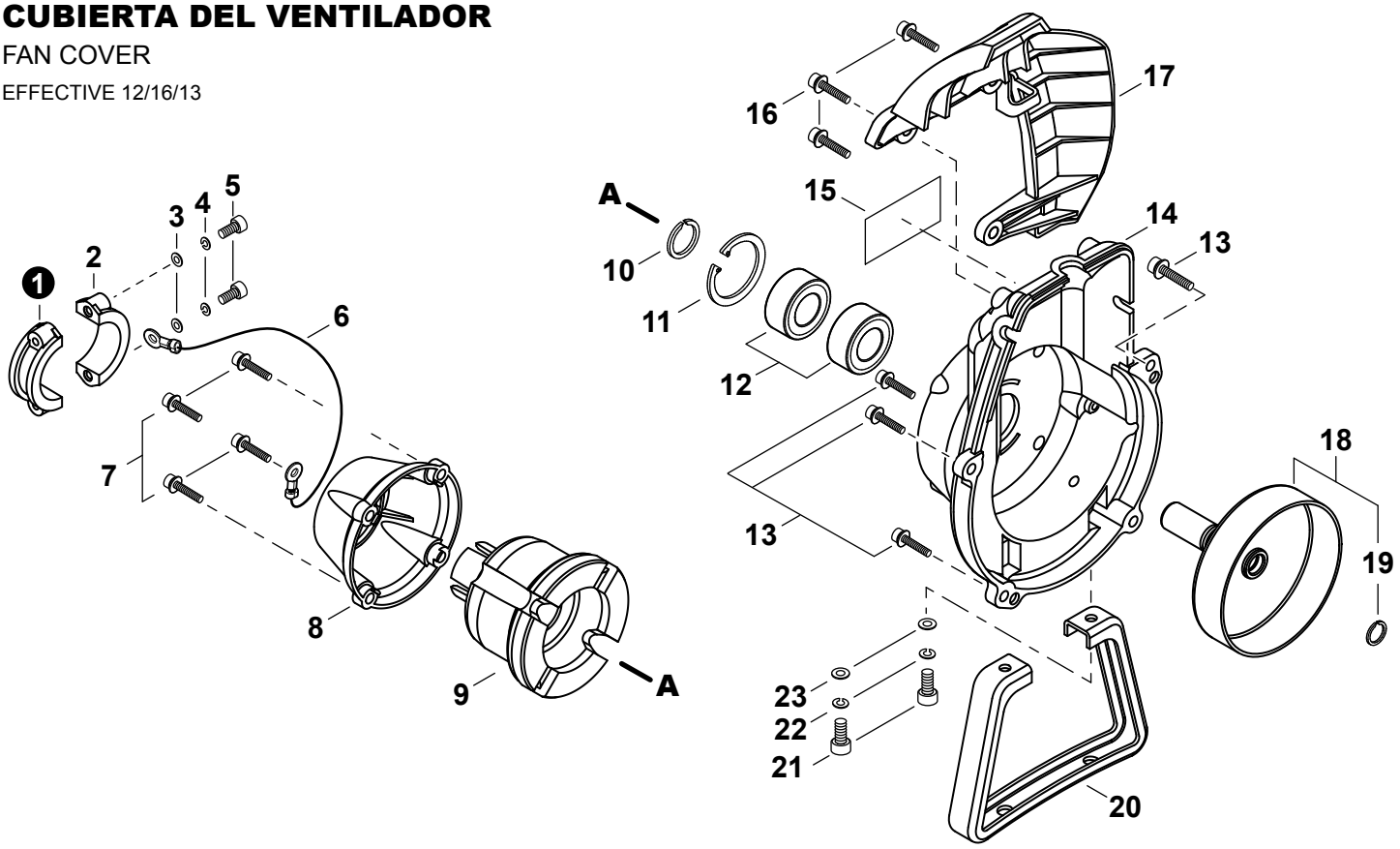

NO.	PART NUMBER	Shindaiwa P/N	QTY.	DESCRIPCIÓN	DESCRIPTION
1	A575000420	20011-35141	1	ABRAZADERA (A)	CLAMP (A)
2	A575000430	20011-35151	1	ABRAZADERA (B)	CLAMP (B)
3	90060000005	01610-05080	2	ARANDELA 5.5×10×0.8	WASHER, FLAT 5.5×10×0.8
4	90060500005	01600-05131	2	ARANDELA DE PRESION 5	WASHER, SPRING 5
5	90010505025	01020-05250	2	PERNO 5×25	BOLT 5×25
6	V485001640	70192-31510	1	CABLE DE TIERRA	LEAD, GROUND
7	V203000350	11022-05200	4	PERNO M5×20	BOLT M5×20
8	A575000410	70012-35130	1	TAPA DE AMORTIGUADOR	CAP, CUSHION
9	A575000400	20011-35110	1	AMORTIGUADOR	CUSHION, AV
10	V583000180	20011-31230	1	ANILLO RETENEDOR	RING, SNAP
11	9242432000	02432-32120	1	ANILLO RETENEDOR Ø32	RING, SNAP Ø32
12	90080206002	02006-06002	2	COJINETE DE BALINES 6002 DDU	BEARING, BALL 6002 DDU
13	V203000350	11022-05200	4	PERNO M5×20	BOLT M5×20
14	A172001300	70012-31111	1	CUBIERTA DEL VENTILADOR	COVER, FAN
15	X543001390	70210-31150	1	ETIQUETA DE IDENTIFICACÍON	LABEL, TRADE
16	V202000300	11024-04160	3	PERNO M4×16	BOLT M4×16
17	A162000180	20011-34100	1	PROTECTOR	GUARD, TOP
18	**A055000020**	**20021-31200**	**1**	**MONTAJE DE TAMBOR EMBRAGUE**	**DRUM ASSY, CLUTCH**
19	V582000090	20021-31220	1	+ANILLO RETENEDOR Ø11.4	+RING, SNAP Ø11.4
20	A175000180	70200-33112	1	SOPORTE	STAND
21	90010505020	01020-05200	2	PERNO 5×20	BOLT 5×20
22	90060500005	01600-05131	2	ARANDELA DE PRESION 5	WASHER, SPRING 5
23	90060300005	01613-05080	2	ARANDELA 5.5×12×0.8	WASHER 5.5×12×0.8

* Denota artículo forma parte de una asamblea
** Denota artículo forma parte de un submontaje

* Denotes item is part of an assembly
** Denotes item is part of a sub-assembly

CUBIERTA DEL MOTOR
ENGINE COVER
EFFECTIVE 12/16/13

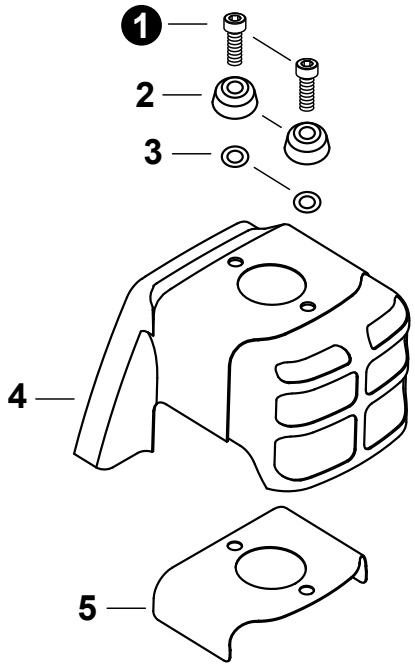

NO.	PART NUMBER	Shindaiwa P/N	QTY.	DESCRIPCIÓN	DESCRIPTION
1	V203000840	11020-05140	2	PERNO M5×14	BOLT M5×14
2	A459000020	70196-32160	2	TAPA	COVER
3	V340000260	70196-32150	2	ARANDELA	WASHER
4	A160001640	70210-32111	1	CUBIERTA DEL MOTOR	COVER, ENGINE
5	V101000020	70196-32141	1	PROTECTOR TÉRMICO	SHIELD, HEAT

EMBRAGUE
CLUTCH
EFFECTIVE 12/16/13

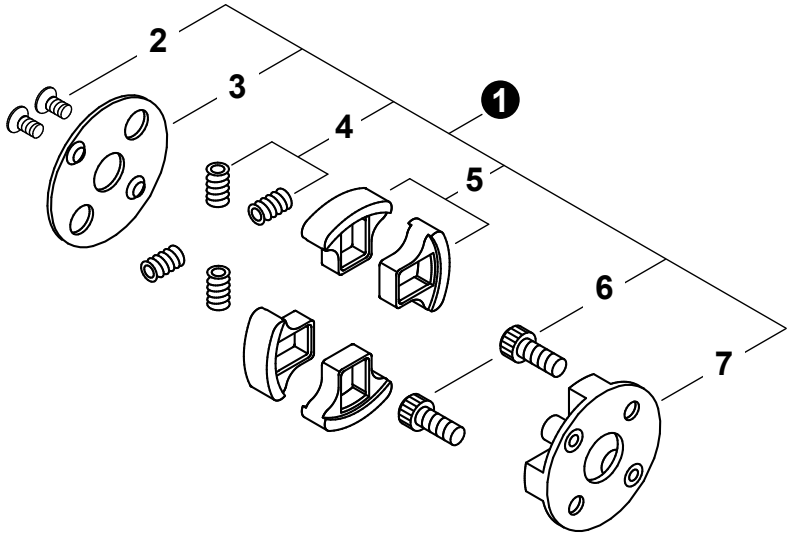

NO.	PART NUMBER	Shindaiwa P/N	QTY.	DESCRIPCIÓN	DESCRIPTION
1	A056000451	70210-51100	1	MONTAJE DE EMBRAGUE	CLUTCH ASSY
2	V203000880	70210-51160	2	+PERNO 5	+BOLT 5
3	A551000120	20020-51140	1	+PLACA DE EMBRAGUE	+PLATE, CLUTCH
4	A566000220	20020-51131	4	+RESORTE DE EMBRAGUE	+SPRING, CLUTCH
5	A555000130	20020-51121	4	+ZAPATA DE EMBRAGUE	+SHOE, CLUTCH
6	A557000120	20020-51150	2	+PERNO DE EMBRAGUE	+BOLT, CLUTCH
7	A552000121	20020-51112	1	+SALIENTE EMBRAGUE	+BOSS, CLUTCH

* Denota artículo forma parte de una asamblea
** Denota artículo forma parte de un submontaje

* Denotes item is part of an assembly
** Denotes item is part of a sub-assembly

ESCAPE

EXHAUST

EFFECTIVE 12/16/13

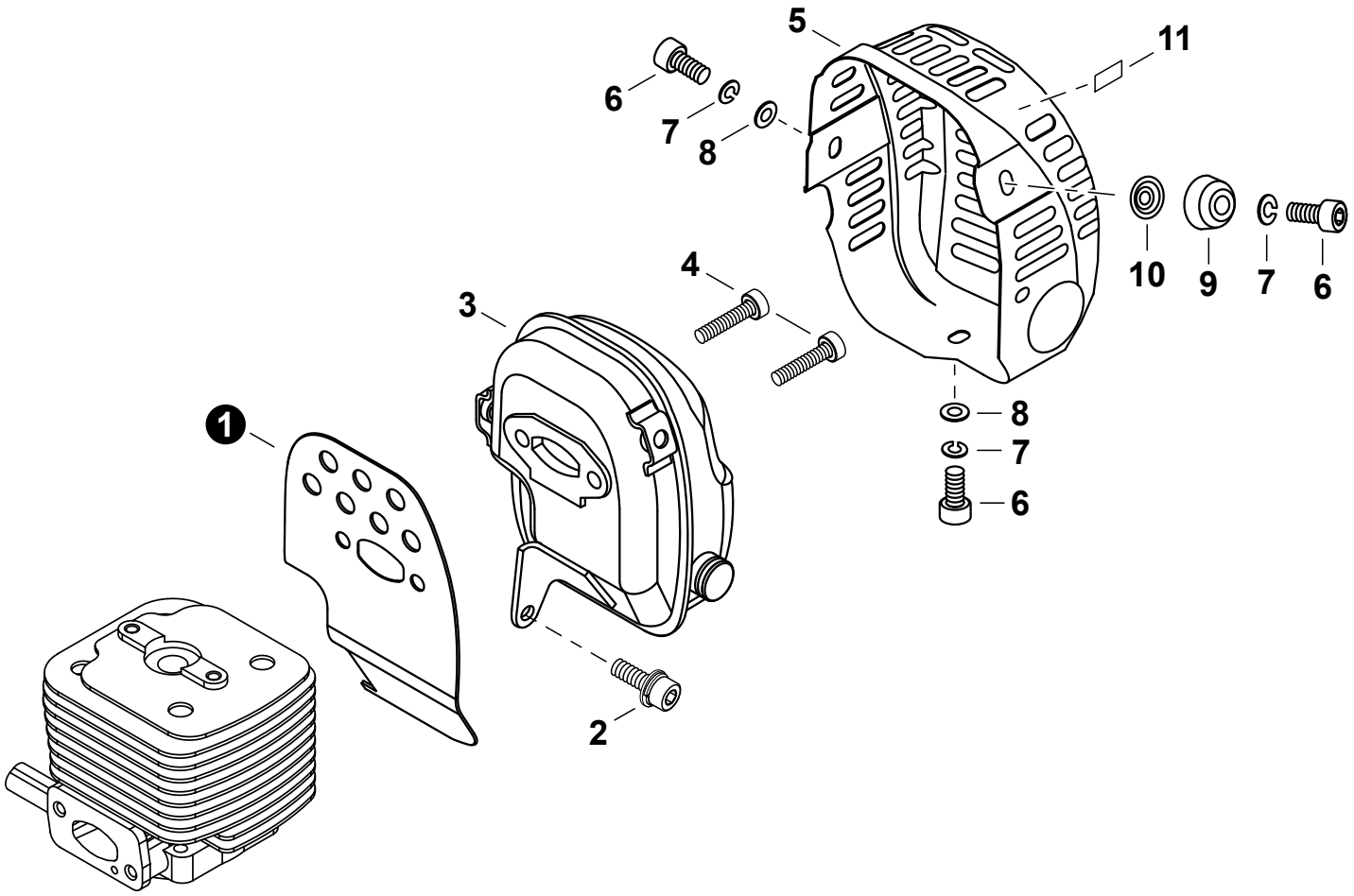

NO.	PART NUMBER	Shindaiwa P/N	QTY.	DESCRIPCIÓN	DESCRIPTION
1	V104001330	70210-15212	1	PROTECTOR TÉRMICO ESCAPE	SHIELD, EXHAUST HEAT
2	V203000820	11024-05120	1	PERNO M5×12	BOLT M5×12
3	A300001110	70210-15111	1	SILENCIADOR	MUFFLER
4	90010506025	01020-06250	2	PERNO 6×25	BOLT 6×25
5	A320000750	70196-15312	1	CUBIERTA DEL SILENCIADOR	COVER, MUFFLER
6	90010905010	01020-05105	3	PERNO 5×10	BOLT 5×10
7	90060500005	01600-05131	3	ARANDELA DE PRESION 5	WASHER, SPRING 5
8	90060300005	01613-05080	2	ARANDELA 5.5×12×0.8	WASHER 5.5×12×0.8
9	A459000020	70196-32160	1	TAPA	COVER
10	V340000260	70196-32150	1	ARANDELA	WASHER
11	X505002310		1	ETIQUETA DE PRECAUCIÓN CALIENTE	LABEL, CAUTION - HOT

* Denota artículo forma parte de una asamblea
** Denota artículo forma parte de un submontaje

* Denotes item is part of an assembly
** Denotes item is part of a sub-assembly

ADMISIÓN
INTAKE
EFFECTIVE 12/16/13

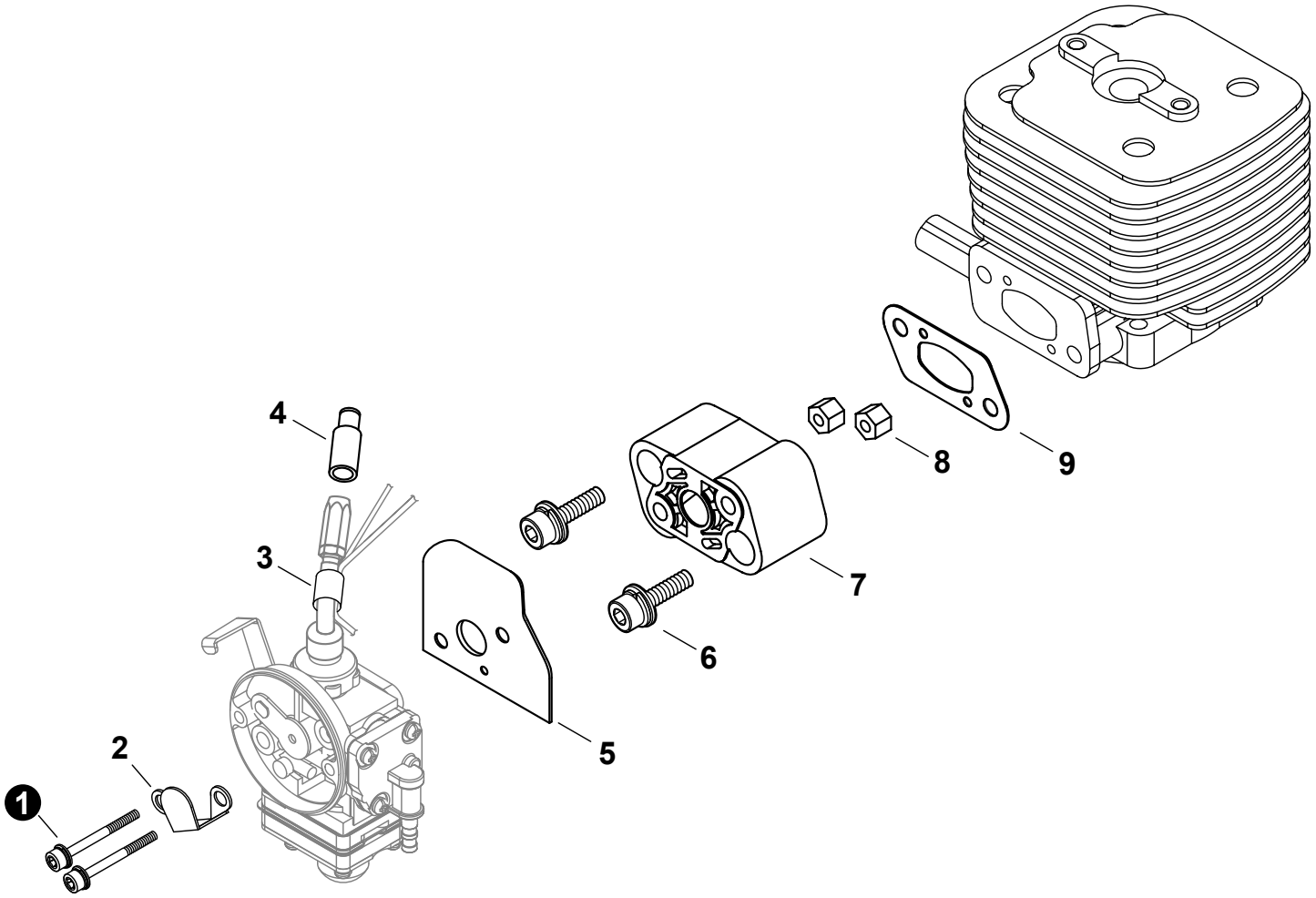

NO.	PART NUMBER	Shindaiwa P/N	QTY.	DESCRIPCIÓN	DESCRIPTION
1	V203000890	11022-05550	2	PERNO	BOLT
2	A244000170	70131-81750	1	PLACA	PLATE
3	V475004760	20060-83180	1	TUBO DE PROTECCIÓN	TUBE, PROTECTIVE
4	A246000020	20005-83160	1	TAPA DE CABLE DEL ACELERADOR	CAP, THROTTLE CABLE
5	V103001650		1	EMPAQUETADURA DE CARBURADOR	GASKET, CARBURETOR
6	V203000630	11022-05250	2	PERNO M5×25	BOLT M5×25
7	A200000640	20060-12210	1	AISLADOR	INSULATOR
8	V263000180	20024-12260	2	TUERCA	NUT
9	V103000950	20011-12221	1	EMPAQUETADURA DE ADMISIÓN	GASKET, INTAKE

* Denota artículo forma parte de una asamblea
** Denota artículo forma parte de un submontaje

* Denotes item is part of an assembly
** Denotes item is part of a sub-assembly

FILTRO DE AIRE

AIR FILTER

EFFECTIVE 12/16/13

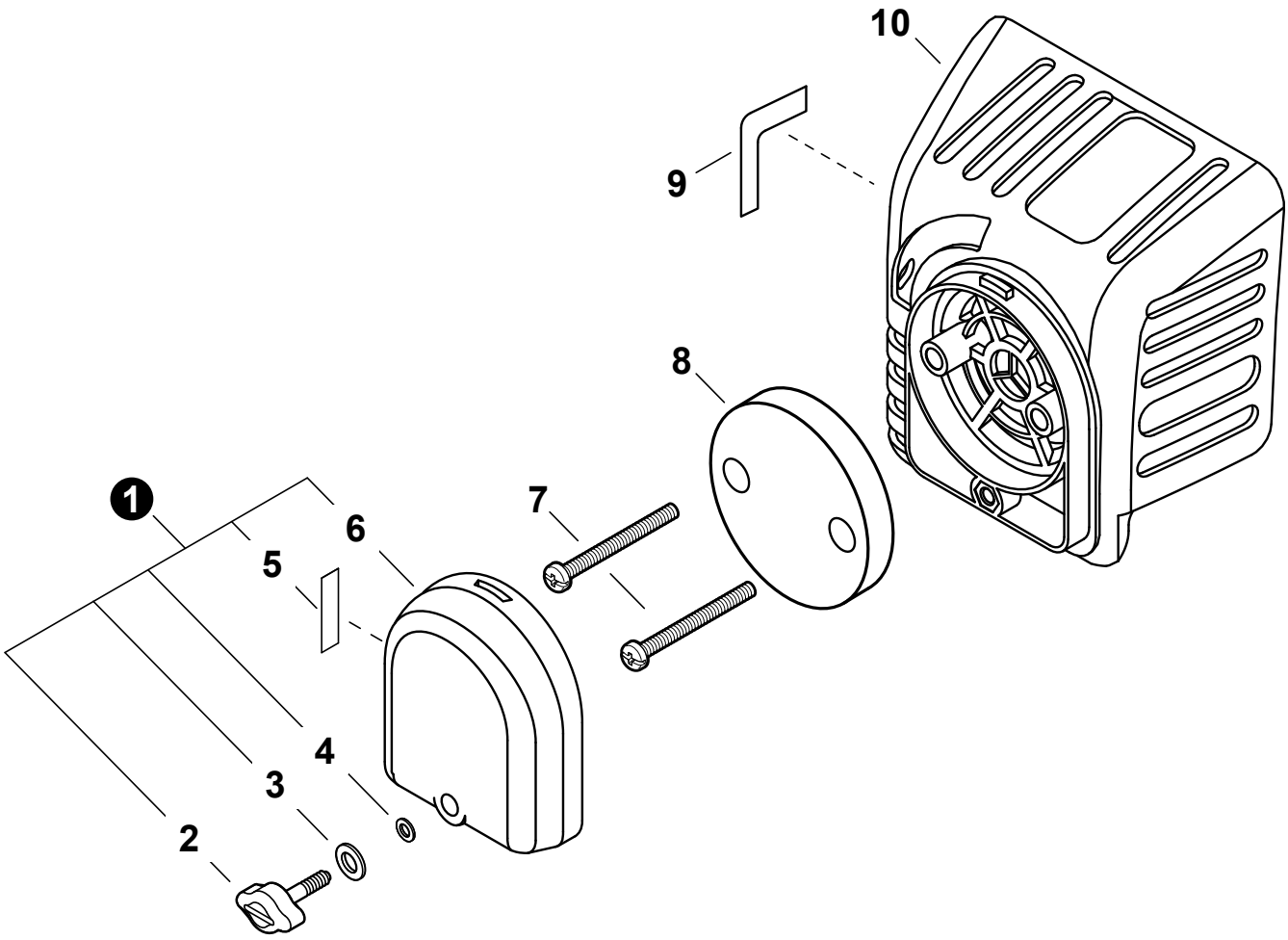

NO.	PART NUMBER	Shindaiwa P/N	QTY.	DESCRIPCIÓN	DESCRIPTION
1	A232000820	20060-81761	1	MONTAJE DE CUBIERTA DE FILTRO DE AIRE	COVER ASSY, AIR FILTER
2	A235000220	20060-81781	1	+TORNILLO DE OREJETAS	+THUMBSCREW
3	V347000030	20024-81790	1	+ARANDELA	+WASHER, CONE M6
4	V581000200	22100-82430	1	+JUNTA TÓRICA	+O-RING
5	X506000130	19404-00008	1	+ETIQUETA DEL ESTRANGULADOR	+LABEL, CHOKE
6	A232000830	20060-81770	1	+CUBIERTA DEL FILTRO DE AIRE	+COVER, AIR FILTER
7	V252000200	11260-04250	2	TORNILLO M4×25	SCREW M4×25
8	A226000650	20056-81740	1	FILTRO DE AIRE	FILTER, AIR
9	X524002460	19404-00010	1	ETIQUETA DE CARBURADOR	LABEL, CARBURETOR
10	A225000490	70102-81710	1	CAJA DEL FILTRO DE AIRE	CASE, AIR FILTER

* Denota artículo forma parte de una asamblea
** Denota artículo forma parte de un submontaje

* Denotes item is part of an assembly
** Denotes item is part of a sub-assembly

ENCENDIDO / VOLANTE

IGNITION / FLYWHEEL

EFFECTIVE 12/16/13

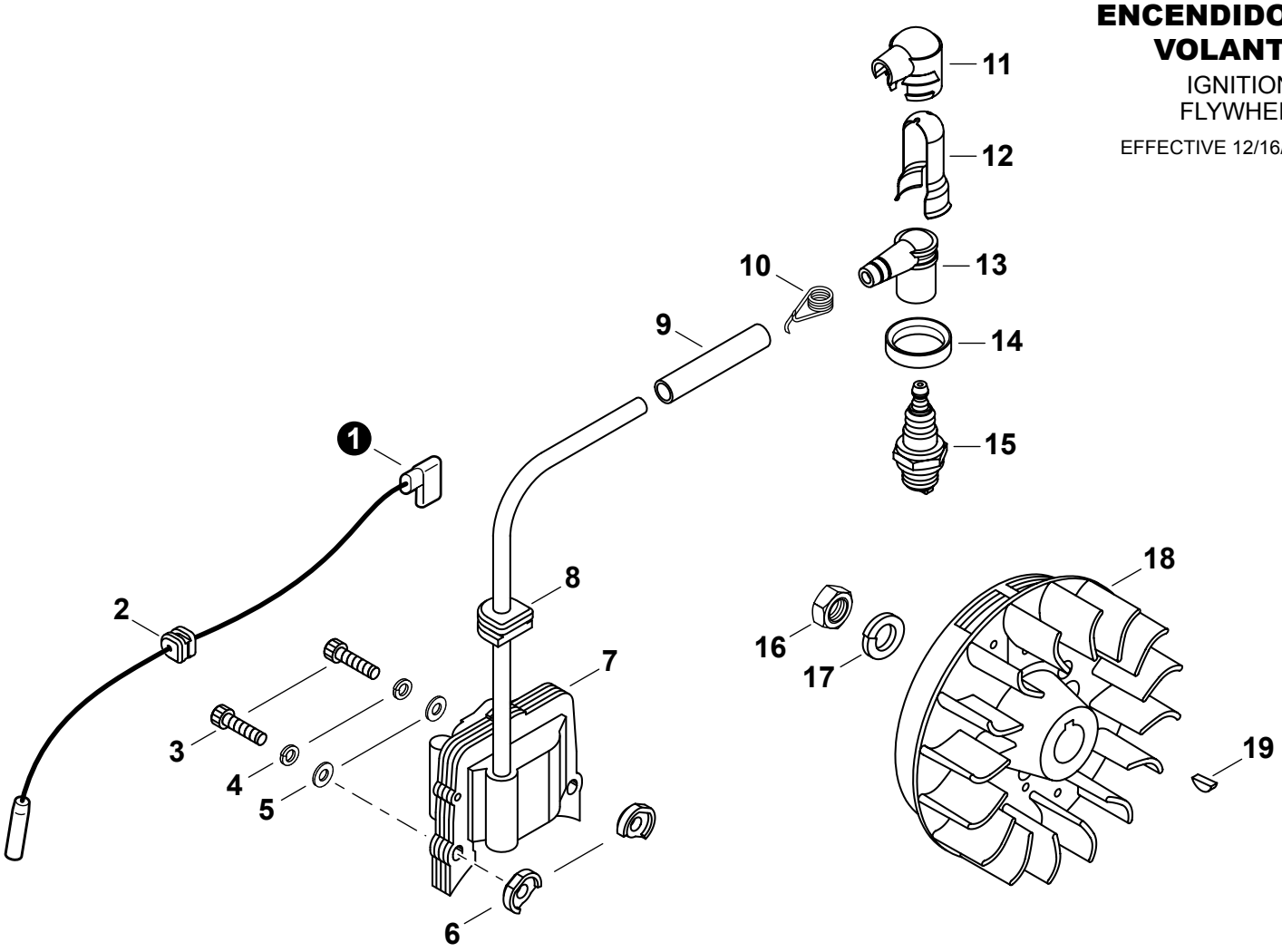

NO.	PART NUMBER	Shindaiwa P/N	QTY.	DESCRIPCIÓN	DESCRIPTION
1	A412000030	70200-71640	1	CABLE DE ENCENDIDO	LEAD - IGNITION
2	V136000060	20011-72120	1	OJAL DE CABLE CONDUCTOR	GROMMET, LEAD
3	9110004024	01020-04240	2	PERNO M4×24	BOLT M4×24
4	90060500004	01600-04101	2	ARANDELA DE PRESION 4mm	WASHER, SPRING 4mm
5	V302000010	20010-71650	2	ARANDELA 4.3×9.6×0.8	WASHER 4.3×9.6×0.8
6	V352000140	20010-71631	2	COLLAR 4	COLLAR 4
7	A411000780	70200-71610	1	BOBINA DE ENCENDIDO	COIL, IGNITION
8	V135000080	20011-72110	1	OJAL	GROMMET
9	V475004880	20011-71660	1	TUBO	TUBE
10	A426000050	20000-72230	1	TERMINAL DE BUJÍA	TERMINAL, SPARK PLUG
11	A429000110	20000-72241	1	TAPA	COVER, CAP
12	V151000050	70180-72260	1	PROTECTOR	SHIELD
13	A427000090	20010-72221	1	TAPA DE BUJÍA	CAP, SPARK PLUG
14	V495001440	20000-72250	1	SELLO DE BUJÍA	SEAL, SPARK PLUG
15	15901010130	13000-13406	1	BUJÍA - BMR-6A	SPARK PLUG - BMR6A
16	90050300010	01511-10061	1	TUERCA 10×1.25	NUT 10×1.25
17	90060500010	01600-10251	1	ARANDELA DE PRESION 10	WASHER, SPRING 10
18	A409000640	70200-71200	1	VOLANTE	FLYWHEEL
19	9311503010	02403-03100	1	CHAVETA 3×10	KEY, WOODRUFF 3×10

* Denota artículo forma parte de una asamblea
** Denota artículo forma parte de un submontaje

* Denotes item is part of an assembly
** Denotes item is part of a sub-assembly

ARRANCADOR AUTORRETRÁCTIL

RECOIL STARTER

EFFECTIVE 12/16/13

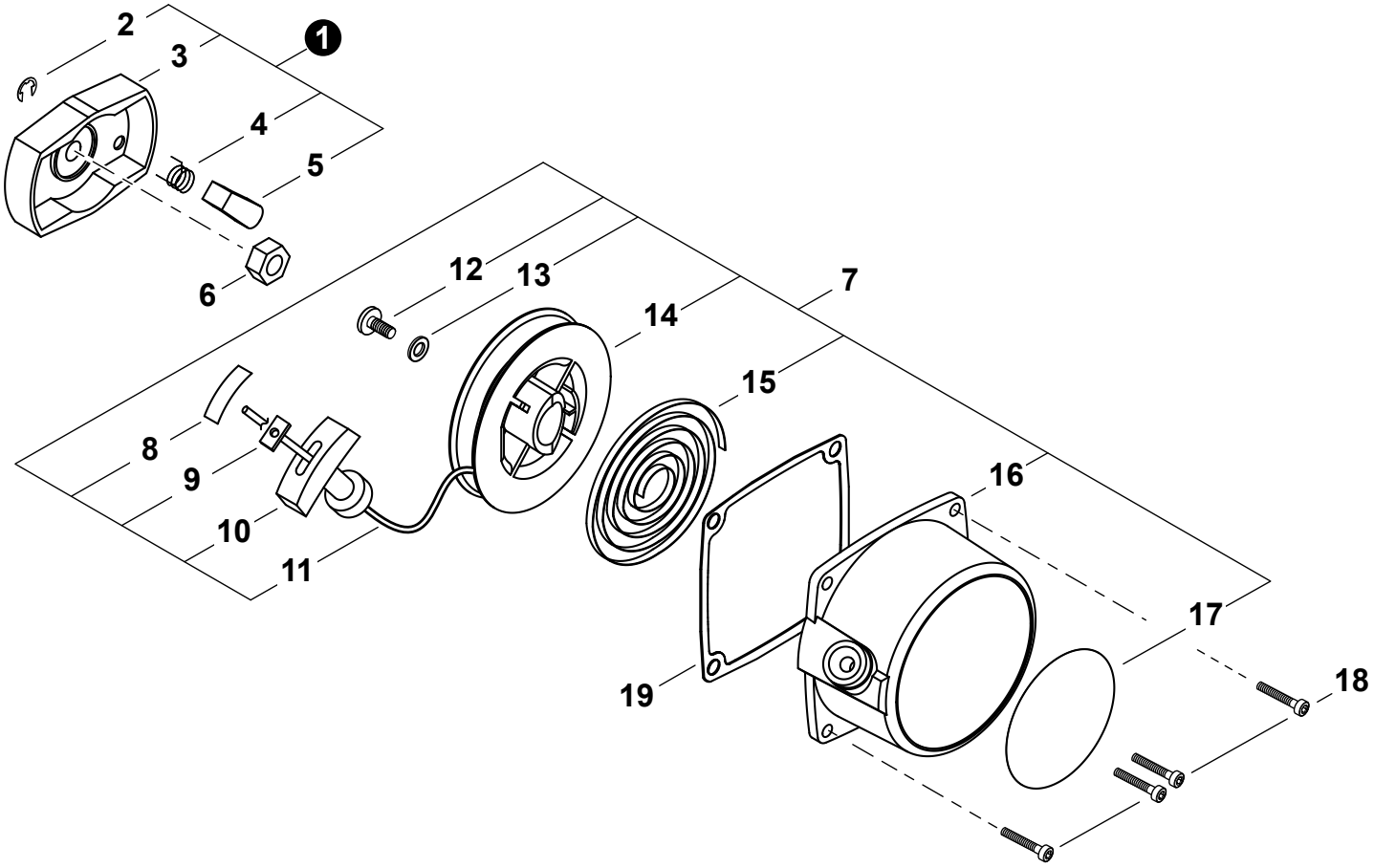

NO.	PART NUMBER	Shindaiwa P/N	QTY.	DESCRIPCIÓN	DESCRIPTION
1	A052000370	70131-75200	1	MONTAJE DE POLEA DEL ARRANCADOR	PULLEY ASSY, STARTER
2	P022002100	20024-75240	1	+RETENEDOR TIPO "E" 4	+E-RING 4
3	A520000150	70131-75211	1	+POLEA DEL ARRANCADOR	+PULLEY, STARTER
4	17723440630	20024-75230	1	+RESORTE DE RETORNO	+SPRING, RETURN
5	17721840630	20024-75220	1	+TRINQUETE	+PAWL, STARTER
6	V265000170	20000-76210	1	TUERCA M8×H5	NUT M8×H5
7	P021035720	70131-75100	1	MONTAJE DE ARRANCADOR AUTORRETRÁCTIL	STARTER ASSY, RECOIL
8	X707000050	20010-75230	1	+CINTA ADHESIVA	+TAPE
9	A522000040	20010-75210	1	+RETENEDOR DE CUERDA	+RETAINER, ROPE
10	A511000160	20010-75190	1	+AGARRE DEL ARRANCADOR	+GRIP, STARTER
11	A509000190	20020-75180	1	+CUERDA DEL ARRANCADOR	+ROPE, STARTER
12	V253000560	20035-75170	1	+TORNILLO 5	+SCREW 5
13	17721441030	70131-75140	1	+ARANDELA	+WASHER
14	17721543130	70131-75120	1	+CARRETE DEL CABLE	+REEL, ROPE
15	17722040630	20024-75130	1	+RESORTE RECULAR	+SPRING, RECOIL
16	A500000840	70131-75110	1	+CAJA DEL ARRANCADOR AUTORRETRÁCTIL	+CASE, RECOIL STARTER
17	X504002770	19420-00027	1	+ETIQUETA DE IDENTIFICACÍON	+LABEL, TRADE
18	V202000580	11022-04160	4	PERNO M4×16	BOLT M4×16
19	V105000030	20020-76111	1	EMPAQUETADURA DEL ARRANCADOR AUTORRETRÁCTIL	GASKET, RECOIL STARTER

* Denota artículo forma parte de una asamblea
** Denota artículo forma parte de un submontaje

* Denotes item is part of an assembly
** Denotes item is part of a sub-assembly

SISTEMA DE COMBUSTIBLE

FUEL SYSTEM

EFFECTIVE 12/16/13

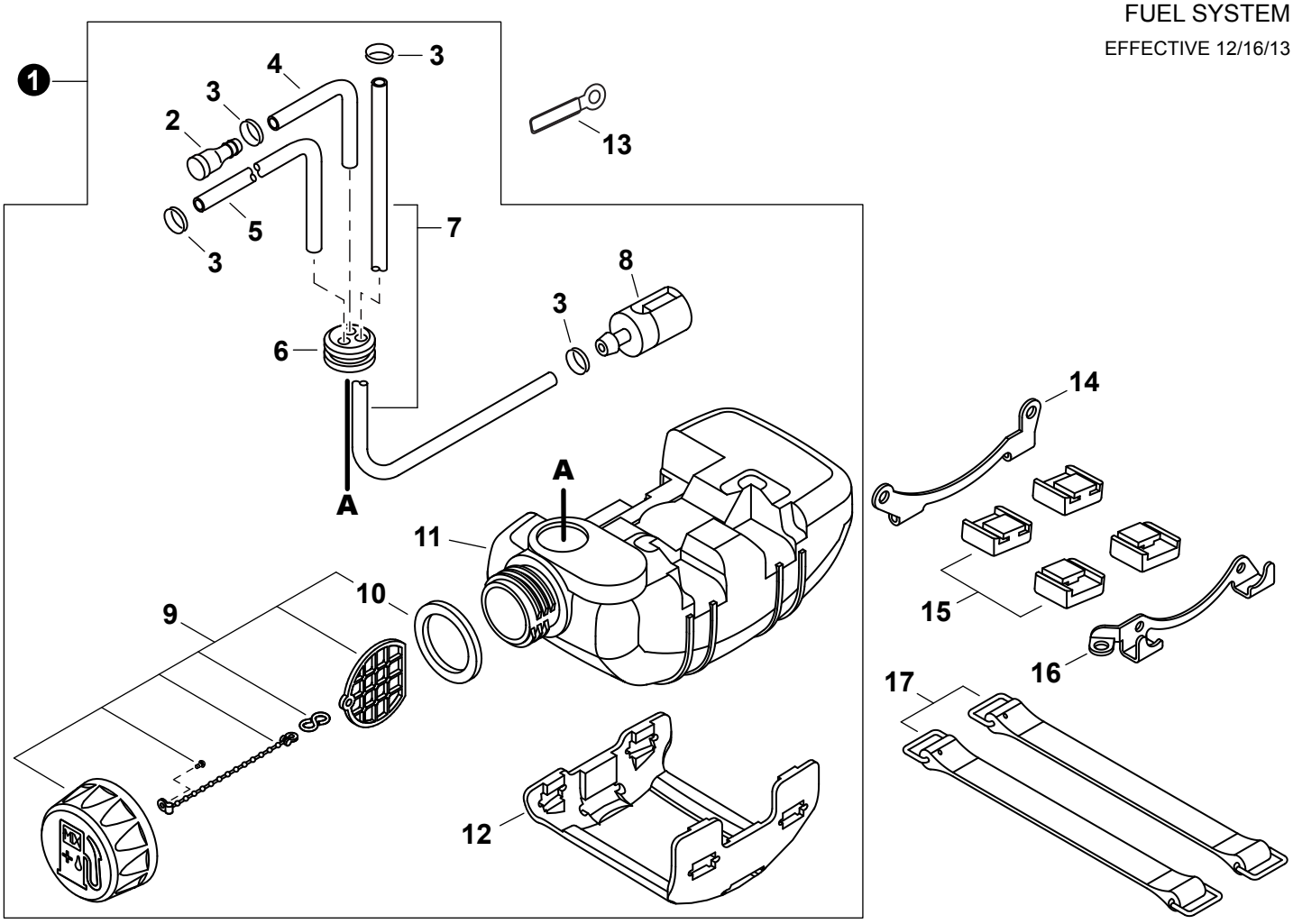

NO.	PART NUMBER	Shindaiwa P/N	QTY.	DESCRIPCIÓN	DESCRIPTION
1	P021036462		1	MONTAJE DE TANQUE DE COMBUSTIBLE	TANK ASSY, FUEL
2	A356000050	22197-33960	1	+VÁLVULA DE RESPIRADERO	+VENT ASSY
3	V490000500	20020-85540	4	+SUJETADOR Ø6	+CLIP Ø6
4	V471000760		1	+TUBO 3×6×90mm	+PIPE 3×6×90mm
5	13201049030		1	+TUBO 3×6×50	+PIPE 3×6×50
6	13211555930		1	+OJAL DE COMBUSTIBLE	+GROMMET, FUEL
7	V471000750		1	+TUBO DE COMBUSTIBLE	+PIPE, FUEL
8	A369000100	22169-35400	1	+MONTAJE DE FILTRO DE COMBUSTIBLE	+FILTER ASSY, FUEL
9	A033000330	70168-85201	1	+MONTAJE DE TAPA DE COMBUSTIBLE	+CAP ASSY, FUEL
10	V107000010	20000-85221	1	++EMPAQUETADURA DEL TAPA DE COMBUSTIBLE	++GASKET, FUEL CAP
11	A350001361	A350001360	1	+TANQUE DE COMBUSTIBLE	+TANK, FUEL
12	A175000200	70005-86131	1	+PROTECTOR, TANQUE DE COMBUSTIBLE	+GUARD, FUEL TANK
13	15911222131		1	SUJETADOR	CLIP
14	A393000190	20011-86120	1	ABRAZADERA M	BRACKET M
15	V420002390	20010-86130	4	AMORTIGUADOR DEL TANQUE DE COMBUSTIBLE	CUSHION, FUEL TANK
16	A393000180	20021-86110	1	ABRAZADERA S	BRACKET S
17	A392000060	20020-86140	2	CORREA DEL TANQUE	STRAP, FUEL TANK

* Denota artículo forma parte de una asamblea
** Denota artículo forma parte de un submontaje

* Denotes item is part of an assembly
** Denotes item is part of a sub-assembly

TUBO PRINCIPAL

MAIN PIPE

EFFECTIVE 12/16/13

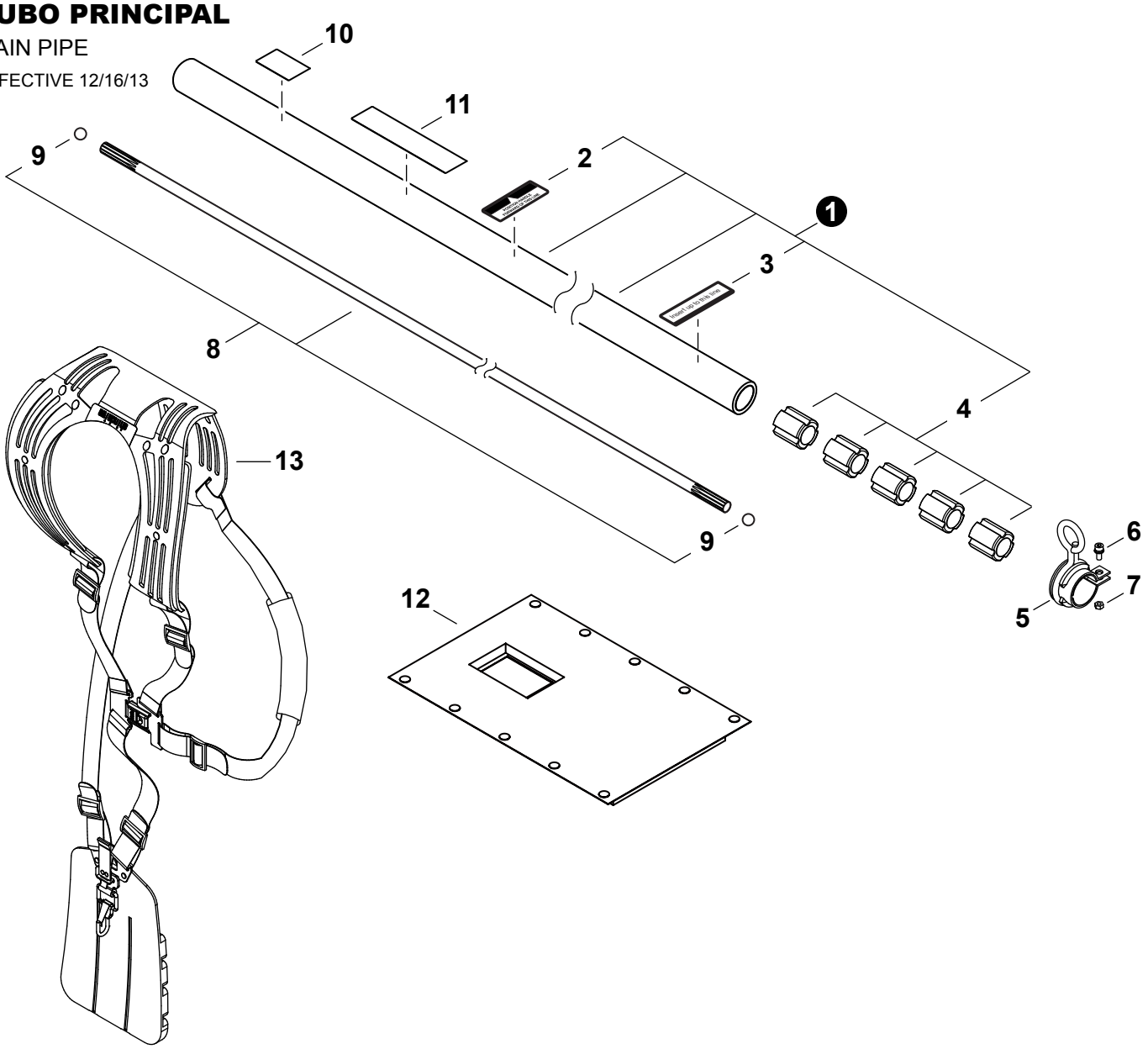

NO.	PART NUMBER	Shindaiwa P/N	QTY.	DESCRIPCIÓN	DESCRIPTION
1	P021033230	72551-12101	1	MONTAJE DE TUBO PRINCIPAL	MAIN PIPE ASSY
2	X524002380	72017-12150	1	+ETIQUETA DE MANGO	+LABEL, HANDLE
3	X505002860	72005-12140	1	+ETIQUETA - ALINEACIÓN	+LABEL - ALIGNMENT
4	C501000080	22021-12120	5	+BUJE	+BUSHING
5	C063000030	22017-12210	1	COLGADOR	HANGER
6	V203000700	11022-05120	1	PERNO M5×12	BOLT M5×12
7	90050000005	01500-05041	1	TUERCA 5	NUT 5
8	C504000740	72550-12400	1	MONTAJE DE EJE DE MANDO	DRIVESHAFT ASSY
9	V585000040	22021-12420	2	+RETENEDOR	+STOPPER
10	X517000140	19402-00223	1	ETIQUETA DE VELOCIDAD	LABEL, SPEED
11	X505002910	19422-00010	1	ETIQUETA DE PRECAUCIÓN	LABEL, CAUTION
12	V420002400	22019-17110	1	PROTECTOR	PROTECTOR
13	C062000430	64007-67011	1	MONTAJE DE ARNÉS	HARNESS ASSY

* Denota artículo forma parte de una asamblea
** Denota artículo forma parte de un submontaje

* Denotes item is part of an assembly
** Denotes item is part of a sub-assembly

MANUBRIO

HANDLEBAR

EFFECTIVE 12/16/13

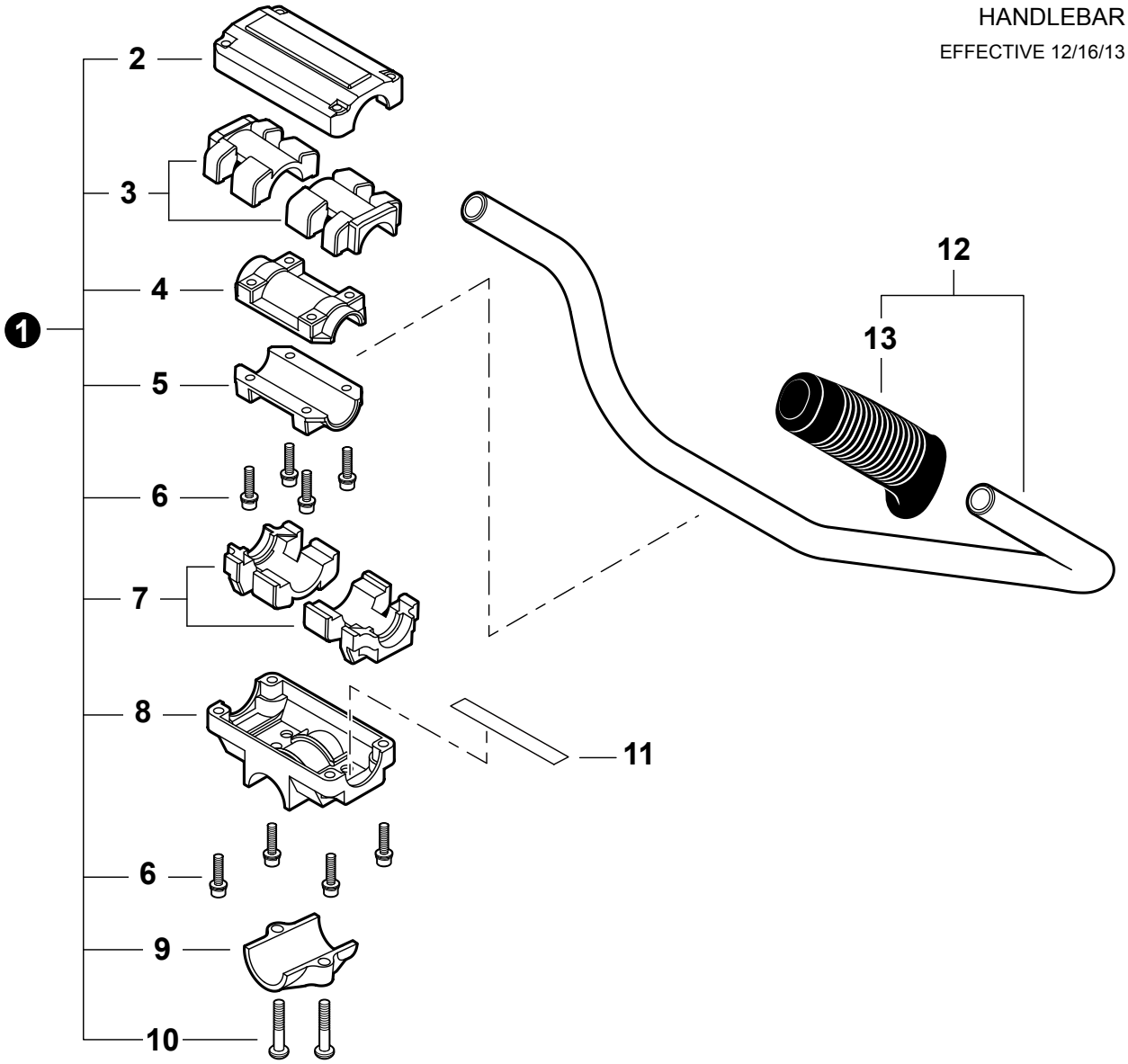

NO.	PART NUMBER	Shindaiwa P/N	QTY.	DESCRIPCIÓN	DESCRIPTION
1	P021033250	72555-14100	1	MONTAJE DE SOPORTE DEL MANUBRIO	BRACKET ASSY, HANDLEBAR
2	C423000750	72555-14130	1	+ABRAZADERA SUPERIOR	+BRACKET, UPPER
3	V420002470	22015-14170	2	+AMORTIGUADOR SUPERIOR	+CUSHION, UPPER
4	C423000770	22015-14150	1	+ABRAZADERA SUPERIOR	+CLAMP, UPPER
5	C423000760	22015-14140	1	+ABRAZADERA INFERIOR	+CLAMP, LOWER
6	V203000630	11022-05250	8	+PERNO M5×25	+BOLT M5×25
7	V420002460	22015-14160	2	+AMORTIGUADOR INFERIOR	+CUSHION, LOWER
8	C423000710	72555-14110	1	+ABRAZADERA INFERIOR	+BRACKET, LOWER
9	C423000730	72555-14120	1	+SOPORTE DE MONTAJE	+BRACKET, MOUNTING
10	9114206025	11210-06250	2	+TORNILLO M6×25	+SCREW M6×25
11	A430000000	72514-14190	1	CABLE DE TIERRA	LEAD - GROUND
12	P021035340	72540-14201	1	MONTAJE DE MANUBRIO	HANDLEBAR ASSY
13	C403000420	72451-14320	1	+AGARRE	+GRIP

* Denota artículo forma parte de una asamblea
** Denota artículo forma parte de un submontaje

* Denotes item is part of an assembly
** Denotes item is part of a sub-assembly

CONTROL DEL ACELERADOR

THROTTLE CONTROL

EFFECTIVE 12/16/13

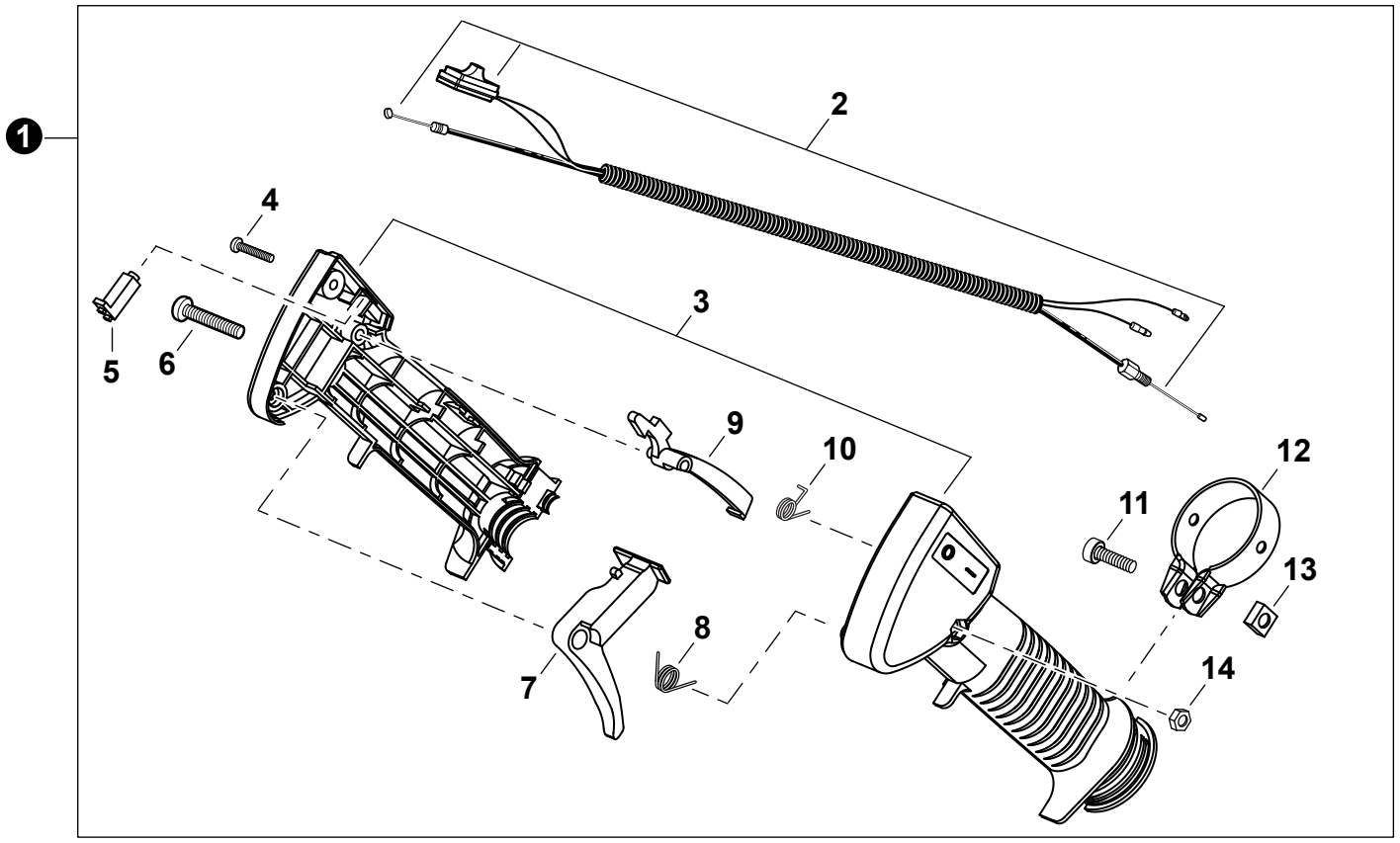

NO.	PART NUMBER	Shindaiwa P/N	QTY.	DESCRIPCIÓN	DESCRIPTION
1	C044000870	72451-14502	1	MONTAJE DE CONTROL DEL ACELERADOR	THROTTLE CONTROL ASSY
2	V043000530	72451-14570	1	+MONTAJE DE CABLE DE CONTROL	+CABLE ASSY, CONTROL
3	P022025110	72451-14600	1	+JUEGO DE AGARRE DEL CUERPO	+GRIP BODY SET
4	V252000190	72451-14620	1	+TORNILLO ROSCADOR	+SCREW, TAPPING
5	C461000050	72451-14550	1	+BOTÓN	+BUTTON
6	9158005035	11203-05351	1	+TORNILLO M5×35	+SCREW M5×35
7	C450000530	72451-14530	1	+GATILLO DEL ACELERADOR	+TRIGGER, THROTTLE
8	V452000530	72451-14580	1	+RESORTE DE RETORNO	+SPRING, RETURN
9	C460000210	72451-14540	1	+SEGURO DEL ACELERADOR	+LOCKOUT, THROTTLE
10	V452000540	72451-14590	1	+RESORTE	+SPRING
11	90010506020	01020-06200	1	+PERNO 6×20	+BOLT 6×20
12	V495001510	72451-14560	1	+ABRAZADERA	+CLAMP
13	V264000140	72451-14610	1	+TUERCA	+NUT
14	9201705000	72451-14630	1	+TUERCA M5	+NUT M5

CAJA DE ENGRANAJES

GEAR CASE

EFFECTIVE 12/16/13

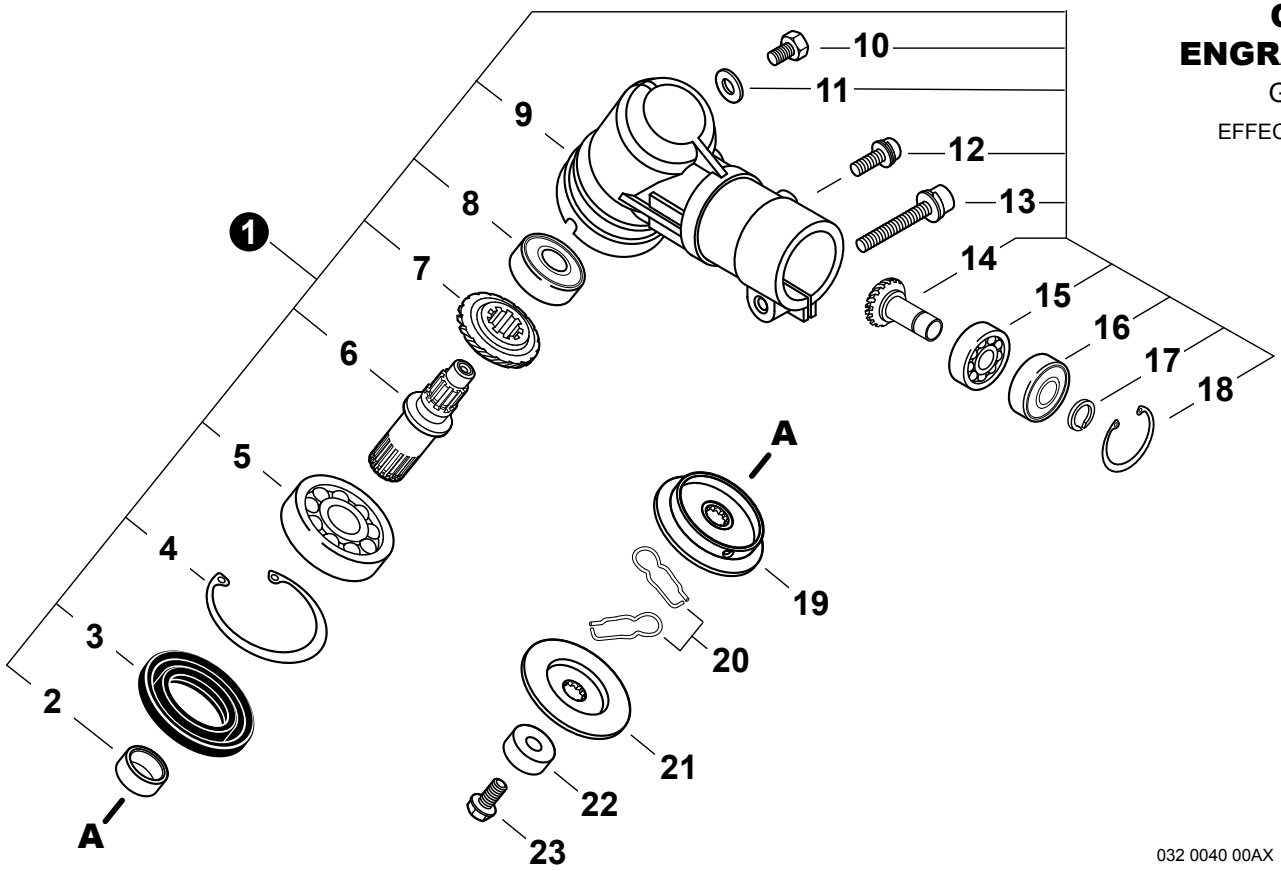

032 0040 00AX

NO.	PART NUMBER	Shindaiwa P/N	QTY.	DESCRIPCIÓN	DESCRIPTION
1	C051000612	63020-63020	1	MONTAJE DE CAJA DE ENGRANAJES	GEAR CASE ASSY
2	V358000130	22015-13230	1	+COLLAR	+COLLAR
3	V513000000	72447-13121	1	+SELLO DE ACEITE	+SEAL, OIL
4	9242435000	02432-35150	1	+ANILLO RETENEDOR Ø35	+RING, SNAP Ø35
5	90081006202	9406006202	1	+COJINETE DE BALINES 6202	+BEARING, BALL 6202
6	C534000910		1	+EJE DE ENGRANAJE	+SHAFT, GEAR
7	V651000540	22015-13220	1	+ENGRANAJE CÓNICO	+GEAR, BEVEL
8	90080206000	02006-06000	1	+COJINETE DE BALINES 6000DDU	+BEARING, BALL 6000DDU
9	C531000601	63020-63111	1	+CAJA DE ENGRANAJES	+HOUSING, GEAR CASE
10	V206000250	22015-13410	1	+PERNO M6×10	+BOLT M6×10
11	V307000230	22015-13420	1	+ARANDELA	+WASHER
12	V204000740	11022-06140	1	+PERNO M6×14	+BOLT M6×14
13	V204000450	11022-06400	1	+PERNO M6×40	+BOLT M6×40
14	V651000550	22021-13390	1	+MONTAJE DE ENGRANAJE PIÑON CÓNICO	+PINION ASSY, BEVEL
15	90080006001	02000-06001	1	+COJINETE DE BALINES 6001	+BEARING, BALL 6001
16	90080406001	02002-06001	1	+COJINETE DE BALINES 6001ZZ	+BEARING, BALL 6001ZZ
17	90070600012	V583000170	1	+ANILLO RETENEDOR Ø12	+RING, SNAP Ø12
18	9242428000	02432-28120	1	+ANILLO RETENEDOR Ø28	+RING, SNAP Ø28
19	C535000770	72447-13240	1	SOPORTE (A)	HOLDER (A)
20	V641000140	22015-13290	2	PASADOR DESLIZANTE	PIN, SLIDE
21	C535000800	63020-63171	1	SOPORTE	HOLDER
22	C535000790	22015-13270	1	PROTECTOR DE PERNO	GUARD, BOLT
23	V206000530		1	PERNO 10	BOLT 10

* Denota artículo forma parte de una asamblea
** Denota artículo forma parte de un submontaje

* Denotes item is part of an assembly
** Denotes item is part of a sub-assembly

PROTECTOR CONTRA RESIDUOS

DEBRIS SHIELD

EFFECTIVE 12/16/13

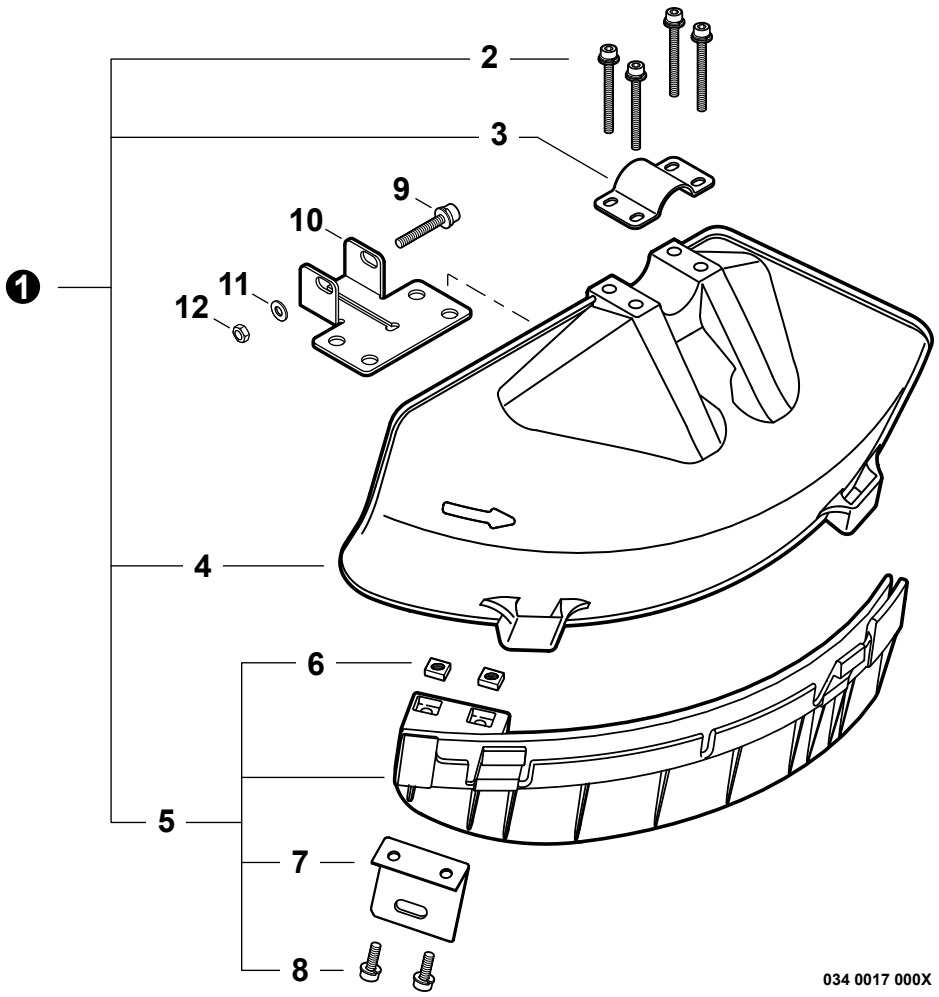

NO.	PART NUMBER	Shindaiwa P/N	QTY.	DESCRIPCIÓN	DESCRIPTION
1	P021028930	64008-66311	1	JUEGO DE PROTECTOR CONTRA RESIDUOS	DEBRIS SHIELD KIT
2	V203000610	11022-05450	4	+PERNO M5×45	+BOLT M5×45
3	C551000060	72480-16210	1	+ABRAZADERA SUPERIOR	+CLAMP, UPPER
4	C550000430	62903-66111	1	+PROTECTOR CONTRA RESIDUOS PLÁSTICO	+SHIELD, DEBRIS PLASTIC
5	P021028450	62903-66331	1	+MONTAJE DE EXTENSIÓN DE PROTECTOR CONTRA RESIDUOS	+DEBRIS SHIELD EXTENSION ASSY
6	V263000130	22420-16120	2	++TUERCA M5	++NUT M5
7	C554000040	72480-16121	1	++CUCHILLA	++CUTTER
8	V203000720	11020-05160	2	++PERNO M5×16	++BOLT M5×16
9	V204000450	11022-06400	1	PERNO M6×40	BOLT M6×40
10	C551000110	72017-16130	1	ABRAZADERA INFERIOR	CLAMP, LOWER
11	90060300006	01613-06100	1	ARANDELA 6.5×13×1	WASHER 6.5×13×1
12	90050000006	01500-06051	1	TUERCA HEXAGONAL 6M	NUT, HEX M6

* Denota artículo forma parte de una asamblea
** Denota artículo forma parte de un submontaje

* Denotes item is part of an assembly
** Denotes item is part of a sub-assembly

HERRAMIENTAS
TOOLS
EFFECTIVE 12/16/13

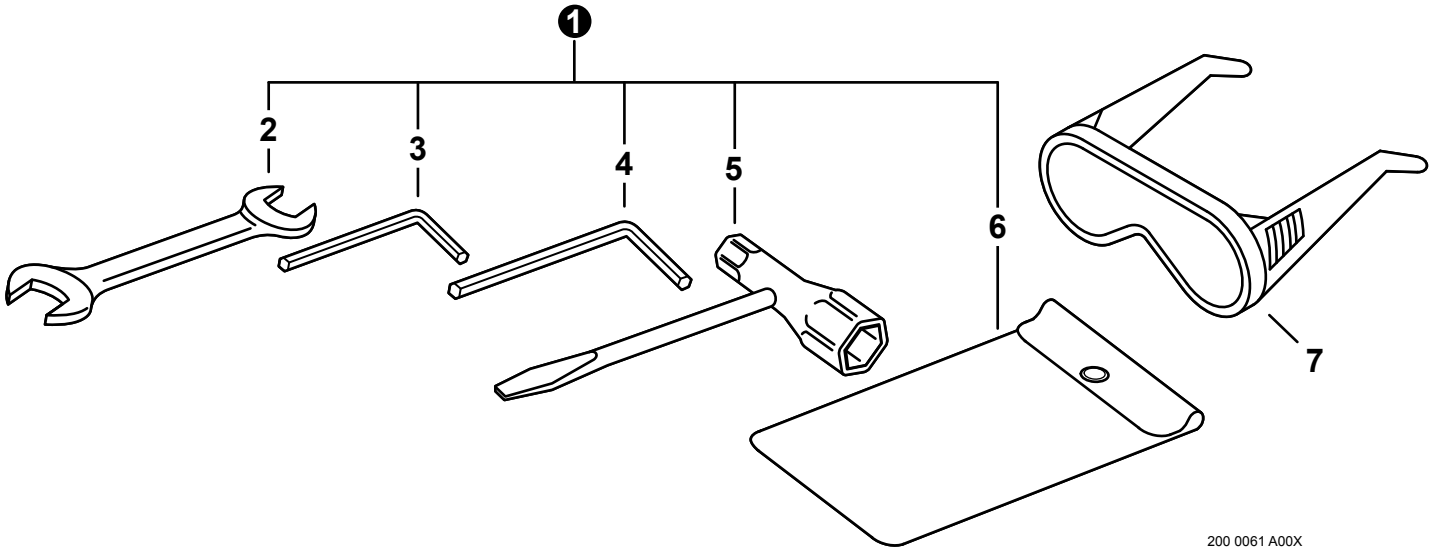

NO.	PART NUMBER	Shindaiwa P/N	QTY.	DESCRIPCIÓN	DESCRIPTION
1	P021033200	72547-91100	1	JUEGO DE HERRAMIENTAS	TOOL KIT, SERVICE
2	X600000020	22000-91120	1	+LLAVE DE TUERCAS 8×10	+SPANNER 8×10
3	X605000100	09026-04001	1	+LLAVE ALLEN 4MM	+WRENCH, ALLEN 4MM
4	X605000070	09026-05001	1	+LLAVE ALLEN 5MM	+WRENCH, ALLEN 5MM
5	X602000140	72518-91180	1	+LLAVE EN T 17×19mm	+T-WRENCH 17×19mm
6	X705000180	19639-01700	1	+BOLSA DE HERRAMIENTAS	+BAG, TOOL
7	X690000080		1	ANTEOJOS DE SEGURIDAD	GLASSES, SAFETY

PROTECTOR LAS CUCHILLAS
BLADE COVER
EFFECTIVE 12/16/13

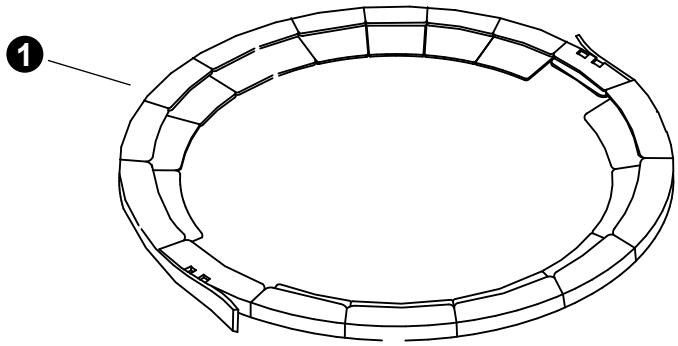

NO.	PART NUMBER	Shindaiwa P/N	QTY.	DESCRIPCIÓN	DESCRIPTION
1	P021034750	22550-92310	1	PROTECTOR LAS CUCHILLAS	COVER, BLADE

* Denota artículo forma parte de una asamblea
** Denota artículo forma parte de un submontaje

* Denotes item is part of an assembly
** Denotes item is part of a sub-assembly

CARBURADOR DPV11W-18B

CARBURETOR DPV11W-18B

EFFECTIVE 12/16/13

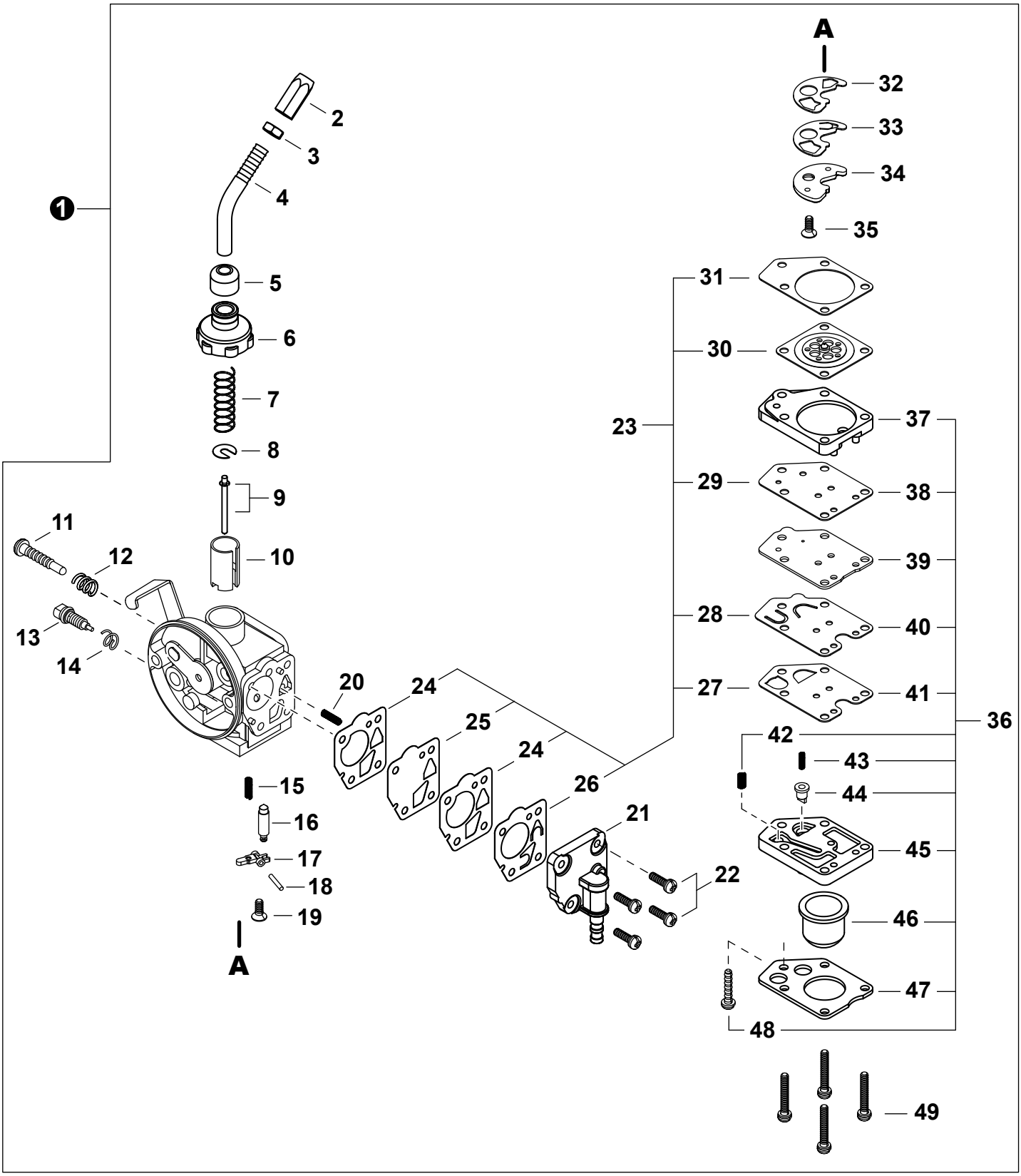

* Denota artículo forma parte de una asamblea
** Denota artículo forma parte de un submontaje

* Denotes item is part of an assembly
** Denotes item is part of a sub-assembly

CARBURADOR DPV11W-18B

CARBURETOR DPV11W-18B

EFFECTIVE 12/16/13

NO.	PART NUMBER	Shindaiwa P/N	QTY.	DESCRIPCIÓN	DESCRIPTION
1	**A021002530**	**70210-81020**	**1**	**CARBURADOR DPV11W-18B**	**CARBURETOR DPV11W-18B**
2	12415846630	20055-81810	1	+AJUSTADOR DE CABLE	+ADJUSTER, CABLE
3	12411105810	20000-81260	1	+CONTRATUERCA	+NUT, LOCK
4	P004002870	70107-81830	1	+TUBO DEL AJUSTADOR DE CABLE	+PIPE, CABLE ADJUSTER
5	P004002180	20055-81130	1	+TAPA ANTIPOLVO	+CAP, DUST
6	P004000700	20055-81120	1	+TAPA DE CARBURADOR	+CAP, CARBURETOR
7	12411450330	20003-81140	1	+RESORTE DE ACELERADOR	+SPRING, THROTTLE
8	12411505530	20000-81150	1	+ARANDELA	+WASHER, SPRING SUPPORT
9	P004002940	70200-81170	1	+AGUJA DE REGULACION	+NEEDLE, JET
10	P004002900	70131-81180	1	+VÁLVULA	+VALVE, SLIDE
11	12415905530	20000-81310	1	+TORNILLO PARA AJUSTAR EL RALENTI	+SCREW, IDLE ADJUST
12	12416011120	72920-81820	1	+RESORTE	+SPRING
13	P004003490		1	+TORNILLO AJUSTE	+SCREW, MAIN ADJUST
14	12435521330	20011-81360	1	+RESORTE	+SPRING
15	12433149930	20040-81430	1	+RESORTE	+SPRING
16	P004000930	20000-81441	1	+VÁLVULA REGULADORA	+VALVE, INLET NEEDLE
17	P004001340	20011-81451	1	+PALANCA DE MEDICIÓN	+LEVER, METERING
18	12433221330	20011-81460	1	+PASADOR DE PALANCA DE MEDICIÓN	+PIN, METERING LEVER
19	P004001350	20011-81470	1	+TORNILLO M3×8	+SCREW M3×8
20	12435550130	20040-81680	2	+RESORTE	+SPRING
21	P004003230	20087-81641	1	+CUERPO DE BOMBA	+PUMP BODY
22	P004001030	20000-81650	4	+TORNILLO	+SCREW
23	**99909-451**	**99909-451**	**1**	**+JUEGO DE EMPAQUETADURA / DIAFRAGMAS**	**+GASKET / DIAPHRAGM KIT**
24	12436321330	20011-81630	2	++EMPAQUETADURA DIAFRAGMA	++GASKET, DIAPHRAGM
25	P004001430	20011-81621	1	++DIAFRAGMA DE MEDICIÓN	++DIAPHRAGM, METERING
26	P004002550	20087-81660	1	++VÁLVULA DE BOMBA	++VALVE, PUMP
27	12435949930	20087-81540	1	++EMPAQUETADURA	++GASKET
28	P004002530	20087-81571	1	++VÁLVULA DE RETENCIÓN	++VALVE, CHECK
29	P004002600	20087-81890	1	++EMPAQUETADURA	++GASKET
30	12434149930	20087-81520	1	++DIAFRAGMA DE MEDICIÓN	++DIAPHRAGM, METERING
31	12435849930	20087-81510	1	++EMPAQUETADURA DIAFRAGMA DE MEDICIÓN	++GASKET, METERING DIAPHRAGM
32	P004002510	20087-81420	1	+EMPAQUE	+PACKING
33	P004002500	20087-81411	1	+VÁLVULA DE RETENCIÓN	+VALVE, CHECK
34	P004002950	70200-81430	1	+PLACA	+PLATE
35	P004001350	20011-81470	1	+TORNILLO M3×8	+SCREW M3×8
36	**P004002520**	**20087-81531**	**1**	**+JUEGO DE BOMBA DE PURGA**	**+PURGE PUMP KIT**
37	12437949930	20087-81550	1	++TAPA DE LA BOMBA	++COVER, PUMP
38	P004002600	20087-81890	1	++EMPAQUETADURA	++GASKET
39	12436049930	20087-81560	1	++PLACA DE BOMBA	++PLATE, PUMP
40	P004002530	20087-81571	1	++VÁLVULA DE RETENCIÓN	++VALVE, CHECK
41	12435949930	20087-81540	1	++EMPAQUETADURA	++GASKET
42	12435550130	20040-81680	1	++RESORTE	++SPRING
43	P004002580	20087-81851	1	++RESORTE	++SPRING
44	P004002590	20087-81861	1	++VÁLVULA DE RETENCIÓN	++VALVE, CHECK
45	P004002570	20087-81811	1	++CUERPO DE PURGA	++BODY, PURGE
46	12438012710	20087-81820	1	++BULBO DE PURGA	++BULB, PURGE
47	12434249930	20087-81830	1	++SUJETADOR DE BULBO DE PURGA	++RETAINER, PURGE BULB
48	12431049930	20087-81840	1	++TORNILLO	++SCREW
49	90024103020	20087-81880	4	+TORNILLO 3×20	+SCREW 3×20

* Denota artículo forma parte de una asamblea
** Denota artículo forma parte de un submontaje

* Denotes item is part of an assembly
** Denotes item is part of a sub-assembly