shindaiwa®

Lista de Piezas
Illustrated Parts List

B450 Desmalezadora
B450AUS Desmalezadora
B450 Brushcutter
B450AUS Brushcutter



SERIAL NUMBERS / NÚMEROS DE SERIE

T03720000001-T03720999999

MOTOR 2
ENGINE

MOTOR 3
ENGINE

CUBIERTA DEL VENTILADOR 4
FAN COVER

CUBIERTA DEL MOTOR 5
ENGINE COVER

EMBRAGUE 5
CLUTCH

ESCAPE 6
EXHAUST

ADMISIÓN 7
INTAKE

FILTRO DE AIRE 8
AIR FILTER

ENCENDIDO / VOLANTE 9
IGNITION / FLYWHEEL

SISTEMA DE COMBUSTIBLE N/S T03720000001-T03720008630 10
FUEL SYSTEM S/N T03720000001-T03720008630

SISTEMA DE COMBUSTIBLE N/S T03720008631-T03720999999 11
FUEL SYSTEM S/N T03720008631-T03720999999

ARRANCADOR AUTORRETRÁCTIL 12
RECOIL STARTER

TUBO PRINCIPAL 13
MAIN PIPE

MANUBRIO 14
HANDLEBAR

CONTROL DEL ACELERADOR 15
THROTTLE CONTROL

CAJA DE ENGRANAJES N/S T03720000000-T03720007530 16
GEAR CASE S/N T03720000000-T03720007530

CAJA DE ENGRANAJES N/S T03720007531-T03720999999 17
GEAR CASE S/N T03720007531-T03720999999

PROTECTOR CONTRA RESIDUOS 18
DEBRIS SHIELD

HERRAMIENTAS 19
TOOLS

PROTECTOR LAS CUCHILLAS 19
BLADE COVER

CARBURADOR DPV11W-19A 20
CARBURETOR DPV11W-19A

CARBURADOR DPV11W-19A 21
CARBURETOR DPV11W-19A

CARBURADOR DPV11W-18B 22
CARBURETOR DPV11W-18B

CARBURADOR DPV11W-18B 23
CARBURETOR DPV11W-18B

©2013 ECHO Inc. Part Number 99922201321 Effective 12/16/13

400 Oakwood Road, Lake Zurich IL 60047 Telephone: 847-540-8400 Fax: 847-540-8416 www.shindaiwa.com

MOTOR

ENGINE

EFFECTIVE 12/16/13

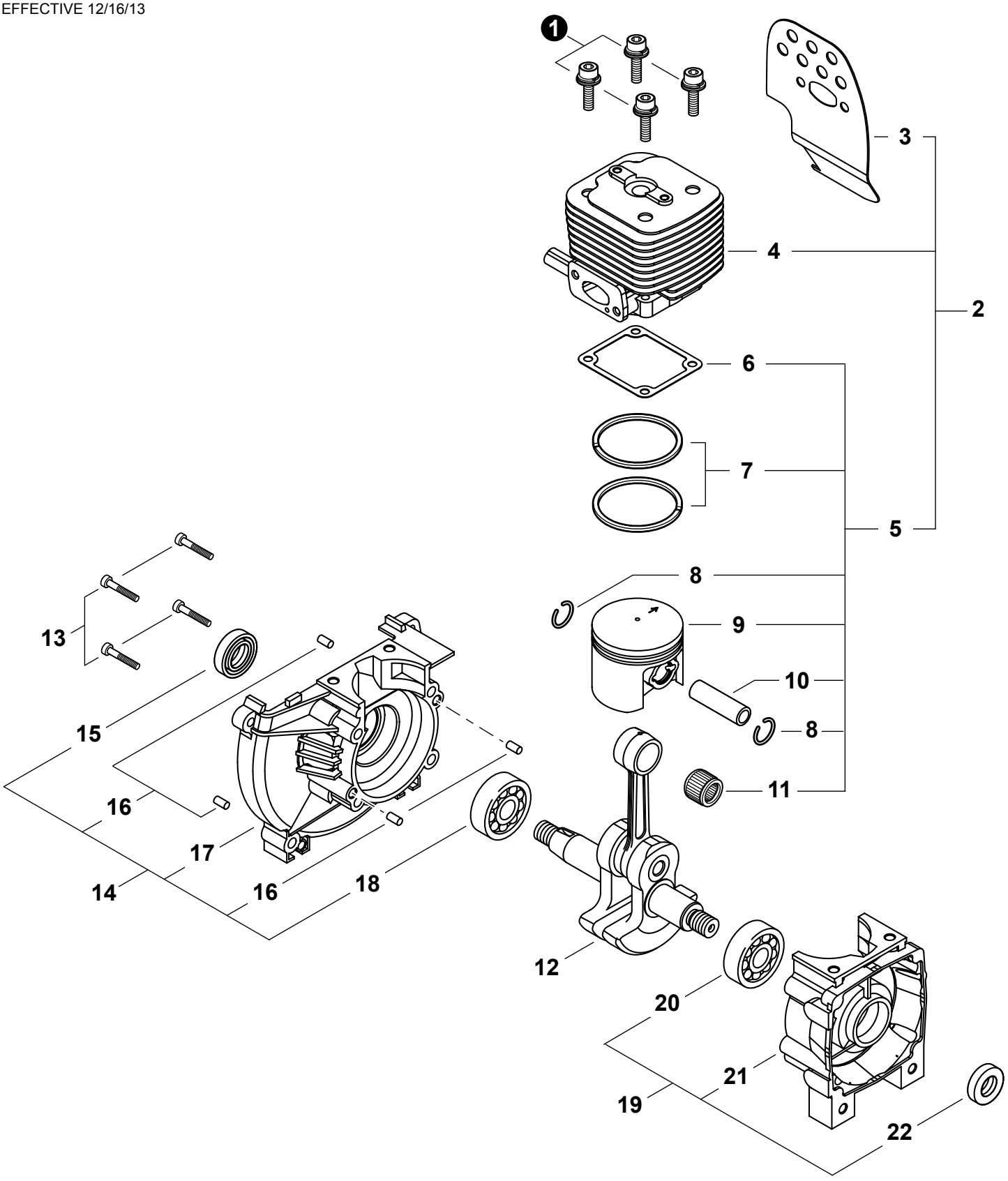

* Denota artículo forma parte de una asamblea
** Denota artículo forma parte de un submontaje

* Denotes item is part of an assembly
** Denotes item is part of a sub-assembly

MOTOR
ENGINE

EFFECTIVE 12/16/13

NO.	PART NUMBER	Shindaiwa P/N	QTY.	DESCRIPCIÓN	DESCRIPTION
1	9112205025		4	PERNO M5×25	BOLT M5×25
2	**P021027040**	**60020-98310**	**1**	**JUEGO DE REPARACIÓN DE MOTORES**	**REPAIR KIT, ENGINE**
3	V104001330	70210-15212	1	+PROTECTOR TÉRMICO ESCAPE	+SHIELD, EXHAUST HEAT
4	A130001340	70210-12111	1	+CILINDRO	+CYLINDER
5	**99909-450**	**99909-450**	**1**	**+JUEGO DE PISTÓN**	**+PISTON KIT**
6	V100000470	20010-12121	1	++EMPAQUETADURA DE CILINDRO	++GASKET, CYLINDER
7	A101000360	22182-41210	2	++ANILLOS DEL PISTÓN	++RING, PISTON
8	V580000110	22100-41230	2	++ANILLO RETENEDOR	++RING, SNAP
9	A100000670	70210-41110	1	++PISTÓN	++PISTON
10	V608000050	22160-41220	1	++PASADOR DEL PISTÓN	++PIN, PISTON
11	V555000140	22160-41240	1	++COJINETE DE AGUJAS	++BEARING, NEEDLE
12	A011000830	70210-42001	1	CIGÜEÑAL	CRANKSHAFT
13	90010505030	01020-05300	4	PERNO 5×30	BOLT 5×30
14	**P021030050**	**70062-21200**	**1**	**MONTAJE DE CÁRTER M**	**CRANKCASE ASSY, M**
15	V508000050	20010-21211	1	+SELLO DE ACEITE 15	+SEAL, OIL 15
16	90033050100	12492-50100	4	+PASADOR DE POSICIONAMIENTO 5×10	+PIN, LOCATING 5×10
17	A120000360	72921-21121	1	+CARTER M	+CRANKCASE M
18	V592000290	12900-62020	1	+COJINETE DE BALINES 6202 C3	+BEARING, BALL 6202 C3
19	**P021033430**	**72935-21101**	**1**	**MONTAJE DE CÁRTER S**	**CRANKCASE ASSY, S**
20	V592000290	12900-62020	1	+COJINETE DE BALINES 6202 C3	+BEARING, BALL 6202 C3
21	A120000080	72935-21111	1	+CARTER S	+CRANKCASE S
22	V508000050	20010-21211	1	+SELLO DE ACEITE 15	+SEAL, OIL 15

* Denota artículo forma parte de una asamblea
** Denota artículo forma parte de un submontaje

* Denotes item is part of an assembly
** Denotes item is part of a sub-assembly

CUBIERTA DEL VENTILADOR

FAN COVER

EFFECTIVE 12/16/13

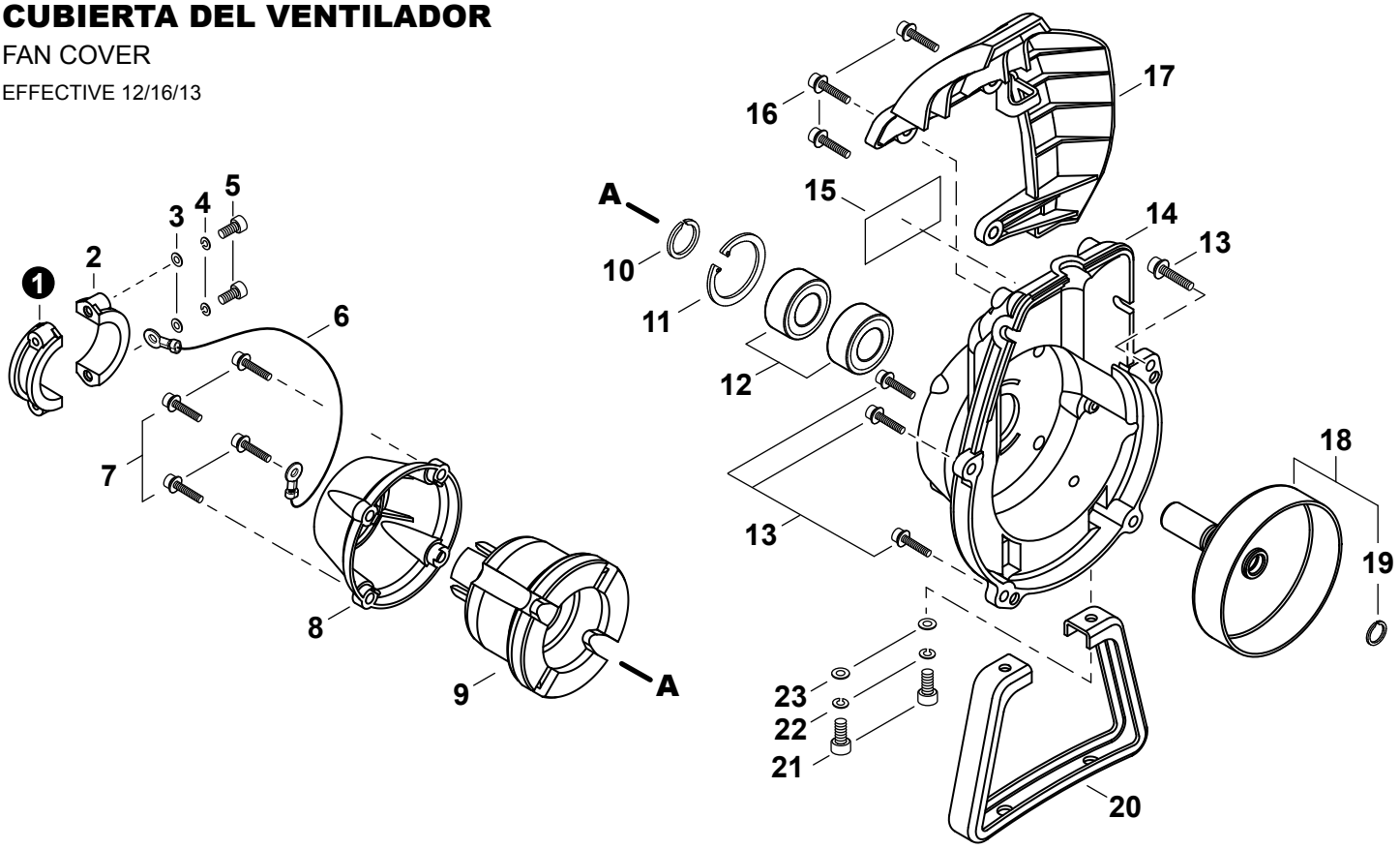

NO.	PART NUMBER	Shindaiwa P/N	QTY.	DESCRIPCIÓN	DESCRIPTION
1	A575000420	20011-35141	1	ABRAZADERA (A)	CLAMP (A)
2	A575000430	20011-35151	1	ABRAZADERA (B)	CLAMP (B)
3	90060000005	01610-05080	2	ARANDELA 5.5×10×0.8	WASHER, FLAT 5.5×10×0.8
4	90060500005	01600-05131	2	ARANDELA DE PRESION 5	WASHER, SPRING 5
5	90010505025	01020-05250	2	PERNO 5×25	BOLT 5×25
6	V485001640	70192-31510	1	CABLE DE TIERRA	LEAD, GROUND
7	V203000350	11022-05200	4	PERNO M5×20	BOLT M5×20
8	A575000410	70012-35130	1	TAPA DE AMORTIGUADOR	CAP, CUSHION
9	A575000400	20011-35110	1	AMORTIGUADOR	CUSHION, AV
10	V583000180	20011-31230	1	ANILLO RETENEDOR	RING, SNAP
11	9242432000	02432-32120	1	ANILLO RETENEDOR Ø32	RING, SNAP Ø32
12	90080206002	02006-06002	2	COJINETE DE BALINES 6002 DDU	BEARING, BALL 6002 DDU
13	V203000350	11022-05200	4	PERNO M5×20	BOLT M5×20
14	A172001300	70012-31111	1	CUBIERTA DEL VENTILADOR	COVER, FAN
15	X543001390	70210-31150	1	ETIQUETA DE IDENTIFICACÍON	LABEL, TRADE
16	V202000300	11024-04160	3	PERNO M4×16	BOLT M4×16
17	A162000180	20011-34100	1	PROTECTOR	GUARD, TOP
18	**A055000020**	**20021-31200**	**1**	**MONTAJE DE TAMBOR EMBRAGUE**	**DRUM ASSY, CLUTCH**
19	V582000090	20021-31220	1	+ANILLO RETENEDOR Ø11.4	+RING, SNAP Ø11.4
20	A175000180	70200-33112	1	SOPORTE	STAND
21	90010505020	01020-05200	2	PERNO 5×20	BOLT 5×20
22	90060500005	01600-05131	2	ARANDELA DE PRESION 5	WASHER, SPRING 5
23	90060300005	01613-05080	2	ARANDELA 5.5×12×0.8	WASHER 5.5×12×0.8

* Denota artículo forma parte de una asamblea
** Denota artículo forma parte de un submontaje

* Denotes item is part of an assembly
** Denotes item is part of a sub-assembly

CUBIERTA DEL MOTOR
ENGINE COVER
EFFECTIVE 12/16/13

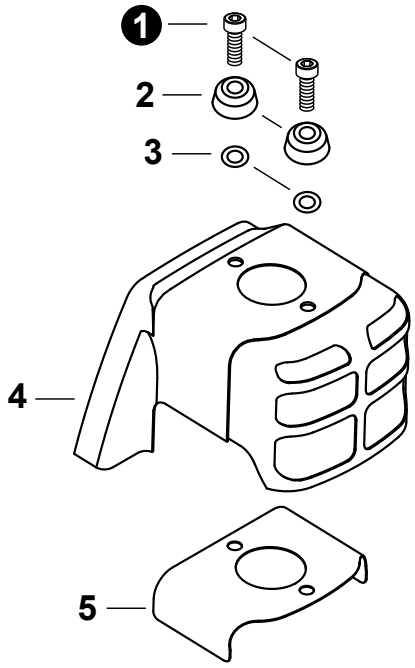

NO.	PART NUMBER	Shindaiwa P/N	QTY.	DESCRIPCIÓN	DESCRIPTION
1	V203000840	11020-05140	2	PERNO M5×14	BOLT M5×14
2	A459000020	70196-32160	2	TAPA	COVER
3	V340000260	70196-32150	2	ARANDELA	WASHER
4	A160001640	70210-32111	1	CUBIERTA DEL MOTOR	COVER, ENGINE
5	V101000020	70196-32141	1	PROTECTOR TÉRMICO	SHIELD, HEAT

EMBRAGUE
CLUTCH
EFFECTIVE 12/16/13

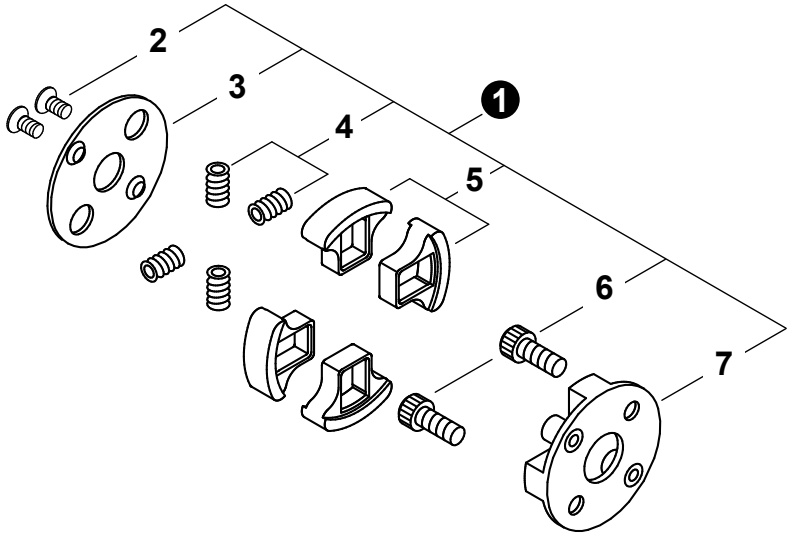

NO.	PART NUMBER	Shindaiwa P/N	QTY.	DESCRIPCIÓN	DESCRIPTION
1	A056000451	70210-51100	1	MONTAJE DE EMBRAGUE	CLUTCH ASSY
2	V203000880	70210-51160	2	+PERNO 5	+BOLT 5
3	A551000120	20020-51140	1	+PLACA DE EMBRAGUE	+PLATE, CLUTCH
4	A566000220	20020-51131	4	+RESORTE DE EMBRAGUE	+SPRING, CLUTCH
5	A555000130	20020-51121	4	+ZAPATA DE EMBRAGUE	+SHOE, CLUTCH
6	A557000120	20020-51150	2	+PERNO DE EMBRAGUE	+BOLT, CLUTCH
7	A552000121	20020-51112	1	+SALIENTE EMBRAGUE	+BOSS, CLUTCH

* Denota artículo forma parte de una asamblea
** Denota artículo forma parte de un submontaje

* Denotes item is part of an assembly
** Denotes item is part of a sub-assembly

ESCAPE

EXHAUST

EFFECTIVE 12/16/13

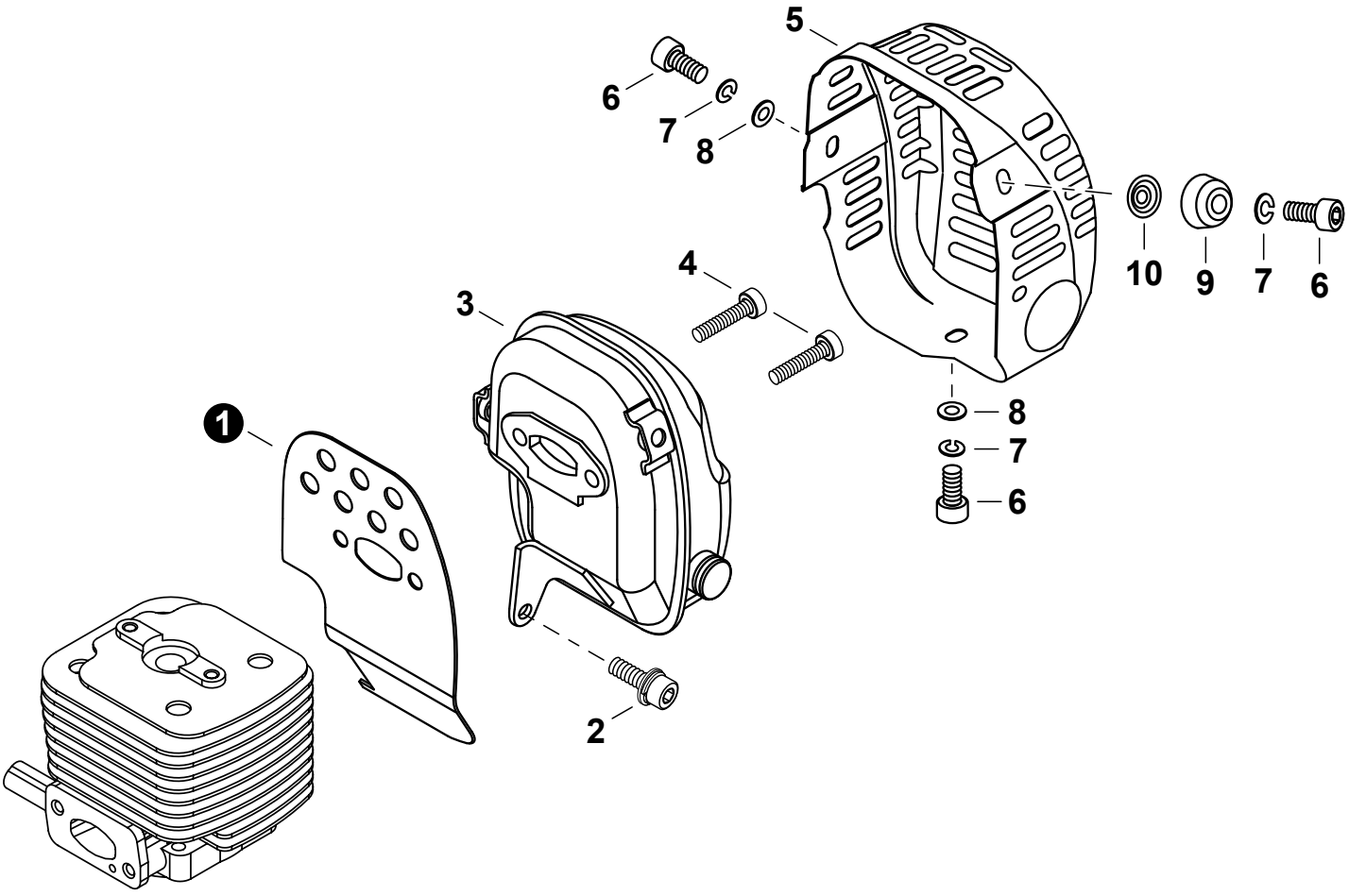

NO.	PART NUMBER	Shindaiwa P/N	QTY.	DESCRIPCIÓN	DESCRIPTION
1	V104001330	70210-15212	1	PROTECTOR TÉRMICO ESCAPE	SHIELD, EXHAUST HEAT
2	V203000820	11024-05120	1	PERNO M5×12	BOLT M5×12
3	A300001110	70210-15111	1	SILENCIADOR	MUFFLER
4	90010506025	01020-06250	2	PERNO 6×25	BOLT 6×25
5	A320000750	70196-15312	1	CUBIERTA DEL SILENCIADOR	COVER, MUFFLER
6	90010905010	01020-05105	3	PERNO 5×10	BOLT 5×10
7	90060500005	01600-05131	3	ARANDELA DE PRESION 5	WASHER, SPRING 5
8	90060300005	01613-05080	2	ARANDELA 5.5×12×0.8	WASHER 5.5×12×0.8
9	A459000020	70196-32160	1	TAPA	COVER
10	V340000260	70196-32150	1	ARANDELA	WASHER

* Denota artículo forma parte de una asamblea
** Denota artículo forma parte de un submontaje

* Denotes item is part of an assembly
** Denotes item is part of a sub-assembly

ADMISIÓN
INTAKE
EFFECTIVE 12/16/13

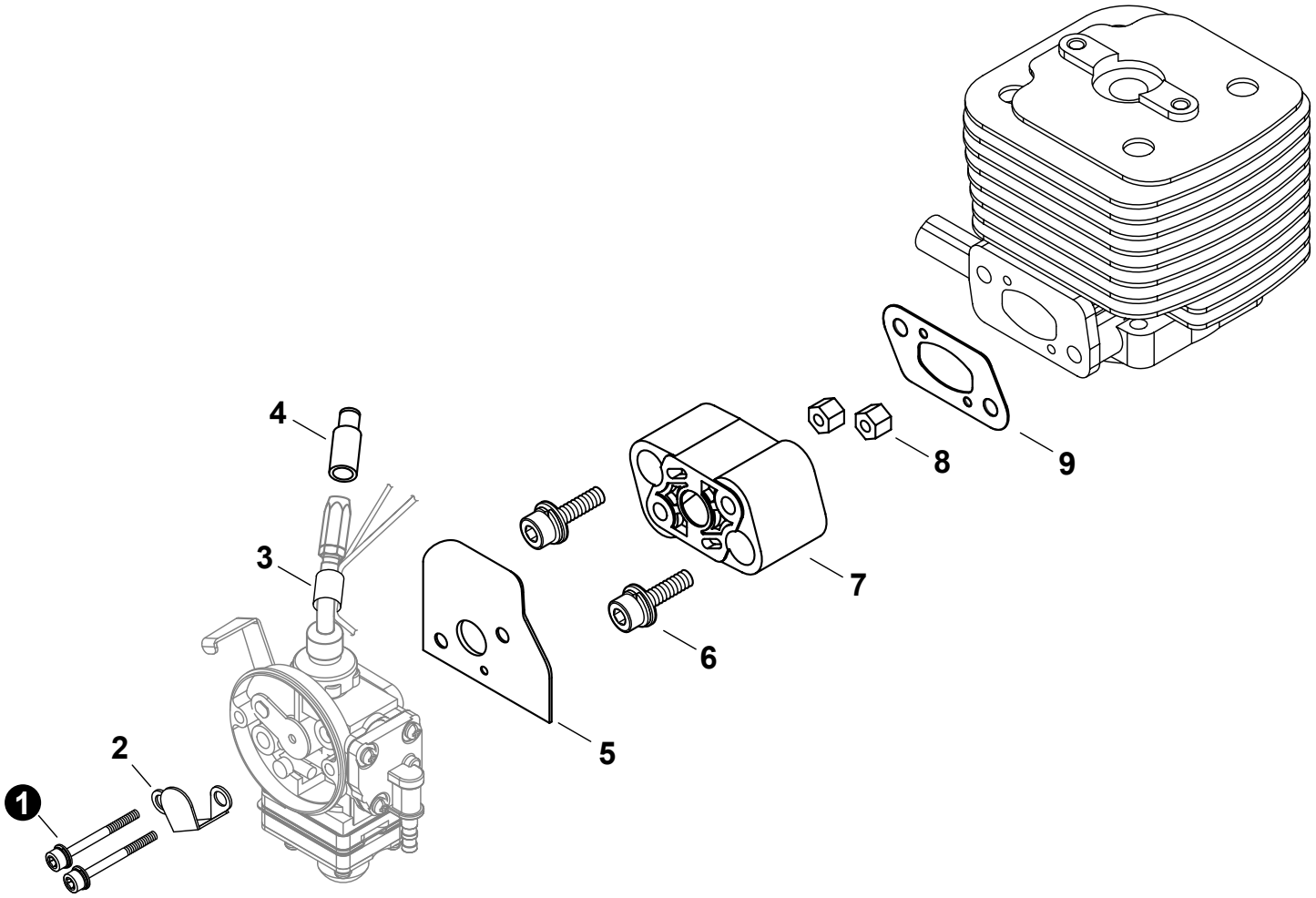

NO.	PART NUMBER	Shindaiwa P/N	QTY.	DESCRIPCIÓN	DESCRIPTION
1	V203000890	11022-05550	2	PERNO	BOLT
2	A244000170	70131-81750	1	PLACA	PLATE
3	V475004760	20060-83180	1	TUBO DE PROTECCIÓN	TUBE, PROTECTIVE
4	A246000020	20005-83160	1	TAPA DE CABLE DEL ACELERADOR	CAP, THROTTLE CABLE
5	V103001650		1	EMPAQUETADURA DE CARBURADOR	GASKET, CARBURETOR
6	V203000630	11022-05250	2	PERNO M5×25	BOLT M5×25
7	A200000640	20060-12210	1	AISLADOR	INSULATOR
8	V263000180	20024-12260	2	TUERCA	NUT
9	V103000950	20011-12221	1	EMPAQUETADURA DE ADMISIÓN	GASKET, INTAKE

* Denota artículo forma parte de una asamblea
** Denota artículo forma parte de un submontaje

* Denotes item is part of an assembly
** Denotes item is part of a sub-assembly

FILTRO DE AIRE

AIR FILTER

EFFECTIVE 12/16/13

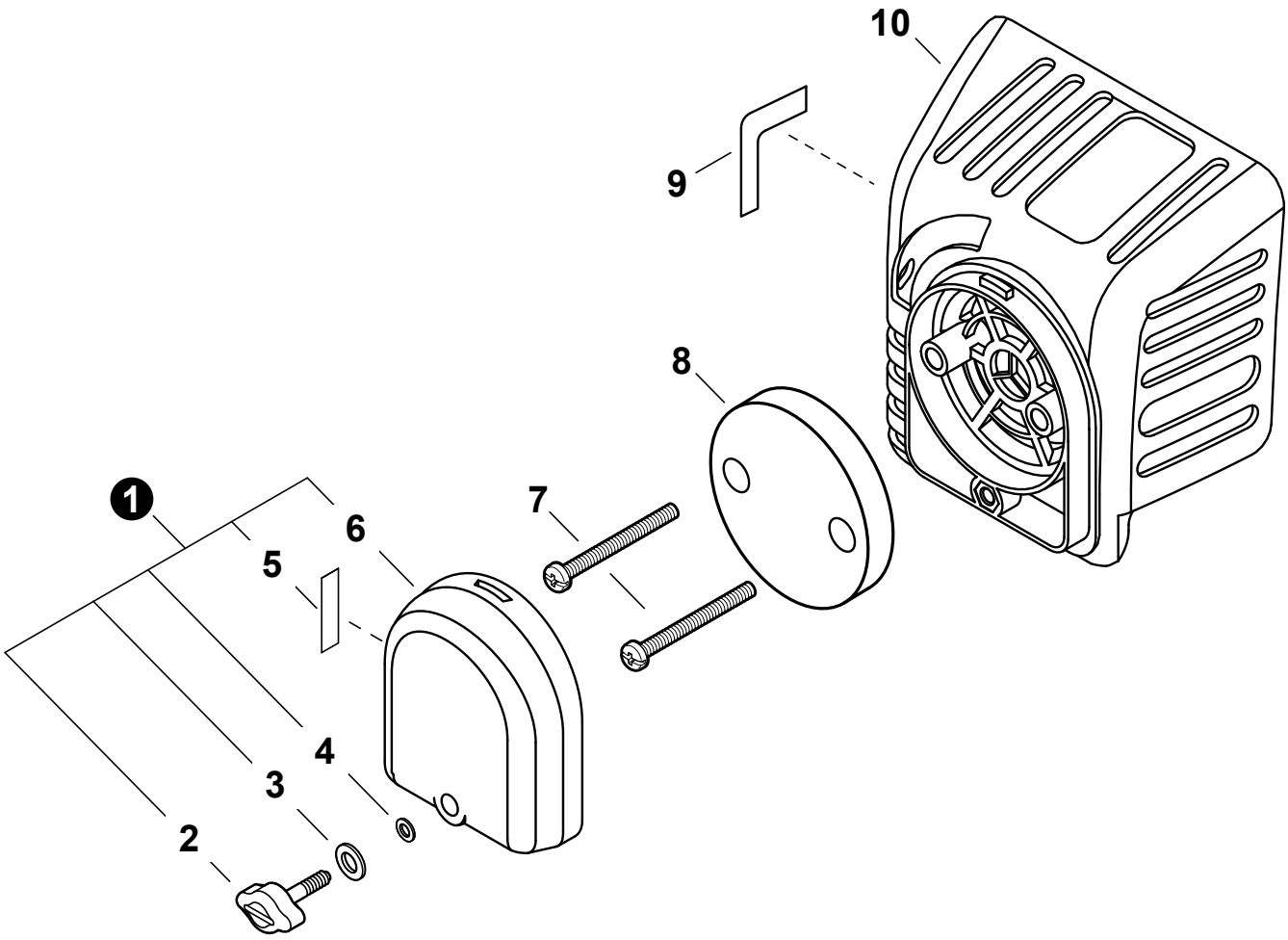

NO.	PART NUMBER	Shindaiwa P/N	QTY.	DESCRIPCIÓN	DESCRIPTION
1	A232000820	20060-81761	1	MONTAJE DE CUBIERTA DE FILTRO DE AIRE	COVER ASSY, AIR FILTER
2	A235000220	20060-81781	1	+TORNILLO DE OREJETAS	+THUMBSCREW
3	V347000030	20024-81790	1	+ARANDELA	+WASHER, CONE M6
4	V581000200	22100-82430	1	+JUNTA TÓRICA	+O-RING
5	X506000130	19404-00008	1	+ETIQUETA DEL ESTRANGULADOR	+LABEL, CHOKE
6	A232000830	20060-81770	1	+CUBIERTA DEL FILTRO DE AIRE	+COVER, AIR FILTER
7	V252000200	11260-04250	2	TORNILLO M4×25	SCREW M4×25
8	A226000650	20056-81740	1	FILTRO DE AIRE	FILTER, AIR
9	X524002460	19404-00010	1	ETIQUETA DE CARBURADOR	LABEL, CARBURETOR
10	A225000490	70102-81710	1	CAJA DEL FILTRO DE AIRE	CASE, AIR FILTER

* Denota artículo forma parte de una asamblea
** Denota artículo forma parte de un submontaje

* Denotes item is part of an assembly
** Denotes item is part of a sub-assembly

ENCENDIDO / VOLANTE

IGNITION / FLYWHEEL

EFFECTIVE 12/16/13

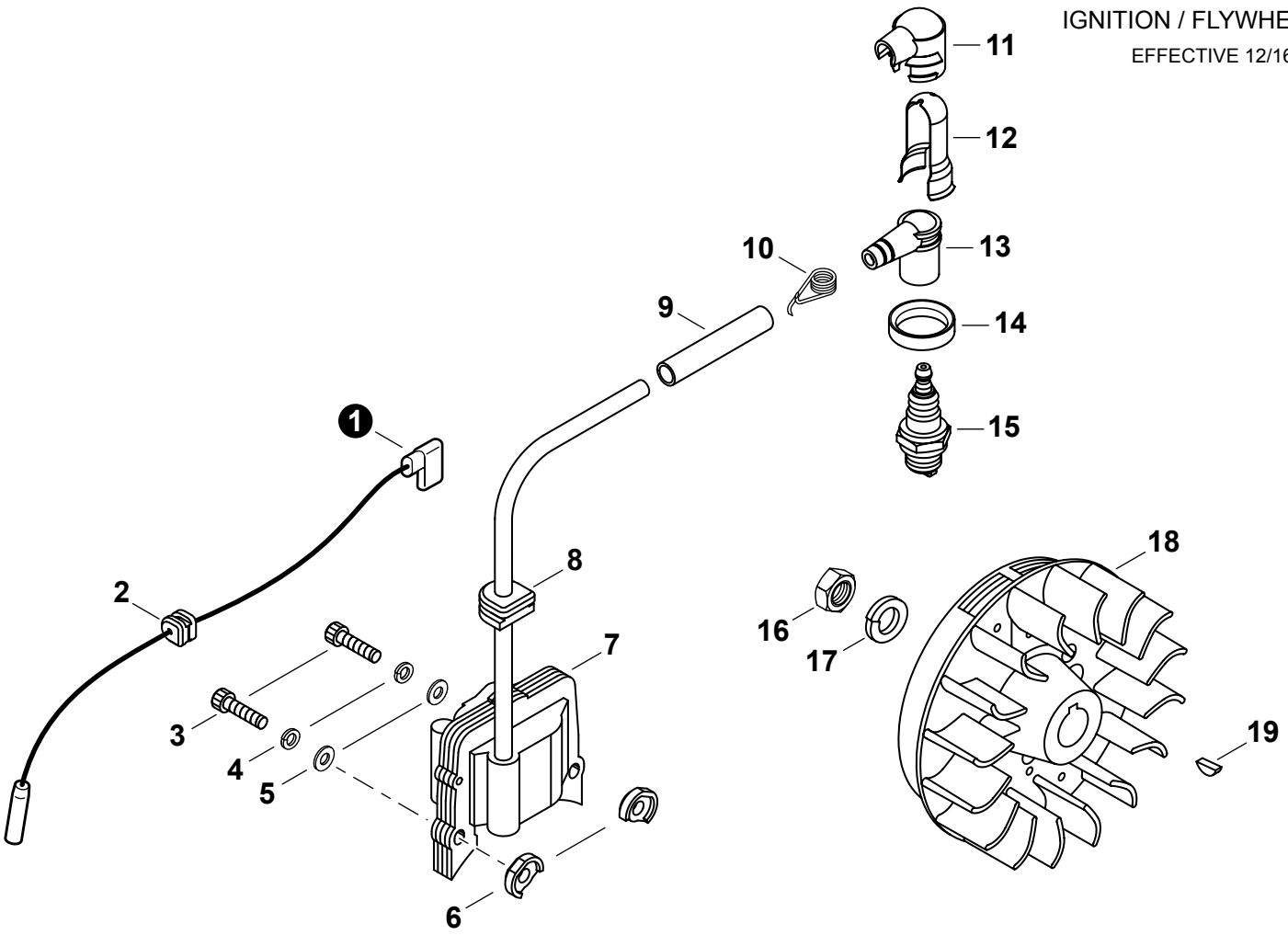

NO.	PART NUMBER	Shindaiwa P/N	QTY.	DESCRIPCIÓN	DESCRIPTION
1	A412000030	70200-71640	1	CABLE DE ENCENDIDO	LEAD - IGNITION
2	V136000060	20011-72120	1	OJAL DE CABLE CONDUCTOR	GROMMET, LEAD
3	9110004024	01020-04240	2	PERNO M4×24	BOLT M4×24
4	90060500004	01600-04101	2	ARANDELA DE PRESION 4mm	WASHER, SPRING 4mm
5	V302000010	20010-71650	2	ARANDELA 4.3×9.6×0.8	WASHER 4.3×9.6×0.8
6	V352000140	20010-71631	2	COLLAR 4	COLLAR 4
7	A411000780	70200-71610	1	BOBINA DE ENCENDIDO	COIL, IGNITION
8	V135000080	20011-72110	1	OJAL	GROMMET
9	V475004880	20011-71660	1	TUBO	TUBE
10	A426000050	20000-72230	1	TERMINAL DE BUJÍA	TERMINAL, SPARK PLUG
11	A429000110	20000-72241	1	TAPA	COVER, CAP
12	V151000050	70180-72260	1	PROTECTOR	SHIELD
13	A427000090	20010-72221	1	TAPA DE BUJÍA	CAP, SPARK PLUG
14	V495001440	20000-72250	1	SELLO DE BUJÍA	SEAL, SPARK PLUG
15	15901010130	13000-13406	1	BUJÍA - BMR-6A	SPARK PLUG - BMR6A
16	90050300010	01511-10061	1	TUERCA 10×1.25	NUT 10×1.25
17	90060500010	01600-10251	1	ARANDELA DE PRESION 10	WASHER, SPRING 10
18	A409000640	70200-71200	1	VOLANTE	FLYWHEEL
19	9311503010	02403-03100	1	CHAVETA 3×10	KEY, WOODRUFF 3×10

* Denota artículo forma parte de una asamblea
** Denota artículo forma parte de un submontaje

* Denotes item is part of an assembly
** Denotes item is part of a sub-assembly

SISTEMA DE COMBUSTIBLE N/S T03720000001 - T03720008630

FUEL SYSTEM S/N T03720000001 - T03720008630

EFFECTIVE 12/16/13

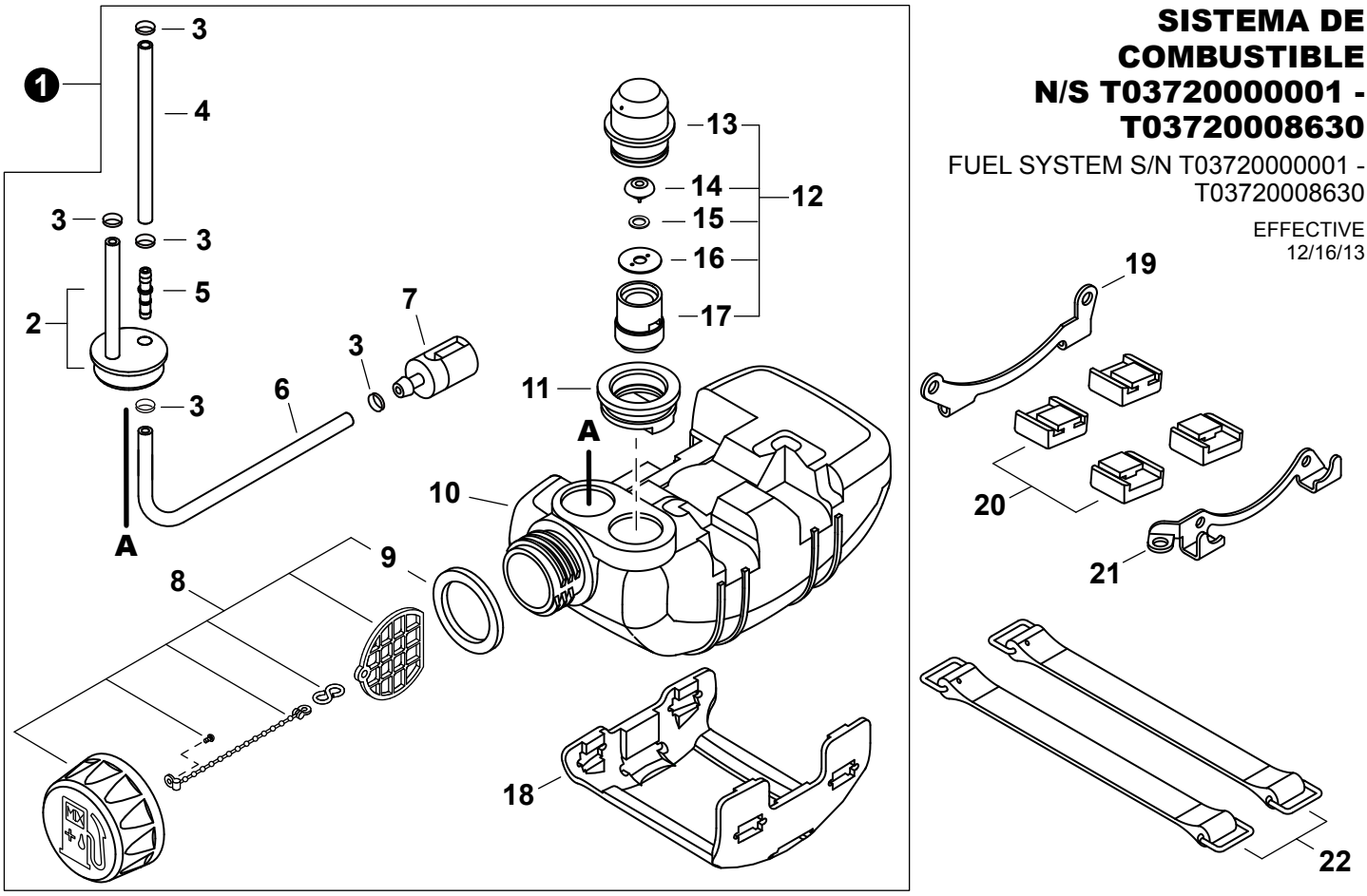

NO.	PART NUMBER	Shindaiwa P/N	QTY.	DESCRIPCIÓN	DESCRIPTION
NÚMEROS DE SERIE / SERIAL NUMBERS: T03720000001-T03720008630					
1	**A038000320**	**70200-85001**	**1**	**MONTAJE DE TANQUE DE COMBUSTIBLE**	**TANK ASSY, FUEL**
2	V137000080	70200-85350	1	+OJAL DE COMBUSTIBLE CON TUBO	+GROMMET, FUEL W/ PIPE
3	V490000500	20020-85540	5	+SUJETADOR Ø6	+CLIP Ø6
4	V471002650	70200-85310	1	+TUBO DE COMBUSTIBLE	+PIPE, FUEL
5	V186000230	72935-85330	1	+CONECTOR DE TUBO	+CONNECTOR, PIPE
6	V471002660	70200-85320	1	+TUBO DE COMBUSTIBLE	+PIPE, FUEL
7	A369000100	22169-35400	1	+MONTAJE DE FILTRO DE COMBUSTIBLE	+FILTER ASSY, FUEL
8	**A033000330**	**70168-85201**	**1**	**+MONTAJE DE TAPA DE COMBUSTIBLE**	**+CAP ASSY, FUEL**
9	V107000010	20000-85221	1	++EMPAQUETADURA DEL TAPA DE COMBUSTIBLE	++GASKET, FUEL CAP
10	A350001360	70200-85110	1	+TANQUE DE COMBUSTIBLE	+TANK, FUEL
11	V138000020	20000-85579	1	+OJAL DE VÁLVULA	+GROMMET, VENT
12	**A039000020**	**20000-85500**	**1**	**+VÁLVULA DE RESPIRADERO**	**+VENT ASSY**
13	A362000000	20000-85511	1	++TAPA DE VENTILADOR	++CAP, VENT
14	A356000090	22100-85260	1	++VÁLVULA DE RESPIRADERO	++VENT ASSY
15	V303000170	22100-85250	1	++ARANDELA	++WASHER
16	A359000010	22100-85240	1	++SUJETADOR	++RETAINER
17	A358000030	20000-85521	1	++SOPORTE DE RESPIRADERO	++HOLDER, VENT
18	A175000200	70005-86131	1	+PROTECTOR, TANQUE DE COMBUSTIBLE	+GUARD, FUEL TANK
19	A393000190	20011-86120	1	ABRAZADERA M	BRACKET M
20	V420002390	20010-86130	4	AMORTIGUADOR DEL TANQUE DE COMBUSTIBLE	CUSHION, FUEL TANK
21	A393000180	20021-86110	1	ABRAZADERA S	BRACKET S
22	A392000060	20020-86140	2	CORREA DEL TANQUE	STRAP, FUEL TANK

* Denota artículo forma parte de una asamblea
** Denota artículo forma parte de un submontaje

* Denotes item is part of an assembly
** Denotes item is part of a sub-assembly

SISTEMA DE COMBUSTIBLE N/S T03720008631-T03720999999

FUEL SYSTEM S/N T03720008631-T03720999999

EFFECTIVE 12/16/13

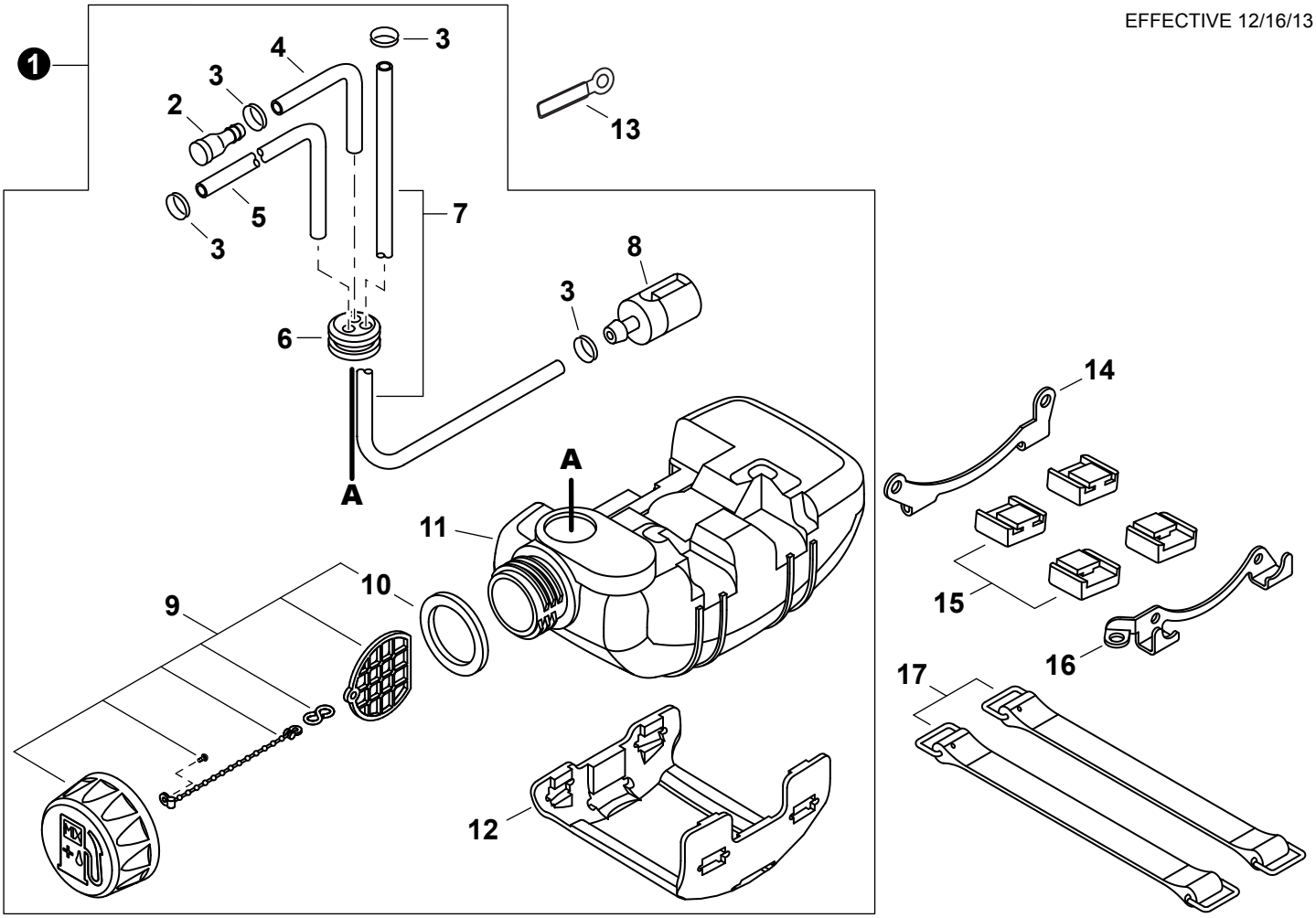

NO.	PART NUMBER	Shindaiwa P/N	QTY.	DESCRIPCIÓN	DESCRIPTION
NÚMEROS DE SERIE / SERIAL NUMBERS: T03720008631-T03720999999					
1	P021036462		1	MONTAJE DE TANQUE DE COMBUSTIBLE	TANK ASSY, FUEL
2	A356000050	22197-33960	1	+VÁLVULA DE RESPIRADERO	+VENT ASSY
3	V490000500	20020-85540	4	+SUJETADOR Ø6	+CLIP Ø6
4	V471000760		1	+TUBO 3×6×90mm	+PIPE 3×6×90mm
5	13201049030		1	+TUBO 3×6×50	+PIPE 3×6×50
6	13211555930		1	+OJAL DE COMBUSTIBLE	+GROMMET, FUEL
7	V471000750		1	+TUBO DE COMBUSTIBLE	+PIPE, FUEL
8	A369000100	22169-35400	1	+MONTAJE DE FILTRO DE COMBUSTIBLE	+FILTER ASSY, FUEL
9	A033000330	70168-85201	1	+MONTAJE DE TAPA DE COMBUSTIBLE	+CAP ASSY, FUEL
10	V107000010	20000-85221	1	++EMPAQUETADURA DEL TAPA DE COMBUSTIBLE	++GASKET, FUEL CAP
11	A350001361	A350001360	1	+TANQUE DE COMBUSTIBLE	+TANK, FUEL
12	A175000200	70005-86131	1	+PROTECTOR, TANQUE DE COMBUSTIBLE	+GUARD, FUEL TANK
13	15911222131		1	SUJETADOR	CLIP
14	A393000190	20011-86120	1	ABRAZADERA M	BRACKET M
15	V420002390	20010-86130	4	AMORTIGUADOR DEL TANQUE DE COMBUSTIBLE	CUSHION, FUEL TANK
16	A393000180	20021-86110	1	ABRAZADERA S	BRACKET S
17	A392000060	20020-86140	2	CORREA DEL TANQUE	STRAP, FUEL TANK

* Denota artículo forma parte de una asamblea
** Denota artículo forma parte de un submontaje

* Denotes item is part of an assembly
** Denotes item is part of a sub-assembly

ARRANCADOR AUTORRETRÁCTIL

RECOIL STARTER

EFFECTIVE 12/16/13

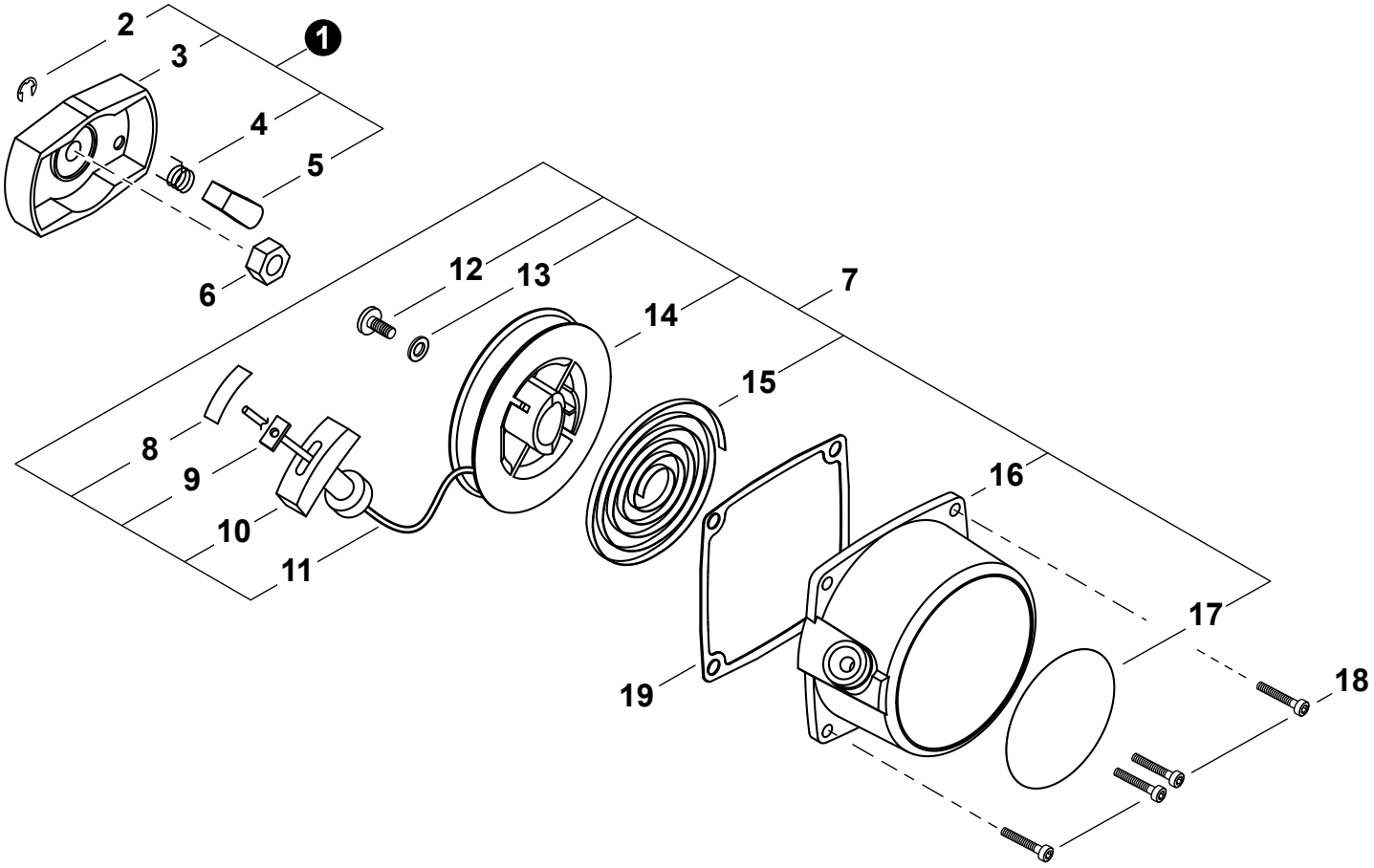

NO.	PART NUMBER	Shindaiwa P/N	QTY.	DESCRIPCIÓN	DESCRIPTION
1	A052000370	70131-75200	1	MONTAJE DE POLEA DEL ARRANCADOR	PULLEY ASSY, STARTER
2	P022002100	20024-75240	1	+RETENEDOR TIPO "E" 4	+E-RING 4
3	A520000150	70131-75211	1	+POLEA DEL ARRANCADOR	+PULLEY, STARTER
4	17723440630	20024-75230	1	+RESORTE DE RETORNO	+SPRING, RETURN
5	17721840630	20024-75220	1	+TRINQUETE	+PAWL, STARTER
6	V265000170	20000-76210	1	TUERCA M8×H5	NUT M8×H5
7	P021035720	70131-75100	1	MONTAJE DE ARRANCADOR AUTORRETRÁCTIL	STARTER ASSY, RECOIL
8	X707000050	20010-75230	1	+CINTA ADHESIVA	+TAPE
9	A522000040	20010-75210	1	+RETENEDOR DE CUERDA	+RETAINER, ROPE
10	A511000160	20010-75190	1	+AGARRE DEL ARRANCADOR	+GRIP, STARTER
11	A509000190	20020-75180	1	+CUERDA DEL ARRANCADOR	+ROPE, STARTER
12	V253000560	20035-75170	1	+TORNILLO 5	+SCREW 5
13	17721441030	70131-75140	1	+ARANDELA	+WASHER
14	17721543130	70131-75120	1	+CARRETE DEL CABLE	+REEL, ROPE
15	17722040630	20024-75130	1	+RESORTE RECULAR	+SPRING, RECOIL
16	A500000840	70131-75110	1	+CAJA DEL ARRANCADOR AUTORRETRÁCTIL	+CASE, RECOIL STARTER
17	X504002770	19420-00027	1	+ETIQUETA DE IDENTIFICACÍON	+LABEL, TRADE
18	V202000580	11022-04160	4	PERNO M4×16	BOLT M4×16
19	V105000030	20020-76111	1	EMPAQUETADURA DEL ARRANCADOR AUTORRETRÁCTIL	GASKET, RECOIL STARTER

* Denota artículo forma parte de una asamblea
** Denota artículo forma parte de un submontaje

* Denotes item is part of an assembly
** Denotes item is part of a sub-assembly

TUBO PRINCIPAL
MAIN PIPE
EFFECTIVE 12/16/13

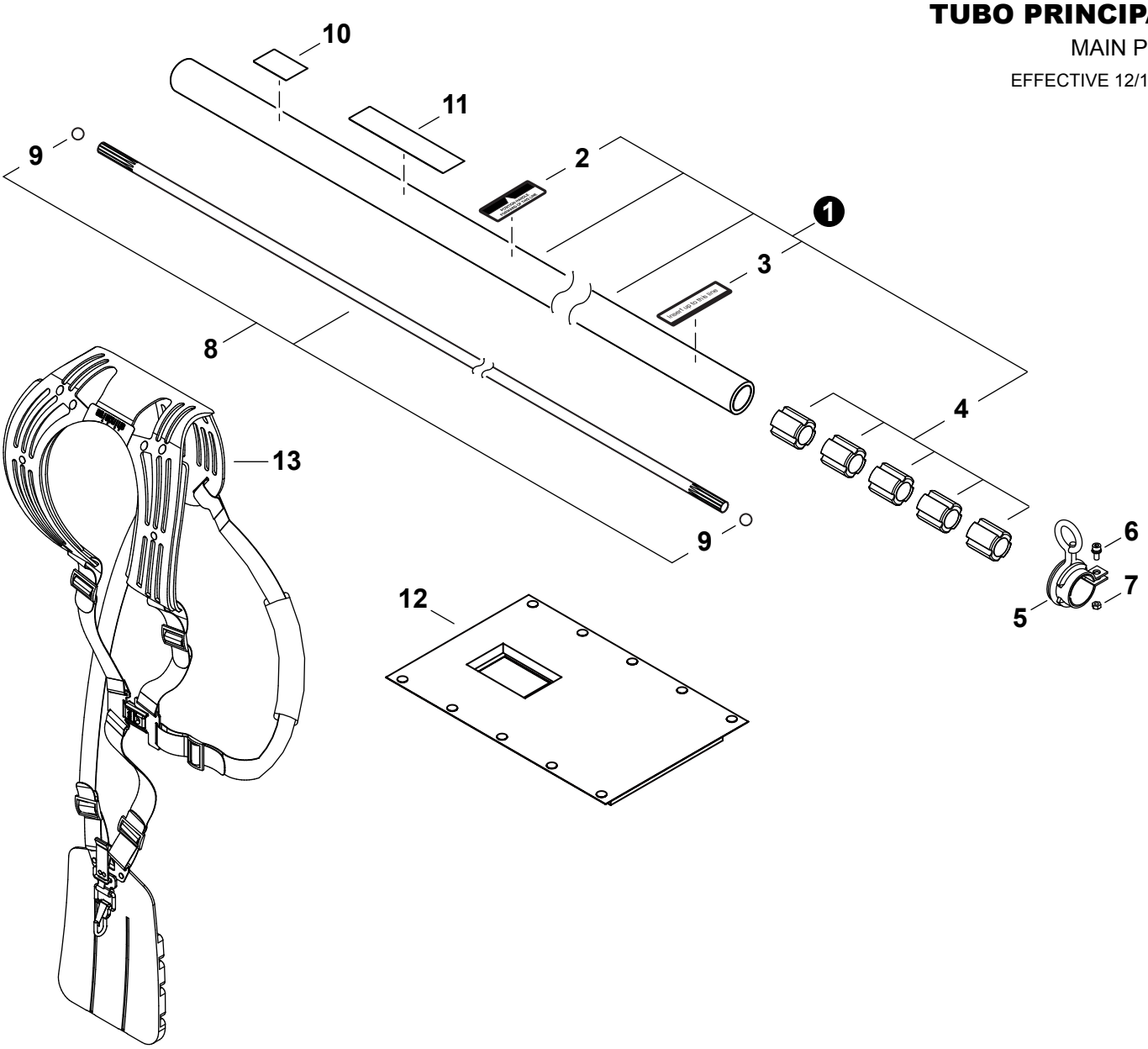

NO.	PART NUMBER	Shindaiwa P/N	QTY.	DESCRIPCIÓN	DESCRIPTION
1	P021033230	72551-12101	1	MONTAJE DE TUBO PRINCIPAL	MAIN PIPE ASSY
2	X524002380	72017-12150	1	+ETIQUETA DE MANGO	+LABEL, HANDLE
3	X505002860	72005-12140	1	+ETIQUETA - ALINEACIÓN	+LABEL - ALIGNMENT
4	C501000080	22021-12120	5	+BUJE	+BUSHING
5	C063000030	22017-12210	1	COLGADOR	HANGER
6	V203000700	11022-05120	1	PERNO M5×12	BOLT M5×12
7	90050000005	01500-05041	1	TUERCA 5	NUT 5
8	C504000740	72550-12400	1	MONTAJE DE EJE DE MANDO	DRIVESHAFT ASSY
9	V585000040	22021-12420	2	+RETENEDOR	+STOPPER
10	X517000140	19402-00223	1	ETIQUETA DE VELOCIDAD	LABEL, SPEED
11	X505002910	19422-00010	1	ETIQUETA DE PRECAUCIÓN	LABEL, CAUTION
12	V420002400	22019-17110	1	PROTECTOR	PROTECTOR
13	C062000430	64007-67011	1	MONTAJE DE ARNÉS	HARNESS ASSY

* Denota artículo forma parte de una asamblea
** Denota artículo forma parte de un submontaje

* Denotes item is part of an assembly
** Denotes item is part of a sub-assembly

MANUBRIO

HANDLEBAR

EFFECTIVE 12/16/13

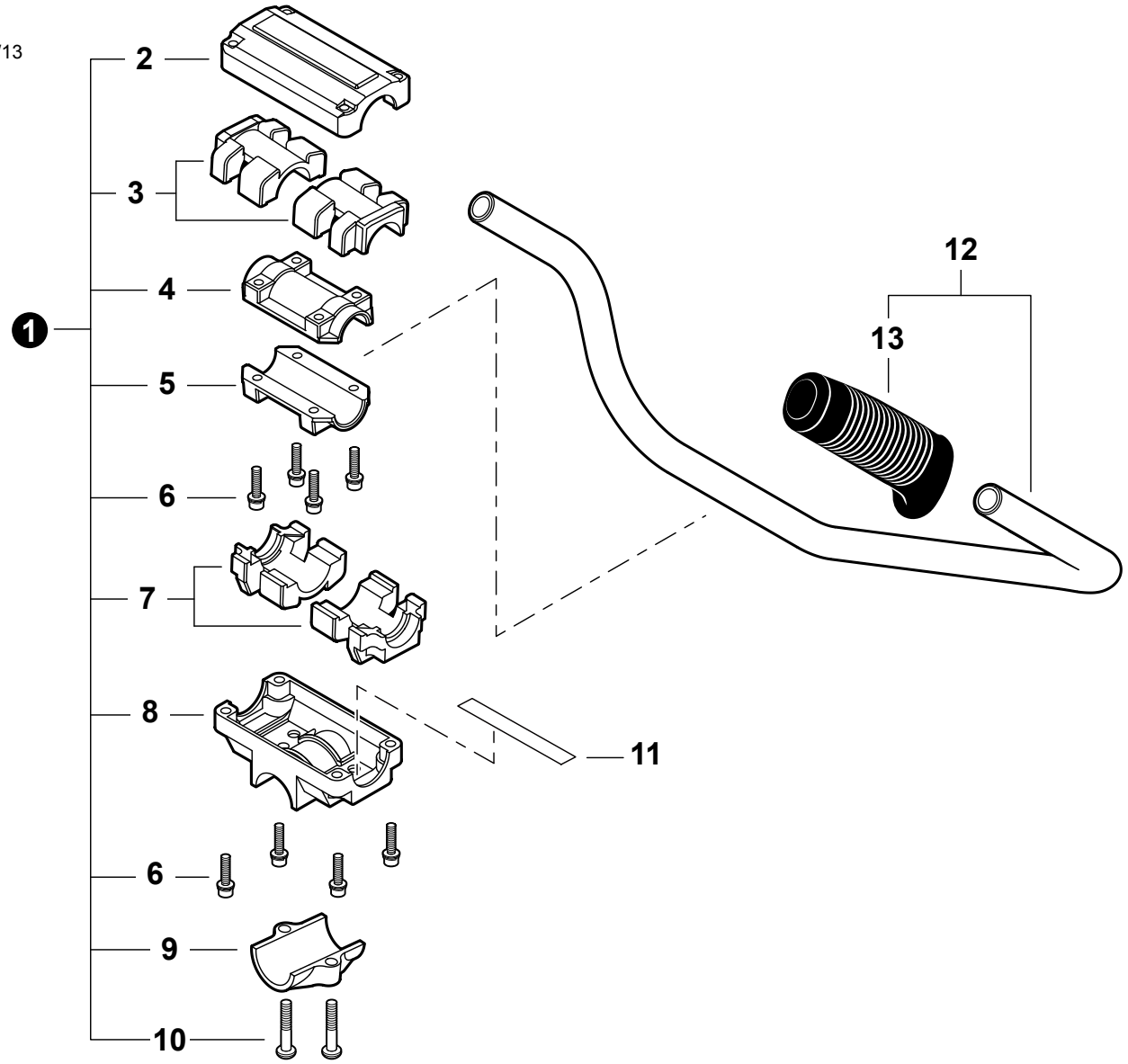

NO.	PART NUMBER	Shindaiwa P/N	QTY.	DESCRIPCIÓN	DESCRIPTION
1	P021033250	72555-14100	1	MONTAJE DE SOPORTE DEL MANUBRIO	BRACKET ASSY, HANDLEBAR
2	C423000750	72555-14130	1	+ABRAZADERA SUPERIOR	+BRACKET, UPPER
3	V420002470	22015-14170	2	+AMORTIGUADOR SUPERIOR	+CUSHION, UPPER
4	C423000770	22015-14150	1	+ABRAZADERA SUPERIOR	+CLAMP, UPPER
5	C423000760	22015-14140	1	+ABRAZADERA INFERIOR	+CLAMP, LOWER
6	V203000630	11022-05250	8	+PERNO M5×25	+BOLT M5×25
7	V420002460	22015-14160	2	+AMORTIGUADOR INFERIOR	+CUSHION, LOWER
8	C423000710	72555-14110	1	+ABRAZADERA INFERIOR	+BRACKET, LOWER
9	C423000730	72555-14120	1	+SOPORTE DE MONTAJE	+BRACKET, MOUNTING
10	9114206025	11210-06250	2	+TORNILLO M6×25	+SCREW M6×25
11	A430000000	72514-14190	1	CABLE DE TIERRA	LEAD - GROUND
12	P021035340	72540-14201	1	MONTAJE DE MANUBRIO	HANDLEBAR ASSY
13	C403000420	72451-14320	1	+AGARRE	+GRIP

CONTROL DEL ACELERADOR

THROTTLE CONTROL

EFFECTIVE 12/16/13

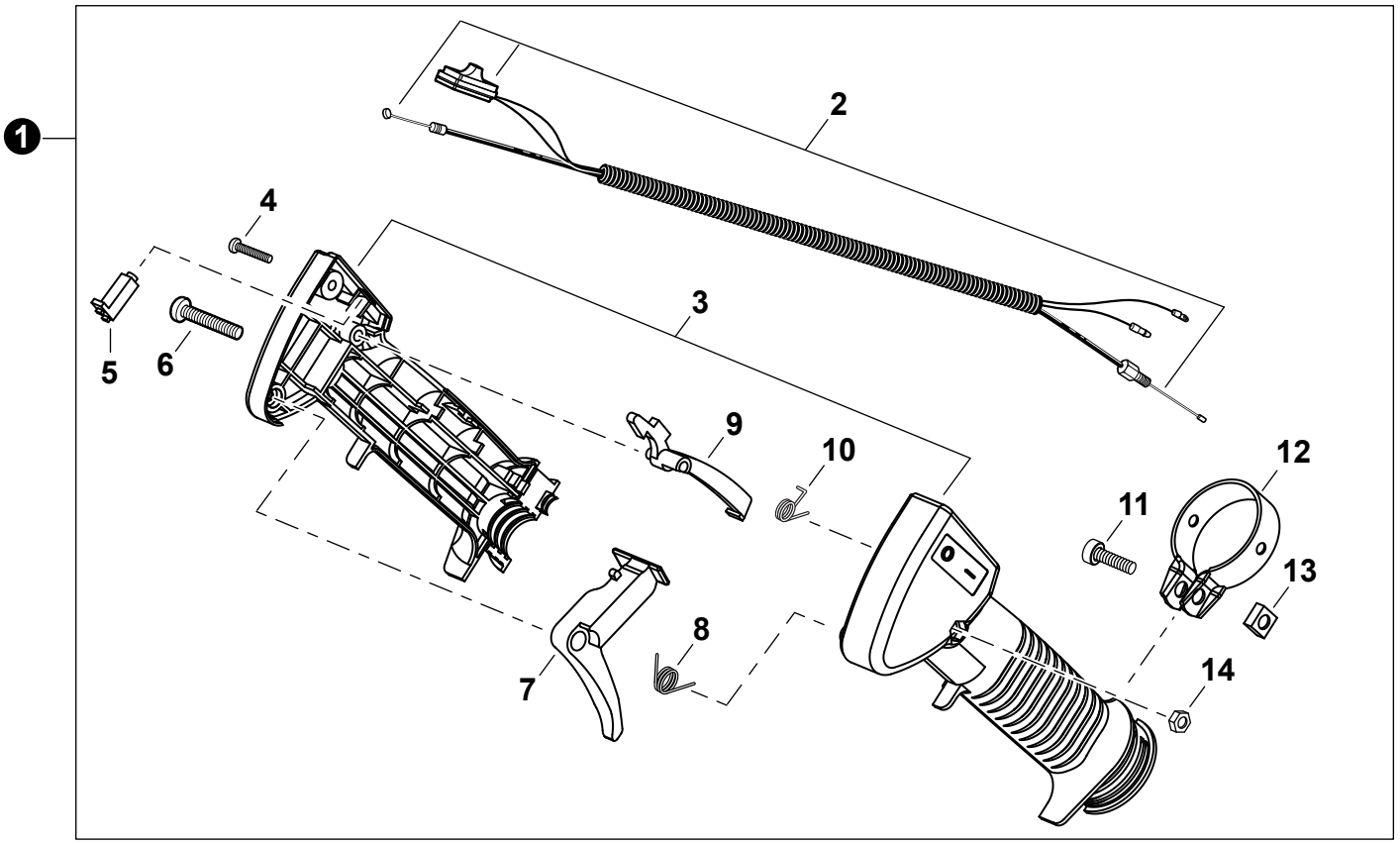

NO.	PART NUMBER	Shindaiwa P/N	QTY.	DESCRIPCIÓN	DESCRIPTION
1	C044000870	72451-14502	1	MONTAJE DE CONTROL DEL ACELERADOR	THROTTLE CONTROL ASSY
2	V043000530	72451-14570	1	+MONTAJE DE CABLE DE CONTROL	+CABLE ASSY, CONTROL
3	P022025110	72451-14600	1	+JUEGO DE AGARRE DEL CUERPO	+GRIP BODY SET
4	V252000190	72451-14620	1	+TORNILLO ROSCADOR	+SCREW, TAPPING
5	C461000050	72451-14550	1	+BOTÓN	+BUTTON
6	9158005035	11203-05351	1	+TORNILLO M5×35	+SCREW M5×35
7	C450000530	72451-14530	1	+GATILLO DEL ACELERADOR	+TRIGGER, THROTTLE
8	V452000530	72451-14580	1	+RESORTE DE RETORNO	+SPRING, RETURN
9	C460000210	72451-14540	1	+SEGURO DEL ACELERADOR	+LOCKOUT, THROTTLE
10	V452000540	72451-14590	1	+RESORTE	+SPRING
11	90010506020	01020-06200	1	+PERNO 6×20	+BOLT 6×20
12	V495001510	72451-14560	1	+ABRAZADERA	+CLAMP
13	V264000140	72451-14610	1	+TUERCA	+NUT
14	9201705000	72451-14630	1	+TUERCA M5	+NUT M5

* Denota artículo forma parte de una asamblea
** Denota artículo forma parte de un submontaje

* Denotes item is part of an assembly
** Denotes item is part of a sub-assembly

CAJA DE ENGRANAJES N/S T03720000000-T03720007530

GEAR CASE
S/N T03720000000-T03720007530

EFFECTIVE 12/16/13

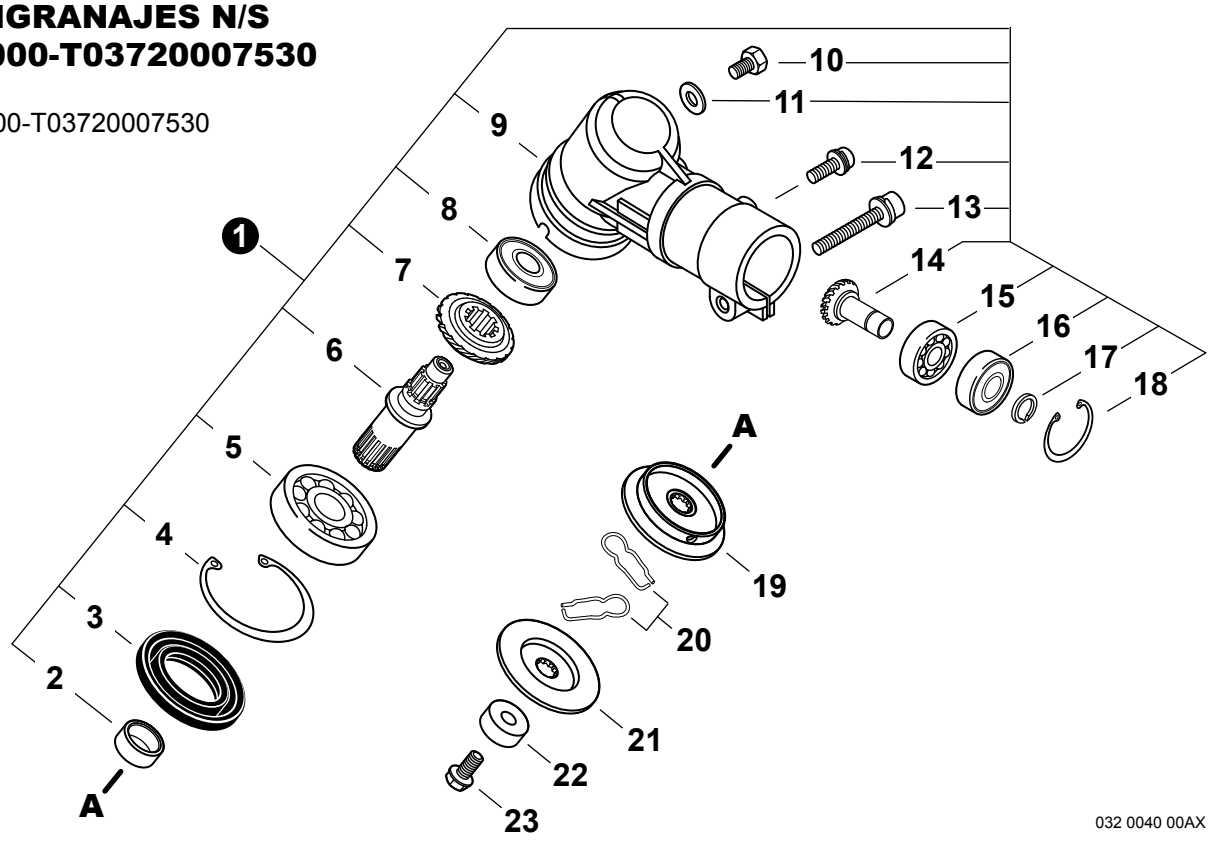

NO.	PART NUMBER	Shindaiwa P/N	QTY.	DESCRIPCIÓN	DESCRIPTION
NÚMEROS DE SERIE / SERIAL NUMBERS: T03720000000-T03720007530					
1	C051000610	63020-63020	1	MONTAJE DE CAJA DE ENGRANAJES	GEAR CASE ASSY
2	V358000130	22015-13230	1	+COLLAR	+COLLAR
3	V513000000	72447-13121	1	+SELLO DE ACEITE	+SEAL, OIL
4	9242435000	02432-35150	1	+ANILLO RETENEDOR Ø35	+RING, SNAP Ø35
5	90081006202	02000-06202	1	+COJINETE DE BALINES 6202	+BEARING, BALL 6202
6	C534000600	63019-63130	1	+EJE DE ENGRANAJE	+SHAFT, GEAR
7	V651000540	22015-13220	1	+ENGRANAJE CÓNICO	+GEAR, BEVEL
8	90080206000	02006-06000	1	+COJINETE DE BALINES 6000DDU	+BEARING, BALL 6000DDU
9	C531000601	63020-63111	1	+CAJA DE ENGRANAJES	+HOUSING, GEAR CASE
10	V206000250	22015-13410	1	+PERNO M6×10	+BOLT M6×10
11	V307000230	22015-13420	1	+ARANDELA	+WASHER
12	V204000740	11022-06140	1	+PERNO M6×14	+BOLT M6×14
13	V204000450	11022-06400	1	+PERNO M6×40	+BOLT M6×40
14	V651000550	22021-13390	1	+MONTAJE DE ENGRANAJE PIÑON CÓNICO	+PINION ASSY, BEVEL
15	90080006001	02000-06001	1	+COJINETE DE BALINES 6001	+BEARING, BALL 6001
16	90080406001	02002-06001	1	+COJINETE DE BALINES 6001ZZ	+BEARING, BALL 6001ZZ
17	90070600012	20000-31140	1	+ANILLO RETENEDOR Ø12	+RING, SNAP Ø12
18	9242428000	02432-28120	1	+ANILLO RETENEDOR Ø28	+RING, SNAP Ø28
19	C535000770	72447-13240	1	SOPORTE (A)	HOLDER (A)
20	V641000140	22015-13290	2	PASADOR DESLIZANTE	PIN, SLIDE
21	C535000800	63020-63171	1	SOPORTE	HOLDER
22	C535000790	22015-13270	1	PROTECTOR DE PERNO	GUARD, BOLT
23	V206000230	63019-63310	1	PERNO 10×37	BOLT 10×37

* Denota artículo forma parte de una asamblea
** Denota artículo forma parte de un submontaje

* Denotes item is part of an assembly
** Denotes item is part of a sub-assembly

CAJA DE ENGRANAJES N/S T03720007531-T03720999999

GEAR CASE S/N T03720007531-T03720999999

EFFECTIVE 12/16/13

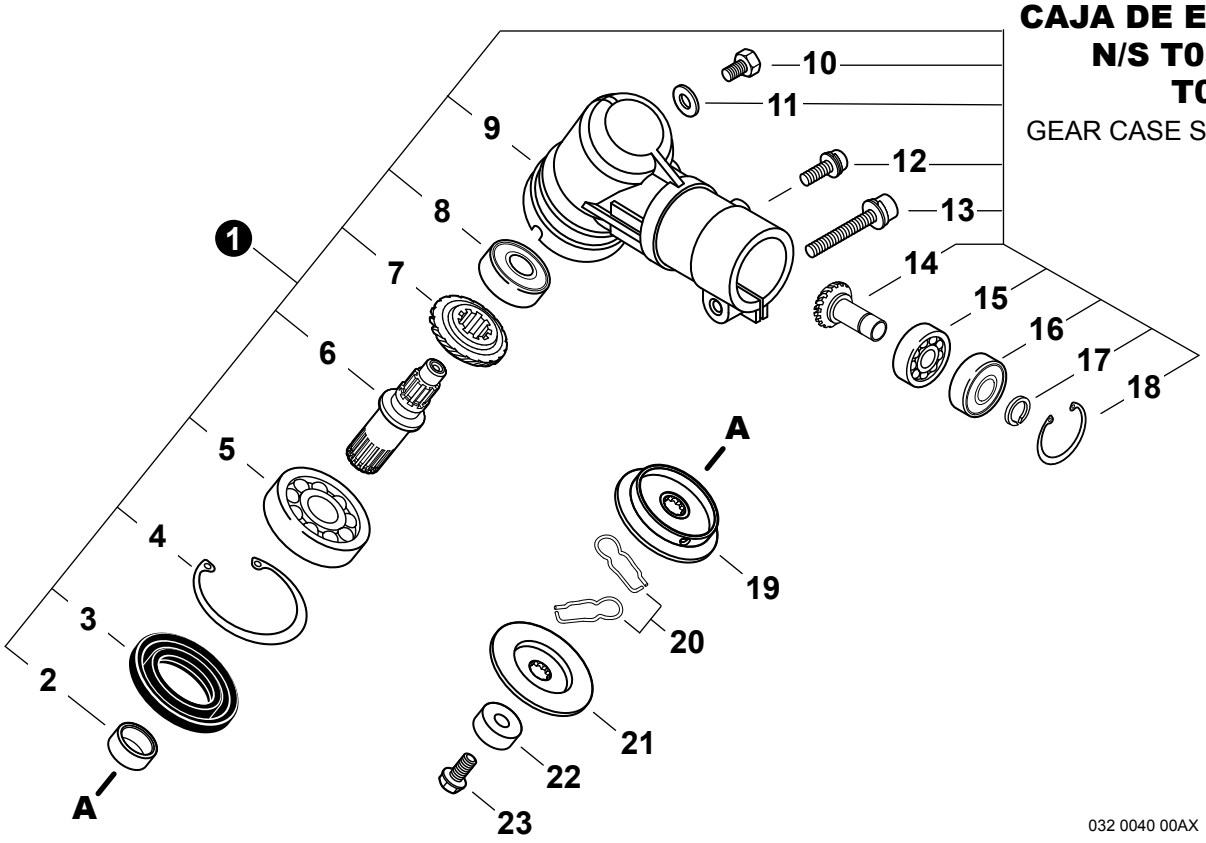

032 0040 00AX

NO.	PART NUMBER	Shindaiwa P/N	QTY.	DESCRIPCIÓN	DESCRIPTION
NÚMEROS DE SERIE / SERIAL NUMBERS T03720007531-T03720999999					
1	C051000612	63020-63020	1	MONTAJE DE CAJA DE ENGRANAJES	GEAR CASE ASSY
2	V358000130	22015-13230	1	+COLLAR	+COLLAR
3	V513000000	72447-13121	1	+SELLO DE ACEITE	+SEAL, OIL
4	9242435000	02432-35150	1	+ANILLO RETENEDOR Ø35	+RING, SNAP Ø35
5	90081006202	9406006202	1	+COJINETE DE BALINES 6202	+BEARING, BALL 6202
6	C534000910		1	+EJE DE ENGRANAJE	+SHAFT, GEAR
7	V651000540	22015-13220	1	+ENGRANAJE CÓNICO	+GEAR, BEVEL
8	90080206000	02006-06000	1	+COJINETE DE BALINES 6000DDU	+BEARING, BALL 6000DDU
9	C531000601	63020-63111	1	+CAJA DE ENGRANAJES	+HOUSING, GEAR CASE
10	V206000250	22015-13410	1	+PERNO M6×10	+BOLT M6×10
11	V307000230	22015-13420	1	+ARANDELA	+WASHER
12	V204000740	11022-06140	1	+PERNO M6×14	+BOLT M6×14
13	V204000450	11022-06400	1	+PERNO M6×40	+BOLT M6×40
14	V651000550	22021-13390	1	+MONTAJE DE ENGRANAJE PIÑON CÓNICO	+PINION ASSY, BEVEL
15	90080006001	02000-06001	1	+COJINETE DE BALINES 6001	+BEARING, BALL 6001
16	90080406001	02002-06001	1	+COJINETE DE BALINES 6001ZZ	+BEARING, BALL 6001ZZ
17	90070600012	V583000170	1	+ANILLO RETENEDOR Ø12	+RING, SNAP Ø12
18	9242428000	02432-28120	1	+ANILLO RETENEDOR Ø28	+RING, SNAP Ø28
19	C535000770	72447-13240	1	SOPORTE (A)	HOLDER (A)
20	V641000140	22015-13290	2	PASADOR DESLIZANTE	PIN, SLIDE
21	C535000800	63020-63171	1	SOPORTE	HOLDER
22	C535000790	22015-13270	1	PROTECTOR DE PERNO	GUARD, BOLT
23	V206000530		1	PERNO 10	BOLT 10

* Denota artículo forma parte de una asamblea
** Denota artículo forma parte de un submontaje

* Denotes item is part of an assembly
** Denotes item is part of a sub-assembly

PROTECTOR CONTRA RESIDUOS

DEBRIS SHIELD

EFFECTIVE 12/16/13

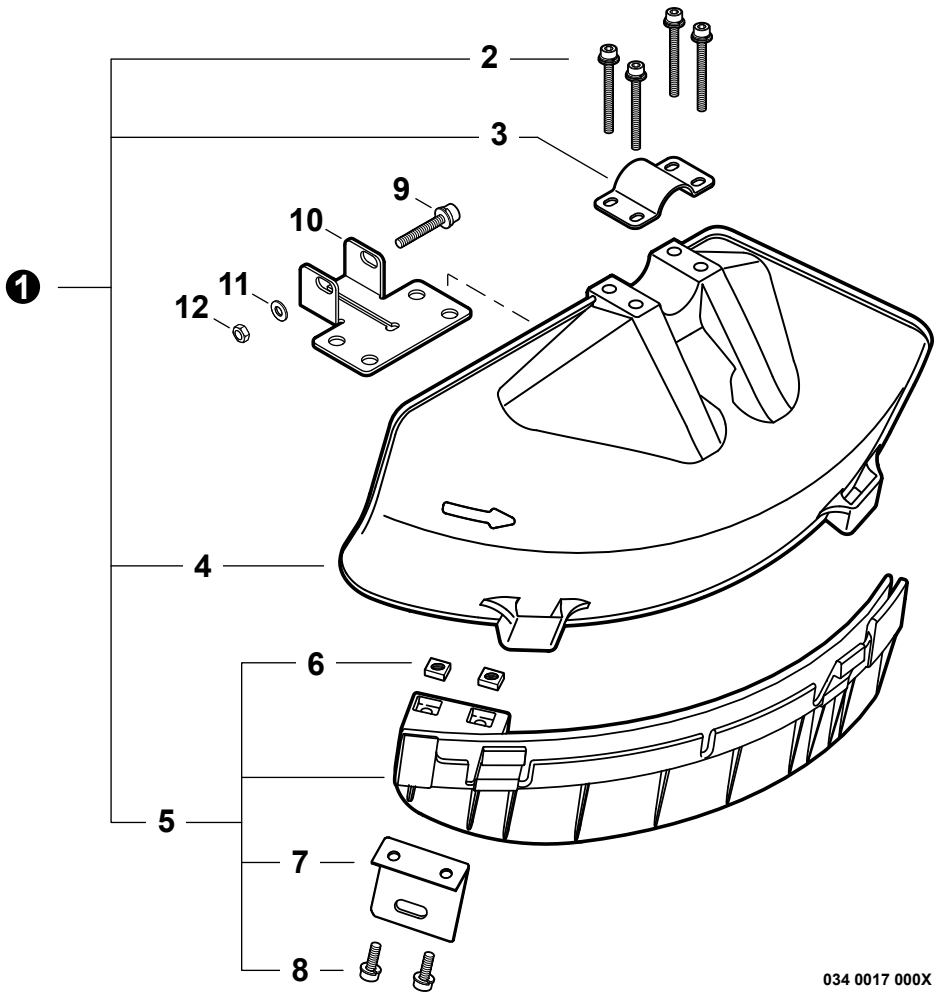

NO.	PART NUMBER	Shindaiwa P/N	QTY.	DESCRIPCIÓN	DESCRIPTION
1	P021028930	64008-66311	1	JUEGO DE PROTECTOR CONTRA RESIDUOS	DEBRIS SHIELD KIT
2	V203000610	11022-05450	4	+PERNO M5×45	+BOLT M5×45
3	C551000060	72480-16210	1	+ABRAZADERA SUPERIOR	+CLAMP, UPPER
4	C550000430	62903-66111	1	+PROTECTOR CONTRA RESIDUOS PLÁSTICO	+SHIELD, DEBRIS PLASTIC
5	P021028450	62903-66331	1	+MONTAJE DE EXTENSIÓN DE PROTECTOR CONTRA RESIDUOS	+DEBRIS SHIELD EXTENSION ASSY
6	V263000130	22420-16120	2	++TUERCA M5	++NUT M5
7	C554000040	72480-16121	1	++CUCHILLA	++CUTTER
8	V203000720	11020-05160	2	++PERNO M5×16	++BOLT M5×16
9	V204000450	11022-06400	1	PERNO M6×40	BOLT M6×40
10	C551000110	72017-16130	1	ABRAZADERA INFERIOR	CLAMP, LOWER
11	90060300006	01613-06100	1	ARANDELA 6.5×13×1	WASHER 6.5×13×1
12	90050000006	01500-06051	1	TUERCA HEXAGONAL 6M	NUT, HEX M6

* Denota artículo forma parte de una asamblea
** Denota artículo forma parte de un submontaje

* Denotes item is part of an assembly
** Denotes item is part of a sub-assembly

HERRAMIENTAS
TOOLS
EFFECTIVE 12/16/13

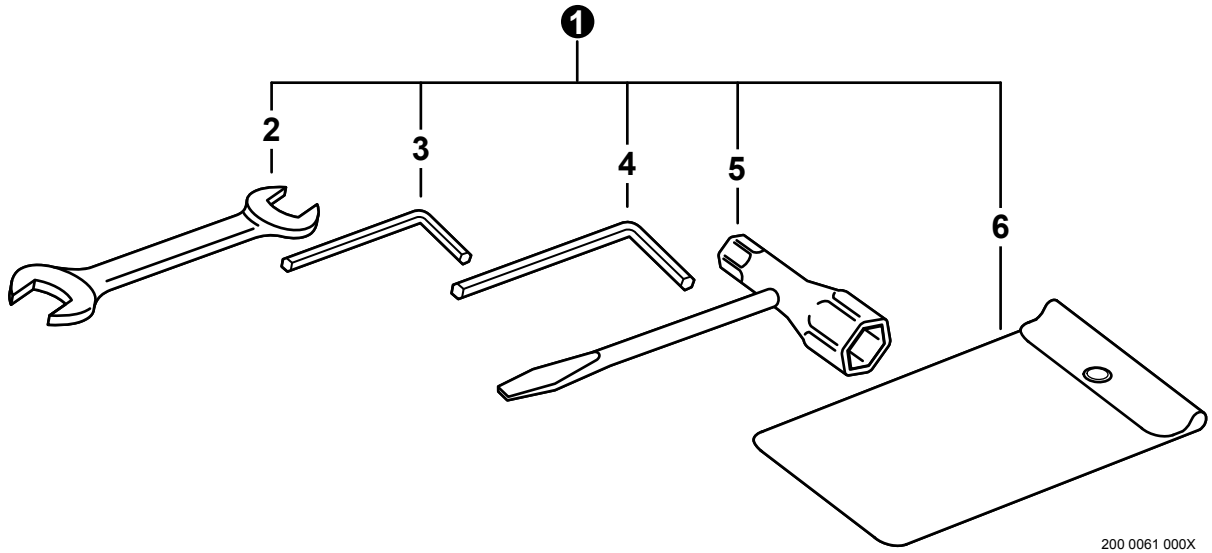

NO.	PART NUMBER	Shindaiwa P/N	QTY.	DESCRIPCIÓN	DESCRIPTION
1	P021033200	72547-91100	1	JUEGO DE HERRAMIENTAS	TOOL KIT, SERVICE
2	X600000020	22000-91120	1	+LLAVE DE TUERCAS 8×10	+SPANNER 8×10
3	X605000100	09026-04001	1	+LLAVE ALLEN 4MM	+WRENCH, ALLEN 4MM
4	X605000070	09026-05001	1	+LLAVE ALLEN 5MM	+WRENCH, ALLEN 5MM
5	X602000140	72518-91180	1	+LLAVE EN T 17×19mm	+T-WRENCH 17×19mm
6	X705000180	19639-01700	1	+BOLSA DE HERRAMIENTAS	+BAG, TOOL

PROTECTOR LAS CUCHILLAS
BLADE COVER
EFFECTIVE 12/16/13

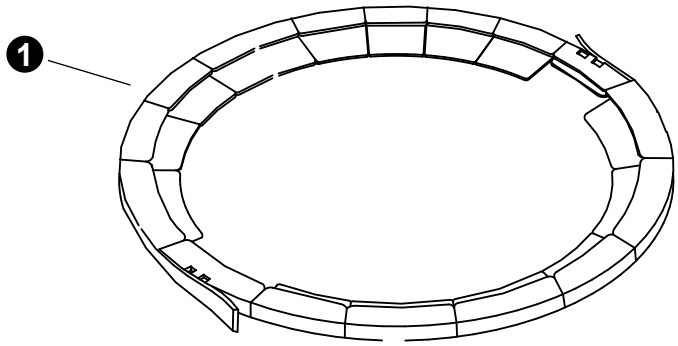

NO.	PART NUMBER	Shindaiwa P/N	QTY.	DESCRIPCIÓN	DESCRIPTION
1	P021034750	22550-92310	1	PROTECTOR LAS CUCHILLAS	COVER, BLADE

* Denota artículo forma parte de una asamblea
** Denota artículo forma parte de un submontaje

* Denotes item is part of an assembly
** Denotes item is part of a sub-assembly

CARBURADOR DPV11W-19A

CARBURETOR DPV11W-19A

EFFECTIVE 12/16/13

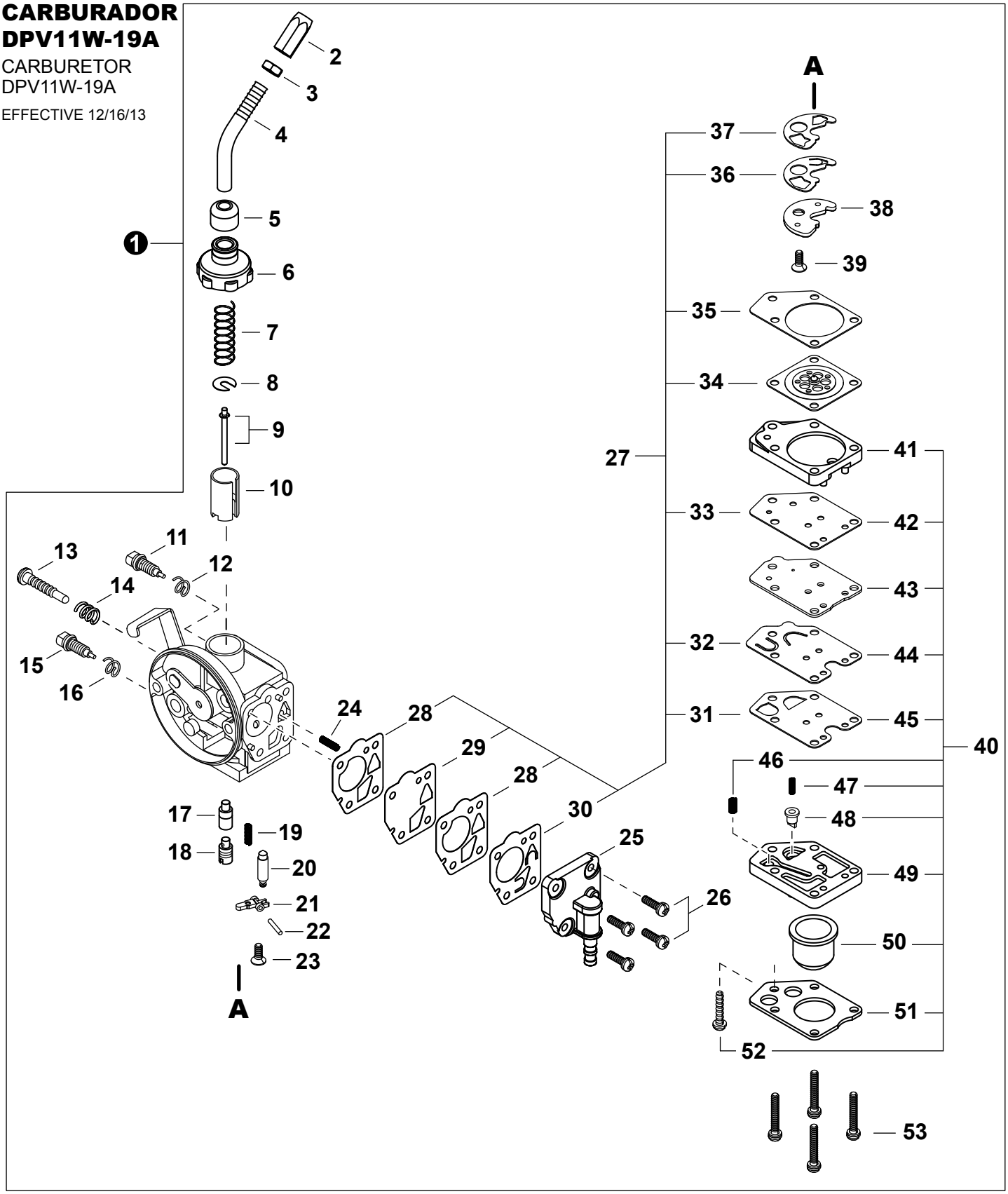

NO.	PART NUMBER	Shindaiwa P/N	QTY.	DESCRIPCIÓN	DESCRIPTION
1	A021002540	70210-81022	1	CARBURADOR DPV11W-19A	CARBURETOR DPV11W-19A
2	12415846630	20055-81810	1	+AJUSTADOR DE CABLE	+ADJUSTER, CABLE

* Denota artículo forma parte de una asamblea
** Denota artículo forma parte de un submontaje

* Denotes item is part of an assembly
** Denotes item is part of a sub-assembly

CARBURADOR DPV11W-19A

CARBURETOR DPV11W-19A

EFFECTIVE 12/16/13

3	12411105810	20000-81260	1	+CONTRATUERCA	+NUT, LOCK
4	P004002870	70107-81830	1	+TUBO DEL AJUSTADOR DE CABLE	+PIPE, CABLE ADJUSTER
5	P004002180	20055-81130	1	+TAPA ANTIPOLVO	+CAP, DUST
6	P004000700	20055-81120	1	+TAPA DE CARBURADOR	+CAP, CARBURETOR
7	12411450330	20003-81140	1	+RESORTE DE ACELERADOR	+SPRING, THROTTLE
8	12411505530	20000-81150	1	+ARANDELA	+WASHER, SPRING SUPPORT
9	P004002960	70210-81171	1	+AGUJA DE REGULACION	+NEEDLE, JET
10	P004002900	70131-81180	1	+VÁLVULA	+VALVE, SLIDE
11	P004000880	20000-81330	1	+TORNILLO	+SCREW, SLOW AIR
12	P004000890	20000-81340	1	+RESORTE	+SPRING
13	12415905530	20000-81310	1	+TORNILLO PARA AJUSTAR EL RALENTI	+SCREW, IDLE ADJUST
14	12416011120	72920-81820	1	+RESORTE	+SPRING
15	12435412710	20070-81350	1	+TORNILLO AJUSTE	+SCREW, MAIN ADJUST
16	12435521330	20011-81360	1	+RESORTE	+SPRING
17	P004002970	70210-81411	1	+INYECTOR PRINCIPAL	+JET, MAIN
18	P004002980	70210-81420	1	+SOPORTE DE INYECTOR PRINCIPAL	+HOLDER, MAIN JET
19	12433149930	20040-81430	1	+RESORTE	+SPRING
20	P004000930	20000-81441	1	+VÁLVULA REGULADORA	+VALVE, INLET NEEDLE
21	P004001340	20011-81451	1	+PALANCA DE MEDICIÓN	+LEVER, METERING
22	12433221330	20011-81460	1	+PASADOR DE PALANCA DE MEDICIÓN	+PIN, METERING LEVER
23	P004001350	20011-81470	1	+TORNILLO M3×8	+SCREW M3×8
24	12435550130	20040-81680	3	+RESORTE	+SPRING
25	P004003230	20087-81641	1	+CUERPO DE BOMBA	+PUMP BODY
26	P004001030	20000-81650	4	+TORNILLO	+SCREW
27	**99909-451**	**99909-451**	**1**	**+JUEGO DE EMPAQUETADURA / DIAFRAGMAS**	**+GASKET / DIAPHRAGM KIT**
28	12436321330	20011-81630	2	++EMPAQUETADURA DIAFRAGMA	++GASKET, DIAPHRAGM
29	P004001430	20011-81621	1	++DIAFRAGMA DE MEDICIÓN	++DIAPHRAGM, METERING
30	P004002550	20087-81660	1	++VÁLVULA DE BOMBA	++VALVE, PUMP
31	12435949930	20087-81540	1	++EMPAQUETADURA	++GASKET
32	P004002530	20087-81571	1	++VÁLVULA DE RETENCIÓN	++VALVE, CHECK
33	P004002600	20087-81890	1	++EMPAQUETADURA	++GASKET
34	12434149930	20087-81520	1	++DIAFRAGMA DE MEDICIÓN	++DIAPHRAGM, METERING
35	12435849930	20087-81510	1	++EMPAQUETADURA DIAFRAGMA DE MEDICIÓN	++GASKET, METERING DIAPHRAGM
36	P004002990	70210-81430	1	++VÁLVULA DE RETENCIÓN	++VALVE, CHECK
37	P004003000	70210-81440	1	++EMPAQUE	++PACKING
38	P004003010	70210-81451	1	+PLACA	+PLATE
39	P004001350	20011-81470	1	+TORNILLO M3×8	+SCREW M3×8
40	**P004002520**	**20087-81531**	**1**	**+JUEGO DE BOMBA DE PURGA**	**+PURGE PUMP KIT**
41	12437949930	20087-81550	1	++TAPA DE LA BOMBA	++COVER, PUMP
42	P004002600	20087-81890	1	++EMPAQUETADURA	++GASKET
43	12436049930	20087-81560	1	++PLACA DE BOMBA	++PLATE, PUMP
44	P004002530	20087-81571	1	++VÁLVULA DE RETENCIÓN	++VALVE, CHECK
45	12435949930	20087-81540	1	++EMPAQUETADURA	++GASKET
46	12435550130	20087-81870	1	++RESORTE	++SPRING
47	P004002580	20087-81851	1	++RESORTE	++SPRING
48	P004002590	20087-81861	1	++VÁLVULA DE RETENCIÓN	++VALVE, CHECK
49	P004002570	20087-81811	1	++CUERPO DE PURGA	++BODY, PURGE
50	12438012710	20087-81820	1	++BULBO DE PURGA	++BULB, PURGE
51	12434249930	20087-81830	1	++SUJETADOR DE BULBO DE PURGA	++RETAINER, PURGE BULB
52	12431049930	20087-81840	1	++TORNILLO	++SCREW
53	90024103020	20087-81880	4	+TORNILLO 3×20	+SCREW 3×20

* Denota artículo forma parte de una asamblea
** Denota artículo forma parte de un submontaje

* Denotes item is part of an assembly
** Denotes item is part of a sub-assembly

CARBURADOR DPV11W-18B

CARBURETOR DPV11W-18B

EFFECTIVE 12/16/13

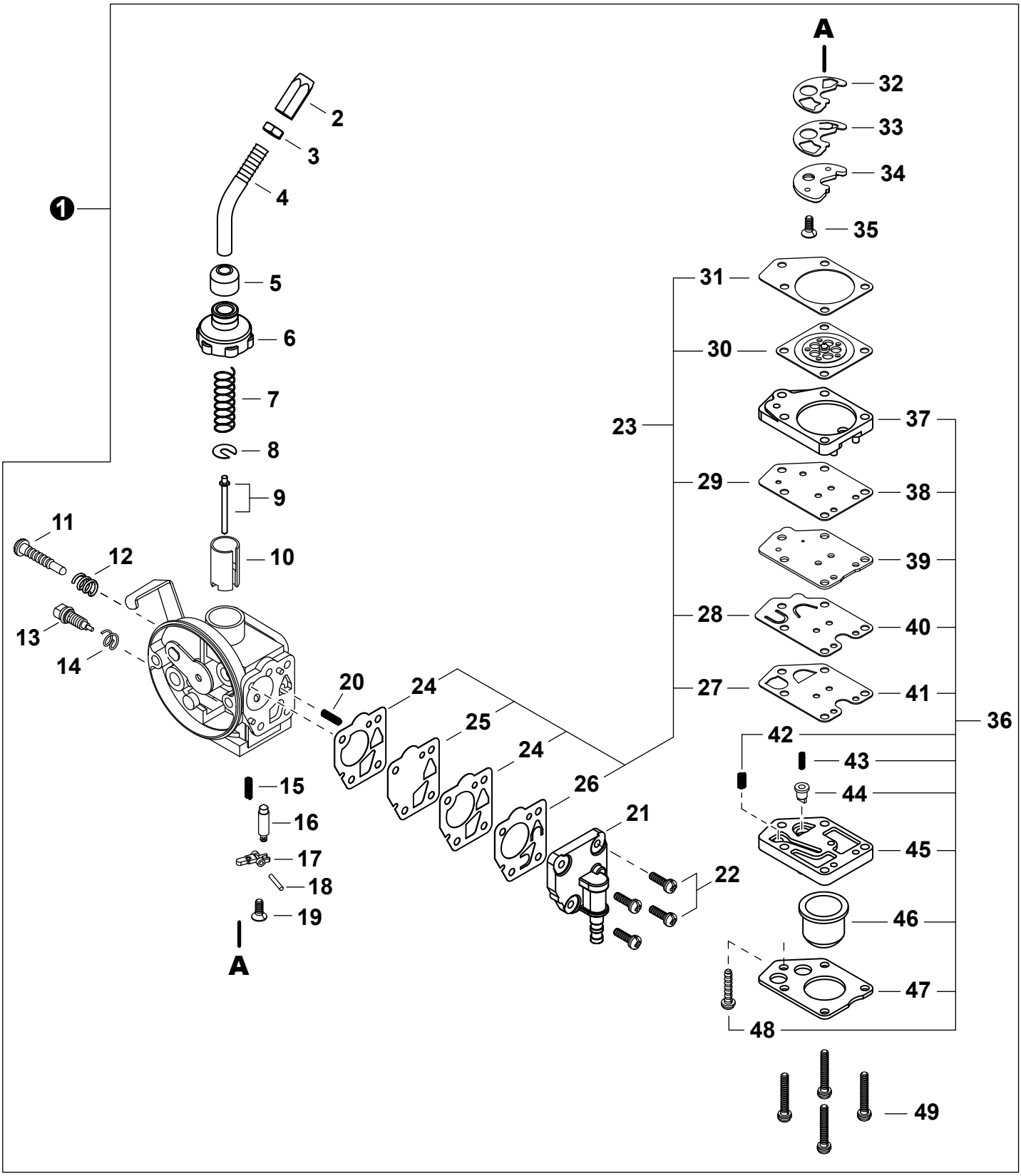

* Denota artículo forma parte de una asamblea
** Denota artículo forma parte de un submontaje

* Denotes item is part of an assembly
** Denotes item is part of a sub-assembly

CARBURADOR DPV11W-18B

CARBURETOR DPV11W-18B

EFFECTIVE 12/16/13

NO.	PART NUMBER	Shindaiwa P/N	QTY.	DESCRIPCIÓN	DESCRIPTION
1	**A021002530**	**70210-81020**	**1**	**CARBURADOR DPV11W-18B**	**CARBURETOR DPV11W-18B**
2	12415846630	20055-81810	1	+AJUSTADOR DE CABLE	+ADJUSTER, CABLE
3	12411105810	20000-81260	1	+CONTRATUERCA	+NUT, LOCK
4	P004002870	70107-81830	1	+TUBO DEL AJUSTADOR DE CABLE	+PIPE, CABLE ADJUSTER
5	P004002180	20055-81130	1	+TAPA ANTIPOLVO	+CAP, DUST
6	P004000700	20055-81120	1	+TAPA DE CARBURADOR	+CAP, CARBURETOR
7	12411450330	20003-81140	1	+RESORTE DE ACELERADOR	+SPRING, THROTTLE
8	12411505530	20000-81150	1	+ARANDELA	+WASHER, SPRING SUPPORT
9	P004002940	70200-81170	1	+AGUJA DE REGULACION	+NEEDLE, JET
10	P004002900	70131-81180	1	+VÁLVULA	+VALVE, SLIDE
11	12415905530	20000-81310	1	+TORNILLO PARA AJUSTAR EL RALENTI	+SCREW, IDLE ADJUST
12	12416011120	72920-81820	1	+RESORTE	+SPRING
13	P004003490		1	+TORNILLO AJUSTE	+SCREW, MAIN ADJUST
14	12435521330	20011-81360	1	+RESORTE	+SPRING
15	12433149930	20040-81430	1	+RESORTE	+SPRING
16	P004000930	20000-81441	1	+VÁLVULA REGULADORA	+VALVE, INLET NEEDLE
17	P004001340	20011-81451	1	+PALANCA DE MEDICIÓN	+LEVER, METERING
18	12433221330	20011-81460	1	+PASADOR DE PALANCA DE MEDICIÓN	+PIN, METERING LEVER
19	P004001350	20011-81470	1	+TORNILLO M3×8	+SCREW M3×8
20	12435550130	20040-81680	2	+RESORTE	+SPRING
21	P004003230	20087-81641	1	+CUERPO DE BOMBA	+PUMP BODY
22	P004001030	20000-81650	4	+TORNILLO	+SCREW
23	**99909-451**	**99909-451**	**1**	**+JUEGO DE EMPAQUETADURA / DIAFRAGMAS**	**+GASKET / DIAPHRAGM KIT**
24	12436321330	20011-81630	2	++EMPAQUETADURA DIAFRAGMA	++GASKET, DIAPHRAGM
25	P004001430	20011-81621	1	++DIAFRAGMA DE MEDICIÓN	++DIAPHRAGM, METERING
26	P004002550	20087-81660	1	++VÁLVULA DE BOMBA	++VALVE, PUMP
27	12435949930	20087-81540	1	++EMPAQUETADURA	++GASKET
28	P004002530	20087-81571	1	++VÁLVULA DE RETENCIÓN	++VALVE, CHECK
29	P004002600	20087-81890	1	++EMPAQUETADURA	++GASKET
30	12434149930	20087-81520	1	++DIAFRAGMA DE MEDICIÓN	++DIAPHRAGM, METERING
31	12435849930	20087-81510	1	++EMPAQUETADURA DIAFRAGMA DE MEDICIÓN	++GASKET, METERING DIAPHRAGM
32	P004002510	20087-81420	1	+EMPAQUE	+PACKING
33	P004002500	20087-81411	1	+VÁLVULA DE RETENCIÓN	+VALVE, CHECK
34	P004002950	70200-81430	1	+PLACA	+PLATE
35	P004001350	20011-81470	1	+TORNILLO M3×8	+SCREW M3×8
36	**P004002520**	**20087-81531**	**1**	**+JUEGO DE BOMBA DE PURGA**	**+PURGE PUMP KIT**
37	12437949930	20087-81550	1	++TAPA DE LA BOMBA	++COVER, PUMP
38	P004002600	20087-81890	1	++EMPAQUETADURA	++GASKET
39	12436049930	20087-81560	1	++PLACA DE BOMBA	++PLATE, PUMP
40	P004002530	20087-81571	1	++VÁLVULA DE RETENCIÓN	++VALVE, CHECK
41	12435949930	20087-81540	1	++EMPAQUETADURA	++GASKET
42	12435550130	20040-81680	1	++RESORTE	++SPRING
43	P004002580	20087-81851	1	++RESORTE	++SPRING
44	P004002590	20087-81861	1	++VÁLVULA DE RETENCIÓN	++VALVE, CHECK
45	P004002570	20087-81811	1	++CUERPO DE PURGA	++BODY, PURGE
46	12438012710	20087-81820	1	++BULBO DE PURGA	++BULB, PURGE
47	12434249930	20087-81830	1	++SUJETADOR DE BULBO DE PURGA	++RETAINER, PURGE BULB
48	12431049930	20087-81840	1	++TORNILLO	++SCREW
49	90024103020	20087-81880	4	+TORNILLO 3×20	+SCREW 3×20

* Denota artículo forma parte de una asamblea
** Denota artículo forma parte de un submontaje

* Denotes item is part of an assembly
** Denotes item is part of a sub-assembly