shindaiwa®

Lista de Piezas
Illustrated Parts List

B430R Desmalezadora
B430R Brushcutter



NÚMEROS DE SERIE / SERIAL NUMBERS
U08226001001 - U08226999999

Los accesorios para los productos Shindaiwa se pueden encontrar en:
Accessories for Shindaiwa products can be found at:
www.shindaiwa-latinamerica.com/Products/Accessories

MOTOR 2
ENGINE

MOTOR 3
ENGINE

CARBURADOR 4
CARBURETOR

CARBURADOR 5
CARBURETOR

ADMISIÓN 6
INTAKE

ESCAPE 7
EXHAUST

ARRANCADOR AUTORRETRÁCTIL 8
RECOIL STARTER

ENCENDIDO 9
IGNITION

SISTEMA DE COMBUSTIBLE 10
FUEL SYSTEM

EMBRAGUE 11
CLUTCH

TUBO PRINCIPAL 12
MAIN PIPE

CONTROL DE ACELERADOR 13
THROTTLE CONTROL

CAJA DE ENGRANAJES 14
GEAR CASE

CAJA DE ENGRANAJES 15
GEAR CASE

PROTECTOR CONTRA RESIDUOS 16
DEBRIS SHIELD

ARNÉS 16
HARNESS

HERRAMIENTAS 17
TOOLS

©2018 ECHO Inc. Part Number 99922205257 Effective 041218

400 Oakwood Road, Lake Zurich IL 60047 Telephone: 847-540-8400 Fax: 847-540-8416 www.shindaiwa.com

MOTOR
ENGINE

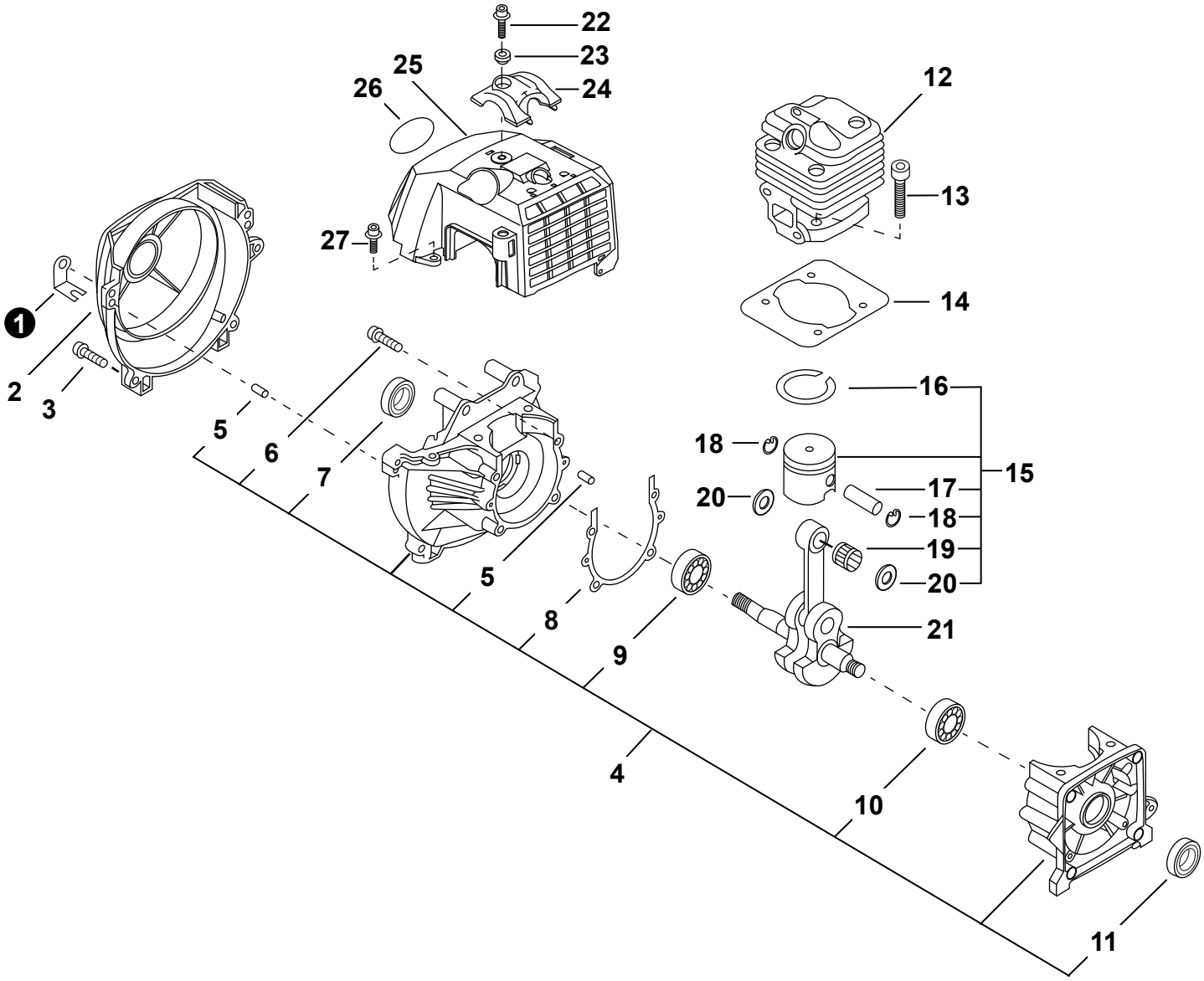

+ Denota artículo forma parte de una asamblea
++ Denota artículo forma parte de un submontaje

+ Denotes item is part of an assembly
++ Denotes item is part of a sub-assembly

MOTOR
ENGINE

NO.	PART NUMBER	QTY.	DESCRIPCIÓN	DESCRIPTION
1	G186000010	1	SUJETADOR DE CABLE	HOLDER, CABLE
2	A172000350	1	CUBIERTA DE VENTILADOR	COVER, FAN
3	90016205020	4	PERNO 5×20	BOLT 5×20
4	**P021002471**	**1**	**JUEGO DE CÁRTER**	**CRANKCASE KIT**
5	90033040080	4	+PASADOR DE POSICIONAMIENTO 4×8	+PIN, LOCATING 4×8
6	90016205035	4	+PERNO M5×35	+BOLT M5×35
7	10021300310	1	+SELLO DE ACEITE	+SEAL, OIL
8	V102000001	1	+EMPAQUETADURA DE CÁRTER	+GASKET, CRANKCASE
9	9403536201	1	+COJINETE DE BALINES 6201	+BEARING, BALL 6201
10	90081036202	1	+COJINETE DE BALINES 6202	+BEARING, BALL 6202
11	10021305530	1	+SELLO DE ACEITE 12	+SEAL, OIL 12
12	A130000870	1	CILINDRO	CYLINDER
13	90016205020	4	PERNO 5×20	BOLT 5×20
14	V100000040	1	EMPAQUETADURA DE CILINDRO	GASKET, CYLINDER
15	**P021014262**	**1**	**JUEGO DE PISTÓN**	**PISTON KIT**
16	10001110530	1	+ANILLO DEL PISTÓN	+RING, PISTON
17	V608000000	1	+PASADOR DEL PISTÓN 10	+PIN, PISTON 10
18	V580000010	2	+ANILLO RETENEDOR Ø10	+RING, SNAP Ø10
19	V555000010	1	+COJINETE DE AGUJAS 10	+BEARING, NEEDLE 10
20	V307000530	2	+ARANDELA	+WASHER
21	A011000330	1	MONTAJE DE CIGÜEÑAL	CRANKSHAFT ASSY
22	90010605020	1	PERNO 5×20	BOLT 5×20
23	V353000020	1	COLLAR 5	COLLAR 5
24	A162000020	1	PROTECTOR	GUARD, TOP
25	A160001201	1	CUBIERTA DE MOTOR	COVER, ENGINE
26	X562000980	1	ETIQUETA MODELO B430	LABEL - MODEL B430
27	90010605012	1	PERNO 5×12	BOLT 5×12

+ Denota artículo forma parte de una asamblea
++ Denota artículo forma parte de un submontaje

+ Denotes item is part of an assembly
++ Denotes item is part of a sub-assembly

CARBURADOR
CARBURETOR

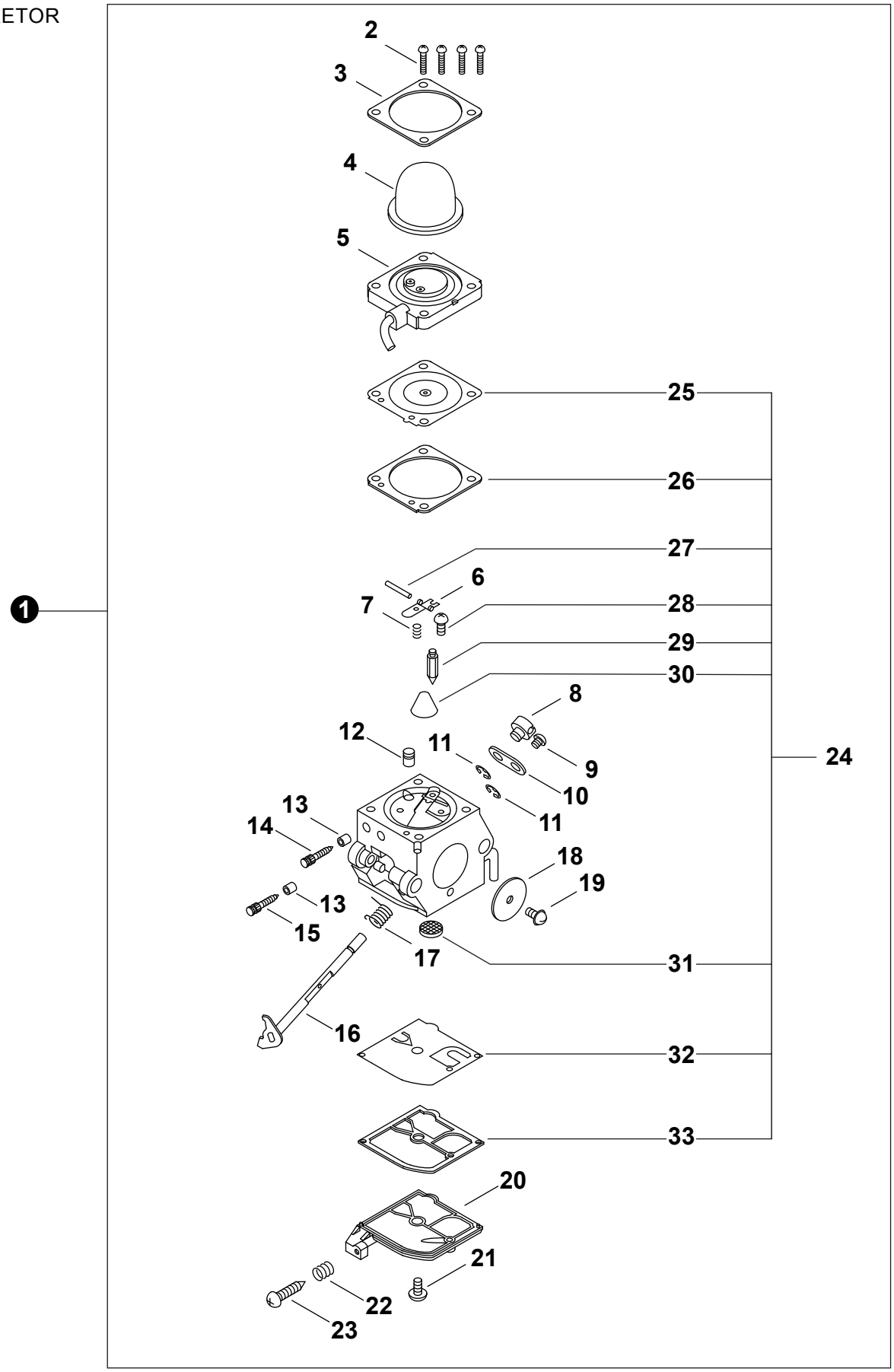

+ Denota artículo forma parte de una asamblea
++ Denota artículo forma parte de un submontaje

+ Denotes item is part of an assembly
++ Denotes item is part of a sub-assembly

Effective 04-12-2018

CARBURADOR
CARBURETOR

NO.	PART NUMBER	QTY.	DESCRIPCIÓN	DESCRIPTION
1	A021000685	1	CARBURADOR - C1Q-K73C	CARBURETOR - C1Q-K73C
2	P005000980	4	+TORNILLO	+SCREW
3	P005000620	1	+SUJETADOR DE BULBO DE PURGA	+RETAINER, PURGE BULB
4	P005003120	1	+BULBO DE PURGA	+BULB, PURGE
5	P005001680	1	+MONTAJE DE CUERPO DE BOMBA	+BODY ASSY, PUMP
6	12532308260	1	+PALANCA DE MEDICIÓN	+LEVER, METERING
7	P005001130	1	+RESORTE	+SPRING
8	12537242030	1	+CONECTOR GIRATORIO	+SWIVEL
9	12534813930	1	+TORNILLO	+SCREW
10	P005001100	1	+PALANCA DE ACELERADOR	+LEVER, THROTTLE
11	12532713930	2	+SUJETADOR	+CLIP
12	P005001080	1	+BOQUILLA DE LA VÁLVULA DE RETENCIÓN	+NOZZLE, CHECK VALVE
13	12536312820	2	+SUJETADOR	+RETAINER
14	P005001160	1	+AGUJA DE REGULACION ALTA (H)	+NEEDLE, HIGH SPEED
15	P005001150	1	+AGUJA DE REGULACION BAJA (L)	+NEEDLE, LOW SPEED
16	P005001090	1	+MONTAJE DE EJE ACELERADOR	+SHAFT ASSY, THROTTLE
17	P005000790	1	+RESORTE	+SPRING
18	P005000810	1	+VÁLVULA DEL ACELERADOR	+VALVE, THROTTLE
19	12531413930	1	+TORNILLO	+SCREW
20	P005001340	1	+TAPA DE LA BOMBA	+COVER, PUMP
21	12531013930	1	+TORNILLO	+SCREW
22	12533306960	1	+RESORTE	+SPRING
23	12534408560	1	+TORNILLO	+SCREW
24	P005003580	1	+JUEGO DE REPARACIÓN DE CARBURADOR	+REPAIR KIT, CARBURETOR
25	P005003560	1	++DIAFRAGMA DE MEDICIÓN	++DIAPHRAGM, METERING
26	P005001140	1	++EMPAQUETADURA DIAFRAGMA DE MEDICIÓN	++GASKET, METERING DIAPHRAGM
27	12533813930	1	++PASADOR DE PALANCA DE MEDICIÓN	++PIN, METERING LEVER
28	12533913930	1	++TORNILLO	++SCREW
29	12533708260	1	++VÁLVULA REGULADORA	++VALVE, INLET NEEDLE
30	12534551030	1	++TAPÓN WELCH	++PLUG, WELCH
31	P005000860	1	++MALLA FILTRADORA	++SCREEN, FUEL INLET
32	P005001110	1	++DIAFRAGMA DE LA BOMBA	++DIAPHRAGM, PUMP
33	12532508360	1	++EMPAQUETADURA DE LA BOMBA	++GASKET, PUMP

ADMISIÓN
INTAKE

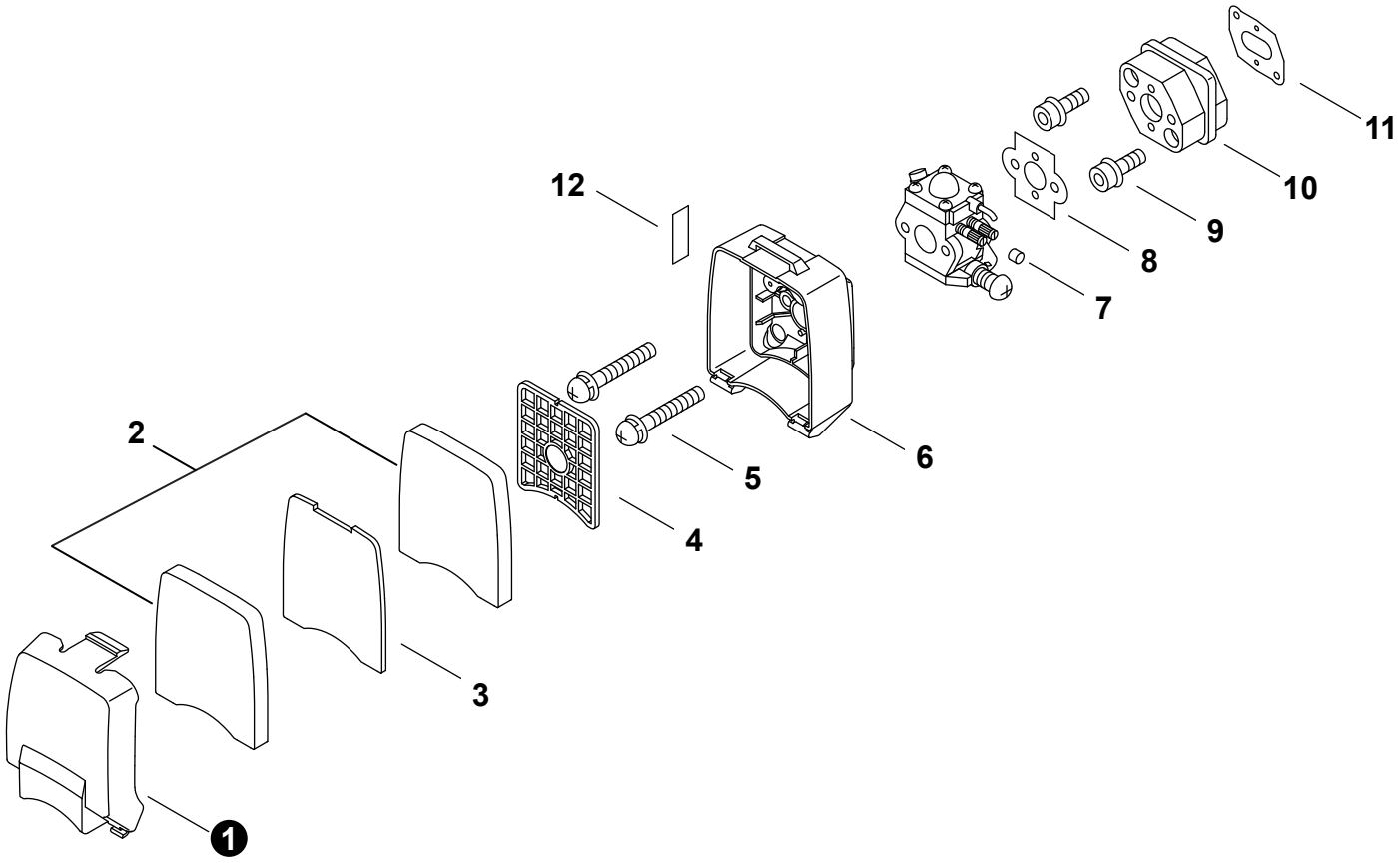

NO.	PART NUMBER	QTY.	DESCRIPCIÓN	DESCRIPTION
1	A232000312	1	CUBIERTA DEL FILTRO DE AIRE	COVER, AIR FILTER
2	A226000300	2	FILTRO DE AIRE	FILTER, AIR
3	A226000310	1	FILTRO DE AIRE	FILTER, AIR
4	A230000000	1	REJILLA PARA FILTRO DE AIRE	GRID, AIR FILTER
5	90024205050	2	TORNILLOS 5×50	SCREW 5×50
6	P100004271	1	CAJA DEL FILTRO DE AIRE	CASE, AIR FILTER
7	A259000040	1	PROTECTOR DE TORNILLO	CAP, LIMITER
8	13001606232	1	EMPAQUETADURA DE CARBURADOR	GASKET, CARBURETOR
9	90010605025	2	PERNO 5×25	BOLT 5×25
10	A200000140	1	AISLADOR DE ADMISIÓN	INSULATOR, INTAKE
11	V103000070	1	EMPAQUETADURA DE ADMISIÓN	GASKET, INTAKE
12	89033252730	1	ETIQUETA DEL ESTRANGULADOR	LABEL, CHOKE

+ Denota artículo forma parte de una asamblea
++ Denota artículo forma parte de un submontaje

+ Denotes item is part of an assembly
++ Denotes item is part of a sub-assembly

ESCAPE
EXHAUST

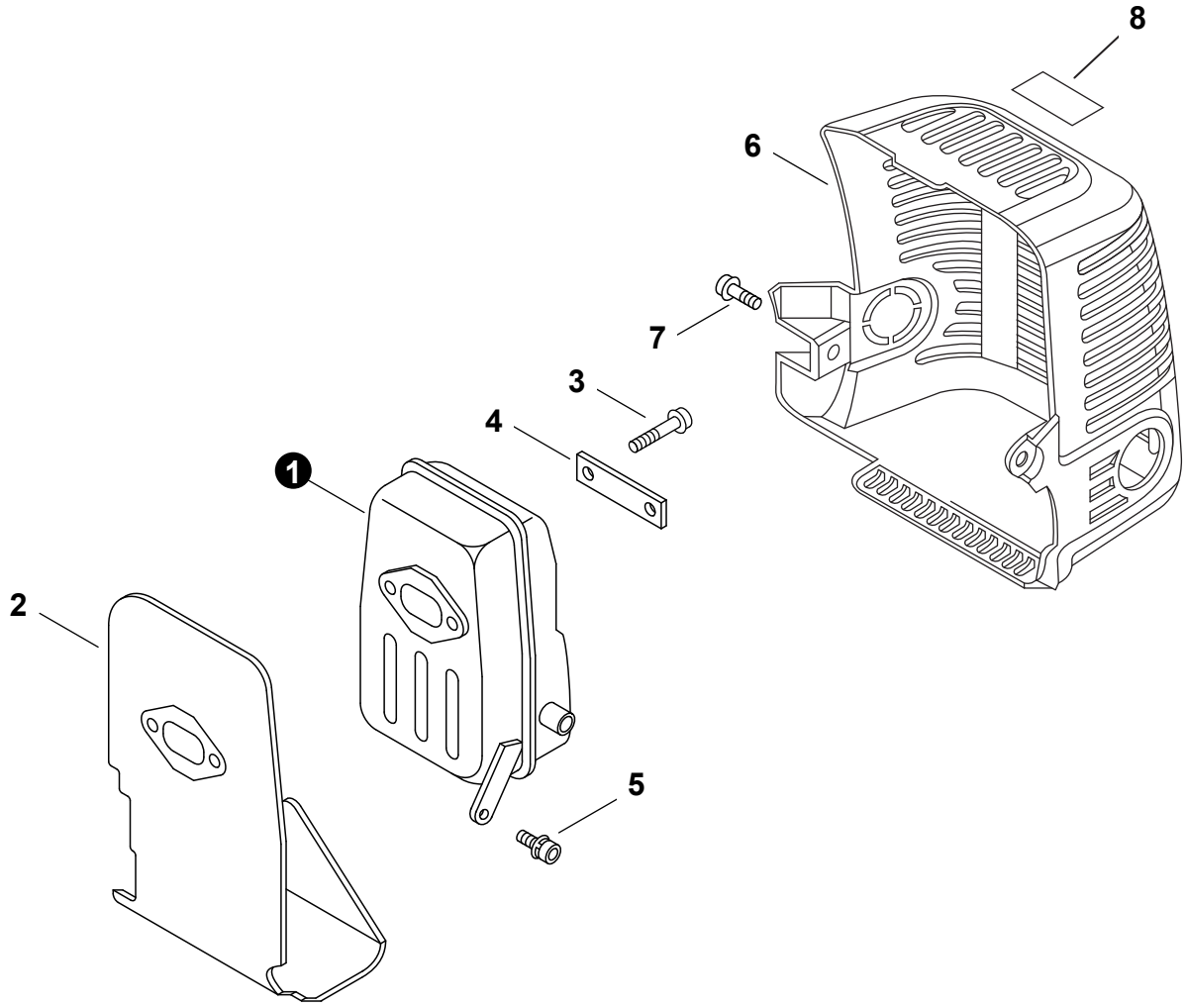

NO.	PART NUMBER	QTY.	DESCRIPCIÓN	DESCRIPTION
1	A300000400	1	SILENCIADOR	MUFFLER
2	V104000210	1	EMPAQUETADURA DE ESCAPE	GASKET, EXHAUST
3	90010506060	2	PERNO 6×60	BOLT 6×60
4	V150000550	1	PLACA	PLATE, EYE
5	90016205012	1	PERNO 5×12	BOLT 5×12
6	A320000910	1	CUBIERTA DEL SILENCIADOR	COVER, MUFFLER
7	90010605012	1	PERNO 5×12	BOLT 5×12
8	X505002310	1	ETIQUETA DE PRECAUCIÓN CALIENTE	LABEL, CAUTION - HOT

Effective 04-12-2018

+ Denota artículo forma parte de una asamblea
++ Denota artículo forma parte de un submontaje

+ Denotes item is part of an assembly
++ Denotes item is part of a sub-assembly

ARRANCADOR AUTORRETRÁCTIL
RECOIL STARTER

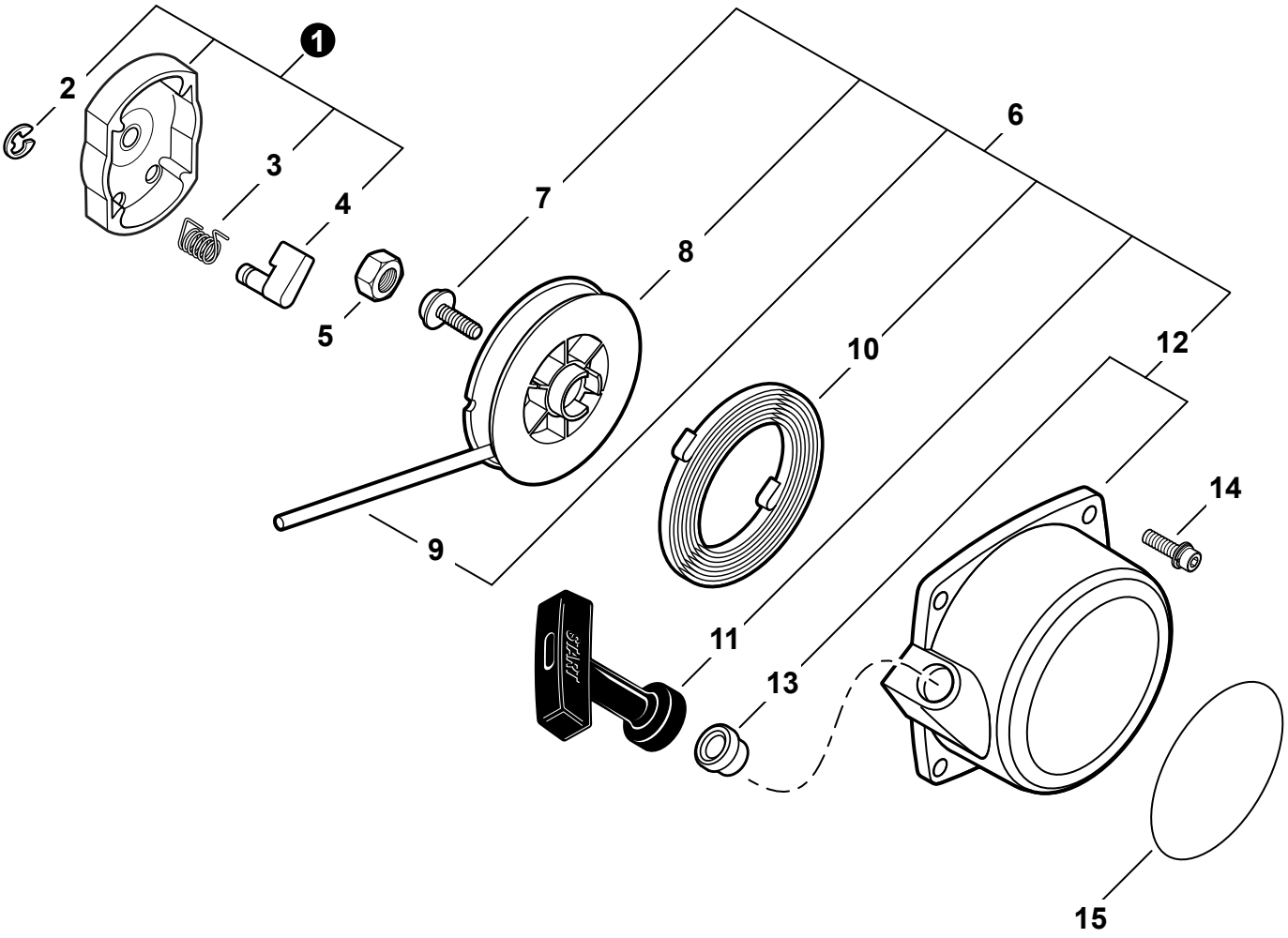

NO.	PART NUMBER	QTY.	DESCRIPCIÓN	DESCRIPTION
1	A052000011	1	MONTAJE DE POLEA DEL ARRANCADOR	PULLEY ASSY, STARTER
2	P022002100	1	+RETENEDOR TIPO "E" 4	+E-RING 4
3	17723440630	1	+RESORTE DE RETORNO	+SPRING, RETURN
4	A514000120	1	+TRINQUETE	+PAWL, STARTER
5	90050200008	1	TUERCA 8×1.25	NUT 8×1.25
6	A051000190	1	MONTAJE DE ARRANCADOR AUTORRETRÁCTIL	STARTER ASSY, RECOIL
7	17723606910	1	+TORNILLO	+SCREW
8	P022002080	1	+CARRETE DEL CABLE	+REEL, ROPE
9	17722606310	1	+CUERDA DEL ARRANCADOR 3.8×1150	+ROPE, STARTER 3.8×1150
10	17722006310	1	+RESORTE RECULAR	+SPRING, RECOIL
11	17722827030	1	+AGARRE DEL ARRANCADOR	+GRIP, STARTER
12	P022039320	1	+CAJA DE ARRANQUE	+CASE, STARTER
13	P022045770	1	++GUÍA DE CUERDA	++GUIDE, ROPE
14	90010605020	2	PERNO 5×20	BOLT 5×20
15	X562000170	1	ETIQUETA DE ARRANCADOR SHINDAIWA	LABEL, STARTER - SHINDAIWA

+ Denota artículo forma parte de una asamblea
++ Denota artículo forma parte de un submontaje

+ Denotes item is part of an assembly
++ Denotes item is part of a sub-assembly

ENCENDIDO
IGNITION

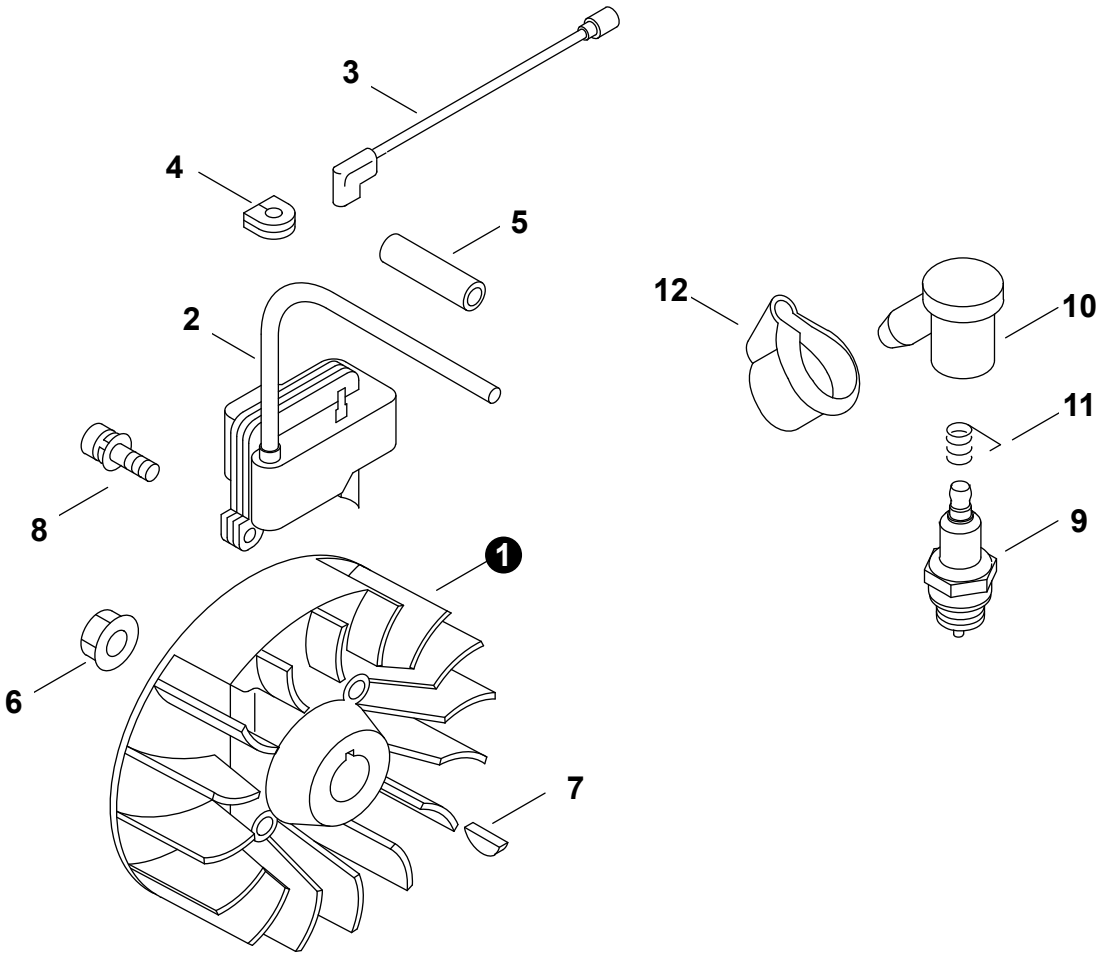

NO.	PART NUMBER	QTY.	DESCRIPCIÓN	DESCRIPTION
1	P021005911	1	JUEGO DE VOLANTE	FLYWHEEL KIT
2	A411000050	1	BOBINA DE ENCENDIDO	COIL, IGNITION
3	16201055630	1	CABLE CONDUCTOR 170 MM	LEAD 170 MM
4	15611404920	1	OJAL	GROMMET
5	V475001610	1	TUBO AISLANTE 7×8.6×55	TUBE, INSULATOR 7×8.6×55
6	90051900010	1	TUERCA-BRIDA 10×1.25	NUT, FLANGE 10×1.25
7	90032303014	1	CHAVETA WOODRUFF 3×14	KEY, WOODRUFF 3×14
8	90016205020	2	PERNO 5×20	BOLT 5×20
9	15901010630	1	BUJÍA - BPM7A	SPARK PLUG - BPM7A
10	A427000000	1	TAPA DE BUJÍA	CAP, SPARK PLUG
11	A426000000	1	TERMINAL DE BUJÍA	TERMINAL, SPARK PLUG
12	V141000020	1	CUBIERTA ANTIPOLVO	COVER, DUST

Effective 04-12-2018

+ Denota artículo forma parte de una asamblea
++ Denota artículo forma parte de un submontaje

+ Denotes item is part of an assembly
++ Denotes item is part of a sub-assembly

SISTEMA DE COMBUSTIBLE
FUEL SYSTEM

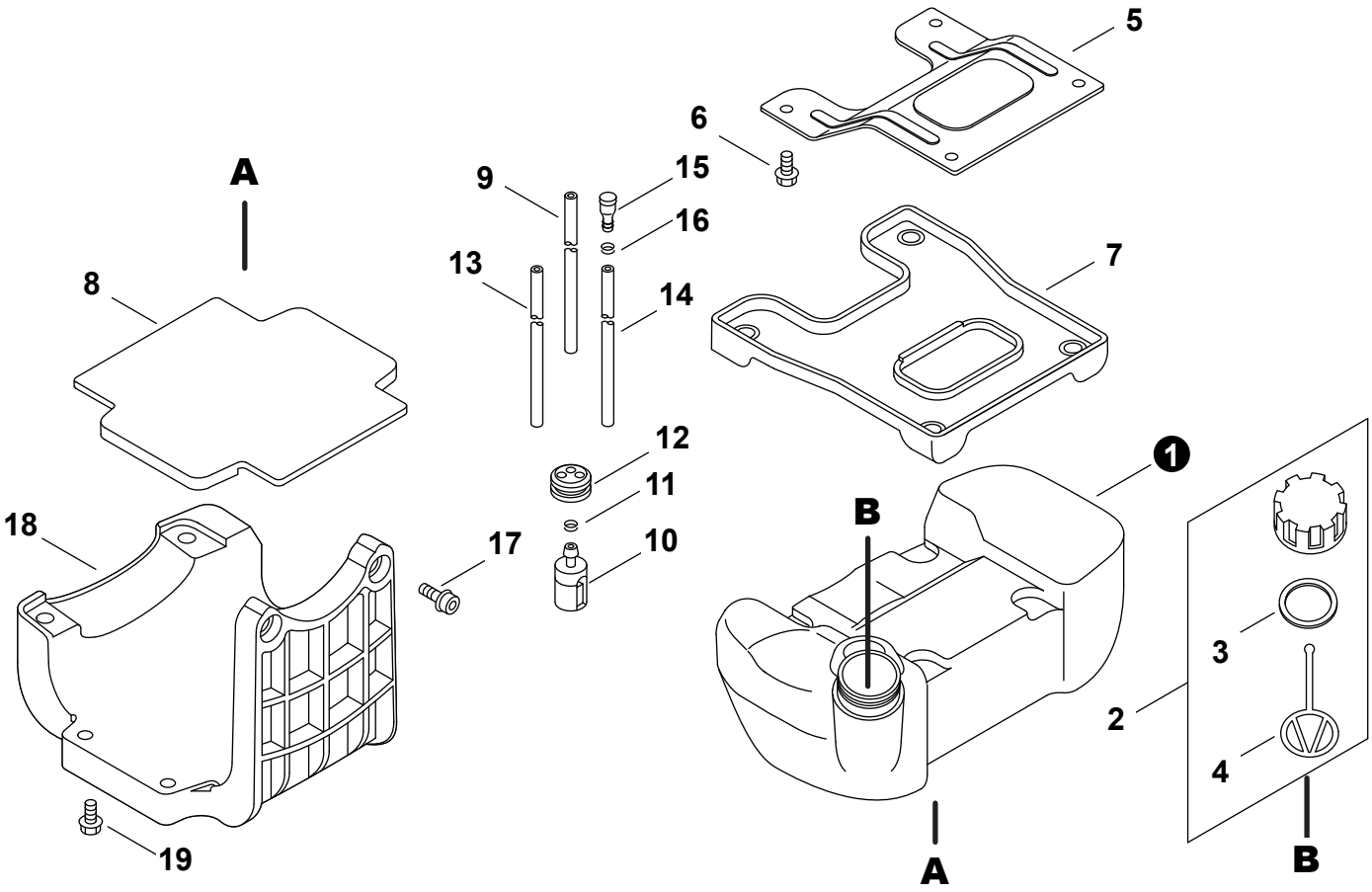

NO.	PART NUMBER	QTY.	DESCRIPCIÓN	DESCRIPTION
1	A350000131	1	TANQUE DE COMBUSTIBLE	TANK, FUEL
2	**P021014060**	**1**	**MONTAJE DE TAPA DE COMBUSTIBLE**	**CAP ASSY, FUEL**
3	13101655830	1	+EMPAQUETADURA DE TAPA DE COMBUSTIBLE	+GASKET, FUEL CAP
4	13105156030	1	+CONECTOR DE TAPA L= 100 MM	+CONNECTOR, CAP L= 100 MM
5	A393000030	1	ABRAZADERA TANQUE DE COMBUSTIBLE	BRACKET, FUEL TANK
6	90010605012	4	PERNO 5×12	BOLT 5×12
7	A390000000	1	AMORTIGUADOR SUPERIOR	CUSHION, UPPER
8	A390000010	1	AMORTIGUADOR DEL TANQUE DE COMBUSTIBLE	CUSHION, FUEL TANK
9	13201035430	1	TUBO DE COMBUSTIBLE 3×6×230	PIPE, FUEL 3×6×230
10	A369000440	1	FILTRO DE COMBUSTIBLE	FILTER, FUEL
11	V490001230	1	SUJETADOR Ø6.5 MM	CLIP Ø6.5 MM
12	13211555930	1	OJAL DE COMBUSTIBLE	GROMMET, FUEL
13	V471000630	1	TUBO DE COMBUSTIBLE 3×6×120 NEGRO	PIPE, FUEL 3×6×120 BLACK
14	13201202960	1	TUBO DE COMBUSTIBLE 3×6×120 NEGRO	PIPE, FUEL 3×6×120 BLACK
15	13130056431	1	VÁLVULA DE RESPIRADERO	VENT ASSY
16	V490001230	1	SUJETADOR Ø6.5 MM	CLIP Ø6.5 MM
17	90010605025	2	PERNO 5×25	BOLT 5×25
18	A393000050	1	PROTECTOR, TANQUE DE COMBUSTIBLE	GUARD, FUEL TANK
19	90010605020	2	PERNO 5×20	BOLT 5×20

+ Denota artículo forma parte de una asamblea
++ Denota artículo forma parte de un submontaje

+ Denotes item is part of an assembly
++ Denotes item is part of a sub-assembly

EMBRAGUE
CLUTCH

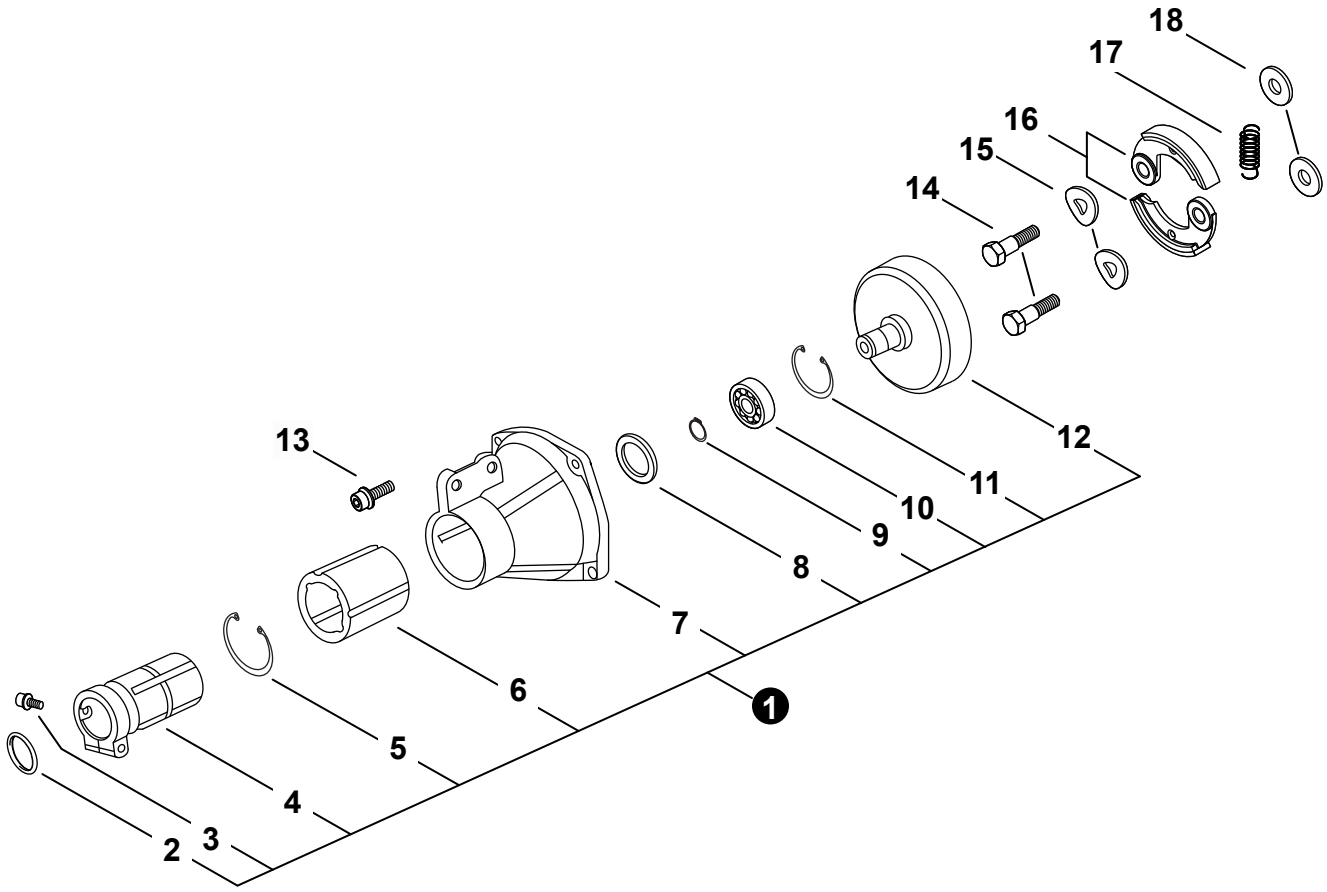

NO.	PART NUMBER	QTY.	DESCRIPCIÓN	DESCRIPTION
1	P022024760	1	MONTAJE DE CAJA DEL EMBRAGUE	CASE ASSY, CLUTCH
2	90072502028	1	+JUNTA TÓRICA	+O-RING
3	9134305006	1	+TORNILLO	+SCREW
4	P022024680	1	+JUNTA	+JOINT
5	P022006950	1	+ANILLO RETENEDOR	+RING, SNAP
6	P022006940	1	+AMORTIGUADOR	+CUSHION
7	P022006870	1	+CAJA DEL EMBRAGUE	+CASE, CLUTCH
8	P022006880	1	+PLACA	+PLATE
9	P022006920	1	+ANILLO RETENEDOR	+RING, SNAP
10	90080406002	1	+COJINETE DE BALINES	+BEARING, BALL
11	P022006900	1	+ANILLO RETENEDOR	+RING, SNAP
12	P022037020	1	+TAMBOR EMBRAGUE	+DRUM, CLUTCH
13	P022007220	4	PERNO	BOLT
14	17504606230	2	PERNO DE EMBRAGUE	BOLT, CLUTCH
15	17504803920	2	ARANDELA 10.2×18×1.0	WASHER 10.2×18×1.0
16	P021006200	1	JUEGO DE ZAPATA DE EMBRAGUE	SHOE SET, CLUTCH
17	17501842230	1	RESORTE DEL EMBRAGUE	SPRING, CLUTCH
18	17504903920	2	ARANDELA 8.2×17×1.6	WASHER 8.2×17×1.6

Effective 04-12-2018

+ Denota artículo forma parte de una asamblea
++ Denota artículo forma parte de un submontaje

+ Denotes item is part of an assembly
++ Denotes item is part of a sub-assembly

TUBO PRINCIPAL
MAIN PIPE

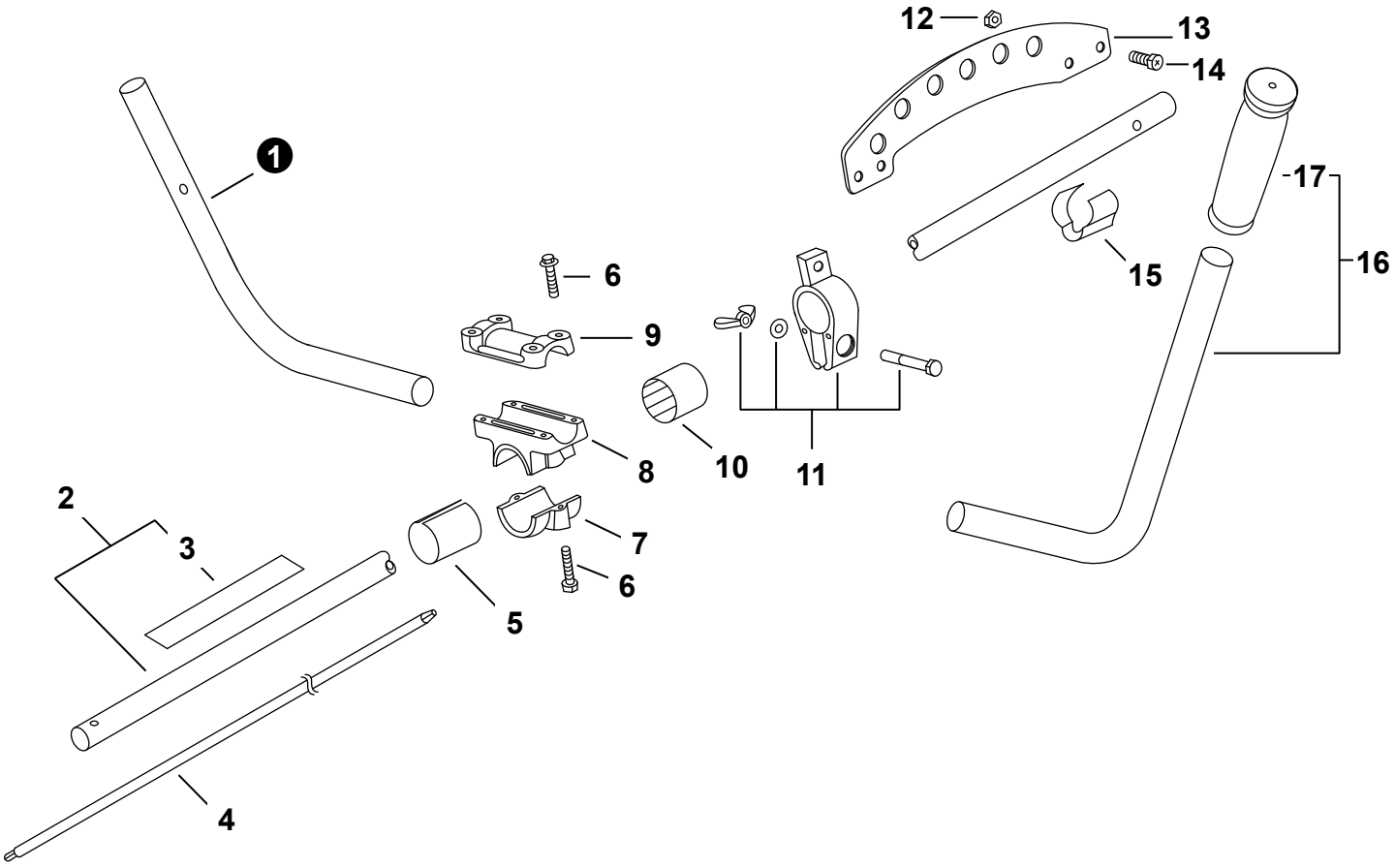

NO.	PART NUMBER	QTY.	DESCRIPCIÓN	DESCRIPTION
1	P022024740	1	MANGO DERECHO	HANDLE, RIGHT
2	**P100005440**	**1**	**TUBO PRINCIPAL**	**PIPE, MAIN**
3	P022007070	1	+ETIQUETA	+LABEL
4	P022006980	1	EJE DE TRANSMISIÓN	DRIVESHAFT
5	P022007120	1	ESPACIADOR	SPACER
6	P022007110	6	PERNO	BOLT
7	P022024750	1	SOPORTE DE MONTAJE	BRACKET, MOUNTING
8	P022007090	1	ABRAZADERA INFERIOR	BRACKET, LOWER
9	P022007081	1	ABRAZADERA SUPERIOR	BRACKET, UPPER
10	P022007030	1	ESPACIADOR	SPACER
11	P022007020	1	MONTAJE DE ABRAZADERA	CLAMP ASSY
12	P022007010	3	TUERCA M6	NUT M6
13	P022006990	1	COLGADOR	HANGER
14	90010006016	3	PERNO 6×16	BOLT 6×16
15	P022007210	1	SUJETADOR DE CABLE	HOLDER, CABLE
16	**P022024730**	**1**	**MONTAJE DE MANGO IZQUIERDO**	**HANDLE ASSY, LEFT**
17	P022007140	1	+AGARRE	+GRIP

+ Denota artículo forma parte de una asamblea
++ Denota artículo forma parte de un submontaje

+ Denotes item is part of an assembly
++ Denotes item is part of a sub-assembly

CONTROL DE ACELERADOR
THROTTLE CONTROL

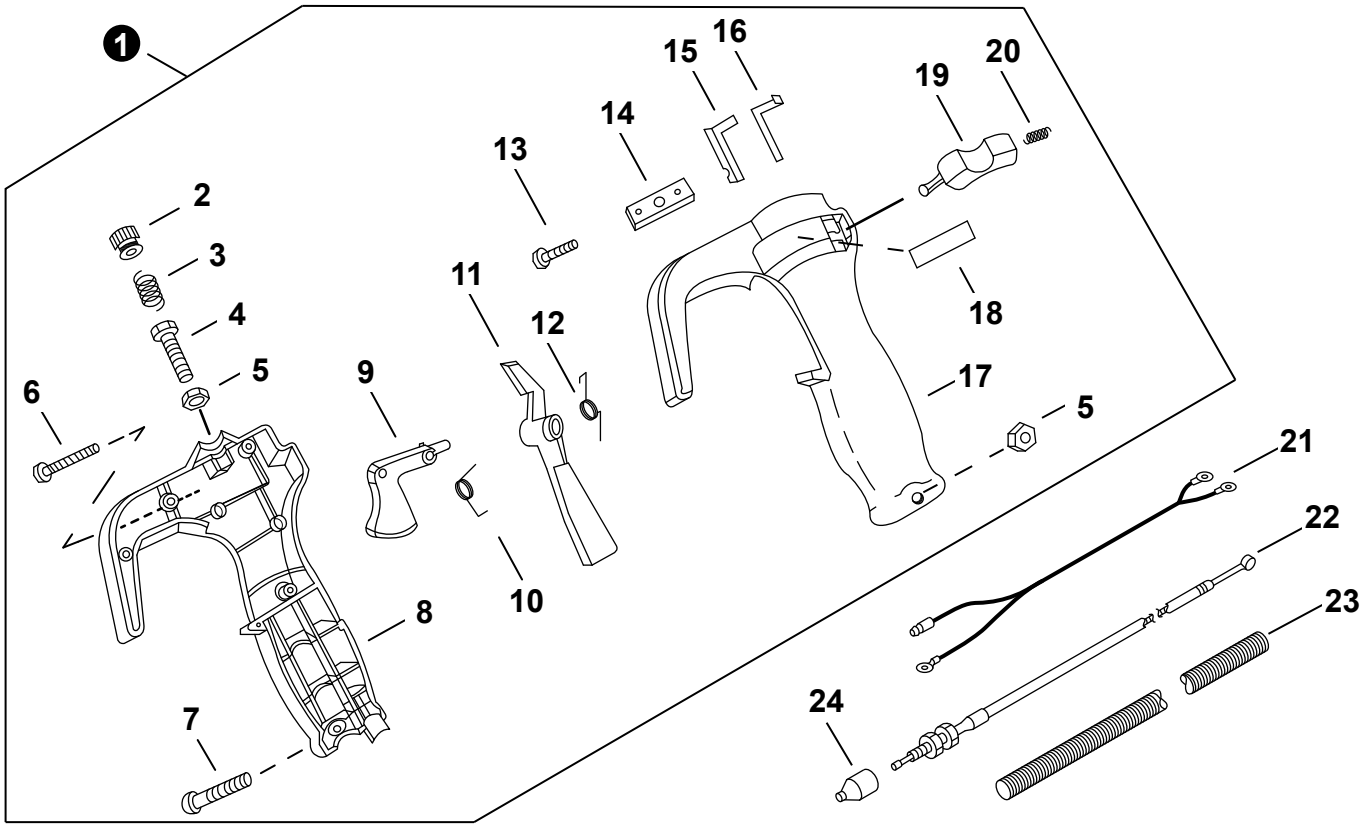

NO.	PART NUMBER	QTY.	DESCRIPCIÓN	DESCRIPTION
1	P022007230	1	MONTAJE DE CONTROL DE ACELERADOR	THROTTLE CONTROL ASSY
2	P022007300	1	+PERILLA	+KNOB
3	P022007360	1	+RESORTE	+SPRING
4	P022007400	1	+PERNO	+BOLT
5	P022007390	2	+TUERCA	+NUT
6	P022007370	4	+TORNILLO	+SCREW
7	P022007380	1	+TORNILLO	+SCREW
8	P022007240	1	+AGARRE DERECHO	+GRIP, RIGHT
9	P022007260	1	+GATILLO DEL ACELERADOR	+TRIGGER, THROTTLE
10	P022007310	1	+RESORTE	+SPRING
11	P022007270	1	+SEGURO DEL ACELERADOR	+LOCKOUT, THROTTLE
12	P022007320	1	+RESORTE	+SPRING
13	P022007410	1	+TORNILLO	+SCREW
14	P022007290	1	+SOPORTE	+HOLDER
15	P022007330	1	+RESORTE	+SPRING
16	P022007340	1	+RESORTE	+SPRING
17	P022007250	1	+AGARRE IZQUIERDO	+GRIP, LEFT
18	P022007420	1	+ETIQUETA ENCENDIDO-APAGADO	+LABEL, STOP-START
19	P022007280	1	+INTERRUPTOR DE ENCENDIDO-APAGADO	+SWITCH, START-STOP
20	P022007350	1	+RESORTE	+SPRING
21	P022007440	1	CABLE CONDUCTOR	LEAD
22	V430004540	1	CABLE DEL ACELERADOR	CABLE, THROTTLE
23	P022007450	1	TUBO FLEXIBLE	TUBE, FLEXIBLE
24	V494000080	1	TAPA ANTIPOLVO	CAP, DUST

Effective 04-12-2018

+ Denota artículo forma parte de una asamblea
++ Denota artículo forma parte de un submontaje

+ Denotes item is part of an assembly
++ Denotes item is part of a sub-assembly

CAJA DE ENGRANAJES
GEAR CASE

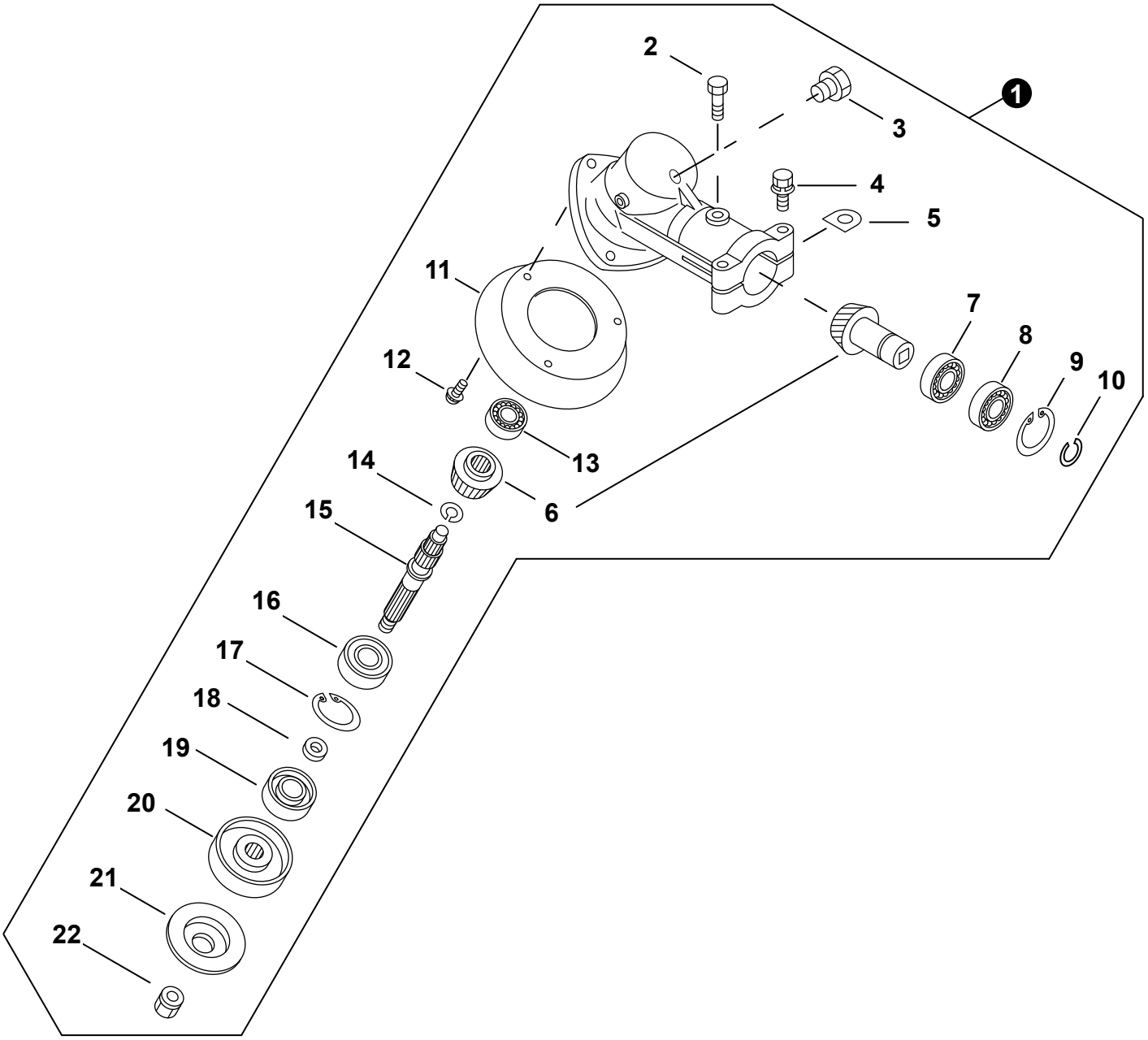

+ Denota artículo forma parte de una asamblea
++ Denota artículo forma parte de un submontaje

+ Denotes item is part of an assembly
++ Denotes item is part of a sub-assembly

CAJA DE ENGRANAJES
GEAR CASE

NO.	PART NUMBER	QTY.	DESCRIPCIÓN	DESCRIPTION
1	C051001130	1	MONTAJE DE CAJA DE ENGRANAJES	GEAR CASE ASSY
2	P022007060	1	+PERNO	+BOLT
3	61043450031	1	+PERNO M8×8	+BOLT M8×8
4	P022007050	2	+PERNO M5×30	+BOLT M5×30
5	61023904130	2	+ARANDELA D	+D-WASHER
6	P022007460	1	+JUEGO DE ENGRANAJES	+GEAR SET
7	90080006001	1	+COJINETE DE BALINES 6001	+BEARING, BALL 6001
8	90080706001	1	+COJINETE DE BALINES 6001	+BEARING, BALL 6001
9	90070200028	1	+ANILLO RETENEDOR 28	+RING, SNAP 28
10	90070100012	1	+ANILLO RETENEDOR 12	+RING, SNAP 12
11	C536000030	1	+TAPA CAJA DE ENGRANAJES	+COVER, GEAR CASE
12	90024205020	3	+TORNILLO 5×20	+SCREW 5×20
13	90080036000	1	+COJINETE DE BALINES 6000	+BEARING, BALL 6000
14	90070600012	1	+ANILLO RETENEDOR Ø12	+RING, SNAP Ø12
15	61031005730	1	+EJE DE ENGRANAJE	+SHAFT, GEAR
16	90081006201	1	+COJINETE DE BALINES 6201	+BEARING, BALL 6201
17	90070200032	1	+ANILLO RETENEDOR Ø32	+RING, SNAP Ø32
18	61031507130	1	+ESPACIADOR 11.8×15×9	+SPACER 11.8×15×9
19	61041307130	1	+SELLO DE ACEITE 22	+SEAL, OIL 22
20	61031307132	1	+PLACA DEL ADAPTADOR SUPERIOR	+PLATE, ADAPTOR - UPPER
21	61031421231	1	+PLACA DEL ADAPTADOR INFERIOR	+PLATE, ADAPTOR - LOWER
22	61032027430	1	+TUERCA	+NUT

+ Denota artículo forma parte de una asamblea
++ Denota artículo forma parte de un submontaje

+ Denotes item is part of an assembly
++ Denotes item is part of a sub-assembly

PROTECTOR CONTRA RESIDUOS
DEBRIS SHIELD

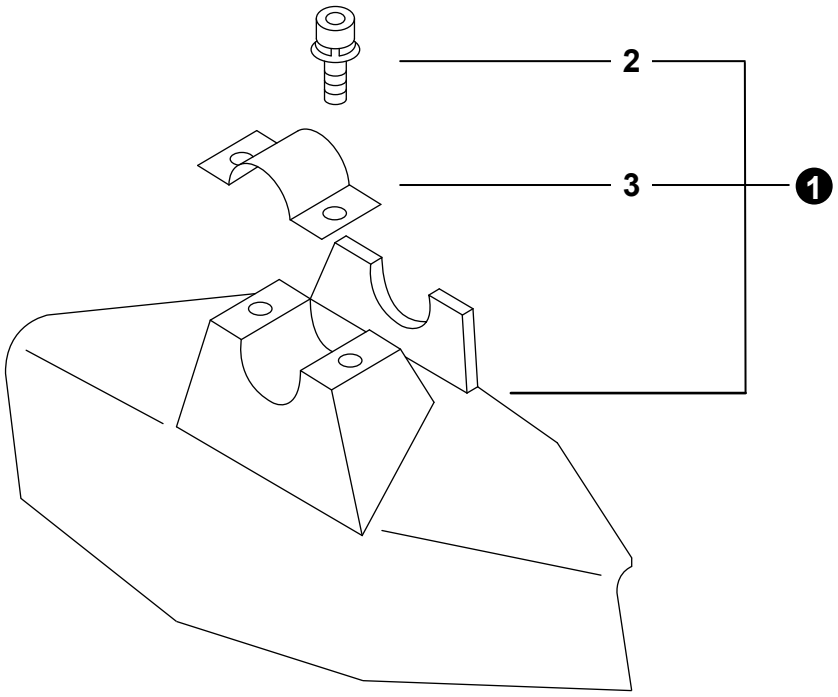

NO.	PART NUMBER	QTY.	DESCRIPCIÓN	DESCRIPTION
1	P022007160	1	MONTAJE DE PROTECTOR CONTRA RESIDUOS	DEBRIS SHIELD ASSY
2	P022007470	2	+PERNO M6×28	+BOLT M6×28
3	P022007480	1	+ABRAZADERA	+CLAMP

ARNÉS
HARNESS

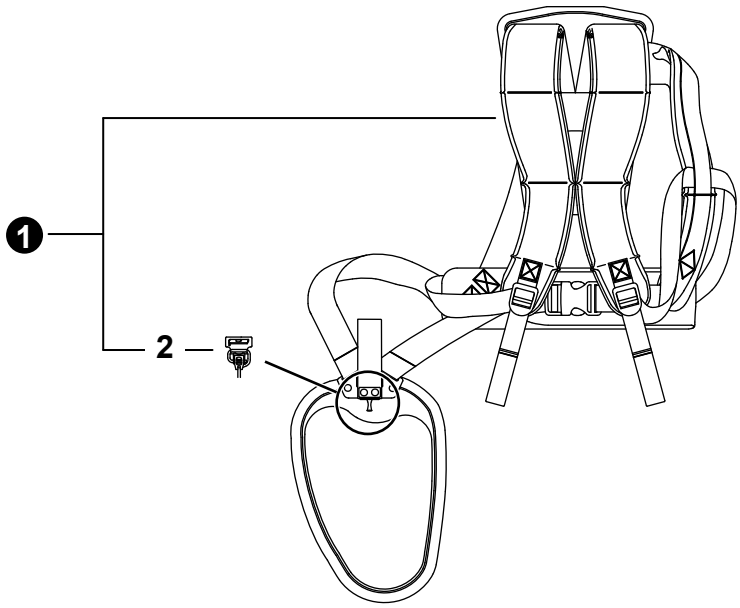

NO.	PART NUMBER	QTY.	DESCRIPCIÓN	DESCRIPTION
1	C062000560	1	MONTAJE DE ARNÉS	HARNESS ASSY
2	P021042910	1	+GANCHO	+HOOK, SNAP

+ Denota artículo forma parte de una asamblea
++ Denota artículo forma parte de un submontaje

+ Denotes item is part of an assembly
++ Denotes item is part of a sub-assembly

HERRAMIENTAS
TOOLS

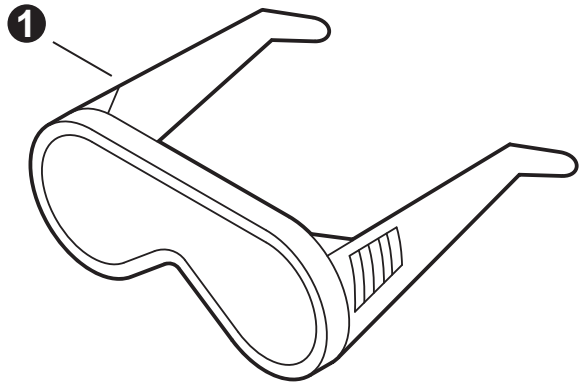

NO.	PART NUMBER	QTY.	DESCRIPCIÓN	DESCRIPTION
1	X690000080	1	ANTEOJOS DE SEGURIDAD	GLASSES, SAFETY