Os acessórios para produtos ECHO podem ser encontrados em:
Accessories for ECHO products can be found at:
www.echo-latinamerica.com/products/catalogs

TUBO AL POR MAYOR / BULK PIPE	
3×5mm black/negro	**90014**
3×6mm black/negro	**90015**
3×7mm black/negro	**90016**
3×6mm clear/transparente	**90017**
2×4mm clear/transparente	**90018**
CUERDA DEL ARRANCADOR AL POR MAYOR	
BULK STARTER ROPE	
Diameter / diámetro 2.3 mm (3/32 in.)	**99944435000**
Diameter / diámetro 3.0 mm (1/8 in.)	**99944440000**
Diameter / diámetro 3.5 mm (9/64 in.)	**99944445000**
Diameter / diámetro 4.0 mm (5/32 in.)	**99944450000**
Diameter / diámetro 4.4 mm (11/64 in.)	**99944455000**
Diameter / diámetro 4.8 mm (3/16 in.)	**99944460000**
ACCESORIOS OPCIONALES	
Cabezal Manual/Fija de 2 líneas	**21560066**
Cabezal Z-5 Tap-N-Go	**X047000332**
Disco Metal de 3 dientes - 9" dia.	**X405000011**
Disco Metal de 3 dientes - 10" dia.	**X405000001**
Disco Metal de 3 dientes - 10" dia.	**X400000011**
OPTIONAL ACCESSORIES	
& ATTACHMENTS:	
2-Line Manual/Fixed Nylon Head	21560066
Z-5 Tap-N-Go Nylon Cutting Head	X047000332
3-Cutter Metal Blade - 9" dia.	X405000011
3-Cutter Metal Blade - 10" dia.	X405000001
3-Cutter Metal Blade - 10" dia.	X400000011

LISTA DE PIEZAS
PARTS CATALOG

SRM-4300F
Desmalezadora
SRM-4300F Brushcutter



42.7 cc

NÚMERO DE SERIE
SERIAL NUMBER

C30326001001 - C30326999999

ECHO Incorporated
400 Oakwood Road, Lake Zurich, Illinois 60047
WWW.ECHO-USA.COM

©2019 ECHO Incorporated. All Rights Reserved

P/N 99922205441
REVISED 05/08/19

Cubierta de motor **3**
Engine Cover

Motor **4**
Engine

Motor **5**
Engine

Carburador **6**
Carburetor

Carburador **7**
Carburetor

Admisión **8**
Intake

Escape **9**
Exhaust

Encendido **10**
Ignition

Arrancador **11**
Starter

Sistema de combustible **12**
Fuel System

Embrague **13**
Clutch

Tubo Principle / Mangos **14**
Main Pipe / Handles

Mango de Control **15**
Control Handle

Caja de Engranajes **16**
Gear Case

Protector Contra Residuos **17**
Debris Shield

Arnés **17**
Harness

Herramientas **18**
Tools

Juegos de mantenimiento **18**
Maintenance Kits

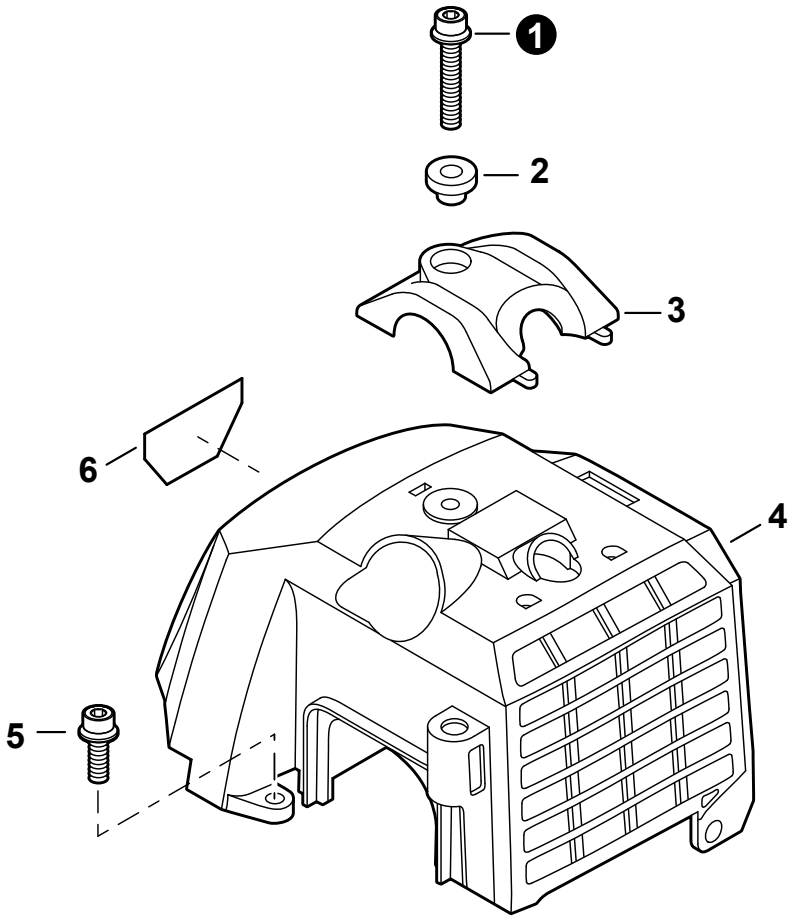

NO.	PART NUMBER	QTY.	DESCRIPCIÓN	DESCRIPTION
1	90010605020	1	PERNO 5×20	BOLT 5×20
2	V353000020	1	COLLAR 5	COLLAR 5
3	A162000020	1	PROTECTOR	GUARD, TOP
4	A160000242	1	CUBIERTA DE MOTOR	COVER, ENGINE
5	90010605012	1	PERNO 5×12	BOLT 5×12
6	X547001040	1	ETIQUETA MODELO SRM-4300	LABEL - MODEL SRM-4300

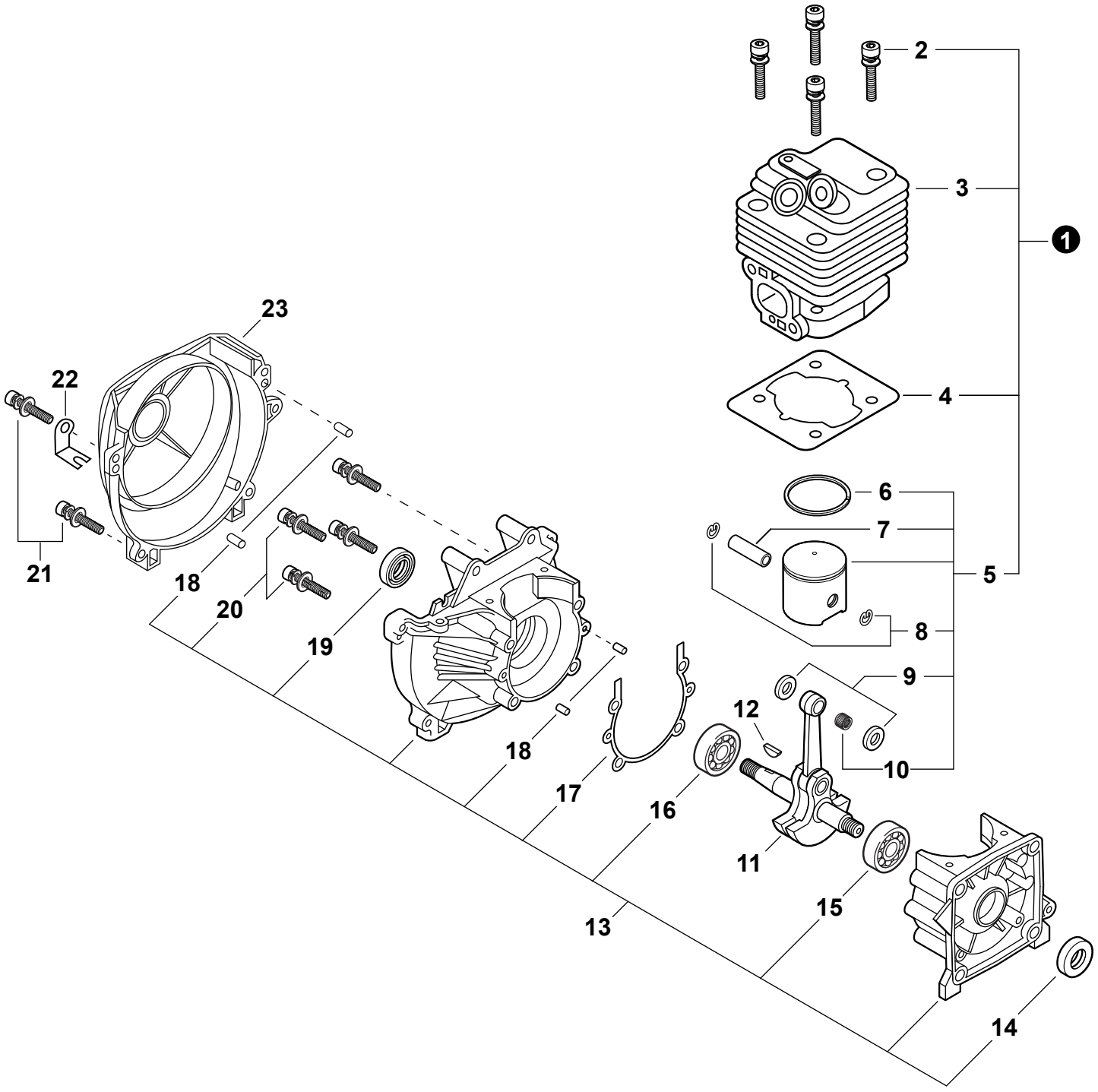
2
3
1
4
6
7
5
8
9
10
12
11
16
17
18
13
15
14
23
22
21
18
20
19

NO.	PART NUMBER	QTY.	DESCRIPCIÓN	DESCRIPTION
1	**P021039020**	**1**	**JUEGO DE REPARACIÓN DE MOTORES**	**REPAIR KIT, ENGINE**
2	90016205020	4	+PERNO 5×20	+BOLT 5×20
3	A130000870	1	+CILINDRO	+CYLINDER
4	V100000040	1	+EMPAQUETADURA DE CILINDRO	+GASKET, CYLINDER
5	**P021014262**	**1**	**+JUEGO DE PISTÓN**	**+PISTON KIT**
6	10001110530	1	++ANILLO DEL PISTÓN	++RING, PISTON
7	V608000000	1	++PASADOR DEL PISTÓN 10	++PIN, PISTON 10
8	V580000010	2	++ANILLO RETENEDOR Ø10	++RING, SNAP Ø10
9	V307000530	2	++ARANDELA	++WASHER
10	V555000010	1	++COJINETE DE AGUJAS 10	++BEARING, NEEDLE 10
11	A011000120	1	MONTAJE DE CIGÜEÑAL	CRANKSHAFT ASSY
12	90032303014	1	CHAVETA WOODRUFF 3×14	KEY, WOODRUFF 3×14
13	**P021002471**	**1**	**JUEGO DE CÁRTER**	**CRANKCASE KIT**
14	10021305530	1	+SELLO DE ACEITE 12	+SEAL, OIL 12
15	90081036202	1	+COJINETE DE BALINES 6202	+BEARING, BALL 6202
16	9403536201	1	+COJINETE DE BALINES 6201	+BEARING, BALL 6201
17	V102000001	1	+EMPAQUETADURA DE CÁRTER	+GASKET, CRANKCASE
18	90033040080	4	+PASADOR DE POSICIONAMIENTO 4×8	+PIN, LOCATING 4×8
19	10021300310	1	+SELLO DE ACEITE	+SEAL, OIL
20	90016205035	4	+PERNO M5×35	+BOLT M5×35
21	90016205020	4	PERNO 5×20	BOLT 5×20
22	G186000010	1	SUJETADOR DE CABLE	HOLDER, CABLE
23	A172000350	1	CUBIERTA DE VENTILADOR	COVER, FAN

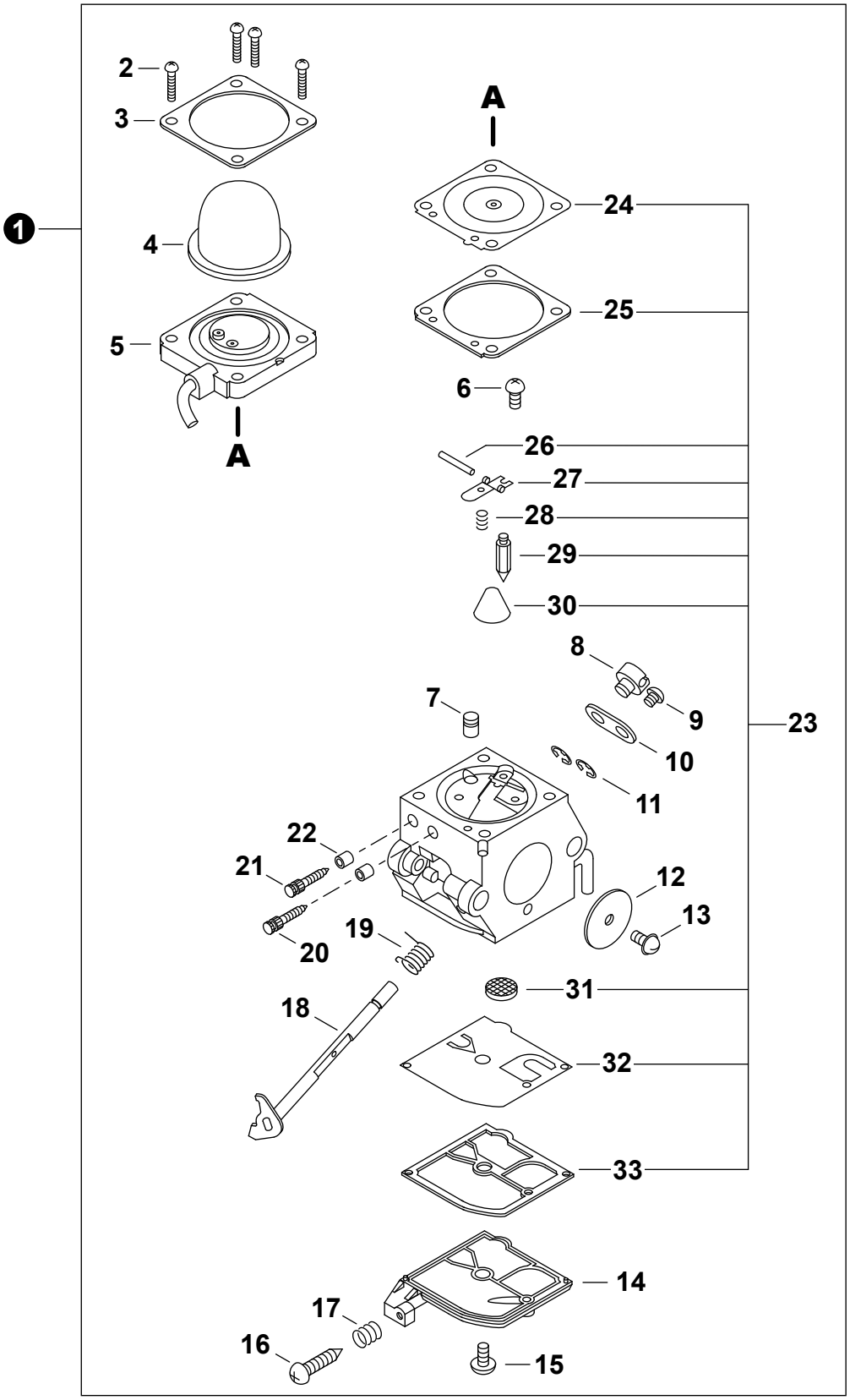
1
2
3
4
5
A
A
24
25
6
26
27
28
29
30
8
9
7
23
10
11
22
21
12
13
20
19
31
18
32
33
14
17
16
15

NO.	PART NUMBER	QTY.	DESCRIPCIÓN	DESCRIPTION
1	**A021000685**	**1**	**CARBURADOR - C1Q-K73C**	**CARBURETOR - C1Q-K73C**
2	P005000980	4	+TORNILLO	+SCREW
3	P005000620	1	+SUJETADOR DE BULBO DE PURGA	+RETAINER, PURGE BULB
4	P005003120	1	+BULBO DE PURGA	+BULB, PURGE
5	P005001680	1	+MONTAJE DE CUERPO DE BOMBA	+BODY ASSY, PUMP
6	12533913930	1	+TORNILLO	+SCREW
7	P005001080	1	+BOQUILLA DE LA VÁLVULA DE RETENCIÓN	+NOZZLE, CHECK VALVE
8	12537242030	1	+CONECTOR GIRATORIO	+SWIVEL
9	12534813930	1	+TORNILLO	+SCREW
10	P005001100	1	+PALANCA DE ACELERADOR	+LEVER, THROTTLE
11	12532713930	2	+SUJETADOR	+CLIP
12	P005000810	1	+VÁLVULA DEL ACELERADOR	+VALVE, THROTTLE
13	12531413930	1	+TORNILLO	+SCREW
14	P005001340	1	+TAPA DE LA BOMBA	+COVER, PUMP
15	12531013930	1	+TORNILLO	+SCREW
16	12534408560	1	+TORNILLO	+SCREW
17	12533306960	1	+RESORTE	+SPRING
18	P005001090	1	+MONTAJE DE EJE ACELERADOR	+SHAFT ASSY, THROTTLE
19	P005000790	1	+RESORTE	+SPRING
20	P005001150	1	+AGUJA DE REGULACION BAJA (L)	+NEEDLE, LOW SPEED
21	P005001160	1	+AGUJA DE REGULACION ALTA (H)	+NEEDLE, HIGH SPEED
22	12536312820	2	+SUJETADOR	+RETAINER
23	**P005003580**	**1**	**+JUEGO DE REPARACIÓN DE CARBURADOR**	**+REPAIR KIT, CARBURETOR**
24	P005003560	1	++DIAFRAGMA DE MEDICIÓN	++DIAPHRAGM, METERING
25	P005001140	1	++EMPAQUETADURA DIAFRAGMA DE MEDICIÓN	++GASKET, METERING DIAPHRAGM
26	12533813930	1	++PASADOR DE PALANCA DE MEDICIÓN	++PIN, METERING LEVER
27	12532308260	1	++PALANCA DE MEDICIÓN	++LEVER, METERING
28	P005001130	1	++RESORTE	++SPRING
29	12533708260	1	++VÁLVULA REGULADORA	++VALVE, INLET NEEDLE
30	12534551030	1	++TAPÓN WELCH	++PLUG, WELCH
31	P005000860	1	++MALLA FILTRADORA	++SCREEN, FUEL INLET
32	P005001110	1	++DIAFRAGMA DE LA BOMBA	++DIAPHRAGM, PUMP
33	12532508360	1	++EMPAQUETADURA DE LA BOMBA	++GASKET, PUMP

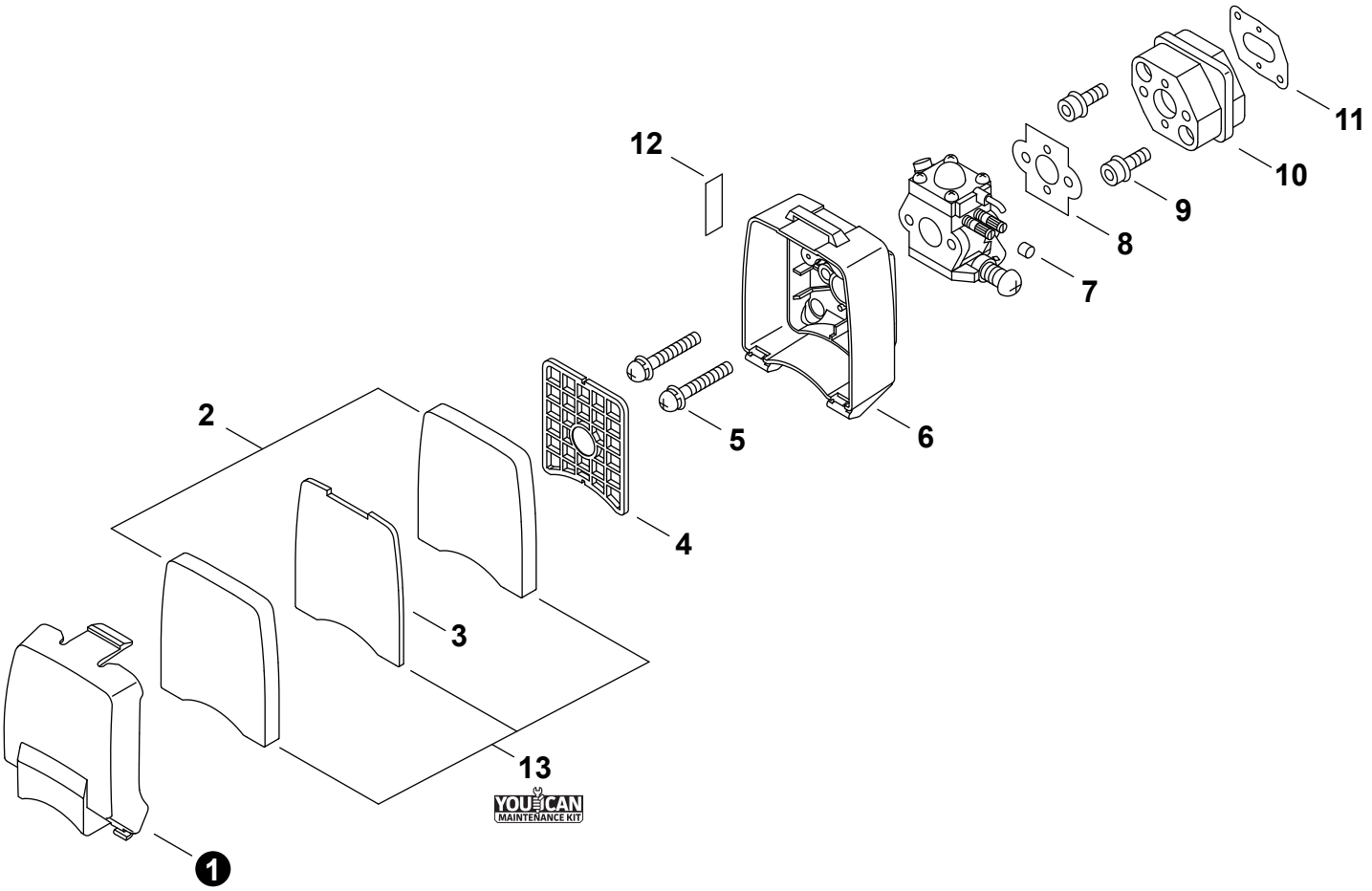

NO.	PART NUMBER	QTY.	DESCRIPCIÓN	DESCRIPTION
1	A232000312	1	CUBIERTA DEL FILTRO DE AIRE	COVER, AIR FILTER
2	A226000300	2	FILTRO DE AIRE - ESPUMA	FILTER, AIR - FOAM
3	A226000310	1	FILTRO DE AIRE - FIELTRO	FILTER, AIR - FELT
4	A230000000	1	REJILLA PARA FILTRO DE AIRE	GRID, AIR FILTER
5	90024205050	2	TORNILLOS 5×50	SCREW 5×50
6	P021010233	1	CAJA DEL FILTRO DE AIRE	CASE, AIR FILTER
7	A259000040	1	PROTECTOR DE TORNILLO	CAP, LIMITER
8	13001606232	1	EMPAQUETADURA DE CARBURADOR	GASKET, CARBURETOR
9	90010605025	2	PERNO 5×25	BOLT 5×25
10	A200000140	1	AISLADOR DE ADMISIÓN	INSULATOR, INTAKE
11	V103000070	1	EMPAQUETADURA DE ADMISIÓN	GASKET, INTAKE
12	89033252730	1	ETIQUETA DEL ESTRANGULADOR	LABEL, CHOKE
13	**91000Y**	**1**	**JUEGO DE PUESTA A PUNTO - YOUCAN™**	**TUNE-UP KIT - YOUCAN™**

+ Denota artículo forma parte de una asamblea
++ Denota artículo forma parte de un submontaje

+ Denotes item is part of an assembly
++ Denotes item is part of a sub-assembly

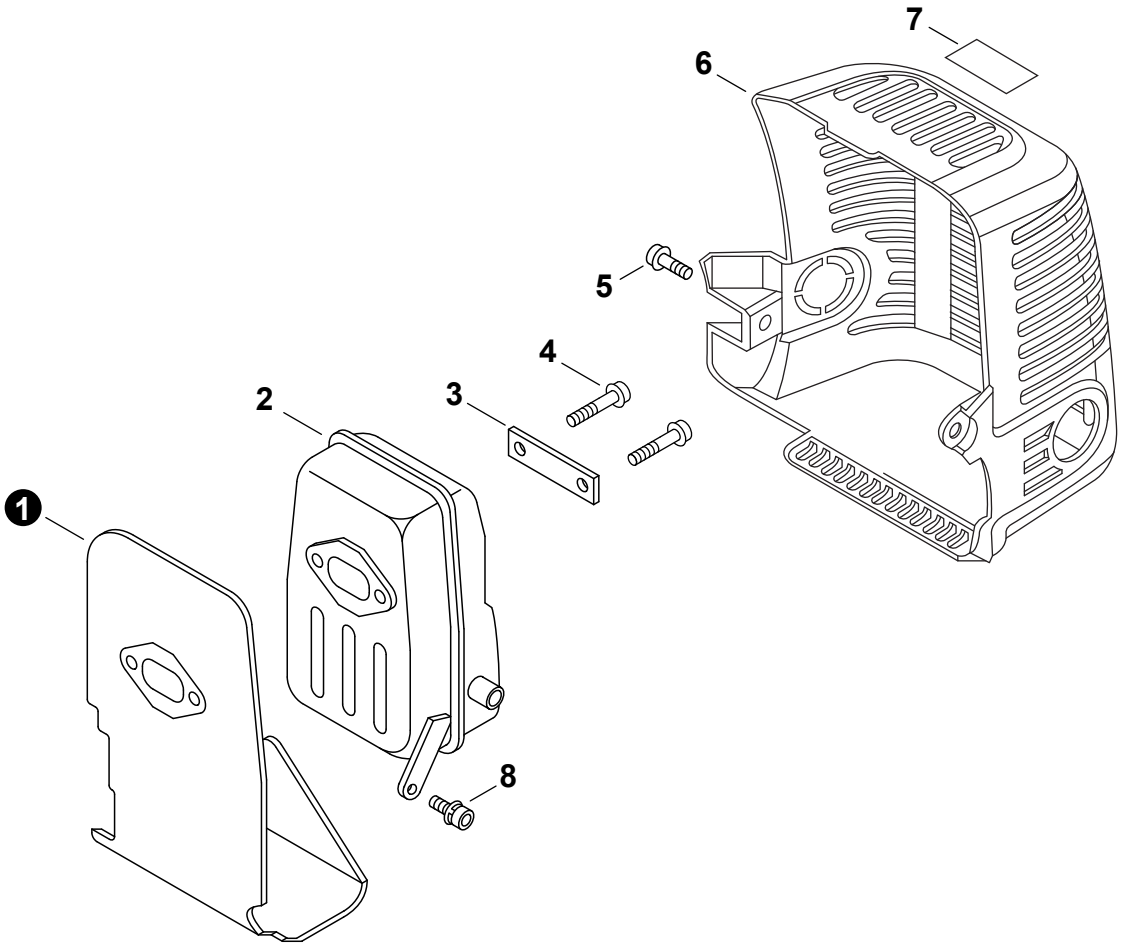

NO.	PART NUMBER	QTY.	DESCRIPCIÓN	DESCRIPTION
1	V104000210	1	PROTECTOR TÉRMICO DEL ESCAPE	HEAT SHIELD, EXHAUST
2	A300000400	1	SILENCIADOR	MUFFLER
3	V150000550	1	PLACA	PLATE, EYE
4	90010506060	2	PERNO 6×60	BOLT 6×60
5	90010605012	1	PERNO 5×12	BOLT 5×12
6	A320000080	1	CUBIERTA DEL SILENCIADOR	COVER, MUFFLER
7	X505002310	1	ETIQUETA DE PRECAUCIÓN CALIENTE	LABEL, CAUTION - HOT
8	90016205012	1	PERNO 5×12	BOLT 5×12

+ Denota artículo forma parte de una asamblea
++ Denota artículo forma parte de un submontaje

+ Denotes item is part of an assembly
++ Denotes item is part of a sub-assembly

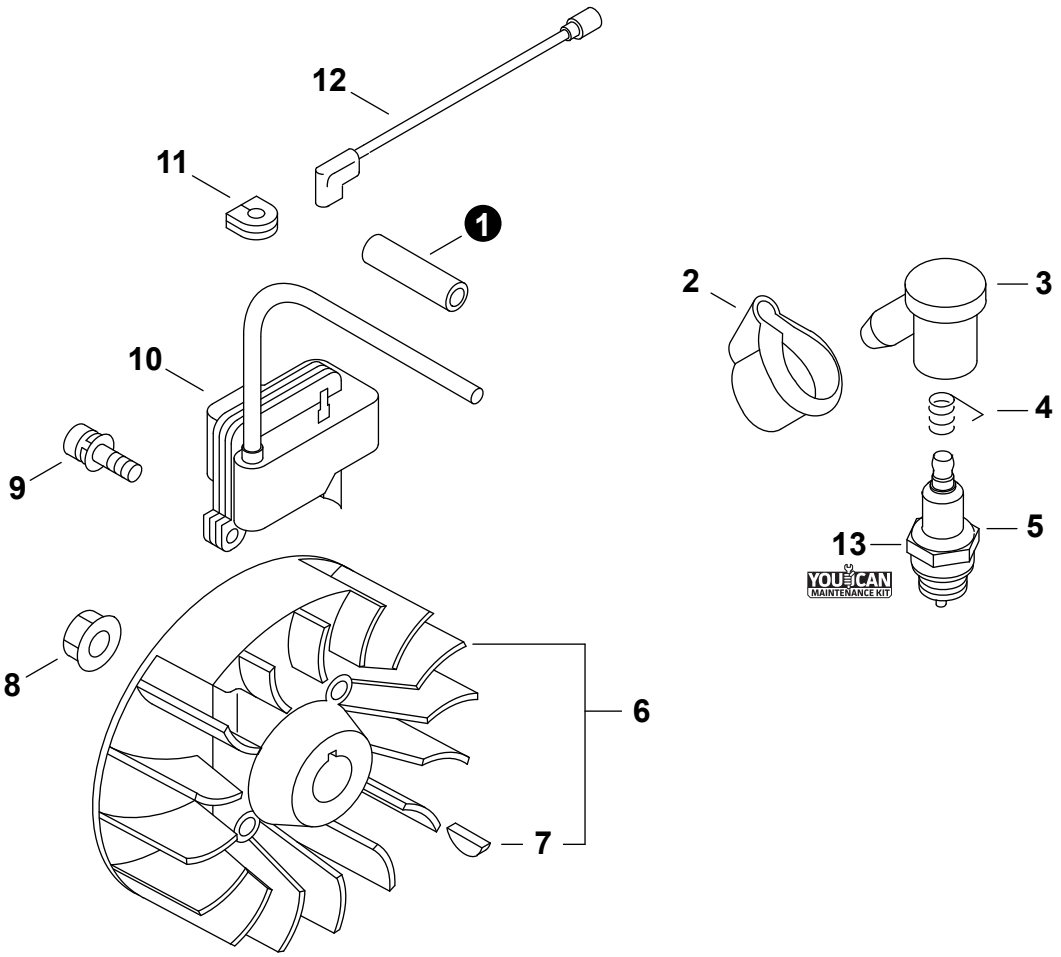

NO.	PART NUMBER	QTY.	DESCRIPCIÓN	DESCRIPTION
1	V475001610	1	TUBO AISLANTE 7×8.6×55	TUBE, INSULATOR 7×8.6×55
2	V141000020	1	CUBIERTA ANTIPOLVO	COVER, DUST
3	A427000000	1	TAPA DE BUJÍA	CAP, SPARK PLUG
4	A426000000	1	TERMINAL DE BUJÍA	TERMINAL, SPARK PLUG
5	15901010630	1	BUJÍA - BPM7A	SPARK PLUG - BPM7A
6	**P021005911**	**1**	**JUEGO DE VOLANTE**	**FLYWHEEL KIT**
7	90032303014	1	+CHAVETA WOODRUFF 3×14	+KEY, WOODRUFF 3×14
8	90051900010	1	TUERCA-BRIDA 10×1.25	NUT, FLANGE 10×1.25
9	90016205020	2	PERNO 5×20	BOLT 5×20
10	A411000050	1	BOBINA DE ENCENDIDO	COIL, IGNITION
11	15611404920	1	OJAL	GROMMET
12	16201055630	1	CABLE CONDUCTOR 170 MM	LEAD 170 MM
13	**91000Y**	**1**	**JUEGO DE PUESTA A PUNTO - YOUCAN™**	**TUNE-UP KIT - YOUCAN™**

+ Denota artículo forma parte de una asamblea
++ Denota artículo forma parte de un submontaje

+ Denotes item is part of an assembly
++ Denotes item is part of a sub-assembly

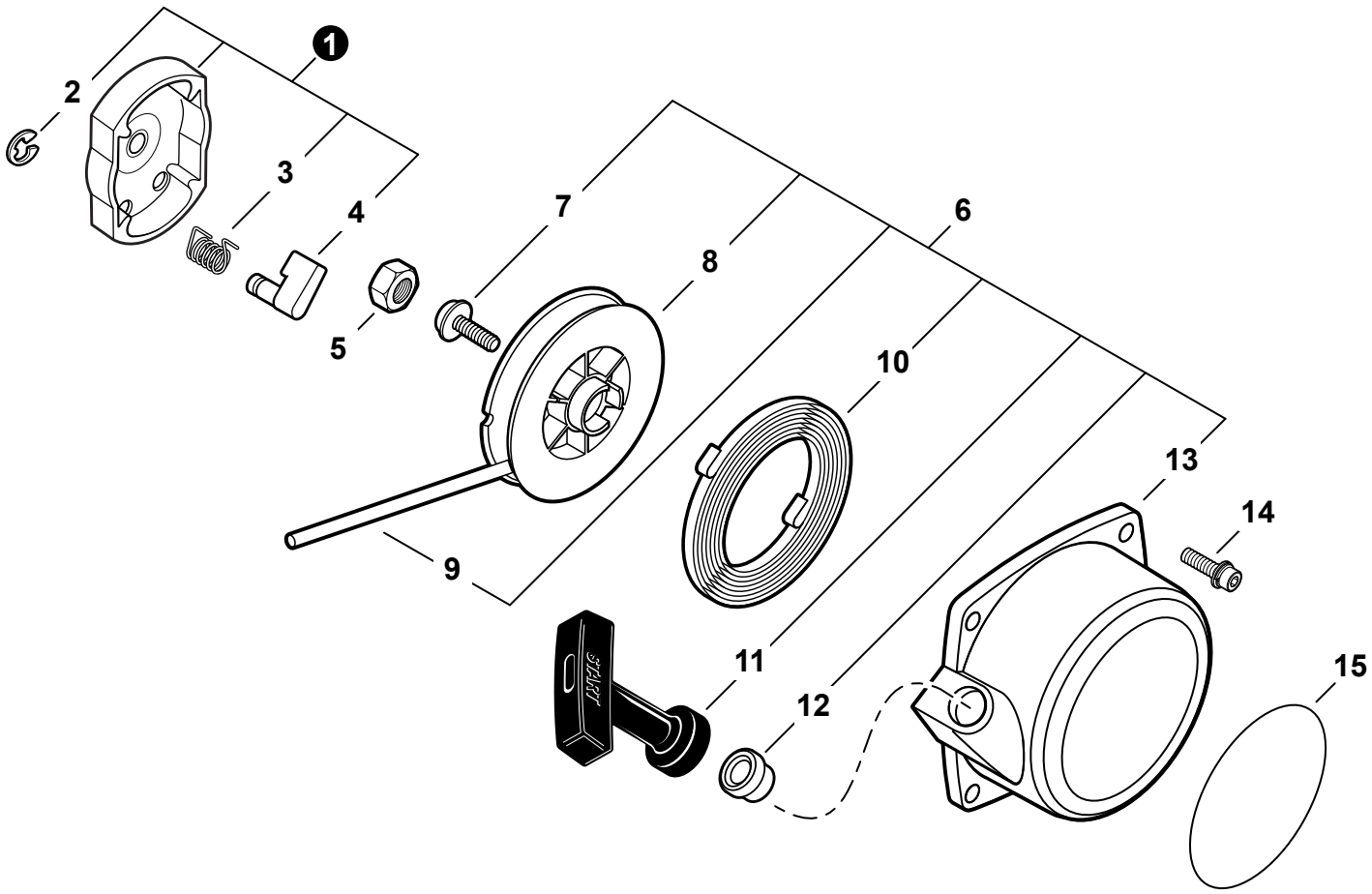

NO.	PART NUMBER	QTY.	DESCRIPCIÓN	DESCRIPTION
1	**A052000011**	**1**	**MONTAJE DE POLEA DEL ARRANCADOR**	**PULLEY ASSY, STARTER**
2	P022002100	1	+RETENEDOR TIPO "E" 4	+E-RING 4
3	17723440630	1	+RESORTE DE RETORNO	+SPRING, RETURN
4	A514000120	1	+TRINQUETE	+PAWL, STARTER
5	90050200008	1	TUERCA 8×1.25	NUT 8×1.25
6	**A051000070**	**1**	**MONTAJE DE ARRANCADOR AUTORRETRÁCTIL**	**STARTER ASSY, RECOIL**
7	17723606910	1	+TORNILLO	+SCREW
8	P022002080	1	+CARRETE DEL CABLE	+REEL, ROPE
9	17722606310	1	+CUERDA DEL ARRANCADOR 3.8×1150	+ROPE, STARTER 3.8×1150
10	17722006310	1	+RESORTE RECULAR	+SPRING, RECOIL
11	17722827030	1	+AGARRE DEL ARRANCADOR	+GRIP, STARTER
12	17722742030	1	+GUÍA DE CUERDA	+GUIDE, ROPE
13	P022043270	1	+CAJA DE ARRANQUE	+CASE, STARTER
14	90010605020	2	PERNO 5×20	BOLT 5×20
15	X502000900	1	ETIQUETA ARRANCADOR	LABEL, RECOIL STARTER

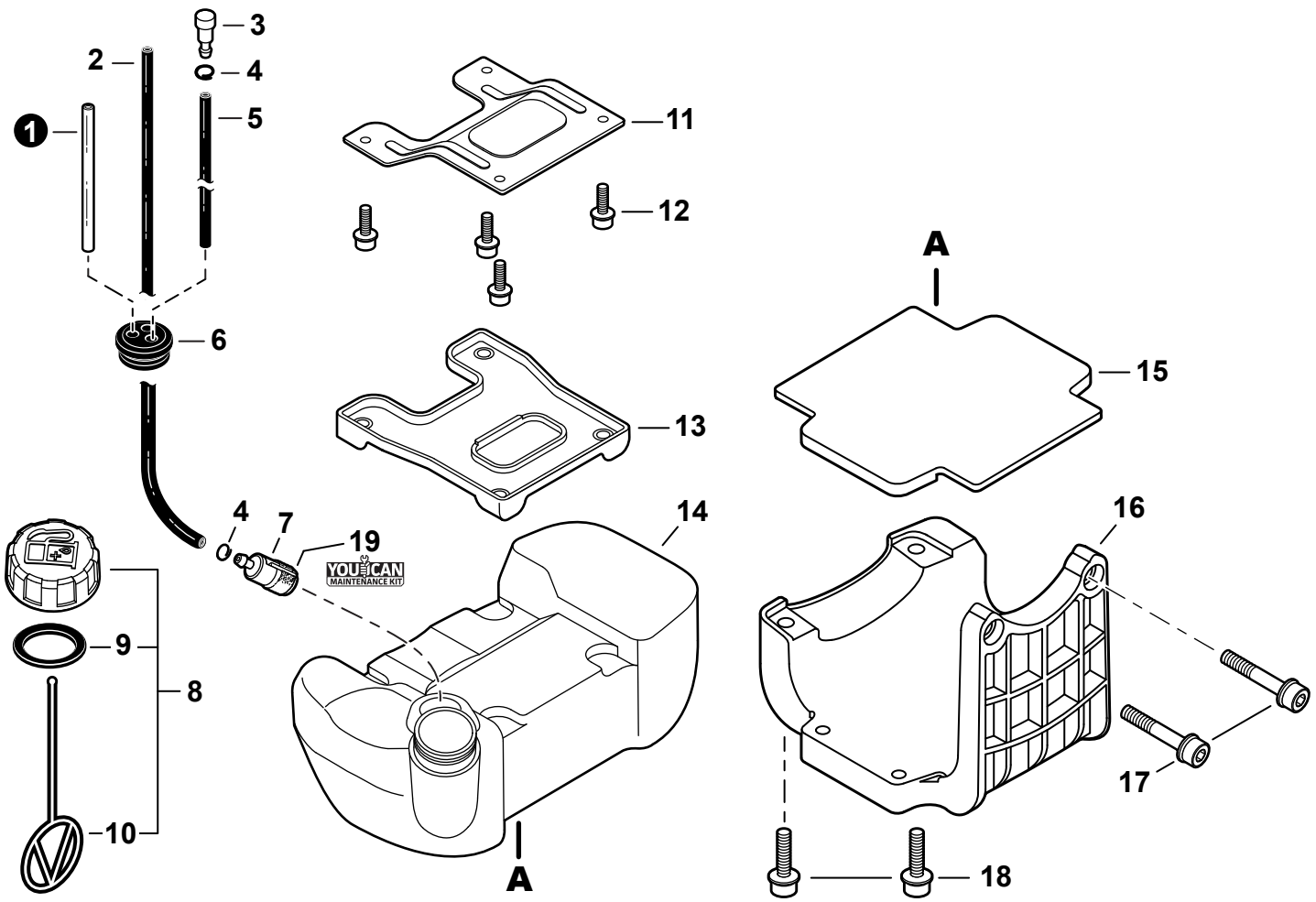

NO.	PART NUMBER	QTY.	DESCRIPCIÓN	DESCRIPTION
1	V471000630	1	TUBO DE COMBUSTIBLE 3×6×120 TRANSPARENTE	PIPE, FUEL 3×6×120 CLEAR
2	13201035431	1	TUBO DE COMBUSTIBLE 3×6×230	PIPE, FUEL 3×6×230
3	13130056431	1	VÁLVULA DE RESPIRADERO	VENT ASSY
4	V490001230	2	SUJETADOR Ø6.5 MM	CLIP Ø6.5 MM
5	13201202961	1	TUBO DE COMBUSTIBLE 3×6×120 NEGRO	PIPE, FUEL 3×6×120 BLACK
6	13211555931	1	OJAL DE COMBUSTIBLE	GROMMET, FUEL
7	A369000440	1	FILTRO DE COMBUSTIBLE	FILTER, FUEL
8	**P100006640**	**1**	**MONTAJE DE TAPA DE COMBUSTIBLE**	**CAP ASSY, FUEL**
9	V107000190	1	+EMPAQUETADURA DE TAPA DE COMBUSTIBLE	+GASKET, FUEL CAP
10	13105156030	1	+CONECTOR DE TAPA L= 100 MM	+CONNECTOR, CAP L= 100 MM
11	A393000030	1	ABRAZADERA TANQUE DE COMBUSTIBLE	BRACKET, FUEL TANK
12	90010605012	4	PERNO 5×12	BOLT 5×12
13	A390000000	1	AMORTIGUADOR SUPERIOR	CUSHION, UPPER
14	A350000131	1	TANQUE DE COMBUSTIBLE	TANK, FUEL
15	A390000010	1	AMORTIGUADOR DEL TANQUE DE COMBUSTIBLE	CUSHION, FUEL TANK
16	A393000050	1	PROTECTOR, TANQUE DE COMBUSTIBLE	GUARD, FUEL TANK
17	90010605025	2	PERNO 5×25	BOLT 5×25
18	90010605020	2	PERNO 5×20	BOLT 5×20
19	**91000Y**	**1**	**JUEGO DE PUESTA A PUNTO - YOUCAN™**	**TUNE-UP KIT - YOUCAN™**

+ Denota artículo forma parte de una asamblea
++ Denota artículo forma parte de un submontaje

+ Denotes item is part of an assembly
++ Denotes item is part of a sub-assembly

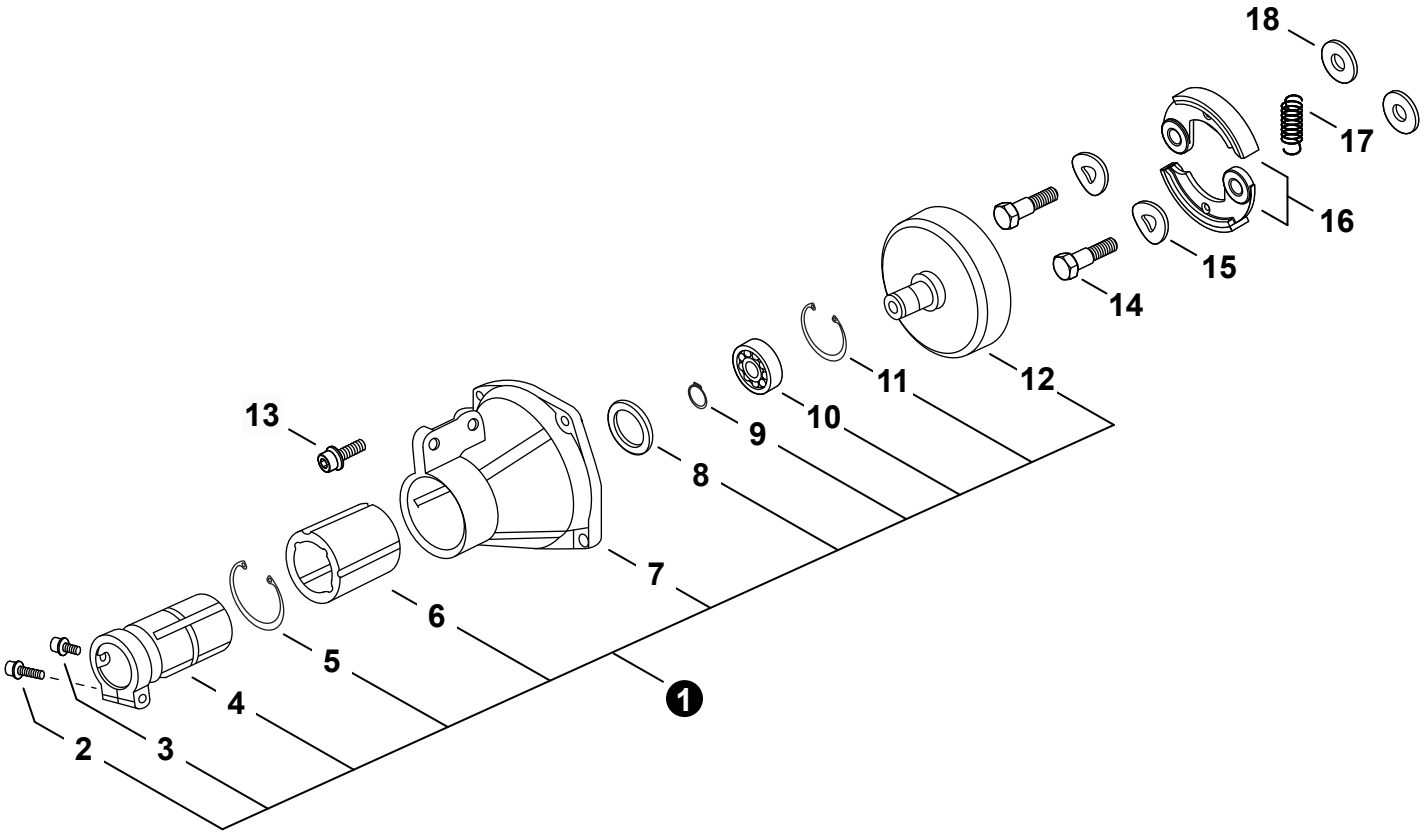

NO.	PART NUMBER	QTY.	DESCRIPCIÓN	DESCRIPTION
1	**P022037010**	**1**	**MONTAJE DE CAJA DEL EMBRAGUE**	**CASE ASSY, CLUTCH**
2	9111805025	1	+PERNO 5×25	+BOLT 5×25
3	9111805012	1	+PERNO 5×12	+BOLT 5×12
4	P022026330	1	+JUNTA	+JOINT
5	P022006950	1	+ANILLO RETENEDOR	+RING, SNAP
6	P022006940	1	+AMORTIGUADOR	+CUSHION
7	P022006870	1	+CAJA DEL EMBRAGUE	+CASE, CLUTCH
8	P022006880	1	+PLACA	+PLATE
9	P022006920	1	+ANILLO RETENEDOR	+RING, SNAP
10	90080406002	1	+COJINETE DE BALINES	+BEARING, BALL
11	P022006900	1	+ANILLO RETENEDOR	+RING, SNAP
12	P022006910	1	+TAMBOR EMBRAGUE	+DRUM, CLUTCH
13	P022007220	4	PERNO	BOLT
14	17504606230	2	PERNO DE EMBRAGUE	BOLT, CLUTCH
15	17504803920	2	ARANDELA 10.2×18×1.0	WASHER 10.2×18×1.0
16	P021006200	1	JUEGO DE ZAPATA DE EMBRAGUE	SHOE SET, CLUTCH
17	17501842230	1	RESORTE DEL EMBRAGUE	SPRING, CLUTCH
18	17504903920	2	ARANDELA 8.2×17×1.6	WASHER 8.2×17×1.6

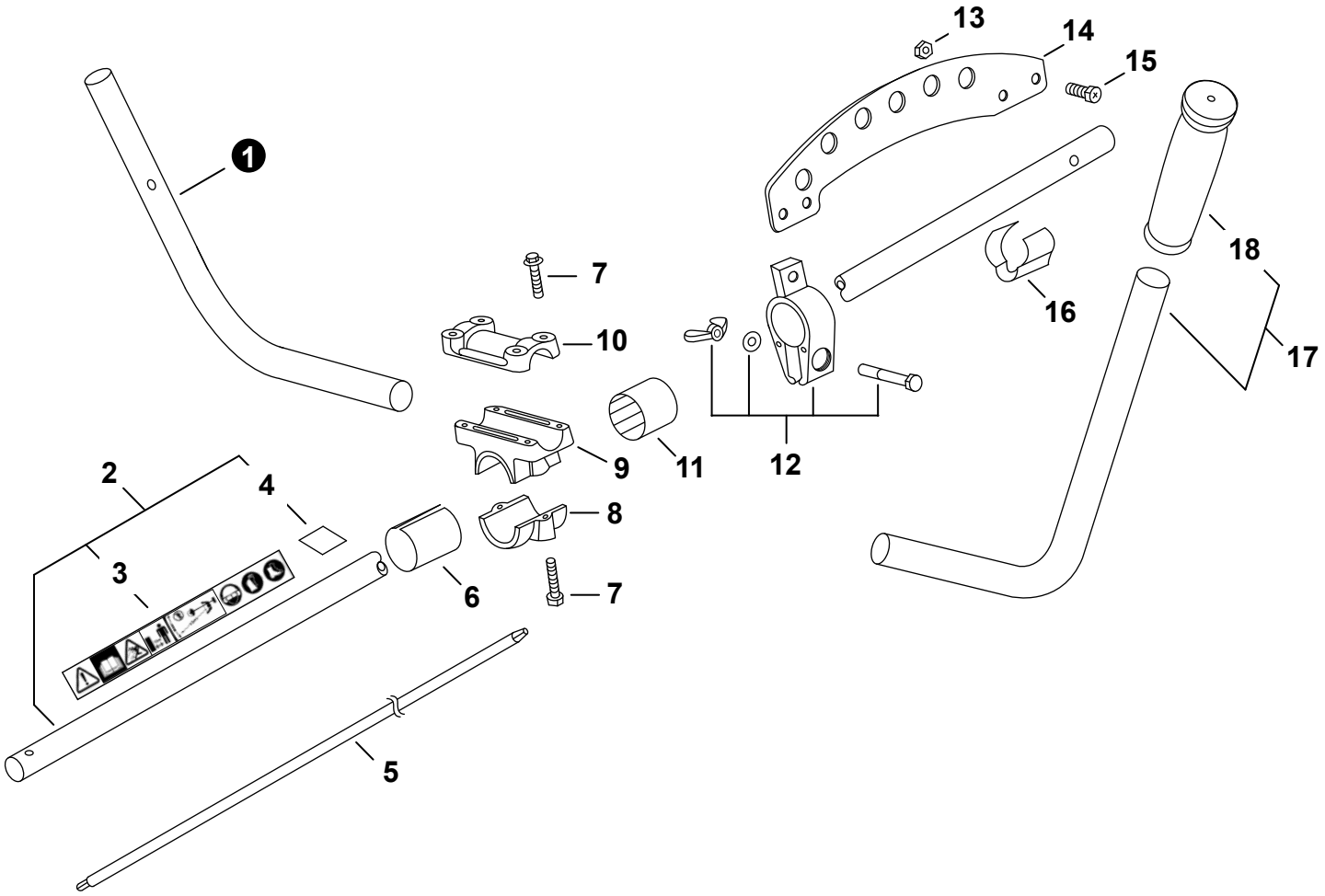

NO.	PART NUMBER	QTY.	DESCRIPCIÓN	DESCRIPTION
1	P022024740	1	MANGO DERECHO	HANDLE, RIGHT
2	**P050010430**	**1**	**MONTAJE DE TUBO PRINCIPAL**	**MAIN PIPE ASSY**
3	P022007070	1	+ETIQUETA DE PRECAUCIÓN - ISO	+LABEL, CAUTION - ISO
4	P022035840	1	+ETIQUETA	+LABEL
5	P022006980	1	EJE DE TRANSMISIÓN	DRIVESHAFT
6	P022007120	1	ESPACIADOR	SPACER
7	P022007110	6	PERNO	BOLT
8	P022024750	1	SOPORTE DE MONTAJE	BRACKET, MOUNTING
9	P022007090	1	ABRAZADERA INFERIOR	BRACKET, LOWER
10	P022007081	1	ABRAZADERA SUPERIOR	BRACKET, UPPER
11	P022007030	1	ESPACIADOR	SPACER
12	P022007020	1	MONTAJE DE ABRAZADERA	CLAMP ASSY
13	P022007010	3	TUERCA M6	NUT M6
14	P022006990	1	COLGADOR	HANGER
15	P022007000	3	PERNO M6	BOLT M6
16	P022007210	1	SUJETADOR DE CABLE	HOLDER, CABLE
17	**P022024730**	**1**	**MONTAJE DE MANGO IZQUIERDO**	**HANDLE ASSY, LEFT**
18	P022007140	1	+AGARRE	+GRIP

+ Denota artículo forma parte de una asamblea
++ Denota artículo forma parte de un submontaje

+ Denotes item is part of an assembly
++ Denotes item is part of a sub-assembly

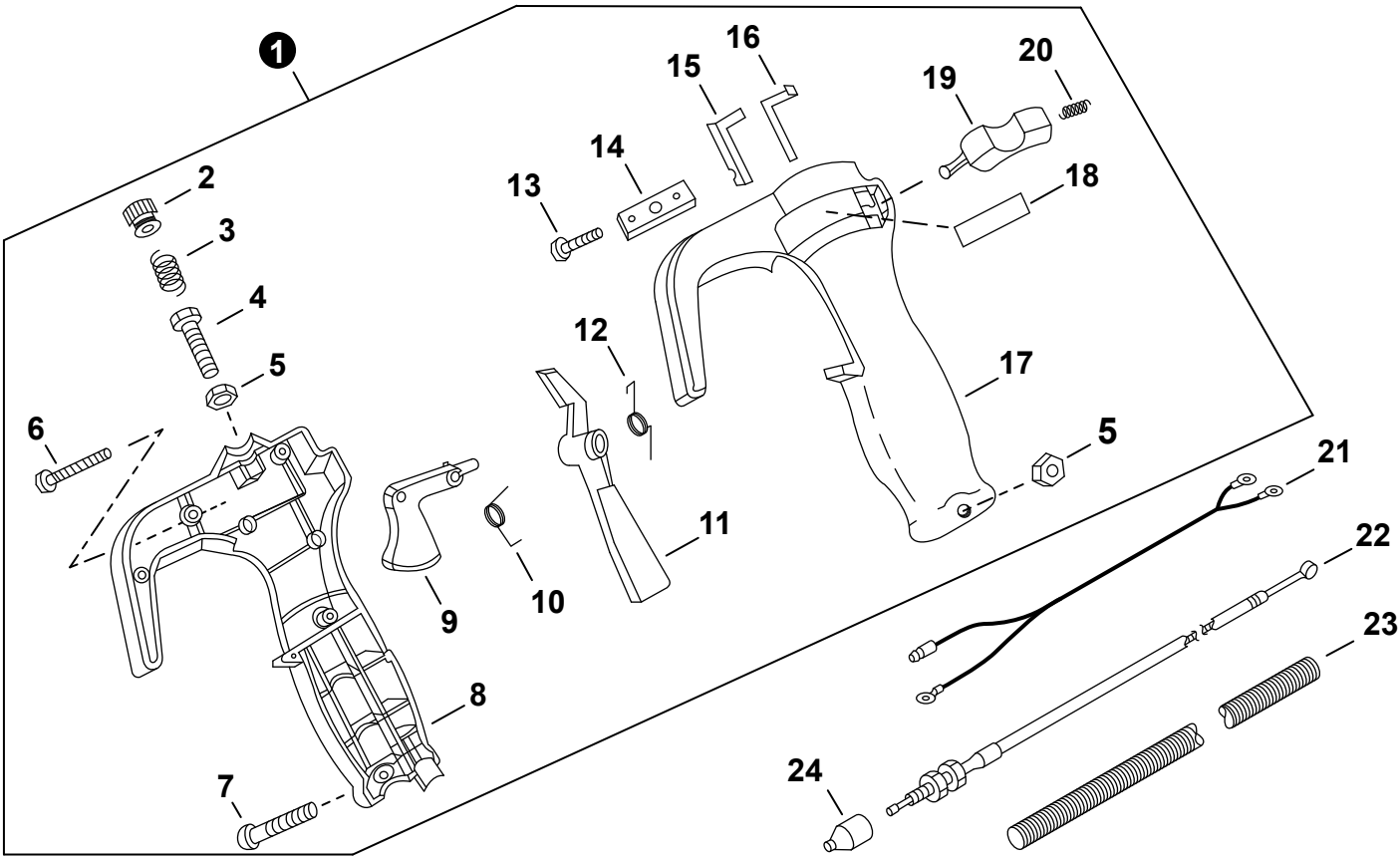

NO.	PART NUMBER	QTY.	DESCRIPCIÓN	DESCRIPTION
1	**P022007230**	1	**MONTAJE DE CONTROL DE ACELERADOR**	**THROTTLE CONTROL ASSY**
2	P022007300	1	+PERILLA	+KNOB
3	P022007360	1	+RESORTE	+SPRING
4	P022007400	1	+PERNO	+BOLT
5	P022007390	2	+TUERCA	+NUT
6	P022007370	4	+TORNILLO	+SCREW
7	P022007380	1	+TORNILLO	+SCREW
8	P022007240	1	+AGARRE DERECHO	+GRIP, RIGHT
9	P022007260	1	+GATILLO DEL ACELERADOR	+TRIGGER, THROTTLE
10	P022007310	1	+RESORTE	+SPRING
11	P022007270	1	+SEGURO DEL ACELERADOR	+LOCKOUT, THROTTLE
12	P022007320	1	+RESORTE	+SPRING
13	P022007410	1	+TORNILLO	+SCREW
14	P022007290	1	+SOPORTE	+HOLDER
15	P022007330	1	+RESORTE	+SPRING
16	P022007340	1	+RESORTE	+SPRING
17	P022007250	1	+AGARRE IZQUIERDO	+GRIP, LEFT
18	P022007420	1	+ETIQUETA ENCENDIDO-APAGADO	+LABEL, STOP-START
19	P022007280	1	+INTERRUPTOR DE ENCENDIDO-APAGADO	+SWITCH, START-STOP
20	P022007350	1	+RESORTE	+SPRING
21	P022007440	1	CABLE CONDUCTOR	LEAD
22	V430004540	1	CABLE DEL ACELERADOR	CABLE, THROTTLE
23	P022007450	1	TUBO FLEXIBLE	TUBE, FLEXIBLE
24	V494000080	1	TAPA ANTIPOLVO	CAP, DUST

+ Denota artículo forma parte de una asamblea
++ Denota artículo forma parte de un submontaje

+ Denotes item is part of an assembly
++ Denotes item is part of a sub-assembly

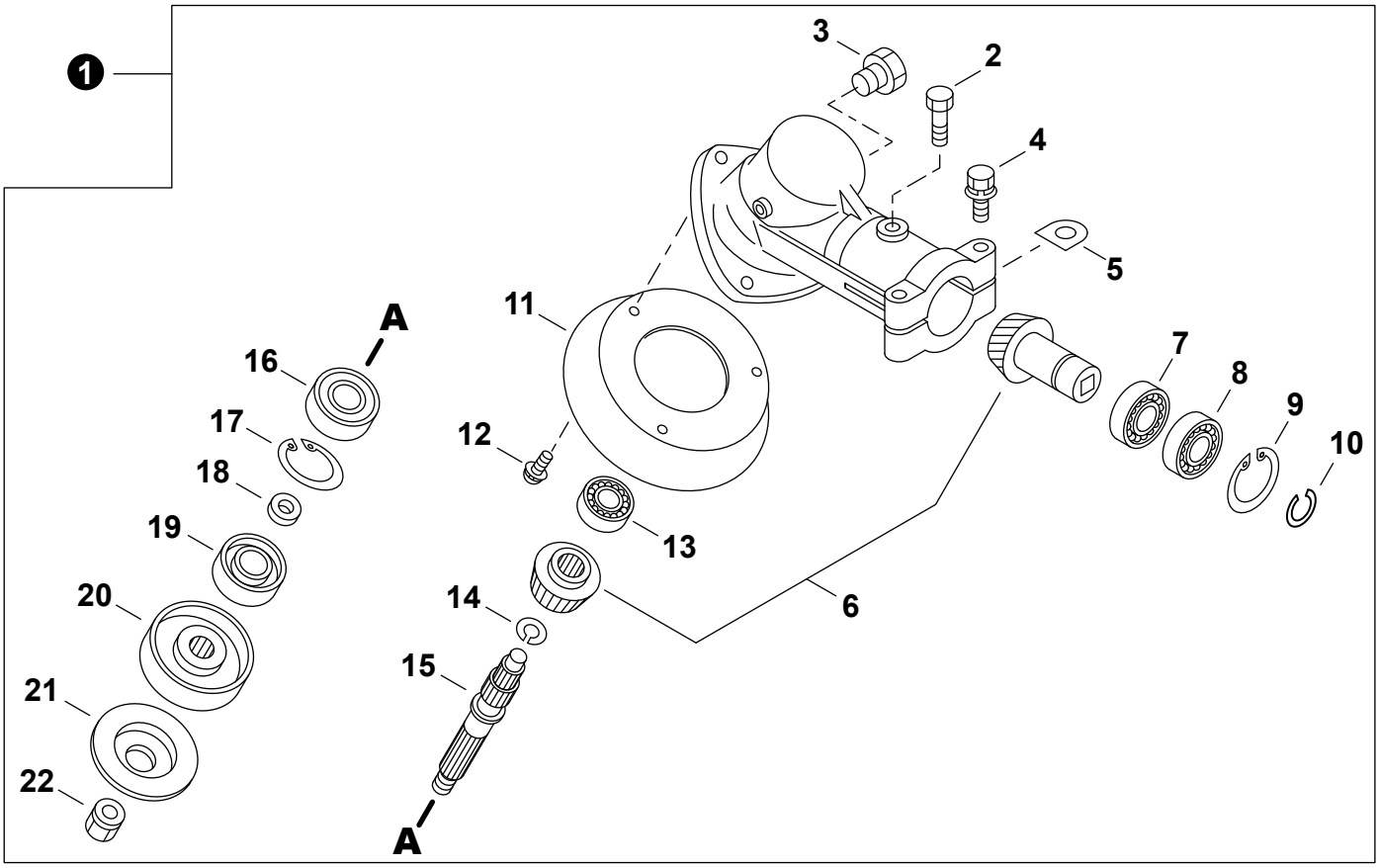

NO.	PART NUMBER	QTY.	DESCRIPCIÓN	DESCRIPTION
1	**C051001130**	1	**MONTAJE DE CAJA DE ENGRANAJES**	**GEAR CASE ASSY**
2	P022007060	1	+PERNO	+BOLT
3	61043450031	1	+PERNO M8×8	+BOLT M8×8
4	P022007050	2	+PERNO M5×30	+BOLT M5×30
5	61023904130	2	+ARANDELA D	+D-WASHER
6	P022007460	1	+JUEGO DE ENGRANAJES	+GEAR SET
7	90080036001	1	+COJINETE DE BALINES 6001	+BEARING, BALL 6001
8	90080706001	1	+COJINETE DE BALINES 6001	+BEARING, BALL 6001
9	90070200028	1	+ANILLO RETENEDOR 28	+RING, SNAP 28
10	90070100012	1	+ANILLO RETENEDOR 12	+RING, SNAP 12
11	C536000030	1	+TAPA CAJA DE ENGRANAJES	+COVER, GEAR CASE
12	90024205022	3	+TORNILLO 5×22	+SCREW 5×22
13	90080036000	1	+COJINETE DE BALINES 6000	+BEARING, BALL 6000
14	90070600012	1	+ANILLO RETENEDOR Ø12	+RING, SNAP Ø12
15	61031005730	1	+EJE DE ENGRANAJE	+SHAFT, GEAR
16	90081006201	1	+COJINETE DE BALINES 6201	+BEARING, BALL 6201
17	90070200032	1	+ANILLO RETENEDOR Ø32	+RING, SNAP Ø32
18	61031507130	1	+ESPACIADOR 11.8×15×9	+SPACER 11.8×15×9
19	61041307130	1	+SELLO DE ACEITE 22	+SEAL, OIL 22
20	61031307132	1	+PLACA DEL ADAPTADOR SUPERIOR	+PLATE, ADAPTOR - UPPER
21	61031421231	1	+PLACA DEL ADAPTADOR INFERIOR	+PLATE, ADAPTOR - LOWER
22	61032027430	1	+TUERCA	+NUT

+ Denota artículo forma parte de una asamblea
++ Denota artículo forma parte de un submontaje

+ Denotes item is part of an assembly
++ Denotes item is part of a sub-assembly

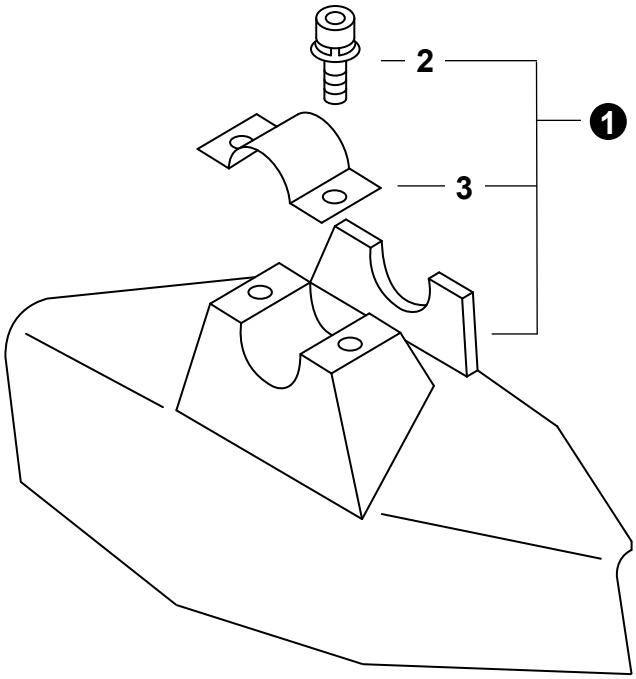

NO.	PART NUMBER	QTY.	DESCRIPCIÓN	DESCRIPTION
1	P022007160	1	MONTAJE DE PROTECTOR CONTRA RESIDUOS	DEBRIS SHIELD ASSY
2	P022007470	2	+PERNO M6×28	+BOLT M6×28
3	P022007480	1	+ABRAZADERA	+CLAMP

Arnés
Harness

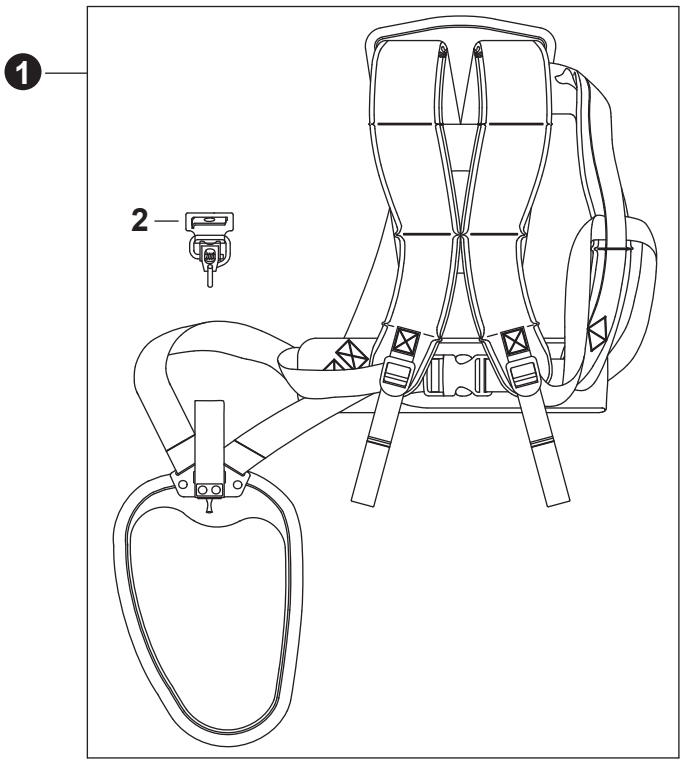

NO.	PART NUMBER	QTY.	DESCRIPCIÓN	DESCRIPTION
1	C062000550	1	MONTAJE DE ARNÉS	HARNESS ASSY
2	P021042910	1	+GANCHO	+HOOK, SNAP

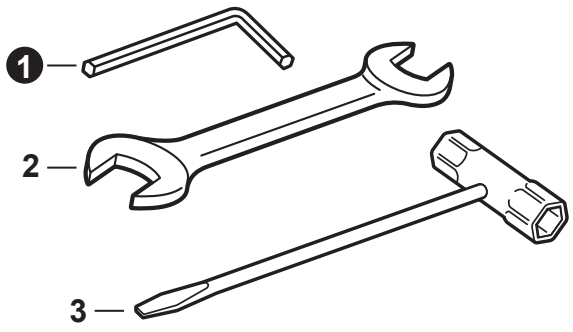

NO.	PART NUMBER	QTY.	DESCRIPCIÓN	DESCRIPTION
1	P022007190	1	LLAVE ALLEN M5	WRENCH, ALLEN M5
2	P022007200	1	LLAVE DE TUERCAS 8×10	SPANNER 8×10
3	P022007180	1	LLAVE EN T 17×19	T-WRENCH 17×19

Juegos de mantenimiento
Maintenance Kits

NO.	PART NUMBER	QTY.	DESCRIPCIÓN	DESCRIPTION
1	**91000Y**	**1**	**JUEGO DE PUESTA A PUNTO - YOUCAN™**	**TUNE-UP KIT - YOUCAN™**
2	A226000300	2	+FILTRO DE AIRE - ESPUMA	+FILTER, AIR - FOAM
3	A226000310	1	+FILTRO DE AIRE - FIELTRO	+FILTER, AIR - FELT
4	A369000440	1	+FILTRO DE COMBUSTIBLE	+FILTER, FUEL
5	15901010630	1	+BUJÍA - BPM7A	+SPARK PLUG - BPM7A

+ Denota artículo forma parte de una asamblea
++ Denota artículo forma parte de un submontaje

+ Denotes item is part of an assembly
++ Denotes item is part of a sub-assembly