Los accesorios para los productos ECHO se pueden encontrar en:
Accessories for ECHO products can be found at:
www.echo-latinamerica.com/products/catalogs

ACCESORIOS OPCIONALES	
Protector de piernas	103942180
Kit de arnés GT	99944200201
CABEZALES DE CORTE	
Rapid-Loader™ de 2 líneas	21560056
Speed-Feed 400™	99944200907
OPTIONAL ACCESSORIES:	
Shin Guards	103942180
GT Shoulder Strap Kit	99944200201
CUTTING HEADS:	
2-Line Rapid-Loader™	21560056
Speed-Feed 400 ™	99944200907

LISTA DE PIEZAS
PARTS CATALOG

GT-22GES Podadora
GT-22GES
Trimmer

21.2 cc

NÚMERO DE SERIE
SERIAL NUMBER

U54026001001 - U54026999999



ECHO INCORPORATED
400 Oakwood Road, Lake Zurich, Illinois 60047
WWW.ECHO-USA.COM

©2022 ECHO Incorporated. All Rights Reserved

P/N 99922205861
REVISED 03/22/22

Cubierta del motor **3**
Engine Cover

Motor **4**
Engine

Motor **5**
Engine

Carburador **6**
Carburetor

Carburador **7**
Carburetor

Admisión **8**
Intake

Escape **9**
Exhaust

Encendido **10**
Ignition

Arrancador Autorretráctil **11**
Recoil Starter

Sistema de combustible **12**
Fuel System

Carcasa del Ventilador **13**
Fan Case

Tubo Principle, Mango **14**
Main Pipe, Handle

Mango de Control **15**
Control Handle

Caja de Engranajes **16**
Gear Case

Protector Contra Residuos **17**
Debris Shield

Cabezal de corte **18**
Trimmer Head

Etiquetas **19**
Labels

Herramientas **20**
Tools

Tubo al por mayor **21**
Bulk Pipe

Cuerda del arrancador al por mayor **21**
Bulk Starter Rope

Cubierta del motor
Engine Cover

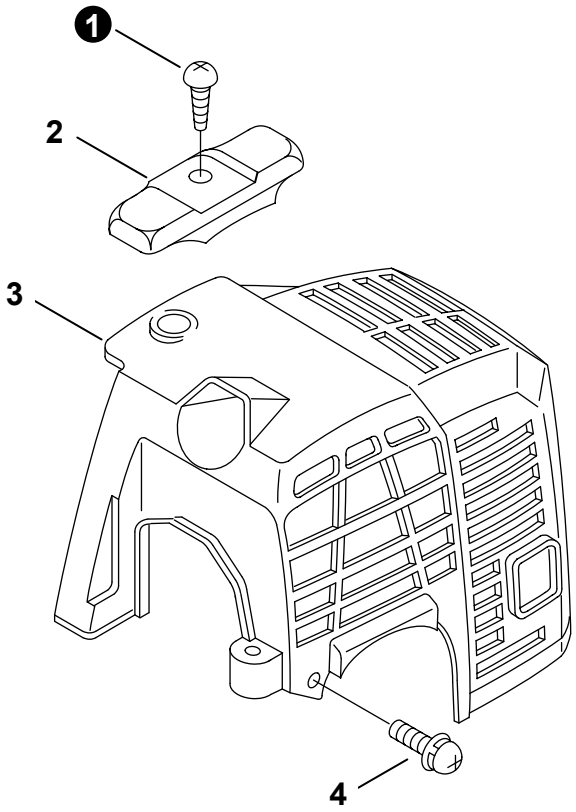

NO.	PART NUMBER	QTY.	DESCRIPCIÓN	DESCRIPTION
1	90025305020	1	TORNILLO ROSCADO 5x20	SCREW, TAPPING 5x20
2	A162000060	1	PROTECTOR	GUARD, TOP
3	A160000620	1	CUBIERTA DE MOTOR	COVER, ENGINE
4	90023804016	2	TORNILLO 4x16	SCREW 4x16

+ Denota artículo forma parte de una asamblea
++ Denota artículo forma parte de un submontaje

+ Denotes item is part of an assembly
++ Denotes item is part of a sub-assembly

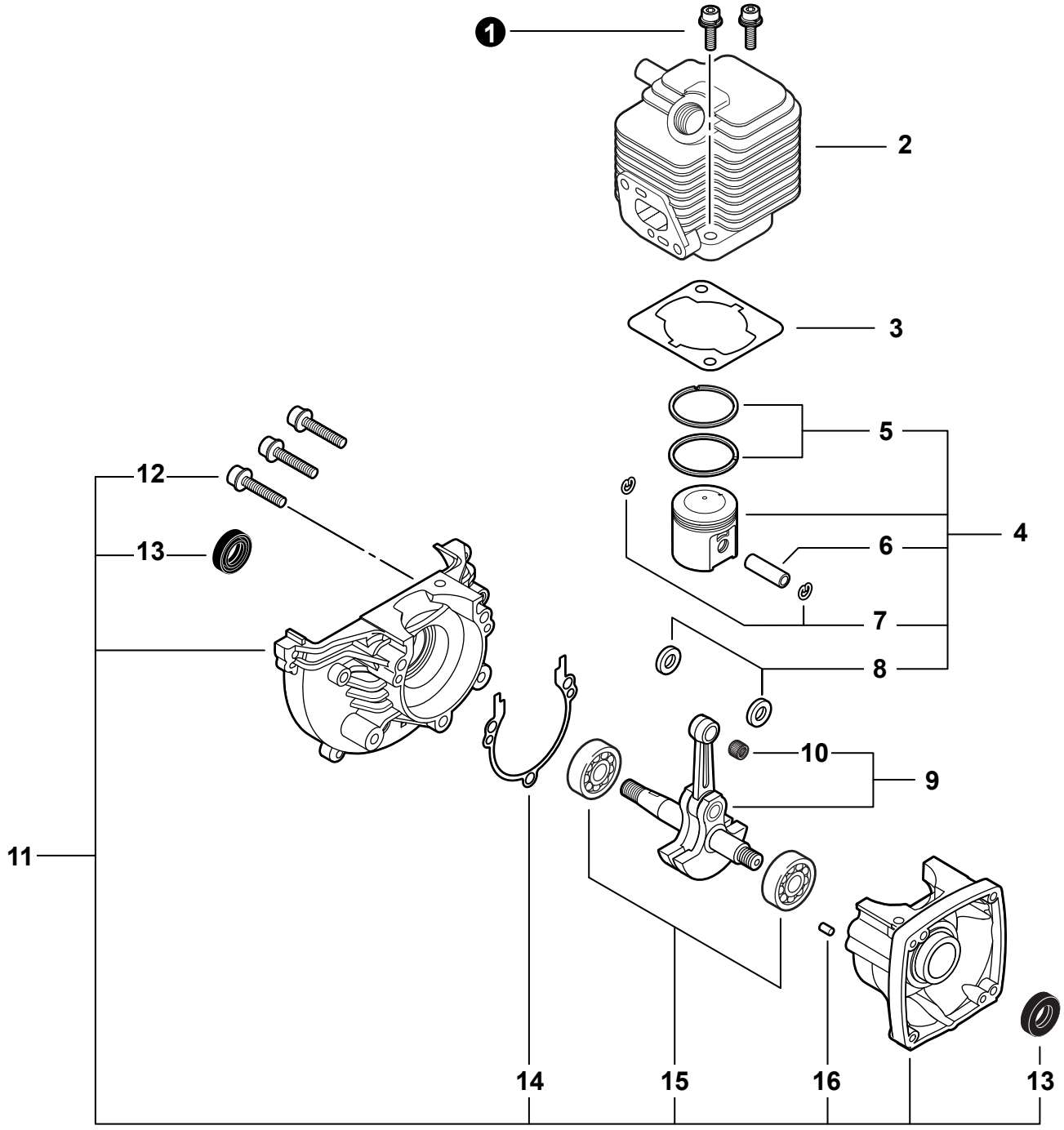

+ Denota artículo forma parte de una asamblea
++ Denota artículo forma parte de un submontaje

+ Denotes item is part of an assembly
++ Denotes item is part of a sub-assembly

NO.	PART NUMBER	QTY.	DESCRIPCIÓN	DESCRIPTION
1	90016205022	2	PERNO 5x22	BOLT 5x22
2	A130000012	1	CILINDRO	CYLINDER
3	10101044332	1	EMPAQUETADURA DE CILINDRO	GASKET, CYLINDER
4	**P021009950**	**1**	**JUEGO DE PISTÓN**	**PISTON KIT**
5	A101000000	2	+ANILLO DEL PISTÓN	+RING, PISTON
6	10001311520	1	+PASADOR DEL PISTÓN 8	+PIN, PISTON 8
7	10001504630	2	+ANILLO RETENEDOR	+RING, SNAP
8	V306000150	2	+ARANDELA 8.2x13x0.8	+WASHER 8.2x13x0.8
9	**A011001300**	**1**	**MONTAJE DE CIGÜEÑAL**	**CRANKSHAFT ASSY**
10	V553000010	1	+COJINETE DE AGUJAS 8	+BEARING, NEEDLE 8
11	**10020452133**	**1**	**JUEGO DE CÁRTER**	**CRANKCASE KIT**
12	90016205028	3	+PERNO 5x28	+BOLT 5x28
13	10021242031	2	+SELLO DE ACEITE 12	+SEAL, OIL 12
14	10024242030	1	+EMPAQUETADURA DE CÁRTER	+GASKET, CRANKCASE
15	9403536201	2	+COJINETE DE BOLAS 6201	+BEARING, BALL 6201
16	90033040080	2	+PASADOR DE POSICIONAMIENTO 4x8	+PIN, LOCATING 4x8

+ Denota artículo forma parte de una asamblea
++ Denota artículo forma parte de un submontaje

+ Denotes item is part of an assembly
++ Denotes item is part of a sub-assembly

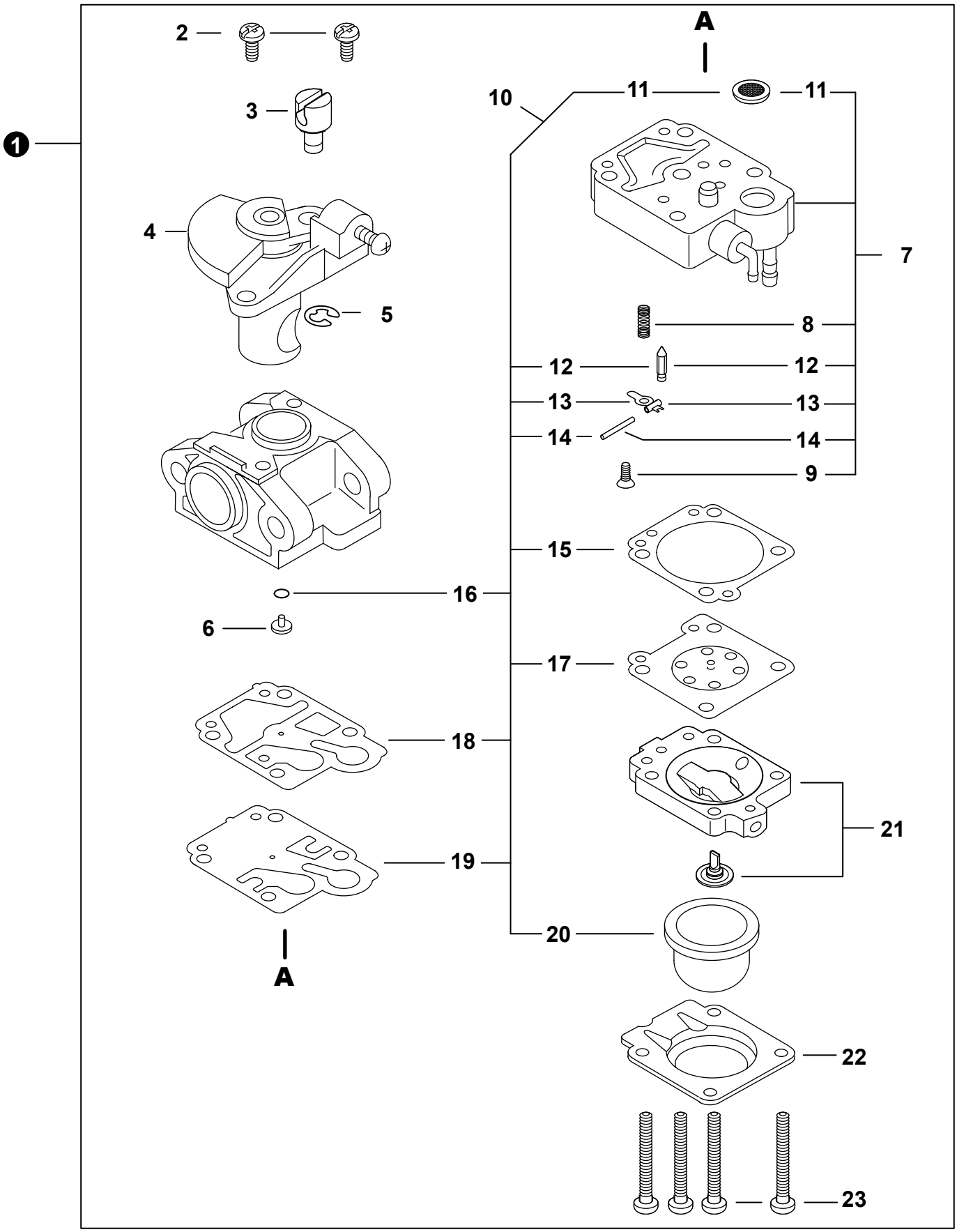

+ Denota artículo forma parte de una asamblea
++ Denota artículo forma parte de un submontaje

+ Denotes item is part of an assembly
++ Denotes item is part of a sub-assembly

NO.	PART NUMBER	QTY.	DESCRIPCIÓN	DESCRIPTION
1	**A021000551**	**1**	**CARBURADOR - WYL-170A**	**CARBURETOR - WYL-170A**
2	12311444330	2	+TORNILLO COLLAR DEL ACELERADOR	+SCREW, THROTTLE COLLAR
3	12317245130	1	+CONECTOR GIRATORIO	+SWIVEL
4	P003000840	1	+MONTAJE DE LA VÁLVULA DEL ACELERADOR	+VALVE ASSY, THROTTLE
5	12317307930	1	+RETENEDOR TIPO "E"	+E-RING
6	12318444330	1	+INYECTOR PRINCIPAL #37	+JET, MAIN #37
7	**12317905560**	**1**	**+MONTAJE DE CUERPO DE BOMBA**	**+BODY ASSY, PUMP**
8	12312205560	1	++RESORTE PALANCA DE MEDICIÓN	++SPRING, METERING LEVER
9	12313905560	1	++TORNILLO	++SCREW
10	**P003000060**	**1**	**+JUEGO DE REPARACIÓN DE CARBURADOR**	**+REPAIR KIT, CARBURETOR**
11	12312610631	1	++MALLA FILTRADORA	++SCREEN, FUEL INLET
12	12313719830	1	++VÁLVULA REGULADORA	++VALVE, INLET NEEDLE
13	12312338330	1	++PALANCA DE MEDICIÓN	++LEVER, METERING
14	12313803930	1	++PASADOR DE PALANCA DE MEDICIÓN	++PIN, METERING LEVER
15	12314005560	1	++EMPAQUETADURA DIAFRAGMA DE MEDICIÓN	++GASKET, METERING DIAPHRAGM
16	12318305960	1	++JUNTA TÓRICA	++O-RING
17	P003001850	1	++DIAFRAGMA DE MEDICIÓN	++DIAPHRAGM, METERING
18	12312540630	1	++EMPAQUETADURA DE LA BOMBA DE COMBUSTIBLE	++GASKET, FUEL PUMP
19	12311240630	1	++DIAFRAGMA DE LA BOMBA DE COMBUSTIBLE	++DIAPHRAGM, FUEL PUMP
20	12318140630	1	++BULBO DE PURGA	++BULB, PURGE
21	12318005560	1	+MONTAJE DE CUERPO DE PURGA	+BODY ASSY, PURGE
22	12314205560	1	+RETENEDOR DE BULBO DE PURGA	+RETAINER, PURGE BULB
23	12311005560	4	+TORNILLO	+SCREW

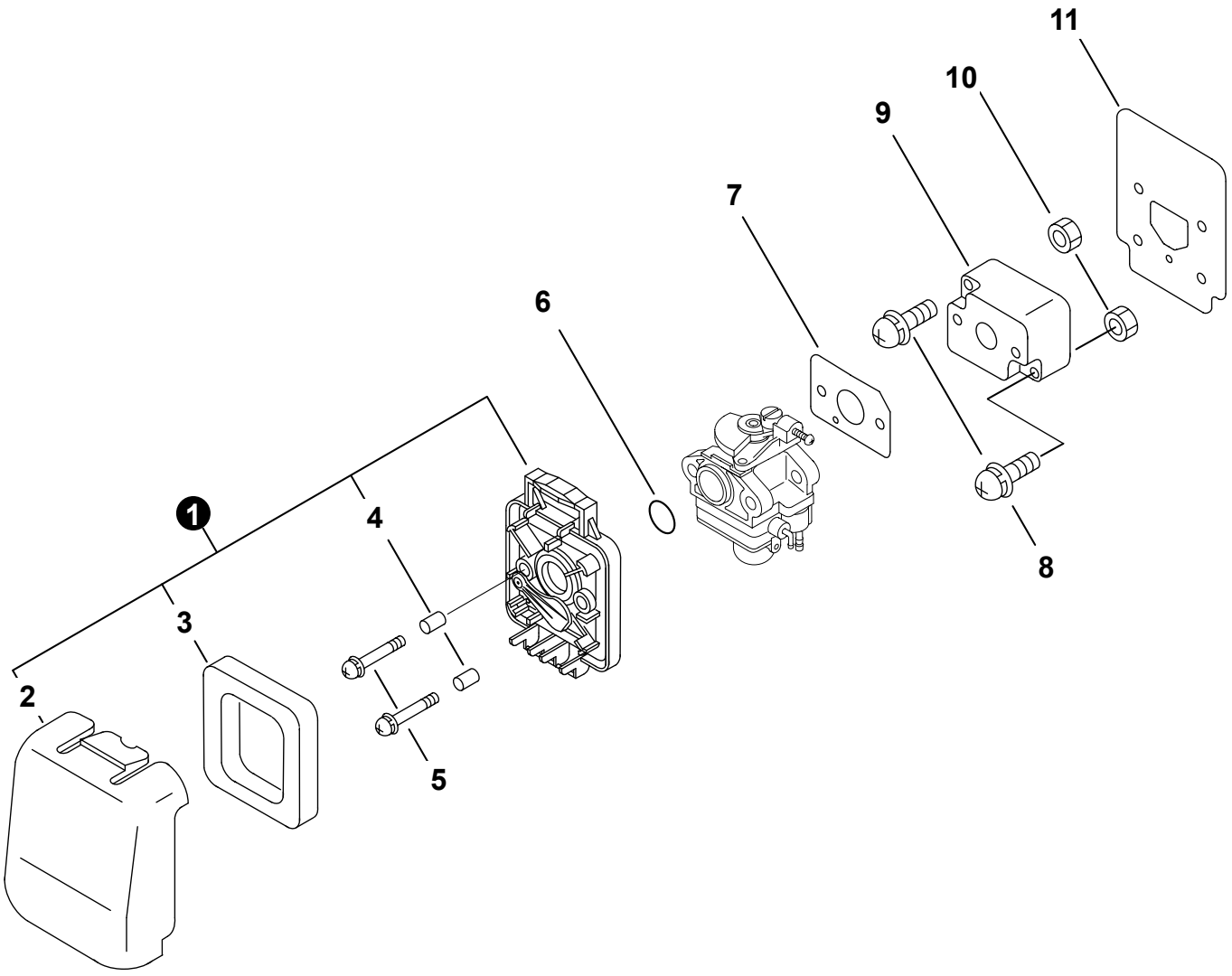

NO.	PART NUMBER	QTY.	DESCRIPCIÓN	DESCRIPTION
1	**A027000010**	**1**	**MONTAJE DE FILTRO DE AIRE**	**FILTER ASSY, AIR**
2	P022039200	1	+CUBIERTA DEL FILTRO DE AIRE	+COVER, AIR FILTER
3	13031044330	1	+FILTRO DE AIRE	+FILTER, AIR
4	13032744330	2	+MANGUITO	+SLEEVE
5	90024205064	2	TORNILLO 5x64	SCREW 5x64
6	90072000015	1	JUNTA TÓRICA 15	O-RING 15
7	V103000251	1	EMPAQUETADURA DE CARBURADOR	GASKET, CARBURETOR
8	90023805022	2	TORNILLO 5x22	SCREW 5x22
9	13001744331	1	AISLADOR DE ADMISIÓN	INSULATOR, INTAKE
10	90050000005	2	TUERCA M5	NUT M5
11	V103000240	1	EMPAQUETADURA DE ADMISIÓN	GASKET, INTAKE

+ Denota artículo forma parte de una asamblea
++ Denota artículo forma parte de un submontaje

+ Denotes item is part of an assembly
++ Denotes item is part of a sub-assembly

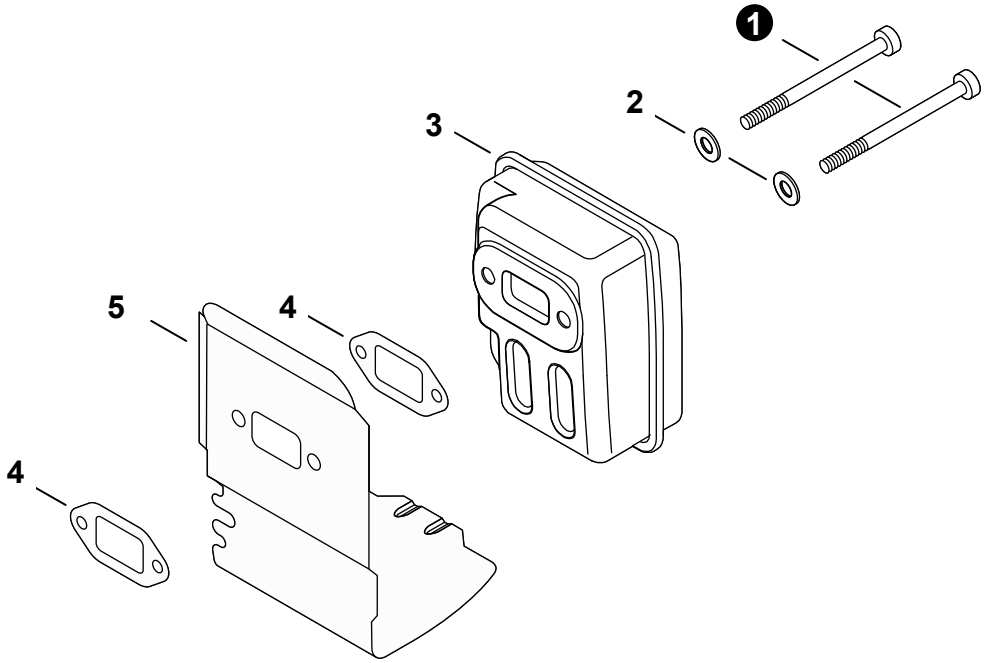

NO.	PART NUMBER	QTY.	DESCRIPCIÓN	DESCRIPTION
1	90010505055	2	PERNO 5x55	BOLT 5x55
2	90060000005	2	ARANDELA 5.5x10x0.8	WASHER, FLAT 5.5x10x0.8
3	A300000350	1	SILENCIADOR	MUFFLER
4	V104000160	2	EMPAQUETADURA DE ESCAPE	GASKET, EXHAUST
5	A320000251	1	PROTECTOR TÉRMICO DEL ESCAPE	HEAT SHIELD, EXHAUST

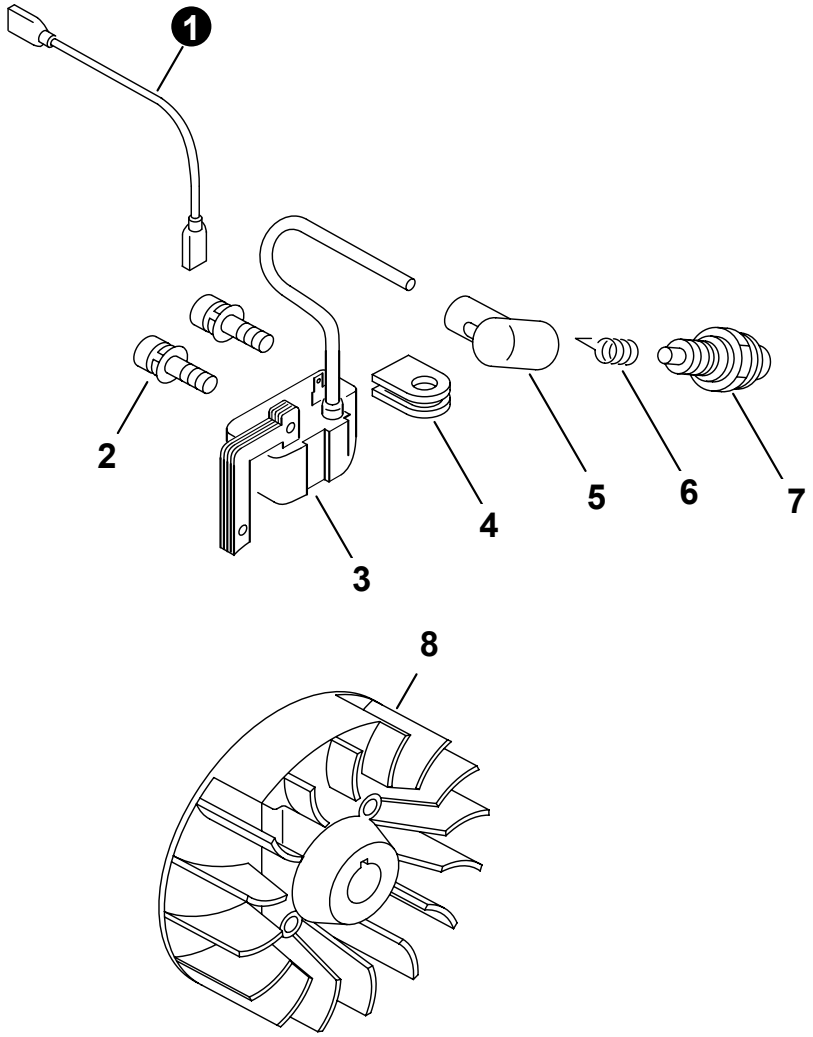

NO.	PART NUMBER	QTY.	DESCRIPCIÓN	DESCRIPTION
1	V485001080	1	CABLE DE ENCENDIDO	LEAD - IGNITION
2	90016204022	2	TORNILLO 4x22	SCREW 4x22
3	15660152131	1	BOBINA DE ENCENDIDO	COIL, IGNITION
4	15611240630	1	OJAL	GROMMET
5	15901203433	1	TAPA DE BUJÍA	CAP, SPARK PLUG
6	15901103432	1	TERMINAL DE BUJÍA	TERMINAL, SPARK PLUG
7	15901010230	1	BUJÍA - BPMR7A	SPARK PLUG - BPMR7A
8	A409000100	1	VOLANTE	FLYWHEEL

+ Denota artículo forma parte de una asamblea
++ Denota artículo forma parte de un submontaje

+ Denotes item is part of an assembly
++ Denotes item is part of a sub-assembly

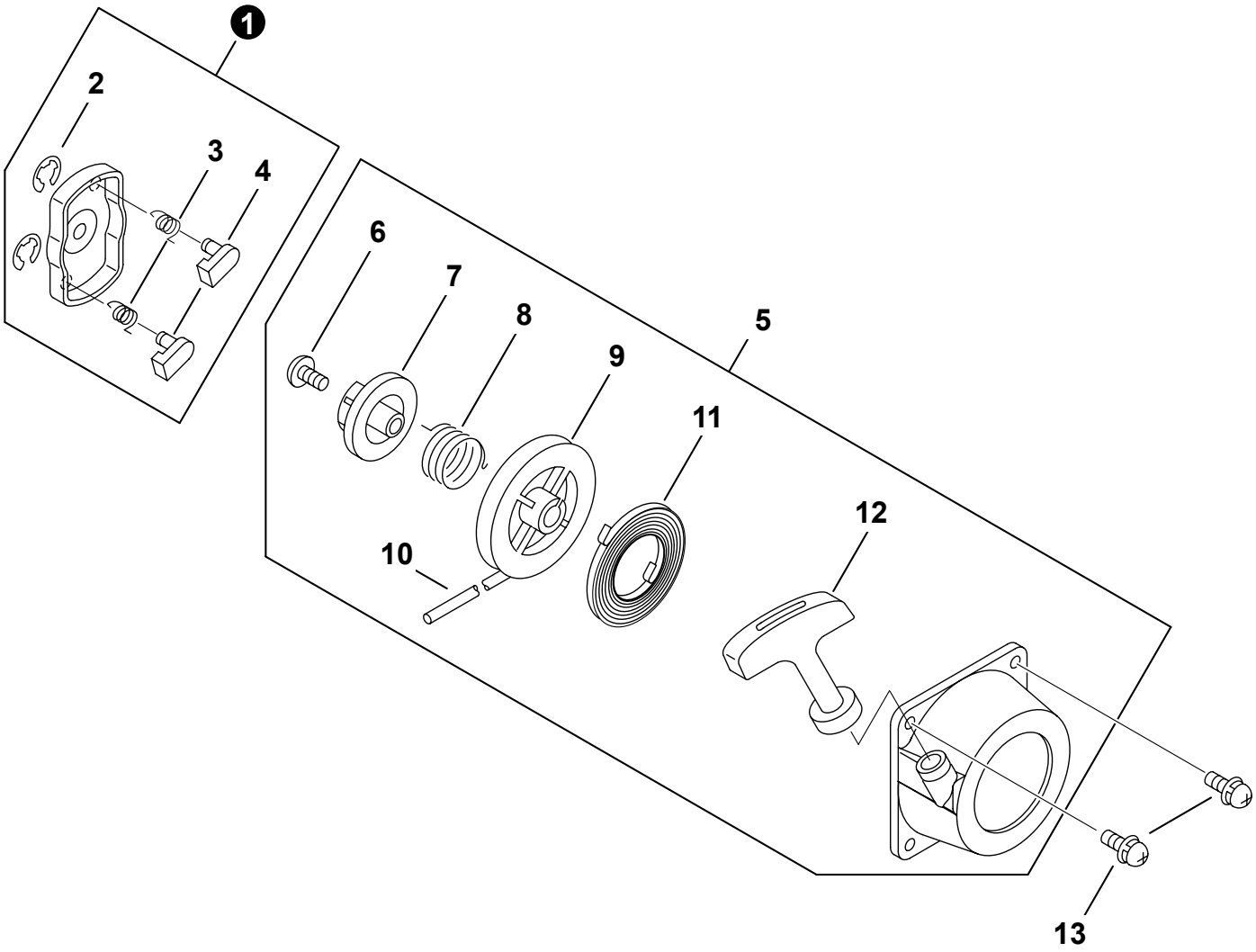

NO.	PART NUMBER	QTY.	DESCRIPCIÓN	DESCRIPTION
1	**A052000180**	**1**	**MONTAJE DE TRINQUETE**	**PAWL ASSY, STARTER**
2	P022002100	2	+RETENEDOR TIPO "E" 4	+E-RING 4
3	17723412220	2	+RESORTE DE RETORNO	+SPRING, RETURN
4	P022006850	2	+TRINQUETE	+PAWL, STARTER
5	**A051001401**	**1**	**MONTAJE DE ARRANCADOR AUTORRETRÁCTIL**	**STARTER ASSY, RECOIL**
6	V253000310	1	+TORNILLO 5	+SCREW 5
7	A525000020	1	+PLACA DE LEVA	+PLATE, CAM
8	P022008270	1	+RESORTE DE TORSIÓN	+SPRING, TORSION
9	A506000500	1	+CARRETE DE CUERDA	+REEL, ROPE
10	P022025730	1	+CUERDA DEL ARRANCADOR	+ROPE, STARTER
11	P022019680	1	+RESORTE RECULAR	+SPRING, RECOIL
12	P022036700	1	+AGARRE DEL ARRANCADOR	+GRIP, STARTER
13	90023804016	2	TORNILLO 4x16	SCREW 4x16

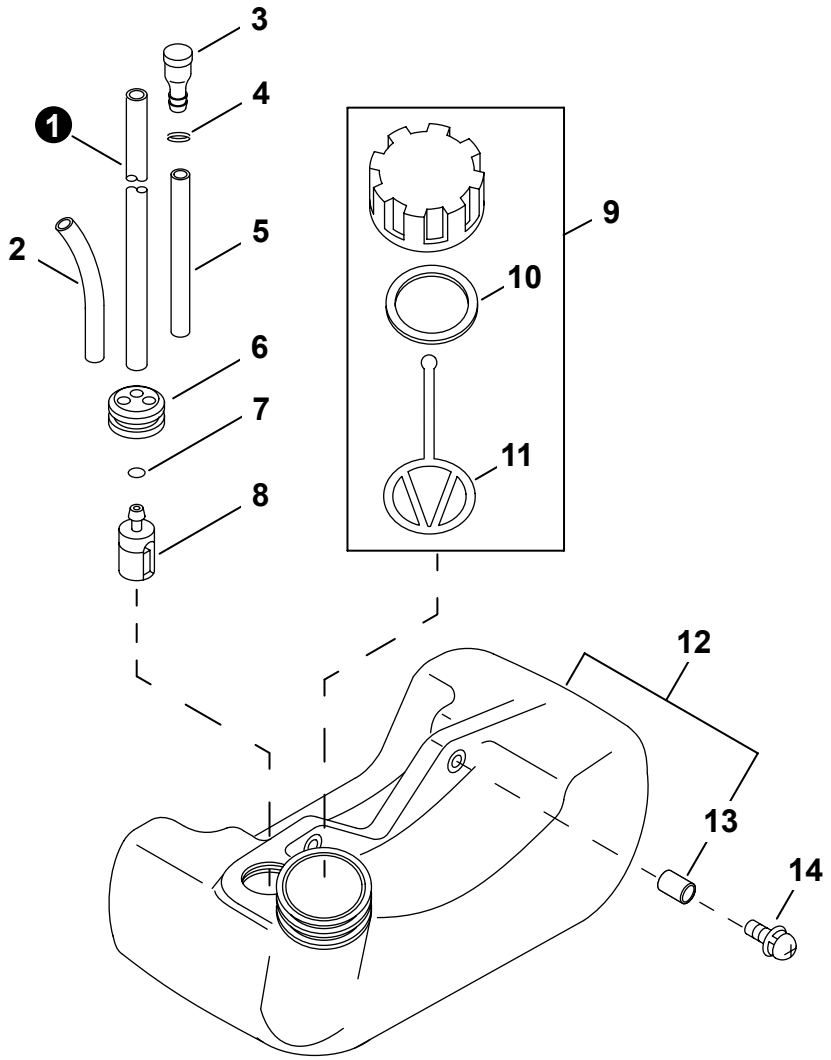

NO.	PART NUMBER	QTY.	DESCRIPCIÓN	DESCRIPTION
1	V471001191	1	TUBO DE COMBUSTIBLE 3x5x180 NEGRO	PIPE, FUEL 3x5x180 BLACK
2	13271750430	1	TUBO DE RETORNO 3x6x70	PIPE, FUEL RETURN 3x6x70
3	13130056431	1	VÁLVULA DE RESPIRADERO	VENT ASSY
4	13011100530	1	SUJETADOR 5.5	CLIP 5.5
5	V471001201	1	TUBO DE COMBUSTIBLE 3x5x70 NEGRO	PIPE, FUEL 3x5x70 BLACK
6	13211546730	1	OJAL DE COMBUSTIBLE 5	GROMMET, FUEL 5
7	V490001240	1	SUJETADOR 6	CLIP 6
8	A369000480	1	FILTRO DE COMBUSTIBLE	FILTER, FUEL
9	**P021012211**	**1**	**MONTAJE DE TAPA DE COMBUSTIBLE**	**CAP ASSY, FUEL**
10	V107000190	1	+EMPAQUETADURA DE TAPA DE COMBUSTIBLE	+GASKET, FUEL CAP
11	A365000060	1	+CONECTOR DE TAPA L= 123	+CONNECTOR, CAP L= 123
12	**A350000032**	**1**	**TANQUE DE COMBUSTIBLE**	**TANK, FUEL**
13	13104528230	2	+ESPACIADOR 6.2x7.8x6	+SPACER 6.2x7.8x6
14	90024305016	2	TORNILLO 5x16	SCREW 5x16

+ Denota artículo forma parte de una asamblea
++ Denota artículo forma parte de un submontaje

+ Denotes item is part of an assembly
++ Denotes item is part of a sub-assembly

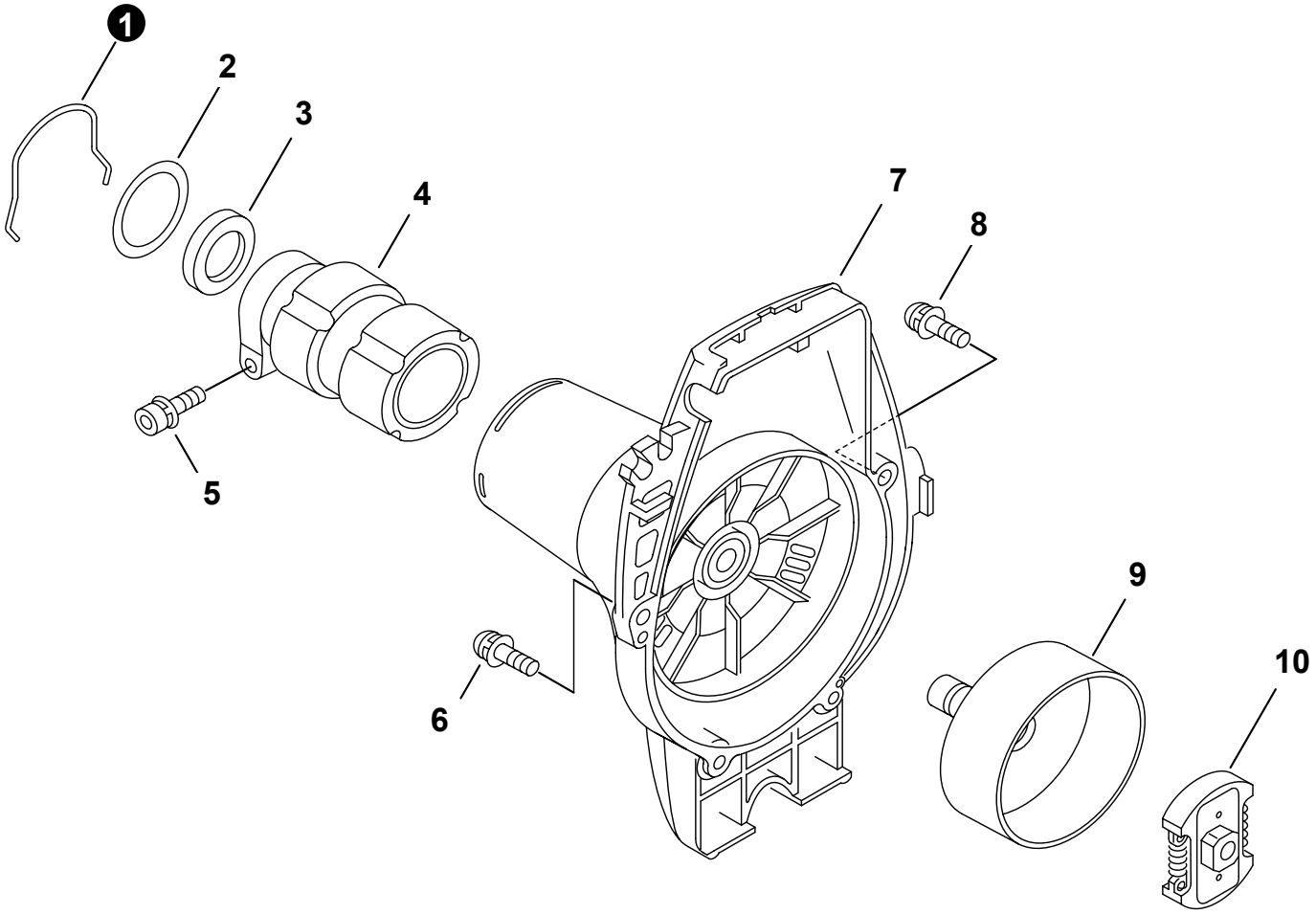

NO.	PART NUMBER	QTY.	DESCRIPCIÓN	DESCRIPTION
1	66031655630	1	SUJETADOR	CLIP
2	V315000030	1	ARANDELA 33.5x41.0xT0.5	WASHER 33.5x41.0xT0.5
3	17531320430	1	EMPAQUE DE FIELTRO	PACKING, FELT
4	A575000640	1	SUJETADOR DE TUBO PRINCIPAL	HOLDER, MAIN PIPE
5	9111805028	1	PERNO 5x28	BOLT 5x28
6	V202000080	1	TORNILLO 4x16	SCREW 4x16
7	A172002790	1	CUBIERTA DE VENTILADOR	COVER, FAN
8	9136304016	3	TORNILLO 4x16	SCREW 4x16
9	17500544331	1	TAMBOR DE EMBRAGUE	DRUM, CLUTCH
10	17500056831	1	MONTAJE DE EMBRAGUE	CLUTCH ASSY

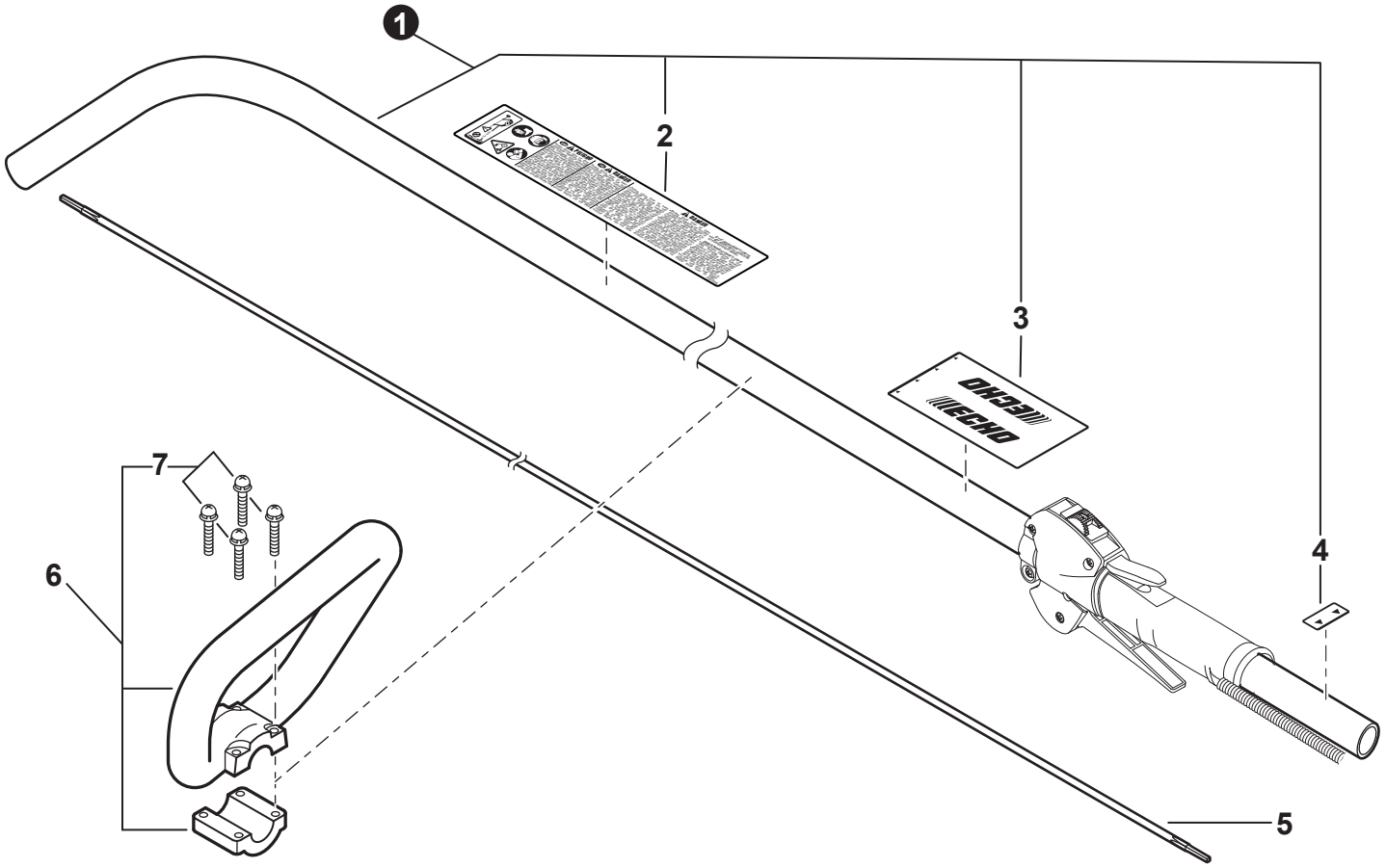

NO.	PART NUMBER	QTY.	DESCRIPCIÓN	DESCRIPTION
1	**C050001290**	**1**	**TUBO PRINCIPAL**	**PIPE, MAIN**
2	X505000140	1	+ETIQUETA DE PRECAUCIÓN ISO	+LABEL - ISO CAUTION
3	X505001930	1	+ETIQUETA - UBICACIÓN DEL MANGO	+LABEL - HANDLE LOCATION
4	89015204930	1	+ETIQUETA - ALINEACIÓN	+LABEL - ALIGNMENT
5	C506000090	1	EJE DE MANDO - FLEXIBLE	DRIVESHAFT - FLEXIBLE
6	**P021012400**	**1**	**MONTAJE DE MANGO DE LAZO**	**HANDLE ASSY - LOOP**
7	90024205035	4	+TORNILLO 5x35	+SCREW 5x35

+ Denota artículo forma parte de una asamblea
++ Denota artículo forma parte de un submontaje

+ Denotes item is part of an assembly
++ Denotes item is part of a sub-assembly

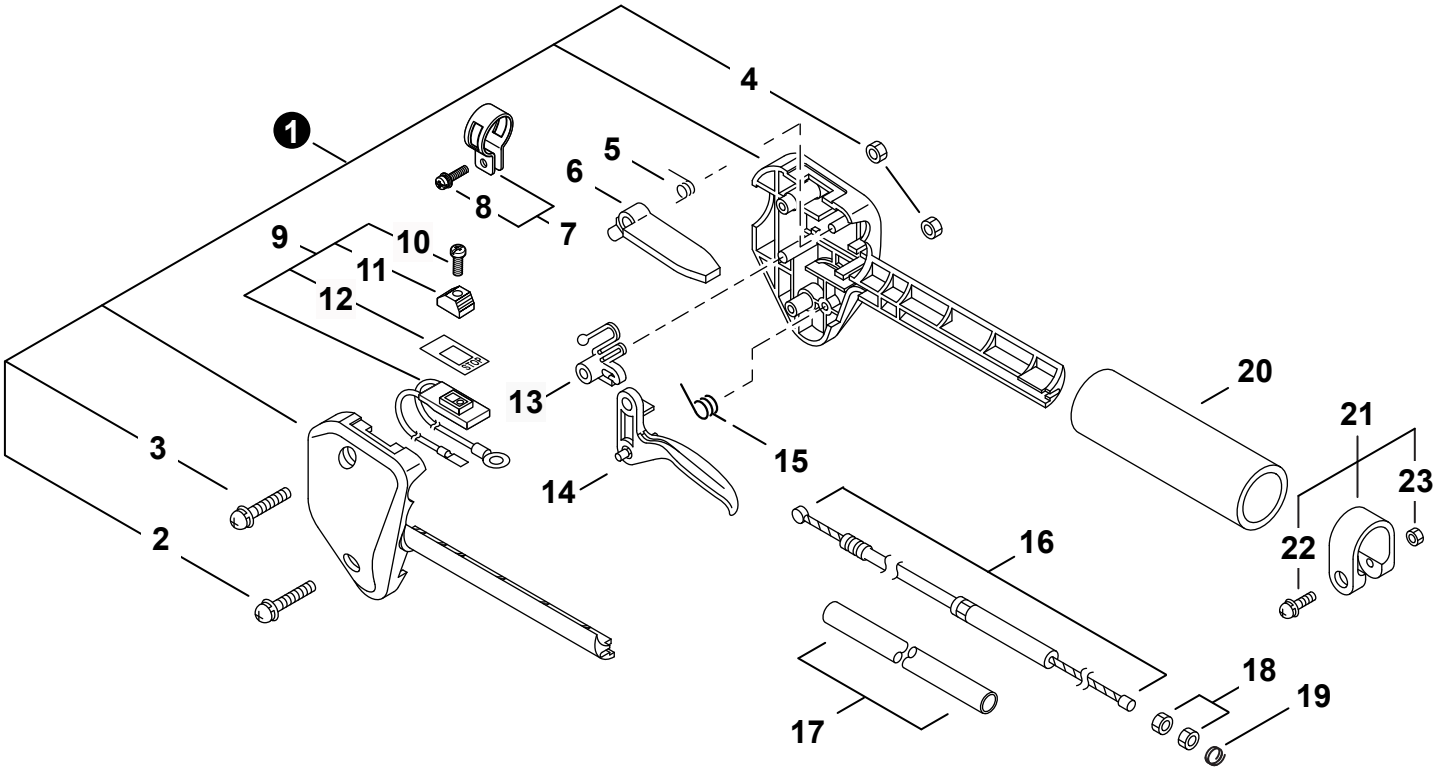

NO.	PART NUMBER	QTY.	DESCRIPCIÓN	DESCRIPTION
1	**17800352130**	**1**	**JUEGO DE MANGO PARA CONTROL**	**HANDLE KIT, CONTROL**
2	90024205025	1	+TORNILLO 5x25	+SCREW 5x25
3	90024205035	1	+TORNILLO 5x35	+SCREW 5x35
4	90050000005	2	+TUERCA M5	+NUT M5
5	17801352630	1	RESORTE DE TORSIÓN	SPRING, TORSION
6	17809052632	1	PALANCA SEGURO DEL ACELERADOR	LEVER, THROTTLE LOCKOUT
7	**30120029431**	**1**	**JUEGO DE ABRAZADERA**	**CLAMP KIT**
8	90024205014	1	+TORNILLO 5x14	+SCREW 5x14
9	**A440000651**	**1**	**INTERRUPTOR DE ENCENDIDO-APAGADO**	**SWITCH, ON-OFF**
10	9154503010	1	+TORNILLO 3x10	+SCREW 3x10
11	16341049231	1	+BOTÓN DE INTERRUPTOR - NARANJA	+KNOB, SWITCH - ORANGE
12	89015712330	1	+ETIQUETA - INTERRUPTOR	+LABEL - SWITCH
13	17801252630	1	SEGURO DEL ACELERADOR	LOCKOUT, THROTTLE
14	17801052130	1	GATILLO DEL ACELERADOR	TRIGGER, THROTTLE
15	17804342230	1	RESORTE DE TORSIÓN	SPRING, TORSION
16	V430001520	1	CABLE DEL ACELERADOR 320x77.5	CABLE, THROTTLE 320x77.5
17	17812724430	1	TUBO 10x11x180	PIPE, 10x11x180
18	90050200006	2	TUERCA M6	NUT M6
19	V490000440	1	SUJETADOR	CLIP
20	C403000140	1	AGARRE	GRIP, HANDLE
21	**61027252130**	**1**	**JUEGO DE ABRAZADERA**	**CLAMP KIT**
22	90024205028	1	+TORNILLO 5x28	+SCREW 5x28
23	90050000005	1	+TUERCA M5	+NUT M5

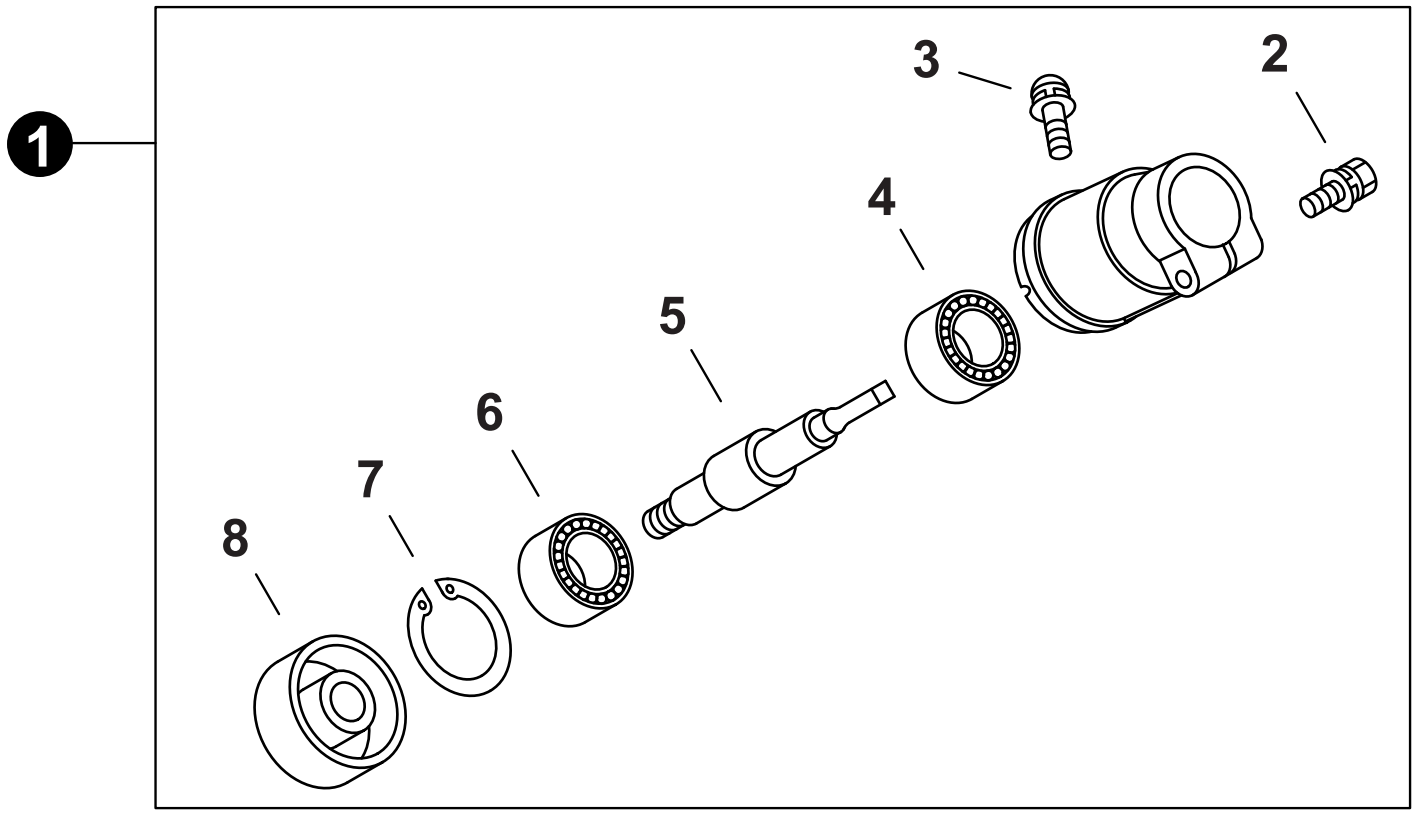

NO.	PART NUMBER	QTY.	DESCRIPCIÓN	DESCRIPTION
1	**P021009461**	**1**	**MONTAJE DE CAJA DE ENGRANAJES**	**GEAR CASE ASSY**
2	9111805025	1	+PERNO 5x25	+BOLT 5x25
3	90024204010	1	+TORNILLO 4x10	+SCREW 4x10
4	90081006200	1	+COJINETE DE BOLAS 6200	+BEARING, BALL 6200
5	C534000950	1	+EJE DE ENGRANAJE	+SHAFT, GEAR
6	90081106200	1	+COJINETE DE BOLAS 6200	+BEARING, BALL 6200
7	90070200030	1	+RETENEDOR TIPO "E" 30	+E-RING 30
8	C535000340	1	+PLACA DEL ADAPTADOR 3/8"-24UNF	+PLATE, ADAPTOR 3/8"-24UNF

+ Denota artículo forma parte de una asamblea
++ Denota artículo forma parte de un submontaje

+ Denotes item is part of an assembly
++ Denotes item is part of a sub-assembly

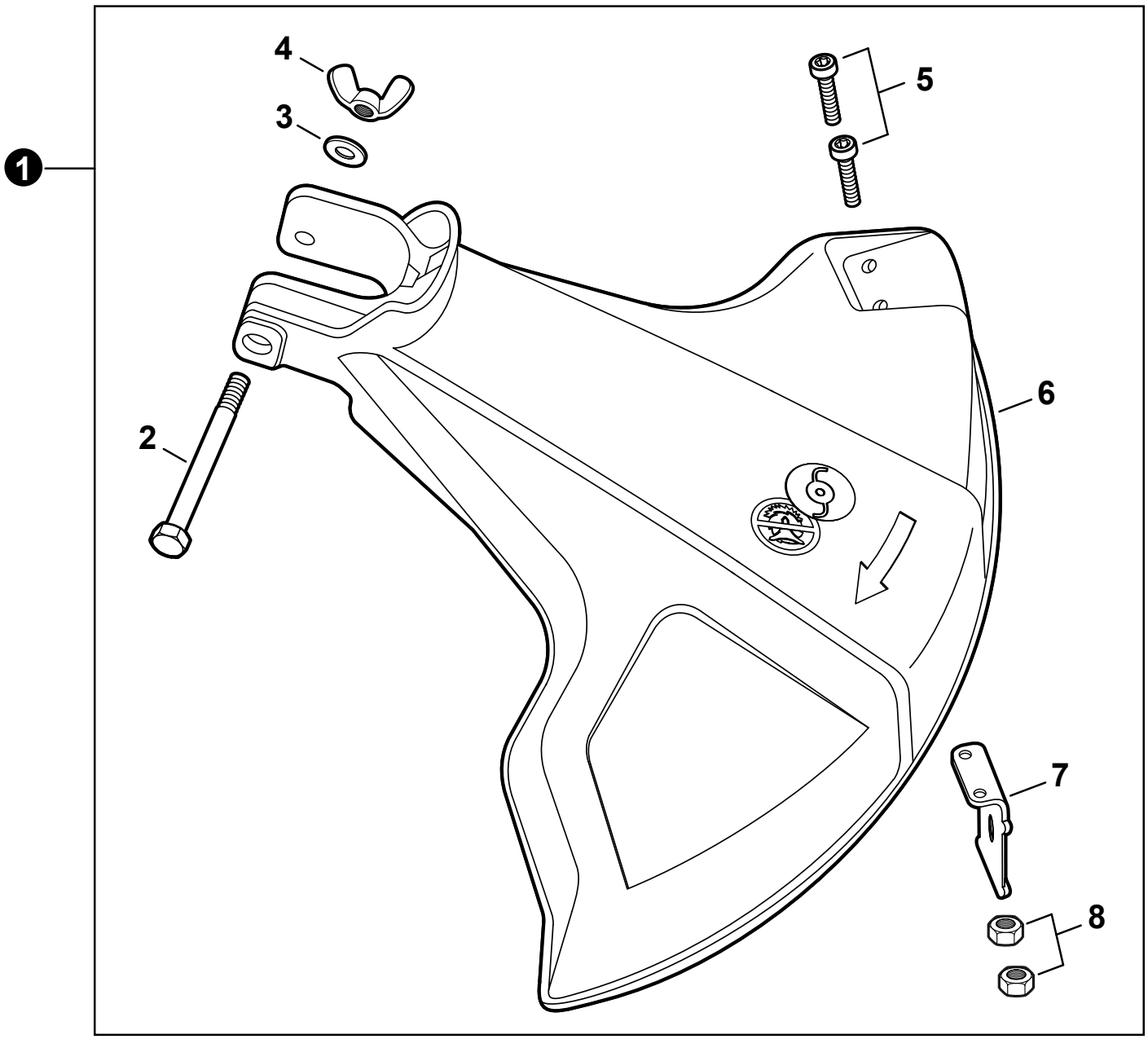

NO.	PART NUMBER	QTY.	DESCRIPCIÓN	DESCRIPTION
1	**P021044430**	**1**	**MONTAJE DE PROTECTOR CONTRA RESIDUOS**	**SHIELD ASSY, DEBRIS**
2	90001708064	1	+PERNO 1/4"-20x2"	+BOLT 1/4"-20x2"
3	91030027700	1	+ARANDELA 6	+WASHER 6
4	90003300008	1	+TUERCA MARIPOSA 1/4"-20	+NUT, WING 1/4"-20
5	90023805012	2	+TORNILLO 5x12	+SCREW 5x12
6	69901044331	1	+PROTECTOR CONTRA RESIDUOS	+SHIELD, DEBRIS
7	C554000021	1	+CUCHILLA DEL HILO	+CUTTER, LINE
8	90050000005	2	+TUERCA M5	+NUT M5

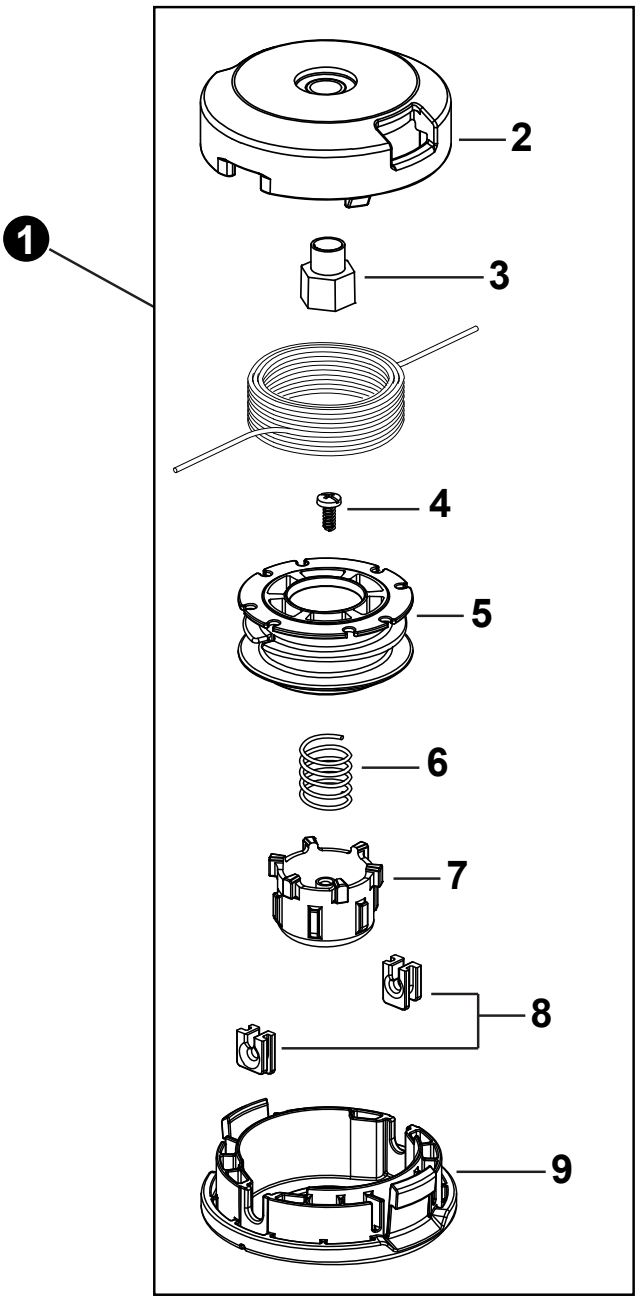

NO.	PART NUMBER	QTY.	DESCRIPCIÓN	DESCRIPTION
1	**X047000552**	**1**	**CABEZAL DE CORTE G137**	**TRIMMER HEAD G137**
2	P022059620	1	+CUBIERTA DEL CARRETE	+COVER, SPOOL
3	P022025660	1	+BUJE	+BUSHING
4	P022025580	1	+TORNILLO	+SCREW
5	P022025640	1	+CARRETE	+SPOOL
6	P022025650	1	+RESORTE	+SPRING
7	P022025560	1	+BOTÓN	+BUTTON
8	P022025590	2	+OJAL	+EYELET
9	P022025530	1	+CAJA DEL CARRETE	+HOUSING, SPOOL

+ Denota artículo forma parte de una asamblea
++ Denota artículo forma parte de un submontaje

+ Denotes item is part of an assembly
++ Denotes item is part of a sub-assembly



NO.	PART NUMBER	QTY.	DESCRIPCIÓN	DESCRIPTION
1	X502000890	1	ETIQUETA ARRANCADOR	LABEL - RECOIL STARTER
2	X547001650	1	ETIQUETA GT-22GES	LABEL - GT-22GES
3	X505000140	1	ETIQUETA DE PRECAUCIÓN ISO	LABEL - ISO CAUTION
4	89015204930	1	ETIQUETA - ALINEACIÓN	LABEL - ALIGNMENT
5	X505002310	1	ETIQUETA DE PRECAUCIÓN CALIENTE	LABEL - CAUTION - HOT

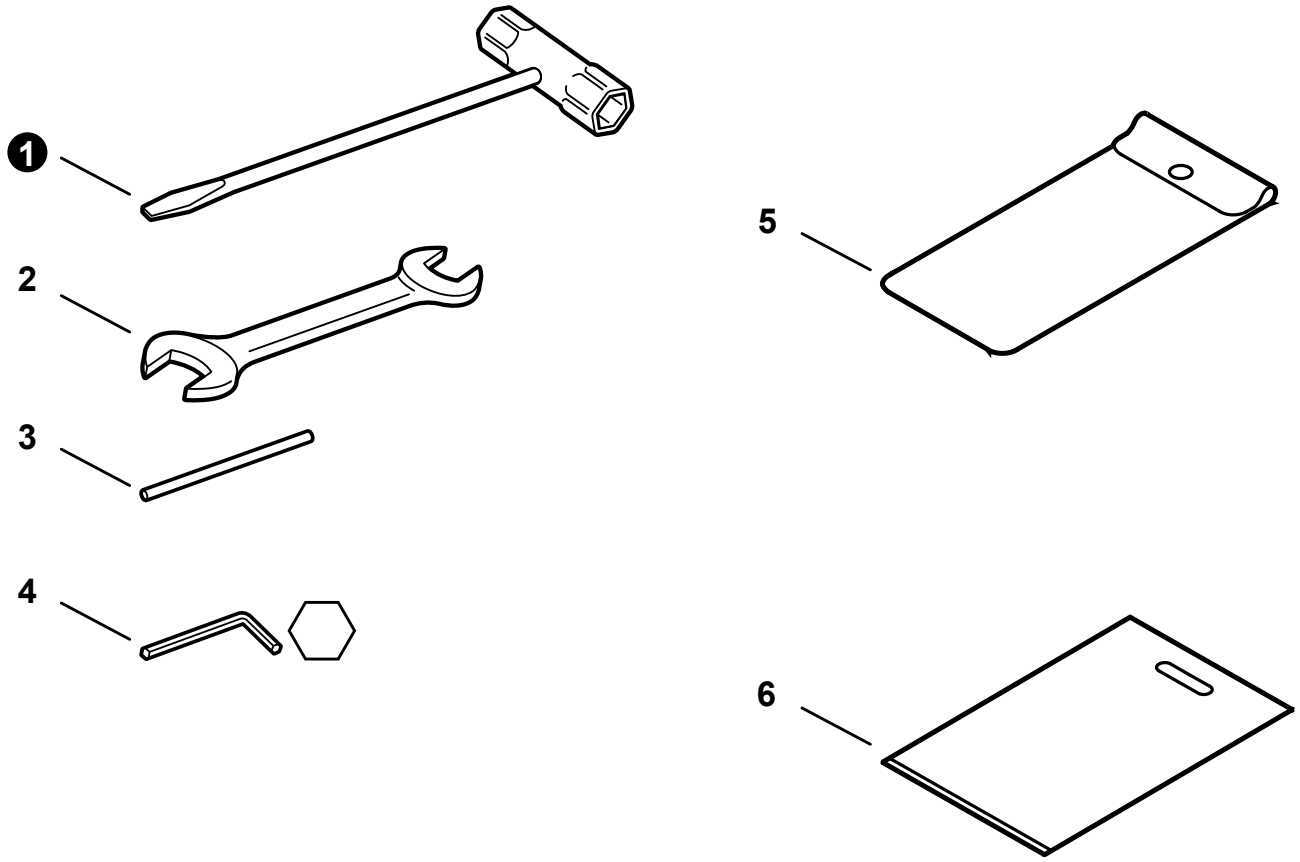

NO.	PART NUMBER	QTY.	DESCRIPCIÓN	DESCRIPTION
1	X602000020	1	LLAVE EN T 17x19 L200	T-WRENCH 17x19 L200
2	89511200330	1	LLAVE DE TUERCAS 8x10	SPANNER 8x10
3	X606000080	1	HERRAMIENTA DE SEGURIDAD 5x120 MM	TOOL, LOCKING 5x120 MM
4	X605000100	1	LLAVE ALLEN 4 MM	WRENCH, ALLEN 4 MM
5	89851039130	1	BOLSA DE HERRAMIENTAS	BAG, TOOL
6	X698000040	1	CAJA DE HERRAMIENTAS	CASE, TOOL

+ Denota artículo forma parte de una asamblea
++ Denota artículo forma parte de un submontaje

+ Denotes item is part of an assembly
++ Denotes item is part of a sub-assembly

Tubo al por mayor
Bulk Pipe

NO.	PART NUMBER	QTY.	DESCRIPCIÓN	DESCRIPTION
1	90014	1	TUBO AL POR MAYOR 3x5 MM NEGRO (4 PIEZASx2 M)	BULK PIPE - 3x5 MM BLACK (4 PIECESx2 M)
2	90015	1	TUBO AL POR MAYOR 3x6 MM NEGRO (4 PIEZASx2 M)	BULK PIPE - 3x6 MM BLACK (4 PIECESx2 M)
3	90016	1	TUBO AL POR MAYOR 3x7 MM NEGRO (4 PIEZASx2 M)	BULK PIPE - 3x7 MM BLACK (4 PIECESx2 M)
4	90017	1	TUBO AL POR MAYOR 3x6 MM TRANSPARENTE (4 PIEZASx2 M)	BULK PIPE - 3x6 MM CLEAR (4 PIECESx2 M)
5	90018	1	TUBO AL POR MAYOR 2x4 MM TRANSPARENTE (4 PIEZASx2 M)	BULK PIPE - 2x4 MM CLEAR (4 PIECESx2 M)

Cuerda del arrancador al por mayor
Bulk Starter Rope

NO.	PART NUMBER	QTY.	DESCRIPCIÓN	DESCRIPTION
1	99944435000	1	CUERDA DEL ARRANCADOR AL POR MAYOR 2.3 MMx61 M	BULK STARTER ROPE - 2.3 MMx61 M
2	99944440000	1	CUERDA DEL ARRANCADOR AL POR MAYOR 3.0 MMx61 M	BULK STARTER ROPE - 3.0 MMx61 M
3	99944445000	1	CUERDA DEL ARRANCADOR AL POR MAYOR 3.5 MMx61 M	BULK STARTER ROPE - 3.5 MMx61 M
4	99944450000	1	CUERDA DEL ARRANCADOR AL POR MAYOR 4.0 MMx61 M	BULK STARTER ROPE - 4.0 MMx61 M
5	99944455000	1	CUERDA DEL ARRANCADOR AL POR MAYOR 4.4 MMx61 M	BULK STARTER ROPE - 4.4 MMx61 M
6	99944460000	1	CUERDA DEL ARRANCADOR AL POR MAYOR 4.8 MMx61 M	BULK STARTER ROPE - 4.8 MMx61 M