OPTIONAL ACCESSORIES & ATTACHMENTS:
ACCESORIOS OPCIONALES

Dusting Attachment	**DMAD-4610**
Kit de Polvo	

PARTS CATALOG
LISTA DE PIEZAS

DM-6110 Duster/Mist Blower
DM-6110 PULVERIZADORA



25.4 cc

SERIAL NUMBERS
NÚMEROS DE SÉRIE

13L S/N: D01720001001-D01720999999
23L S/N: D01820001001-D01820999999

ECHO, INCORPORATED
400 Oakwood Road Lake Zurich, Illinois 60047
WWW.ECHO-USA.COM

©2012 ECHO, Incorporated. All Rights Reserved

P/N 99922201471
REVISED 07/23/12

Fan Case **3**
Carcasa del ventilador

Cylinder, Crankcase, Piston **4**
Cilindro, Cárter, Pistón

Cylinder, Crankcase, Piston **5**
Cilindro, Cárter, Pistón

Air Cleaner, Fuel Tank **6**
Filtro de Aire, Tanque de Combustible

Air Cleaner, Fuel Tank **7**
Filtro de Aire, Tanque de Combustible

Flywheel, Starter **8**
Volante, Arrancador

Flywheel, Starter **9**
Volante, Arrancador

Harness, Backpack Frame **10**
Arnés, Armazón de mochila

Throttle Lever **11**
Gatillo Acelerador

Tubes **12**
Tubos

Chemical Tank **13**
Tanque Química

Mist Blower **14**
Pulverizadora

Mist Blower **15**
Pulverizadora

Carburetor **16**
Carburador

Carburetor **17**
Carburador

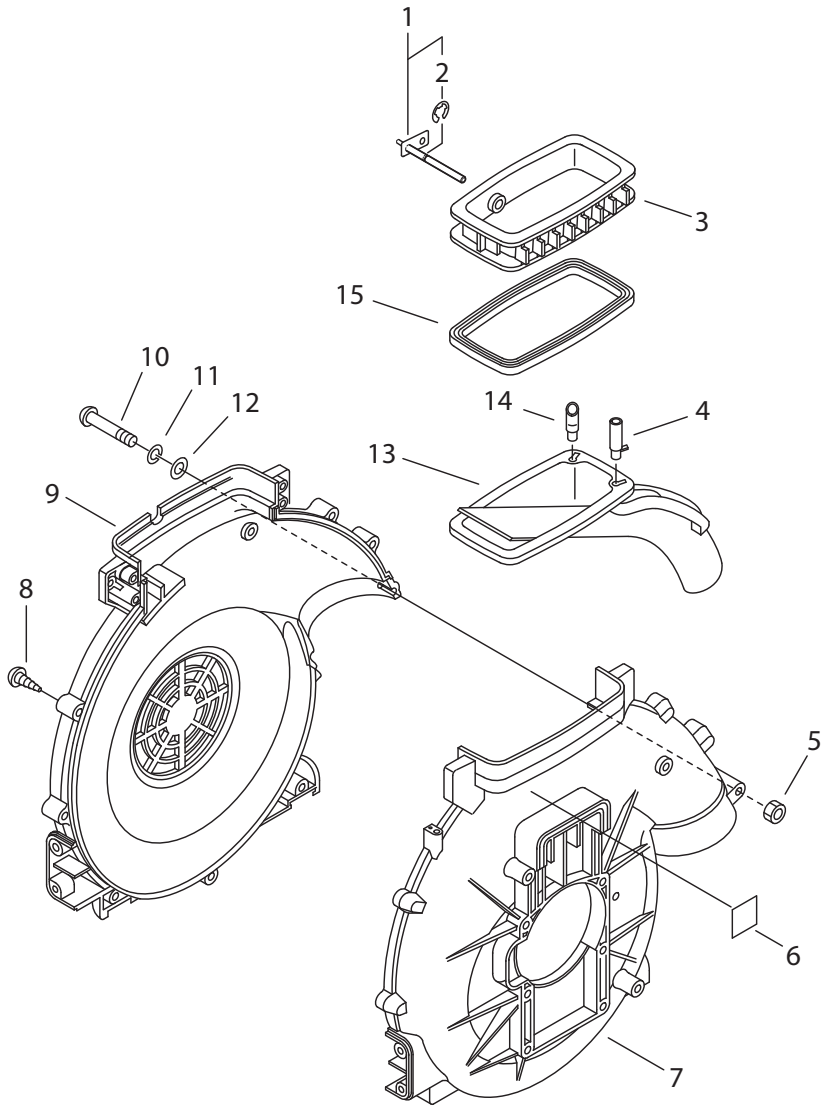

NO.	PART NUMBER	QTY.	DESCRIPCIÓN	DESCRIPTION
1	**70103306211**	**1**	**MONTAJE DE EJE DE OBTURADOR**	**SHAFT ASSY, SHUTTER**
2	90070300008	1	+RETENEDOR TIPO "E" 8	+E-RING 8
3	27001006211	1	TANQUE INFERIOR	TANK, LOWER
4	37031606210	1	GUÍA DE AIRE	GUIDE, AIR
5	90056250005	2	TUERCA-BRIDA 5	NUT, FLANGE 5
6	X524004340	1	ETIQUETA E20	LABEL E20
7	E103001020	1	CARCASA DEL VENTILADOR	CASE, FAN
8	90028605025	11	TORNILLOS 5×25	SCREW 5×25
9	20010507712	1	CUBIERTA DEL VENTILADOR	COVER, FAN
10	21042504110	2	PERNO 5	BOLT 5
11	90060900005	2	ARANDELA DE PRESION 5	WASHER, SPRING 5
12	90060400005	2	ARANDELA SS 5mm	WASHER SS 5mm
13	37030106211	1	TUBO DEL POLVO SALIDA	PIPE, DUST OUTLET
14	37032106210	1	GUÍA DE AIRE DE TANQUE INFERIOR	GUIDE, LOWER TANK AIR
15	27001806210	1	EMPAQUETADURA DE TANQUE INFERIOR	GASKET, LOWER TANK

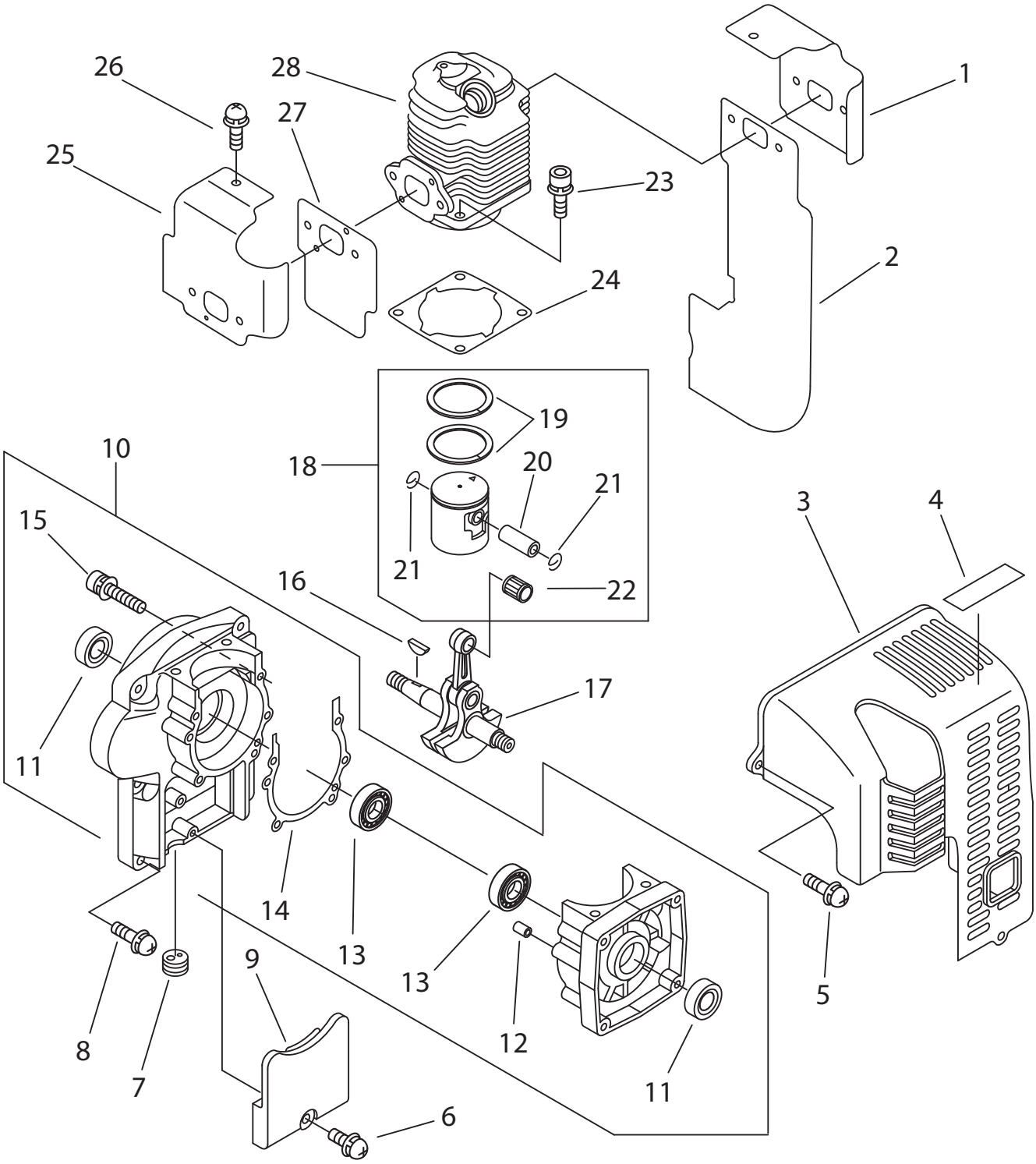

+ Denotes item is part of an assembly
++ Denotes item is part of a sub-assembly

+ Denota artículo forma parte de una asamblea
++ Denota artículo forma parte de un submontaje

REVISED 07/23/12

NO.	PART NUMBER	QTY.	DESCRIPTION	DESCRIPCIÓN
1	10151406210	1	CUBIERTA DEL MOTOR - ESCAPE	COVER, ENGINE - EXHAUST
2	14551206211	1	PROTECTOR TÉRMICO ESCAPE	SHIELD, EXHAUST HEAT
3	10401606410	1	CUBIERTA DEL MOTOR	COVER, ENGINE
4	X505002310	1	ETIQUETA DE PRECAUCIÓN CALIENTE	LABEL, CAUTION - HOT
5	90029205020	3	TORNILLOS 5×20	SCREW 5×20
6	90023805018	1	TORNILLOS 5×18	SCREW 5×18
7	15011200310	1	OJAL DE CABLE	GROMMET, HT CORD
8	90029205025	6	TORNILLOS 5×25	SCREW 5×25
9	15912908261	1	CUBIERTA ANTIPOLVO	COVER, DUST
10	**P021010100**	**1**	**JUEGO DE CARTER**	**CRANKCASE KIT**
11	10021300310	2	+SELLO DE ACEITE	+SEAL, OIL
12	10021503930	2	+PASADOR DE POSICIONAMIENTO 4×8	+PIN, LOCATING 4×8
13	90081036202	2	+COJINETE DE BALINES 6202	+BEARING, BALL 6202
14	10024210721	1	+EMPAQUETADURA DE CÁRTER	+GASKET, CRANKCASE
15	90016205040	4	+PERNO 5×40	+BOLT 5×40
16	90032303014	1	CHAVETA	KEY, WOODRUFF
17	10010006210	1	MONTAJE DE CIGÜEÑAL	CRANKSHAFT ASSY
18	**P021038580**	**1**	**JUEGO DE PISTÓN**	**PISTON KIT**
19	10001108360	2	+ANILLO DEL PISTÓN	+RING, PISTON
20	10001306210	1	+PASADOR DEL PISTON 7×10×32.8	+PIN, PISTON 7×10×32.8
21	V580000010	2	+ANILLO RETENEDOR	+RING, SNAP
22	10001212330	1	+COJINETE DE AGUJAS	+BEARING, NEEDLE
23	90016205022	4	PERNO 5×22	BOLT 5×22
24	10101006211	1	EMPAQUETADURA DE CILINDRO	GASKET, CYLINDER
25	A160000680	1	CUBIERTA DEL MOTOR - ADMISIÓN	COVER, ENGINE - INTAKE
26	90024205010	1	TORNILLO 5×10	SCREW 5×10
27	V103001540	1	EMPAQUETADURA DE ADMISIÓN	GASKET, INTAKE
28	A130000111	1	CILINDRO	CYLINDER

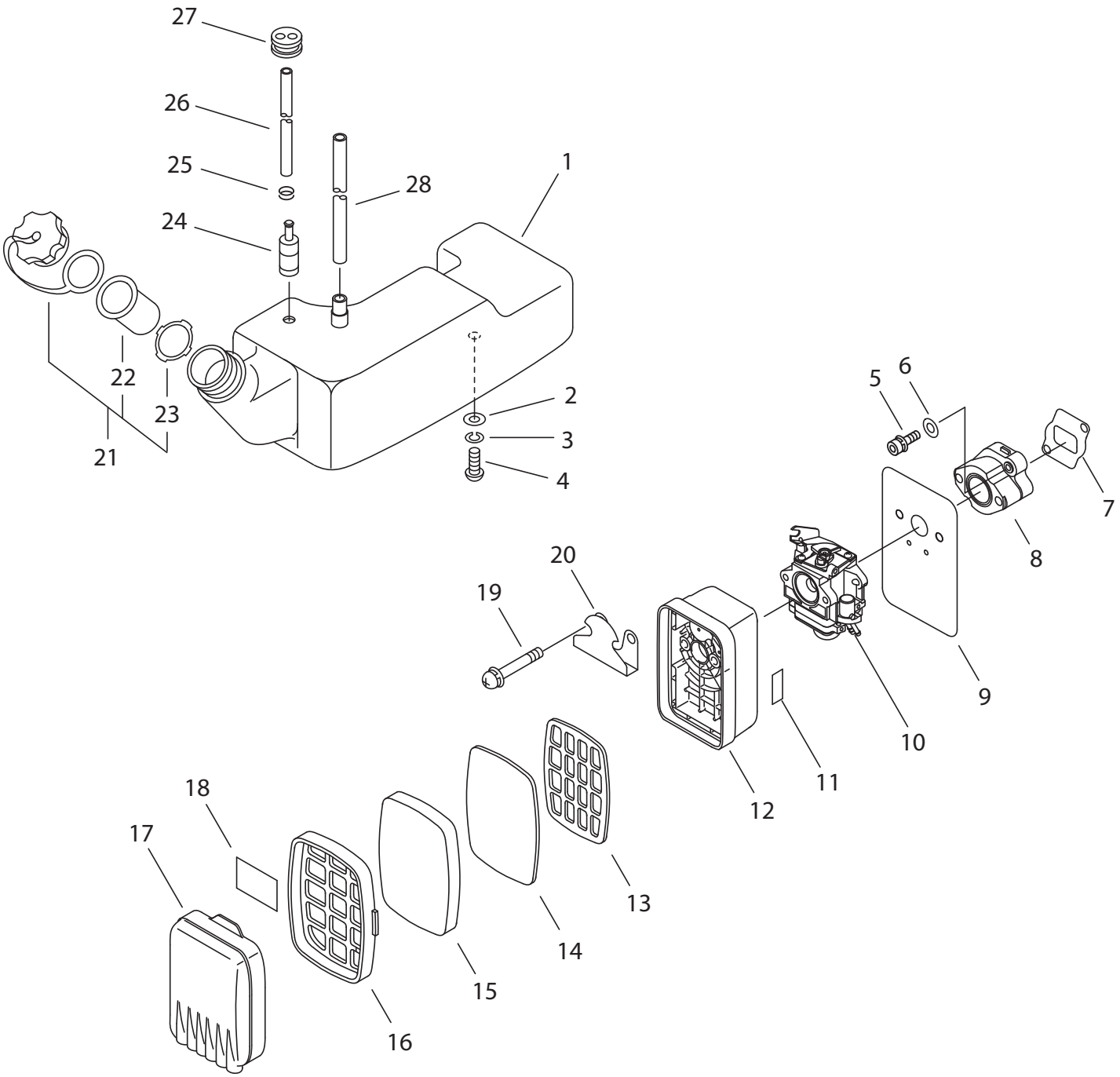

+ Denotes item is part of an assembly
++ Denotes item is part of a sub-assembly

+ Denota artículo forma parte de una asamblea
++ Denota artículo forma parte de un submontaje

NO.	PART NUMBER	QTY.	DESCRIPCIÓN	DESCRIPTION
1	A350000342	1	TANQUE DE COMBUSTIBLE	TANK, FUEL
2	14564200760	2	ARANDELA 6.5×18×1.6	WASHER 6.5×18×1.6
3	90060500006	2	ARANDELA DE PRESION 6	WASHER, SPRING 6
4	90022006014	2	TORNILLO 6×14	SCREW 6×14
5	90010505030	2	PERNO 5×30	BOLT 5×30
6	14571214730	2	ARANDELA 5.5×10×2.3	WASHER 5.5×10×2.3
7	V103001520	1	EMPAQUETADURA DE ADMISIÓN	GASKET, INTAKE
8	A200000191	1	AISLADOR DE ADMISIÓN	INSULATOR, INTAKE
9	V103001530	1	EMPAQUETADURA DE ADMISIÓN	GASKET, INTAKE
10	A021003800	1	CARBURADOR WYK-390	CARBURETOR WYK-390
11	89012165830	1	ETIQUETA DEL ESTRANGULADOR	LABEL, CHOKE
12	P021008620	1	MONTAJE DE CAJA DEL FILTRO DE AIRE	CASE ASSY, AIR FILTER
13	13031903710	1	REJILLA PARA FILTRO DE AIRE	GRID, AIR FILTER
14	13031703710	1	FILTRO DE AIRE	FILTER, AIR
15	13031002910	1	PRE-FILTRO	PRE-FILTER, FOAM
16	13031103710	1	REJILLA PARA PRE-FILTRO	GRID, PRE-FILTER
17	13031303711	1	CUBIERTA DEL FILTRO DE AIRE	COVER, AIR FILTER
18	89018703710	1	ETIQUETA DEL FILTRO DE AIRE	LABEL, AIR FILTER
19	9133105060	2	TORNILLO 5×60	SCREW 5×60
20	A244000020	1	ABRAZADERA	PLATE, PREVENT
21	**13160042230**	**1**	**MONTAJE DE TAPA DE COMBUSTIBLE**	**CAP ASSY, FUEL**
22	13100321230	1	+TAPA DE VENTILADOR	+CAP, VENT
23	13101621060	1	+EMPAQUETADURA DE TAPA DE COMBUSTIBLE	+GASKET, FUEL CAP
24	13120519831	1	FILTRO DE COMBUSTIBLE	FILTER, FUEL
25	13201326630	1	SUJETADOR 6.5MM	CLIP 6.5MM
26	V471000770	1	TUBO DE COMBUSTIBLE 3×6×280mm	PIPE, FUEL 3×6×280mm
27	13211556230	1	OJAL DE COMBUSTIBLE	GROMMET, FUEL
28	V471000550	1	TUBO DE RETORNO 3×6×145	PIPE, FUEL RETURN 3×6×145

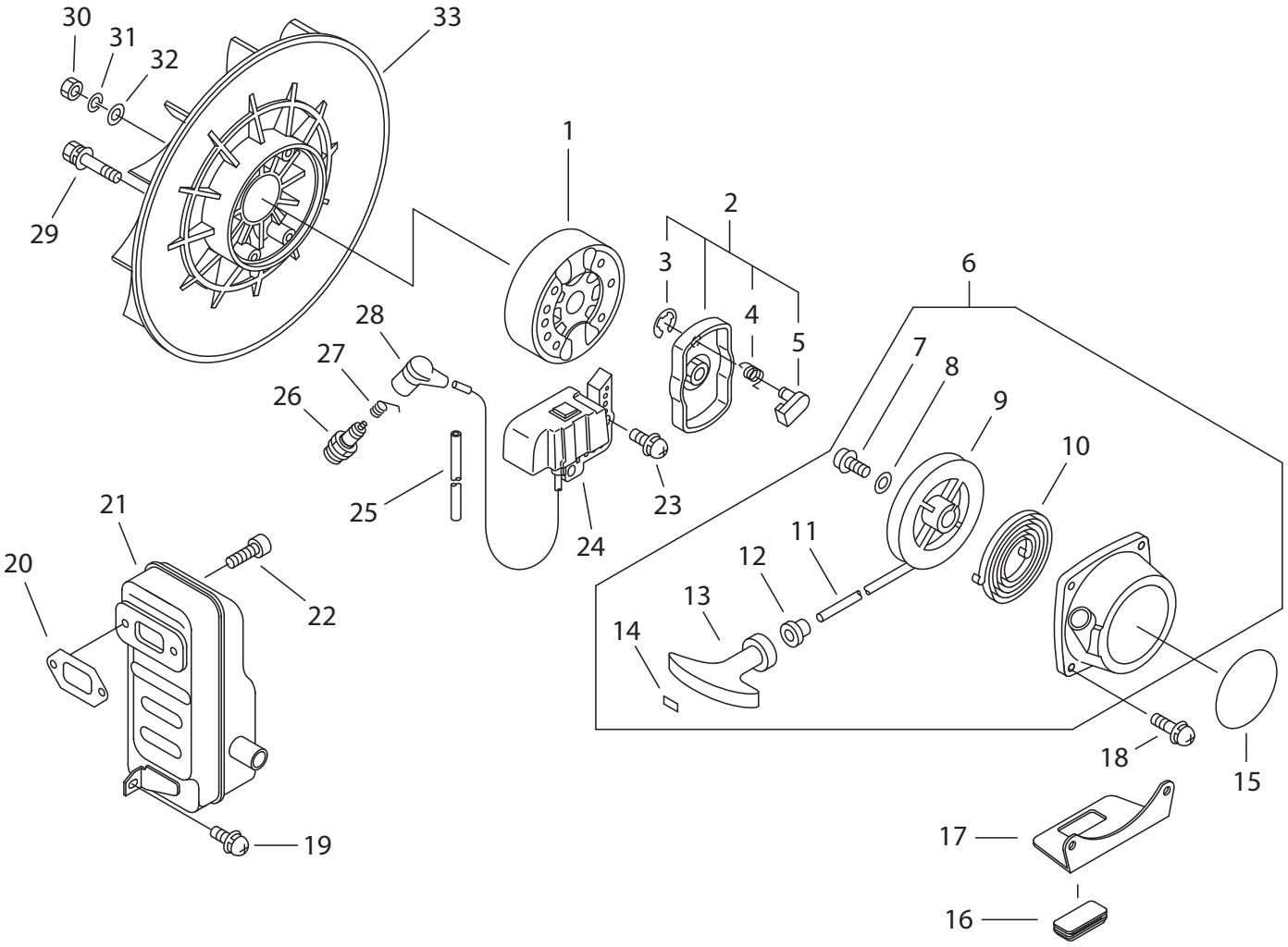

+ Denotes item is part of an assembly
++ Denotes item is part of a sub-assembly

+ Denota artículo forma parte de una asamblea
++ Denota artículo forma parte de un submontaje

REVISED 07/23/12

NO.	PART NUMBER	QTY.	DESCRIPCIÓN	DESCRIPTION
1	15680006161	1	VOLANTE	FLYWHEEL
2	**17720206210**	**1**	**MONTAJE DE TRINQUETE**	**PAWL ASSY, STARTER**
3	P022002100	1	+RETENEDOR TIPO "E" 4	+E-RING 4
4	17723440630	1	+RESORTE DE RETORNO	+SPRING, RETURN
5	17721840630	1	+TRINQUETE	+PAWL, STARTER
6	**17720006210**	**1**	**MONTAJE DE ARRANCADOR AUTORRETRÁCTIL**	**STARTER ASSY, RECOIL**
7	17723640630	1	+TORNILLO	+SCREW
8	P022022280	1	+ARANDELA	+WASHER
9	P022022290	1	+TAMBOR CUERDA	+REEL, ROPE
10	17722011120	1	+RESORTE RECULAR	+SPRING, RECOIL
11	17722611120	1	+CUERDA DEL ARRANCADOR 3.8×1400	+ROPE, STARTER 3.8×1400
12	17722742030	1	+GUÍA DE CUERDA	+GUIDE, ROPE
13	17722811120	1	+AGARRE DEL ARRANCADOR	+GRIP, STARTER
14	17724611120	1	+RETENEDOR CUERDA	+STOPPER, ROPE
15	X502000410	1	ETIQUETA ECHO	LABEL, ECHO
16	30511703360	1	AMORTIGUADOR	CUSHION
17	30002906210	1	PLACA ÁNGULO	PLATE, ANGLE
18	90029204018	4	TORNILLO 4×18	SCREW 4×18
19	90024205014	1	TORNILLOS 5×14	SCREW 5×14
20	14551006211	1	EMPAQUETADURA DEL SILENCIADOR	GASKET, MUFFLER
21	P021008630	1	MONTAJE DE SILENCIADOR	MUFFLER ASSY
22	90010506020	2	PERNO 6×20	BOLT 6×20
23	90023805018	2	TORNILLOS 5×18	SCREW 5×18
24	15660106211	1	BOBINA DE ENCENDIDO	COIL, IGNITION
25	15661104260	1	MANGUITO BOBINA DE ENCENDIDO 6×8×340	SLEEVE, IGNITION COIL 6×8×340
26	15901019630	1	BUJÍA BPM-7Y	PLUG, SPARK BPM-7Y
27	15901103432	1	TERMINAL DE BUJÍA	TERMINAL, SPARK PLUG
28	15901203433	1	TAPA DE BUJÍA	CAP, SPARK PLUG
29	90014805035	4	PERNO 5×35	BOLT 5×35
30	90050100010	1	TUERCA 10	NUT 10
31	90060500010	1	ARANDELA DE PRESION 10	WASHER, SPRING 10
32	90060200010	1	ARANDELA DE PRESION 10.5×21×2	WASHER, SPRING 10.5×21×2
33	20000506210	1	VENTILADOR	FAN

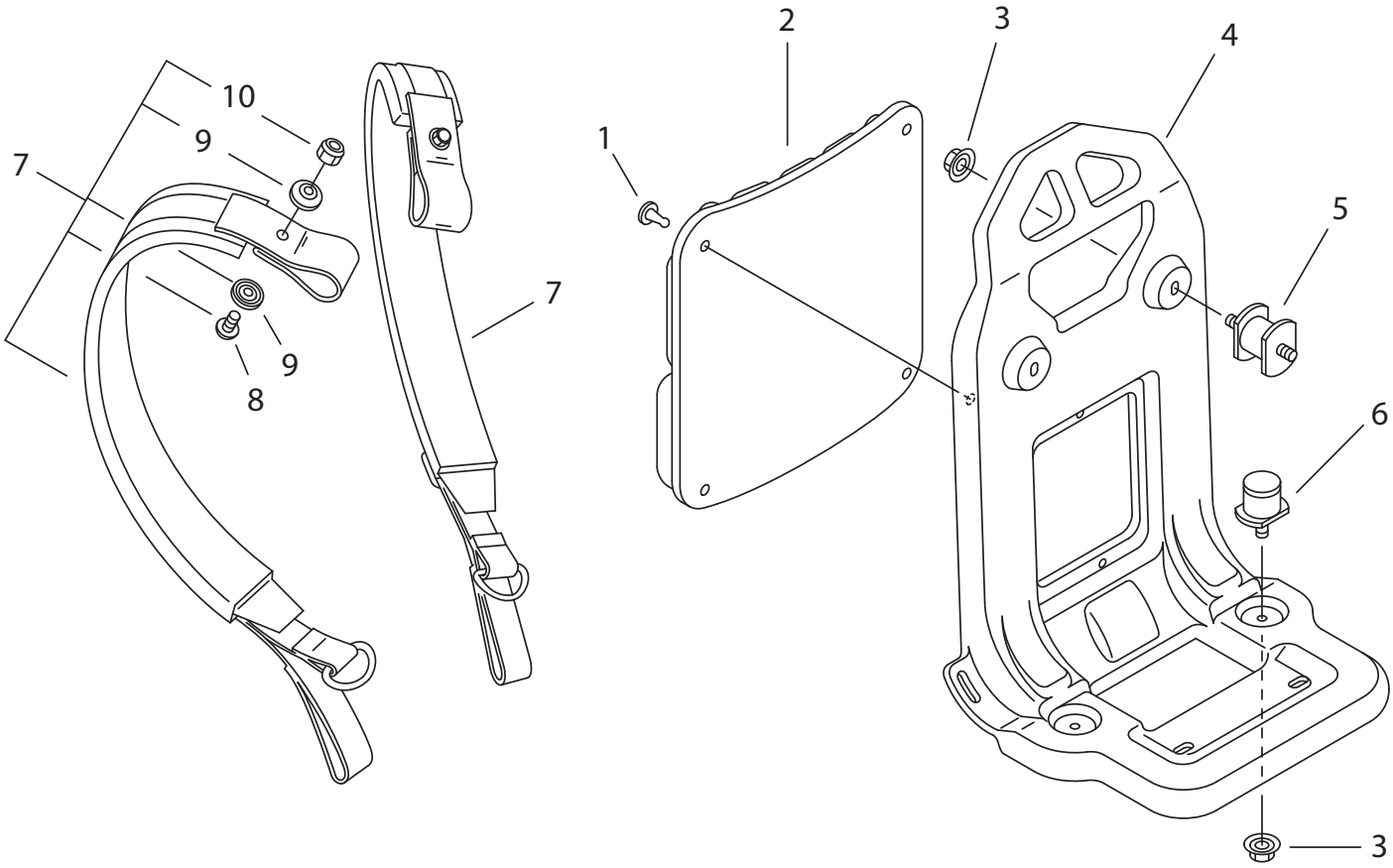

NO.	PART NUMBER	QTY.	DESCRIPCIÓN	DESCRIPTION
1	30033306160	4	SUJETADOR	CLIP
2	30011114010	1	AMORTIGUADOR DE MOCHILA	CUSHION, BACKPACK
3	25091606210	4	TUERCA 6	NUT 6
4	30001007312	1	ARMAZÓN DE MOCHILA	FRAME, BACKPACK
5	20091006210	2	AMORTIGUADOR 6	CUSHION 6
6	20091603210	2	AMORTIGUADOR 6	CUSHION 6
7	**30030207410**	**2**	**MONTAJE DE ARNÉS**	**HARNESS ASSY**
8	90021605016	2	+TORNILLOS 5×16	+SCREW 5×16
9	30032803210	4	+ARANDELA 5.2×22×2.0	+WASHER 5.2×22×2.0
10	90056000005	2	+CONTRATUERCA 5	+NUT, LOCK 5

+ Denotes item is part of an assembly
++ Denotes item is part of a sub-assembly

+ Denota artículo forma parte de una asamblea
++ Denota artículo forma parte de un submontaje

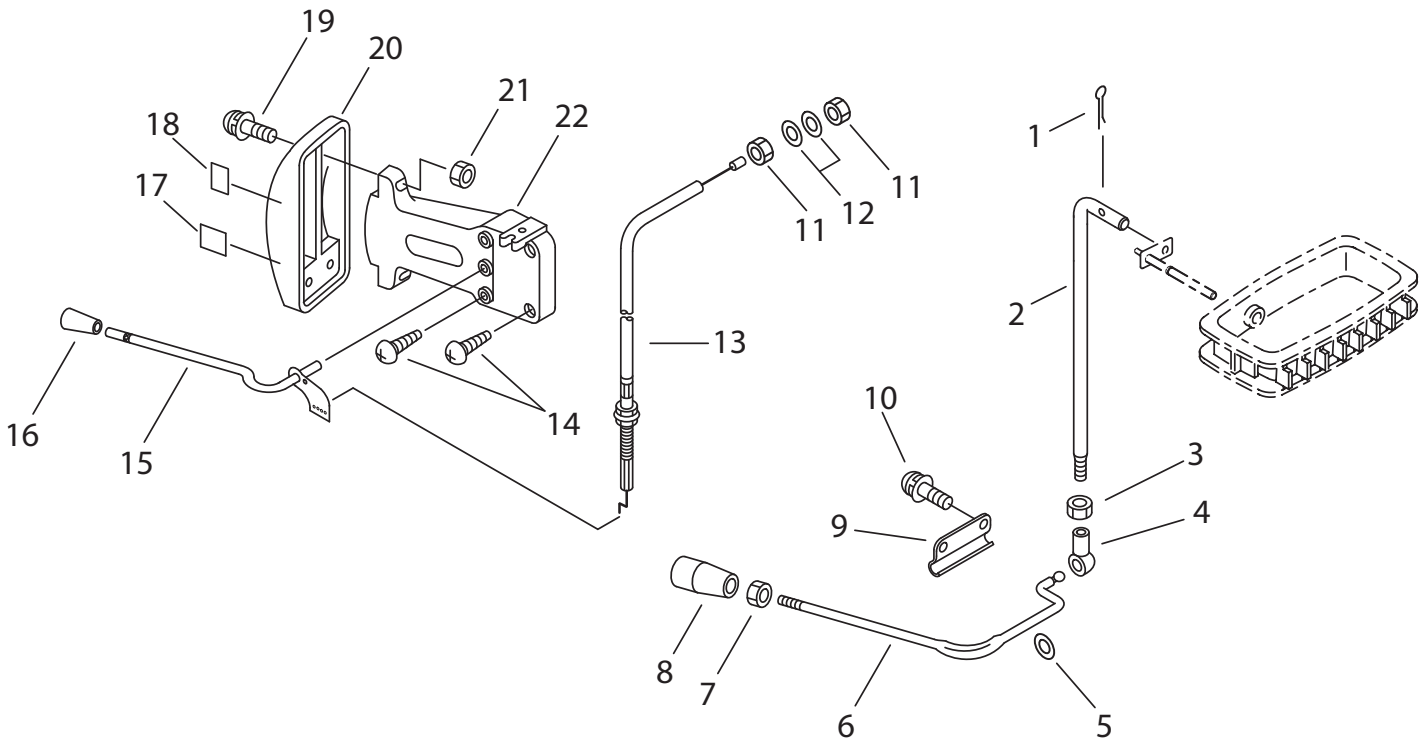

NO.	PART NUMBER	QTY.	DESCRIPCIÓN	DESCRIPTION
1	60561206510	1	PASADOR DE CHAVETA 1.8×18	PIN, COTTER 1.8×18
2	70101406510	1	VARILLA DE PALANCA DE CONTROL	ROD, CONTROL LEVER
3	90050000005	1	TUERCA 5	NUT 5
4	70102005510	1	CONECTOR DE VARILLA	CONNECTOR, ROD
5	90060000008	1	ARANDELA 8.5×16×1.2	WASHER 8.5×16×1.2
6	70101006610	1	PALANCA DE CONTROL DE OBTURADOR	LEVER, SHUTTER CONTROL
7	90050200006	1	TUERCA M6	NUT M6
8	70100706610	1	PERILLA DE CONTROL DE OBTURADOR	KNOB, SHUTTER CONTROL
9	70102806210	1	ABRAZADERA DE PALANCA DE CONTROL	BRACKET, CONTROL LEVER
10	90029205014	2	TORNILLOS 5×14	SCREW 5×14
11	90050300006	2	TUERCA 3N 6×0.75	NUT 3N 6×0.75
12	90060000006	2	ARANDELA 6.5×11.5×0.8	WASHER 6.5×11.5×0.8
13	V430001330	1	CABLE DEL ACELERADOR	CABLE, THROTTLE
14	90028605025	4	TORNILLOS 5×25	SCREW 5×25
15	C453000131	1	GATILLO ACELERADOR	LEVER, THROTTLE
16	E151000010	1	PERILLA DE CONTROL DEL ACELERADOR	KNOB, THROTTLE CONTROL
17	89015739130	1	ETIQUETA PARADA	LABEL, STOP
18	89034805060	1	ETIQUETA DEL ACELERADOR	LABEL, THROTTLE
19	90029205025	2	TORNILLOS 5×25	SCREW 5×25
20	70111106213	1	CUADRANTE DE MEDICIÓN	DIAL, METERING
21	90050400005	2	TUERCA 5B	NUT 5B
22	70111206414	1	ABRAZADERA DE CUADRANTE	BRACKET, DIAL

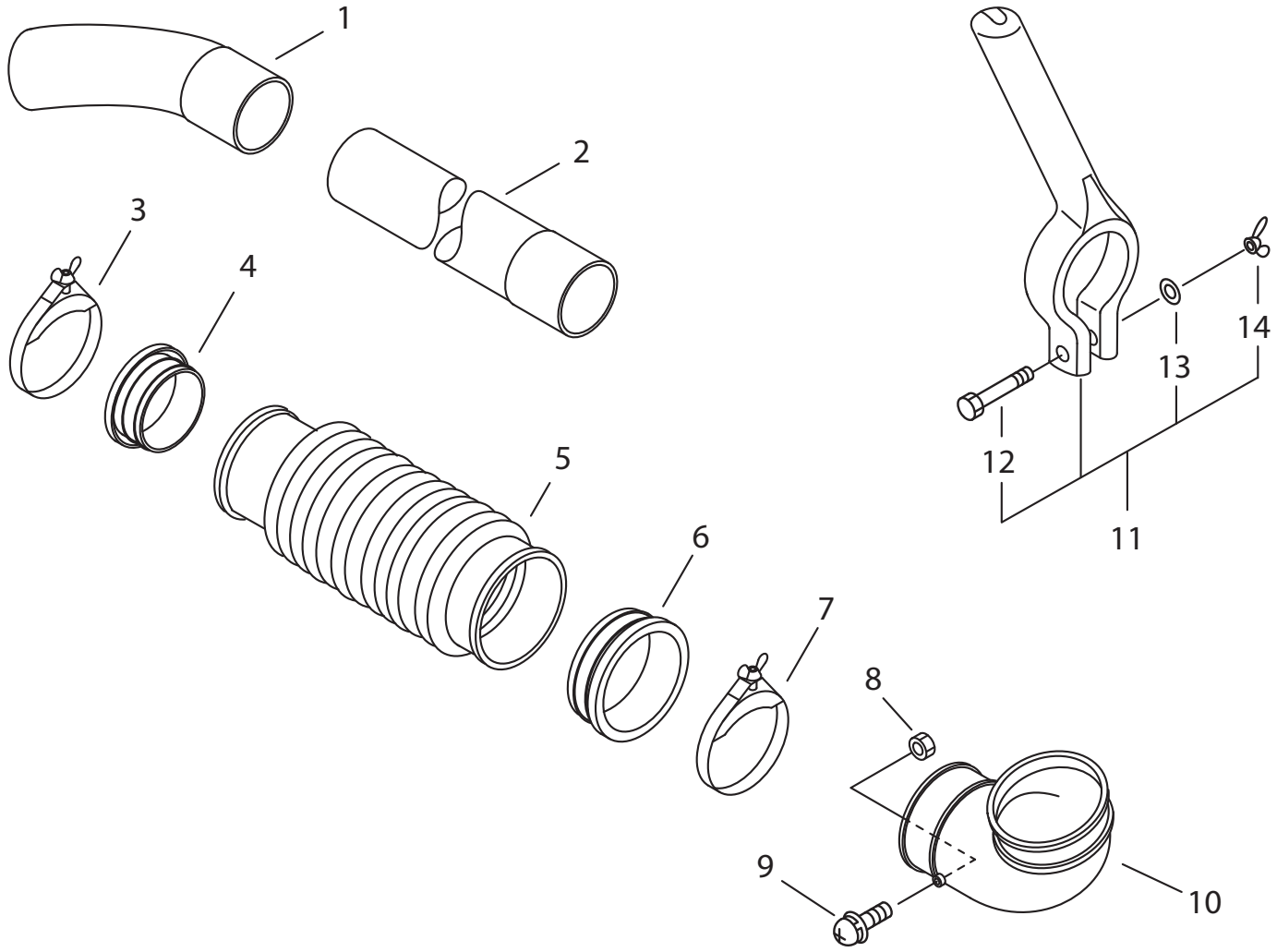

NO.	PART NUMBER	QTY.	DESCRIPCIÓN	DESCRIPTION
1	21002301060	1	TUBO CURVA	TUBE, CURVED
2	E165000600	1	TUBO RECTO	TUBE, STRAIGHT
3	V495001171	1	ABRAZADERA Ø75~ Ø85	CLAMP Ø 75~ Ø85
4	21003204110	1	OBTURADOR	COLLAR
5	21001304111	1	TUBO FLEXIBLE	TUBE, FLEXIBLE
6	21003604110	1	OBTURADOR	COLLAR
7	V495001201	1	ABRAZADERA Ø 95~ Ø105	CLAMP Ø95~ Ø105
8	90050000005	1	TUERCA 5	NUT 5
9	90024205014	1	TORNILLOS 5×14	SCREW 5×14
10	21001105510	1	TUBO CODO	TUBE, ELBOW
11	**C040000020**	**1**	**MANGO DELANTERO**	**HANDLE, FRONT**
12	90010006045	1	+PERNO 6×45	+BOLT 6×45
13	90060000006	1	+ARANDELA 6.5×11.5×0.8	+WASHER 6.5×11.5×0.8
14	90052500006	1	+TUERCA MARIPOSA 6	+NUT, WING 6

+ Denotes item is part of an assembly
++ Denotes item is part of a sub-assembly

+ Denota artículo forma parte de una asamblea
++ Denota artículo forma parte de un submontaje

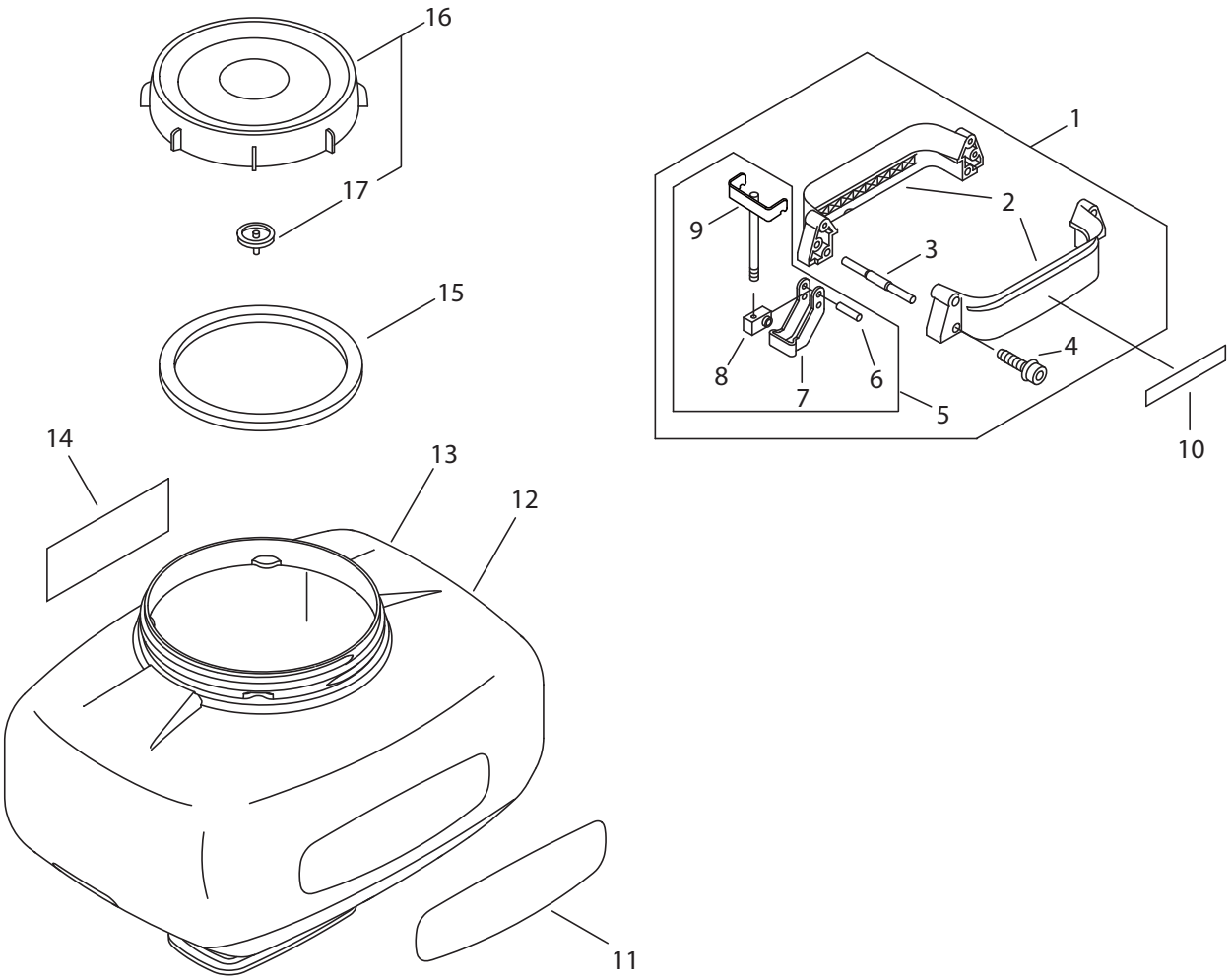

NO.	PART NUMBER	QTY.	DESCRIPCIÓN	DESCRIPTION
1	**27000006311**	**1**	**MONTAJE DE ABRAZADERA DE TANQUE QUÍMICA**	**BRACKET ASSY, CHEMICAL TANK**
2	25091006310	2	+ABRAZADERA DE TANQUE QUÍMICA	+BRACKET, CHEMICAL TANK
3	25091406210	2	+PASADOR DE POSICIONAMIENTO	+PIN, LOCATING
4	9114805035	4	+TORNILLO ROSCADOR HS M5×35	+SCREW, TAPPING HS M5×35
5	**25090206310**	**1**	**+MONTAJE DE SUJETADOR DE TANQUE QUÍMICA**	**+RETAINER ASSY, CHEMICAL TANK**
6	90033370380	2	++PASADOR 7×37	++PIN 7×37
7	25093206210	2	++SUJETADOR DE TANQUE QUÍMICA	++RETAINER, CHEMICAL TANK
8	25093006210	2	++CONECTOR DE ABRAZADERA	++CONNECTOR, BRACKET
9	25091506310	2	++PERNO	++BOLT
10	X503008360	1	ETIQUETA DM-6110	LABEL, DM-6110
11	X502000470	1	ETIQUETA ECHO	LABEL, ECHO
12	25001708013	1	TANQUE QUÍMICA 23L	TANK, CHEMICAL 23L
13	E110000033	1	TANQUE QUÍMICA 13L	TANK, CHEMICAL 13L
14	89016009461	1	ETIQUETA DE PRECAUCIÓN ISO	LABEL, CAUTION - ISO
15	25001102011	1	EMPAQUETADURA DE TAPA	GASKET, CAP
16	**25000105610**	**1**	**MONTAJE DE TAPA DEL TANQUE QUÍMICA**	**CAP ASSY, CHEMICAL TANK**
17	25001300310	1	+TAPA, DENTRO DE	+CAP, INSIDE

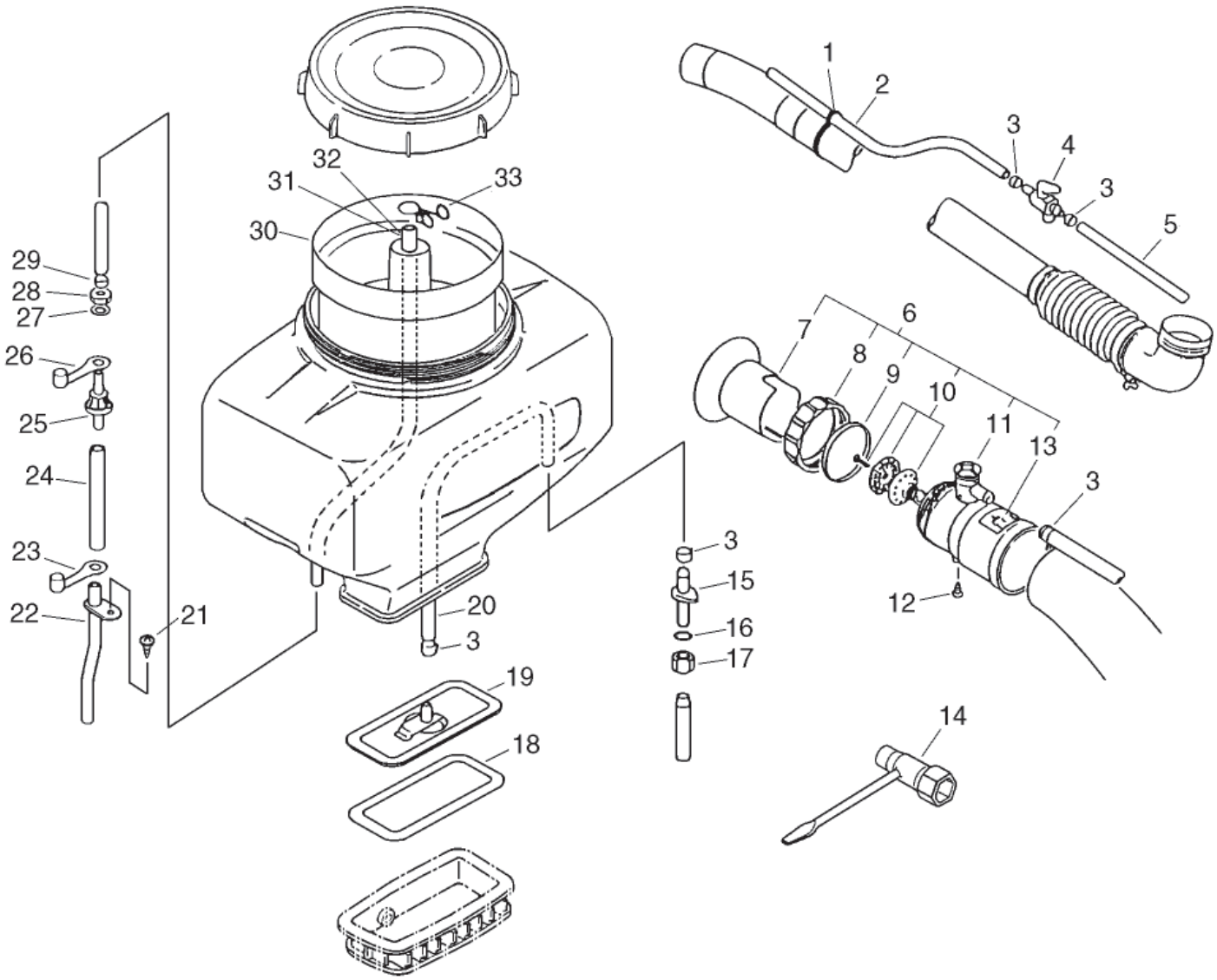

+ Denotes item is part of an assembly
++ Denotes item is part of a sub-assembly

+ Denota artículo forma parte de una asamblea
++ Denota artículo forma parte de un submontaje

NO.	PART NUMBER	QTY.	DESCRIPCIÓN	DESCRIPTION
1	35791100111	1	SUJETADOR DE TUBO Ø55	CLIP, TUBE Ø55
2	35701102410	1	TUBO DE DESCARGA 9×13×650L	PIPE, DISCHARGE 9×13×650L
3	V495000310	5	ABRAZADERA	CLAMP
4	35810001111	1	VÁLVULA DE DRENAJE	COCK, LIQUID
5	35703201110	1	TUBO DE DESCARGA 9×13×720L	PIPE, DISCHARGE 9×13×720L
6	**21250001112**	**1**	**MONTAJE DE BOQUILLA VAPORIZACIÓN**	**NOZZLE ASSY, MISTING**
7	21251501110	1	+OBTURADOR DE BOQUILLA	+COLLAR, NOZZLE
8	21251401110	1	+TUERCA 60	+NUT 60
9	21251301110	1	+ANILLO DE BOQUILLA	+RING, NOZZLE
10	22200001110	1	+MONTAJE DE BOQUILLA	+NOZZLE ASSY
11	**21250101111**	**1**	**+AJUSTADOR DE VOLUMEN**	**+ADJUSTER, VOLUME**
12	90024605012	1	++TORNILLOS 5×12	++SCREW 5×12
13	89003101110	1	+ETIQUETA VAPORIZACIÓN	+LABEL, MIST
14	X602000020	1	LLAVE EN T 17×19 L200	T-WRENCH 17×19 L200
15	35701001110	1	CONECTOR DE TUBO	CONNECTOR, PIPE
16	35701401110	1	JUNTA TÓRICA 3×13	O-RING 3×13
17	35701501110	1	TUERCA 14	NUT 14
18	27011906210	1	EMPAQUETADURA DE OBTURADOR	GASKET, SHUTTER
19	25301008010	1	PLACA DE FONDO	PLATE, BOTTOM
20	38201101110	1	TUBO DE DESCARGA 9×13×350	PIPE, DISCHARGE 9×13×350
21	90028605016	1	TORNILLOS 5×16	SCREW 5×16
22	E105000000	1	TUBO DE PRESIÓN Ø5.1	PIPE, PRESSURE Ø5.1
23	36302101110	1	TAPÓN	PLUG
24	36301100210	1	TUBO DE PRESIÓN EXTERNO 7×11×170L	PIPE, OUTER PRESSURE 7×11×170L
25	36301700310	1	CONECTOR DE TUBO	CONNECTOR, PIPE
26	36302200510	1	TAPÓN	PLUG
27	36301800310	1	ARANDELA 12×20×1	WASHER 12×20×1
28	36301900310	1	TUERCA 12	NUT 12
29	13201314010	1	SUJETADOR 10.5MM	CLIP 10.5MM
30	25421003210	1	FILTRO	FILTER
31	36301403210	1	TUBO DE PRESIÓN 7×11×500BL 23L	PIPE, INNER PRESSURE 7×11×500BL 23L
32	36301400310	1	TUBO DE PRESIÓN 7×11×400BL 13L	PIPE, INNER PRESSURE 7×11×400BL 13L
33	36302301110	1	SUJETADOR	CLIP

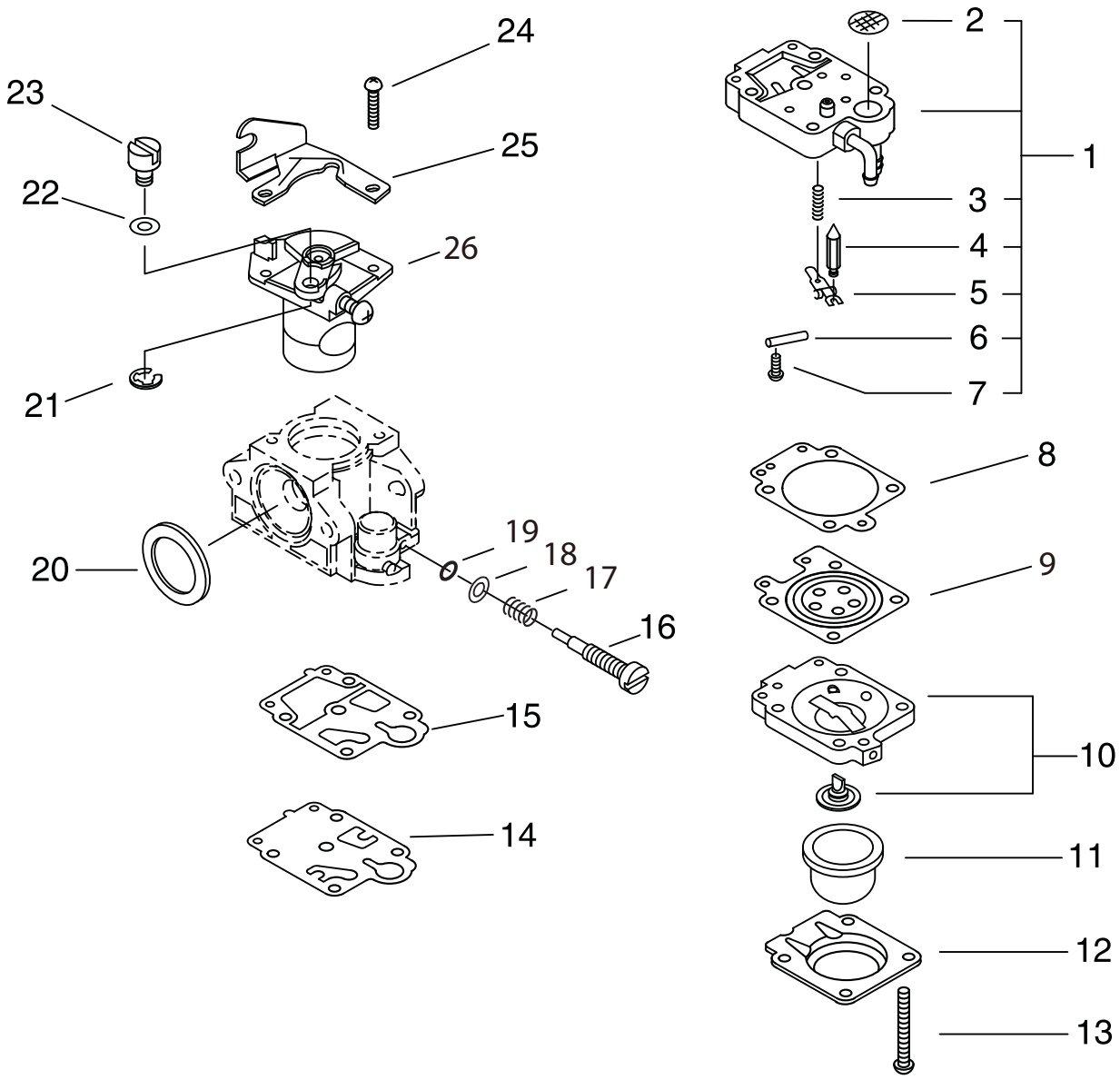

+ Denotes item is part of an assembly
++ Denotes item is part of a sub-assembly

+ Denota artículo forma parte de una asamblea
++ Denota artículo forma parte de un submontaje

NO.	PART NUMBER	QTY.	DESCRIPCIÓN	DESCRIPTION
	A021003800	**1**	**CARBURADOR WYK-390**	**CARBURETOR WYK-390**
1	**12317905560**	**1**	**+MONTAJE DE CUERPO DE BOMBA**	**+BODY ASSY, PUMP**
2	12312610631	1	++MALLA FILTRADORA	++SCREEN, INLET
3	12312205560	1	++RESORTE PALANCA DE MEDICIÓN	++SPRING, METERING LEVER
4	12313719830	1	++VÁLVULA REGULADORA	++VALVE, INLET NEEDLE
5	12312303930	1	++PALANCA DE MEDICIÓN	++LEVER, METERING
6	12313803930	1	++PASADOR DE PALANCA DE MEDICIÓN	++PIN, METERING LEVER
7	12313905560	1	++TORNILLO	++SCREW
8	12314005560	1	+EMPAQUETADURA DIAFRAGMA DE MEDICIÓN	+GASKET, METERING DIAPHRAGM
9	P003001850	1	+DIAFRAGMA DE MEDICIÓN	+DIAPHRAGM, METERING
10	12318005560	1	+MONTAJE DE CUERPO DE PURGA	+BODY ASSY, PURGE
11	12318140630	1	+BULBO DE PURGA	+BULB, PURGE
12	12314205560	1	+SUJETADOR DE BULBO DE PURGA	+RETAINER, PURGE BULB
13	12311005560	4	+TORNILLO	+SCREW
14	12311240630	1	+DIAFRAGMA BOMBA	+DIAPHRAGM, PUMP
15	P003000100	1	+EMPAQUETADURA BOMBA	+GASKET, PUMP
16	P003004990	1	+AGUJA	+NEEDLE
17	12312122130	1	+RESORTE DE AGUJA	+SPRING, NEEDLE
18	12317454230	1	+ARANDELA	+WASHER
19	12318354230	1	+JUNTA TÓRICA	+O-RING
20	12314312110	1	+ANILLO DE EMPAQUE	+RING, PACKING
21	12317307930	1	+RETENEDOR TIPO "E"	+E-RING
22	12314954230	1	+ARANDELA	+WASHER
23	12317245130	1	+CONECTOR GIRATORIO	+SWIVEL
24	12311440630	2	+TORNILLO	+SCREW
25	P003000180	1	+ABRAZADERA DE CABLE DEL ACELERADOR	+BRACKET, THROTTLE CABLE
26	P003004980	1	+MONTAJE DE LA VÁLVULA DEL ACELERADOR	+VALVE ASSY, THROTTLE

ECHO, INCORPORATED
400 Oakwood Road
Lake Zurich, Illinois 60047
WWW.ECHO-USA.COM

©2012 ECHO, Incorporated. All Rights Reserved

P/N 99922201072
REVISED 07/23/12