PARTS CATALOG
LISTA DE PIEZAS

CS-8002
Chain Saw
MOTOSIERRA

80.7 cc

SERIAL NUMBER
NÚMERO DE SERIE

C24726001001-C24726999999

ECHO, INCORPORATED
400 Oakwood Road Lake Zurich, Illinois 60047
WWW.ECHO-USA.COM

©2012 ECHO, Incorporated. All Rights Reserved

P/N 99922201505
REVISED 10/01/12

Cylinder Cover **3**
Cubierta del Cilindro

Piston, Crankcase **4**
Pistón, Cárter

Piston, Crankcase **5**
Pistón, Cárter

Air Filter, Ignition Switch **6**
Filtro de Aire, Interruptor de encendido

Air Filter, Ignition Switch **7**
Filtro de Aire, Interruptor de encendido

Starter, Magneto Rotor **8**
Arrancador, Rotor del magneto

Starter, Magneto Rotor **9**
Arrancador, Rotor del magneto

Oil System **10**
Sistemas de aceite

Oil System **11**
Sistemas de aceite

Fuel System, Handles **12**
Sistemas de combustible, Mangos

Clutch Cover **13**
Cubierta de embrague

Clutch **14**
Embrague

Chain Brake **15**
Freno de cadena

Carburetor **16**
Carburador

Carburetor **17**
Carburador

Bar, Chain **18**
Barra, Cadena

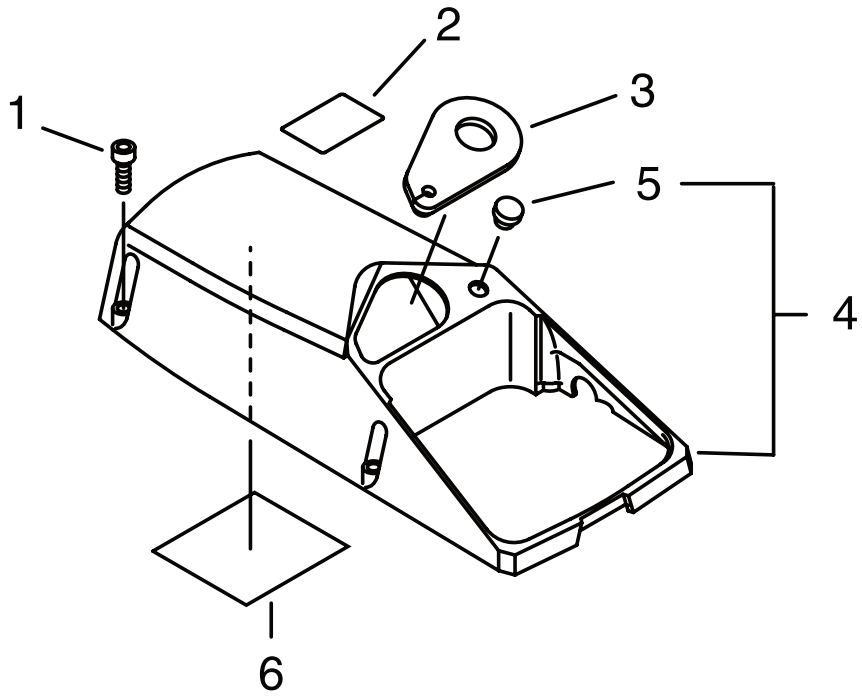

NO.	PART NUMBER	QTY.	DESCRIPTION	DESCRIPCIÓN
1	90016205020	3	BOLT, H.S. 5×20	PERNO 5×20
2	89034539230	1	LABEL,CAUTION	ETIQUETA DE PRECAUCIÓN
3	10154130831	1	PLATE, GUIDE	PLACA GUÍA
4	**10150131732**	**1**	**COVER KIT, CYLINDER**	**JUEGO DE CUBIERTA DEL CILINDRO**
5	10157830830	1	+PLUG	+TAPÓN
6	10152033330	1	COVER	TAPA

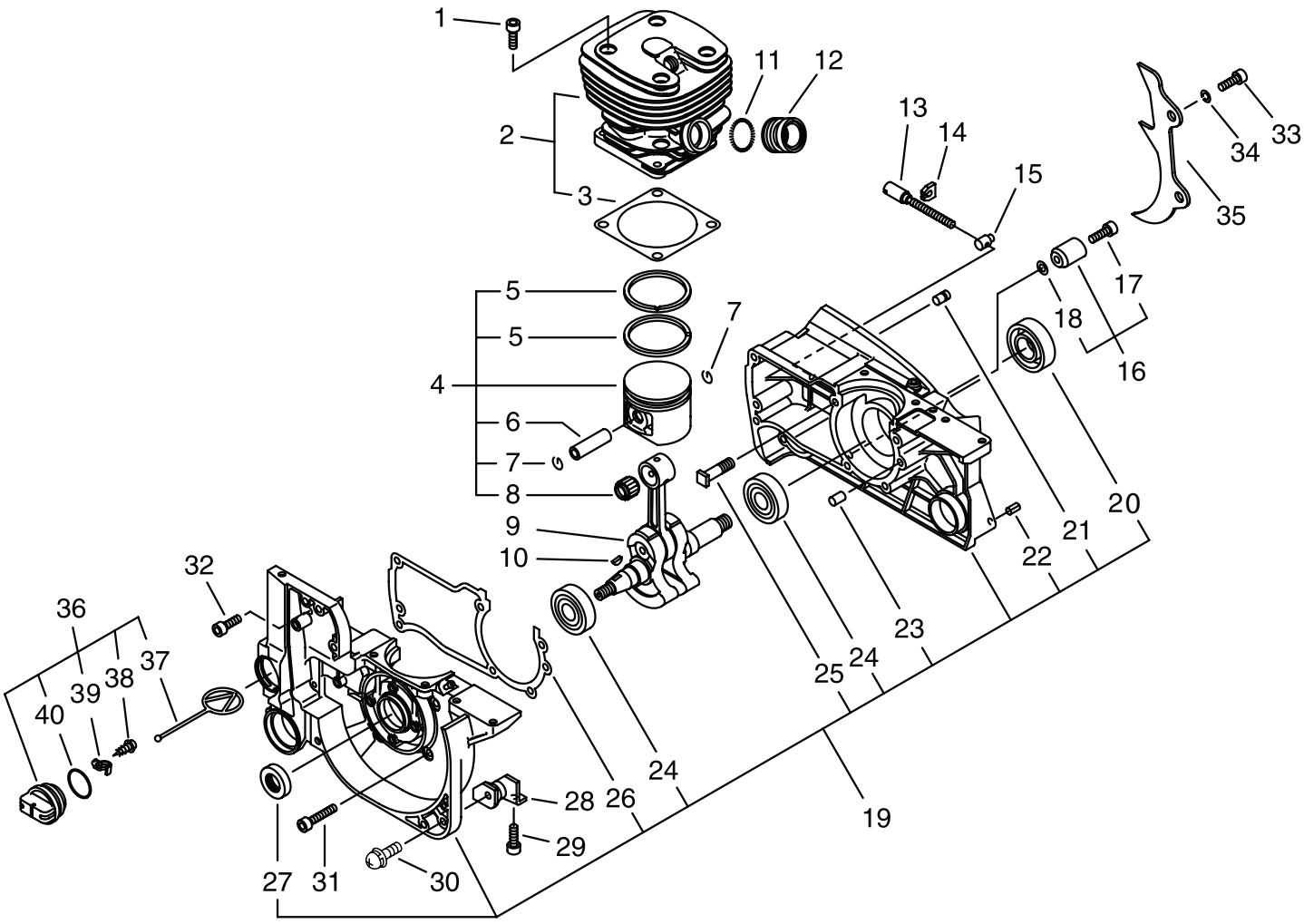

+ Denotes item is part of an assembly
++ Denotes item is part of a sub-assembly

+ Denota artículo forma parte de una asamblea
++ Denota artículo forma parte de un submontaje

REVISED 10/01/12

NO.	PART NUMBER	QTY.	DESCRIPTION	DESCRIPCIÓN
1	90016206025	4	BOLT, H.S. 6×25	PERNO 6×25
2	**P021005410**	**1**	**CYLINDER ASY**	**MONTAJE DE CILINDRO**
3	10101030830	1	+GASKET, CYL. BASE	+EMPAQUETADURA DE CILINDRO
4	**P021005421**	**1**	**PISTON KIT**	**JUEGO DE PISTÓN**
5	10001130831	2	+RING, PISTON	+ANILLO DEL PISTÓN
6	V611000000	1	+PIN,ENG 13	+PASADOR DEL PISTON
7	10001530830	2	+CIRCLIP, PISTON PIN	+PASADOR DEL PISTON
8	10001230830	1	+BEARING, NEEDLE	+COJINETE DE AGUJAS
9	10010030830	1	CRANKSHAFT ASSY	CIGÜEÑAL
10	10014230830	1	KEY, WOODRUFF	CHAVETA
11	13051630830	1	BAND	BANDA
12	13051030830	1	ADAPTER, INTAKE	ADAPTADOR DE ADMISIÓN
13	43301611031	1	SCREW, TENSIONER	TORNILLO AJUSTE DE TENSIÓN
14	43302811030	1	CLIP	SUJETADOR
15	43301402830	1	TENSIONER	TENSOR DE LA CADENA
16	**P021042200**	**1**	**CHAIN CATCHER KIT**	**JUEGO DE CAPTURADOR DE CADENA**
17	90016205020	1	+BOLT, H.S. 5×20	+PERNO 5×20
18	90060000005	1	+WASHER 5	+ARANDELA 5.5×10×0.8
19	**10020430833**	**1**	**CRANKCASE KIT**	**JUEGO DE CÁRTER**
20	10021330830	1	+OILSEAL	+SELLO DE ACEITE
21	43611413930	1	+VALVE, CHECK	+VÁLVULA DE RESPIRADERO
22	90034550010	1	+PIN, SPRING 5×10SUS	+PASADOR ÉLASTICO 5×10
23	90033050100	2	+ROLLER 5×10	+PASADOR DE POSICIONAMIENTO 5×10
24	90081036203	2	+BEARING, BALL 6203	+COJINETE DE BALINES 6203 C3
25	43301119831	2	+STUD, GUIDE BAR	+PERNO PRISIONERO 8
26	10024230830	1	+GASKET, CRANKCASE	+EMPAQUETADURA DE CÁRTER
27	10021219830	1	+OILSEAL	+SELLO DE ACEITE
28	10092130830	1	CUSHION	AMORTIGUADOR
29	90016205014	1	BOLT, H.S. 5×14	PERNO 5×14
30	90023805014	1	SCREW 5*14	TORNILLOS 5×14
31	90016205035	4	BOLT, H.S. 5×35	PERNO 5×35
32	90016205020	2	BOLT, H.S. 5×20	PERNO 5×20
33	90010506020	2	BOLT, H.S. 6×20	PERNO 6×20
34	90060500006	2	WASHER, SPRING 6	ARANDELA DE PRESION 6
35	88021030830	1	BUMPER, SPIKED	JUEGO DE PARAGOLPES CON PÚAS
36	**43600131730**	**1**	**CAP ASSY, OIL TANK**	**MONTAJE DE TAPA DE ACEITE**
37	13105119830	1	+LINK	+CONECTOR DE TAPA L=60mm
38	90024603008	1	+SCREW 3×8	+TORNILLO ROSCADOR 3×8
39	13105019830	1	+RETAINER, LINK	+ABRAZADERA DE SUJETADOR
40	90072100025	1	+O-RING 25	+JUNTA TÓRICA 25

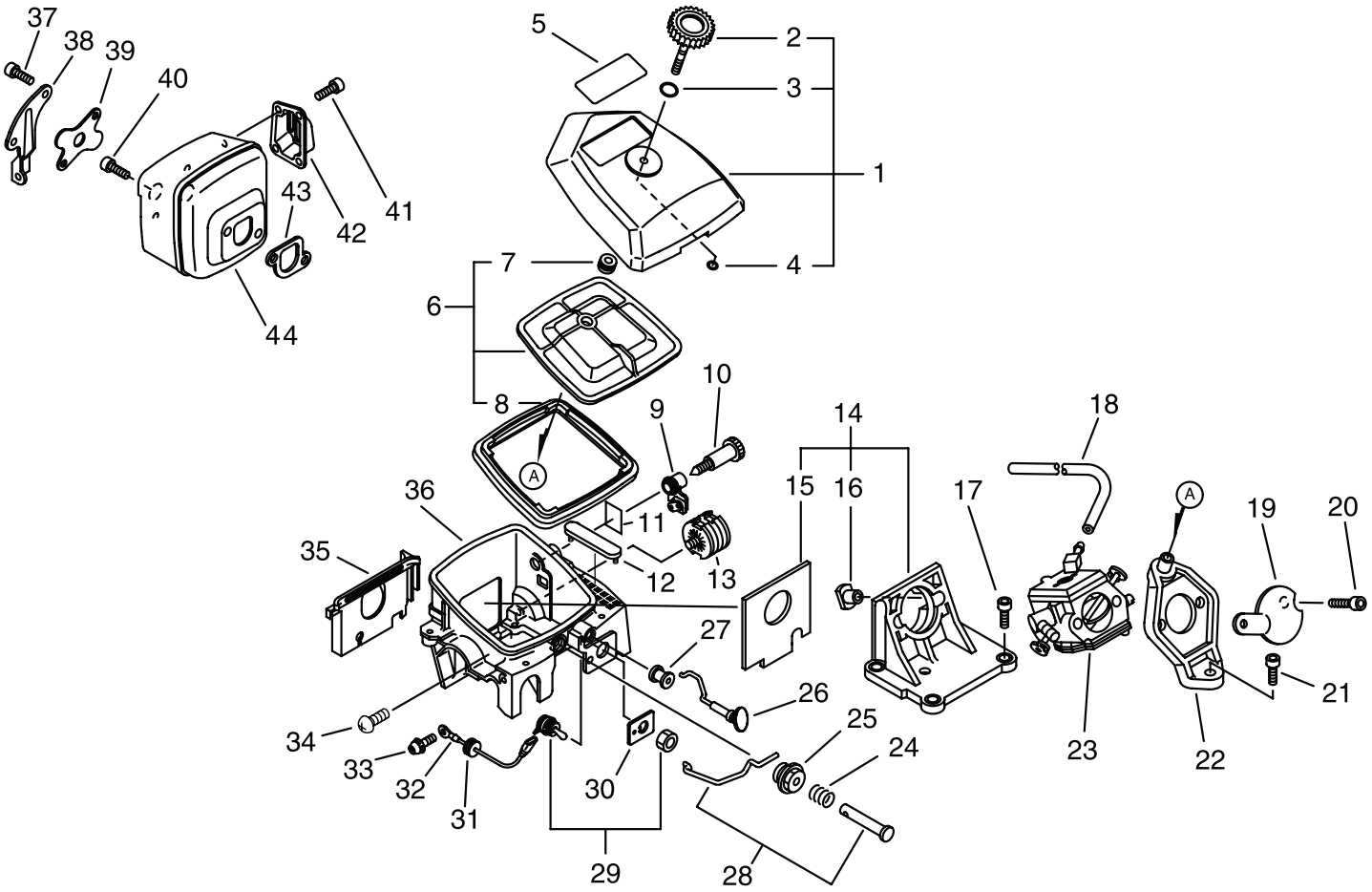
37
38
39
40
41
42
43
44
5
2
3
1
4
7
6
8
A
9
10
11
12
13
14
15
16
17
18
A
19
20
21
22
23
36
35
27
26
25
24
34
33
32
31
30
29
28

NO.	PART NUMBER	QTY.	DESCRIPTION	DESCRIPCIÓN
1	**P021042220**	**1**	**COVER SET, AIR CLN**	**JUEGO DE CUBIERTA DEL FILTRO DE AIRE**
2	13040630830	1	+NUT, THUMB	+TORNILLO DE OREJETAS
3	90072000010	1	+O-RING P-10	+JUNTA TÓRICA
4	90072000003	1	+O-RING P-3	+JUNTA TÓRICA 3
5	X503009160	1	LABEL,MODEL	ETIQUETA MODELO
6	**P021042230**	**1**	**FILTER, AIR W/SEAL**	**FILTRO DE AIRE CON SELLO**
7	13035619830	1	+GROMMET	+OJAL
8	13032030831	1	+SEAL, CLEANER	+FILTRO DE SELLO
9	12901019830	1	GROMMET	OJAL
10	12901330831	1	SCREW, IDLE SPEED	TORNILLO PARA AJUSTAR EL RALENTI
11	89016960830	1	LABEL, ADJUSTING	ETIQUETA AJUSTE
12	13033930830	1	PLUG	TAPÓN
13	10090519830	1	CUSHION	AMORTIGUADOR
14	**13000730832**	**1**	**INSULATOR, INTAKE**	**AISLADOR DE ADMISIÓN**
15	13001230831	1	+SEAL, DUST	+SELLO ANTIPOLVO
16	13002033330	2	+NUT	+TUERCA 5
17	90016205025	4	BOLT, H.S. 5×25	PERNO 5×25
18	13011030830	1	PIPE, IMPULSE	xTUBO DE IMPULSO 3×6(8)×160
19	12901119831	1	PLATE	PLACA
20	90016205055	2	BOLT, H.S. 5×55	PERNO 5×55
21	90016205020	1	BOLT, H.S. 5×20	PERNO 5×20
22	13040530830	1	SUPPORTER, FILTER	SOPORTE, FILTRO
23	12300030833	1	CARBURETOR HDA-63	CARBURADOR
24	17807819830	1	SPRING	RESORTE
25	17811419830	1	HOLDER, THR. LEVER	SUJETADOR DE CABLE DEL ACELERADOR
26	17851030830	1	ROD, CHOKE	VARILLA ESTRANGULADOR
27	17881011231	1	GROMMET	OJAL DE GOMA
28	17830730830	1	ROD, THROTTLE	VARILLA ACELERADOR
29	16340030830	1	SWITCH, IGNITION	INTERRUPTOR DE ENCENDIDO-APAGADO
30	89015719830	1	LABEL, SWITCH	ETIQUETA PARADA
31	15611404920	2	GROMMET	OJAL
32	16202130830	1	LEAD	CABLE CONDUCTOR
33	90024204008	1	SCREW	TORNILLO 4×8
34	90022004008	1	SCREW 4×8	TORNILLO 4×8
35	10152930830	1	PLATE, GUIDE (A)	PLACA GUÍA
36	13030630830	1	CASE, CARBURETOR(BS)	CAJA DEL CARBURADOR
37	90016205010	2	BOLT, H.S. 5×10	PERNO 5×10
38	14571130830	1	BRACKET, MUFFLER	SOPORTE DEL SILENCIADOR
39	14581331730	1	COVER, MUFFLER	CUBIERTA DEL SILENCIADOR
40	90016206020	2	BOLT, H.S. 6×20	PERNO
41	90016204010	4	BOLT, H.S. 4×10	PERNO 4×10
42	14586130830	1	LID, MUFFLER	CUBIERTA DEL SILENCIADOR
43	14551030830	1	GASKET, MUFFLER	EMPAQUETADURA DEL SILENCIADOR
44	14561030830	1	MUFFLER	SILENCIADOR

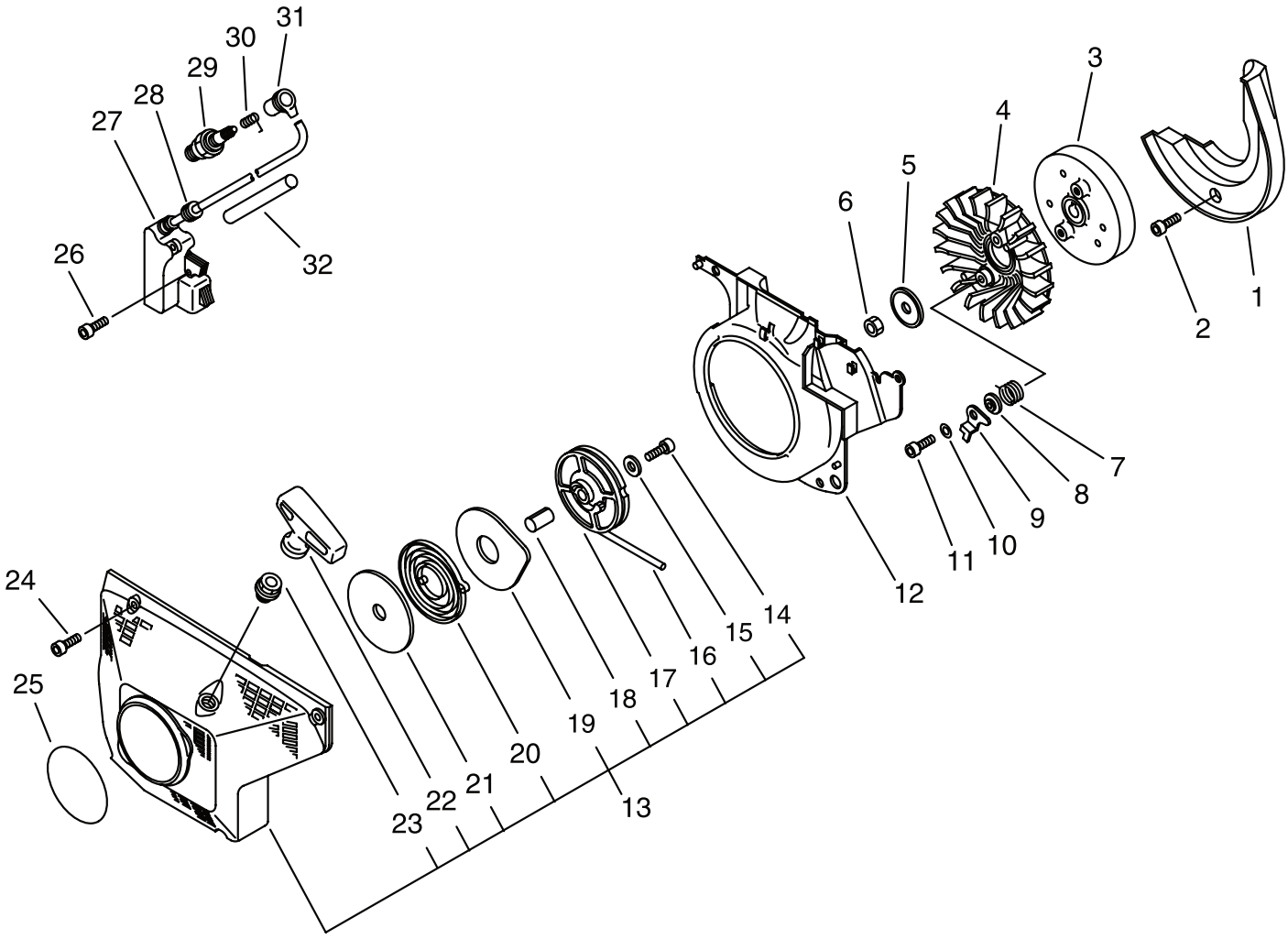

+ Denotes item is part of an assembly
++ Denotes item is part of a sub-assembly

+ Denota artículo forma parte de una asamblea
++ Denota artículo forma parte de un submontaje

NO.	PART NUMBER	QTY.	DESCRIPTION	DESCRIPCIÓN
1	10153430830		PLATE, GUIDE	PLACA GUÍA
2	90016205020		BOLT, H.S. 5×20	PERNO 5×20
3	15680032631		ROTOR, MAGNETO	ROTOR DEL MAGNETO
4	10152130832		FAN, COOLING	VENTILADOR ENFRIAMIENTO
5	10014319830		WASHER	ARANDELA 8.2×31×0.8
6	V265000200		NUT	TUERCA 8
7	17723430830		SPRING, RETURN	RESORTE DE RETORNO
8	17724712331		SPACER, RATCHET	ESPACIADOR DE TRINQUETE
9	17721830830		PAWL, STARTER	TRINQUETE
10	90060300005		WASHER 5	ARANDELA 5.5×12×0.8
11	V203000140		BOLT,5	PERNO
12	10153530830		COVER, FAN	CUBIERTA DEL VENTILADOR
13	**P021042240**		**STARTER ASSY**	**MONTAJE DE ARRANCADOR**
14	90016205014		+BOLT, H.S. 5×14	+PERNO 5×14
15	17721402830		+WASHER	+ARANDELA 5.2×16×1.0
16	17722607060		+ROPE, STARTER	+CUERDA DEL ARRANCADOR 4.0×950
17	17720612330		+DRUM, STARTER	+TAMBOR, ARRANCADOR
18	17721612330		+COLLAR	+BUJE
19	17724230830		+PLATE, STARTER	+PLACA
20	17722002834		+SPRING, REWIND	+RESORTE RECULAR
21	17722102830		+PLATE, STARTER	+PLACA DEL ARRANCADOR
22	17722830830		+GRIP, STARTER	+AGARRE DEL ARRANCADOR
23	17722710630		+GUIDE, ROPE	+GUÍA DE CUERDA
24	90016205020		BOLT, H.S. 5×20	PERNO 5×20
25	X502000900		LABEL,ECHO	ETIQUETA ECHO
26	90016204020		BOLT, H.S. 4×20	PERNO 4×20
27	15660130832		COIL, IGNITION	BOBINA DE ENCENDIDO
28	15211205730		BUSHING	OJAL
29	15901010230		PLUG, SPARK (BPMR-7A	BUJÍA BPMR-7A
30	15901103432		COIL, SPARK PLUG	TERMINAL DE BUJÍA
31	15901203433		CAP, SPARK PLUG	TAPA DE BUJÍA
32	15061130830		TUBE	TUBO

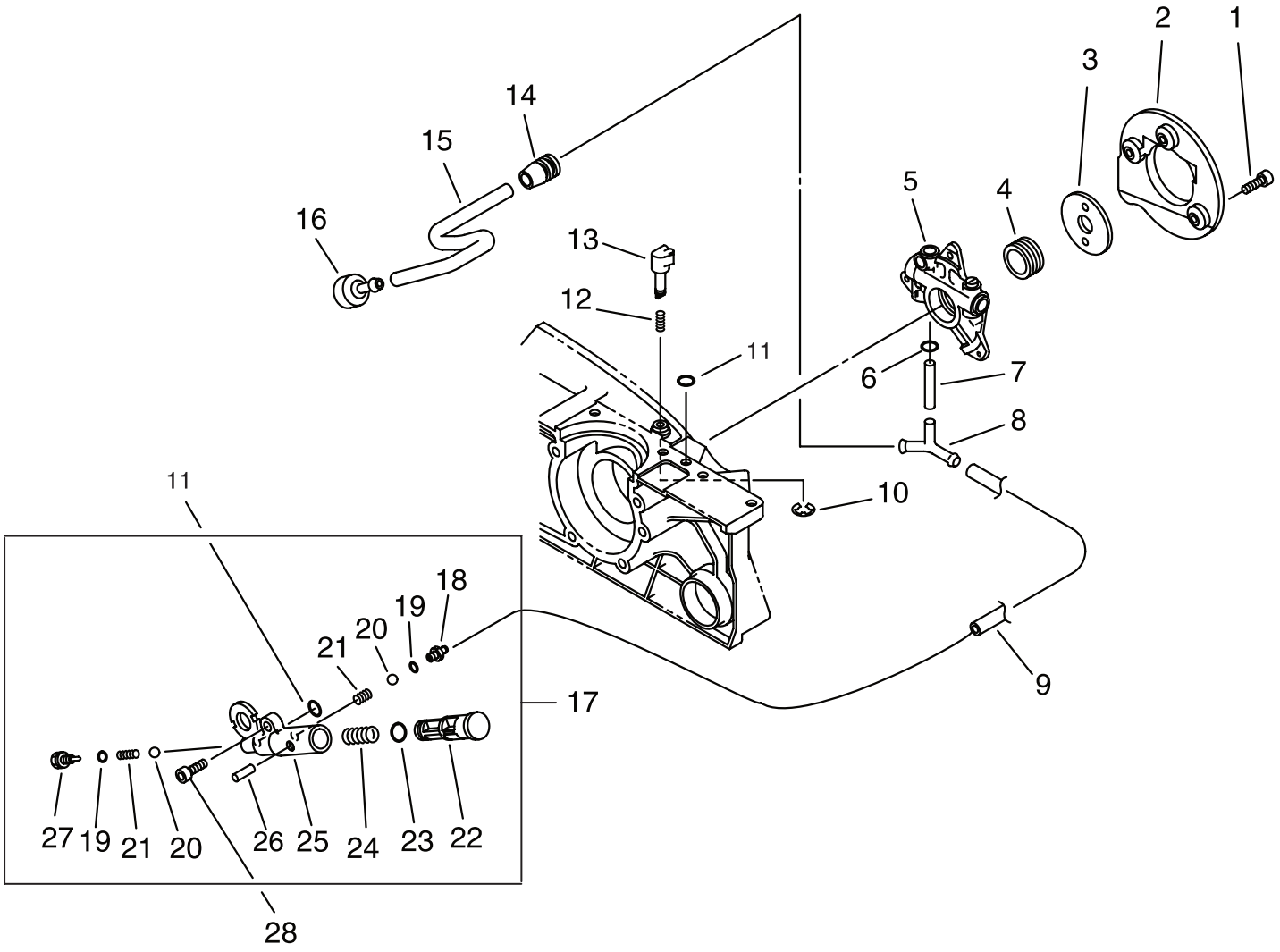

+ Denotes item is part of an assembly
++ Denotes item is part of a sub-assembly

+ Denota artículo forma parte de una asamblea
++ Denota artículo forma parte de un submontaje

NO.	PART NUMBER	QTY.	DESCRIPTION	DESCRIPCIÓN
1	90016204014	3	BOLT, H.S. 4×14	PERNO 4×14
2	43760532430	1	COVER, OIL PUMP	TAPA DE ENGRASADOR
3	43706630831	1	WASHER, CIRCULAR	ARANDELA
4	43706333231	1	GEAR, WORM	ENGRANAJE DE TORNILLO SIN FIN
5	43700237530	1	AUTO-OILER ASSY	MONTAJE DE ENGRASADOR DE ACEITE
6	V490001230	1	CLIP	SUJETADOR 6.5MM
7	43721132430	1	PIPE	TUBO ACEITE 3×6×20
8	43721232430	1	CONNECTOR, OIL PIPE	CONECTOR DE TUBO
9	43721030830	1	PIPE, OIL	TUBO COMBUSTIBLE 3×6×210L
10	90070000003	1	E-RING 3	RETENEDOR TIPO "E" 3
11	90072000003	2	O-RING P-3	JUNTA TÓRICA 3
12	43701519830	1	SPRING	RESORTE
13	43703930830	1	KNOB	PERILLA
14	13211512330	1	GROMMET	OJAL
15	43721038330	1	PIPE, OIL	TUBO ACEITE
16	43620514730	1	STRAINER, OIL	FILTRO DE ACEITE
17	**43710019832**	**1**	**OILER ASY, MANUAL**	**MONTAJE DE BOMBA DE ACEITE**
18	43711819830	1	+NIPPLE	+CONECTOR DE TUBO
19	43712203430	2	+O-RING	+JUNTA TÓRICA
20	43701200330	2	+VALVE, BALL	+VÁLVULA, DE BOLA
21	V450000290	2	+SPRING,COMPRESSION	+RESORTE DE COMPRESIÓN
22	43711219831	1	+PISTON, MANUAL	+PISTÓN, MANUAL
23	90072000007	1	+O-RING 7	+JUNTA TÓRICA 7 MM
24	43711119830	1	+SPRING	+RESORTE
25	43711019831	1	+BODY, OIL PUMP	+CUERPO, BOMBA DE ACEITE
26	90034520016	1	+PIN, SPRING 2×16SUS	+PASADOR ÉLASTICO 2×16
27	43712110130	1	+ADAPTER, OIL PUMP	+ADAPTADOR DE BOMBA DE ACEITE
28	90016205020	1	BOLT, H.S. 5×20	PERNO 5×20

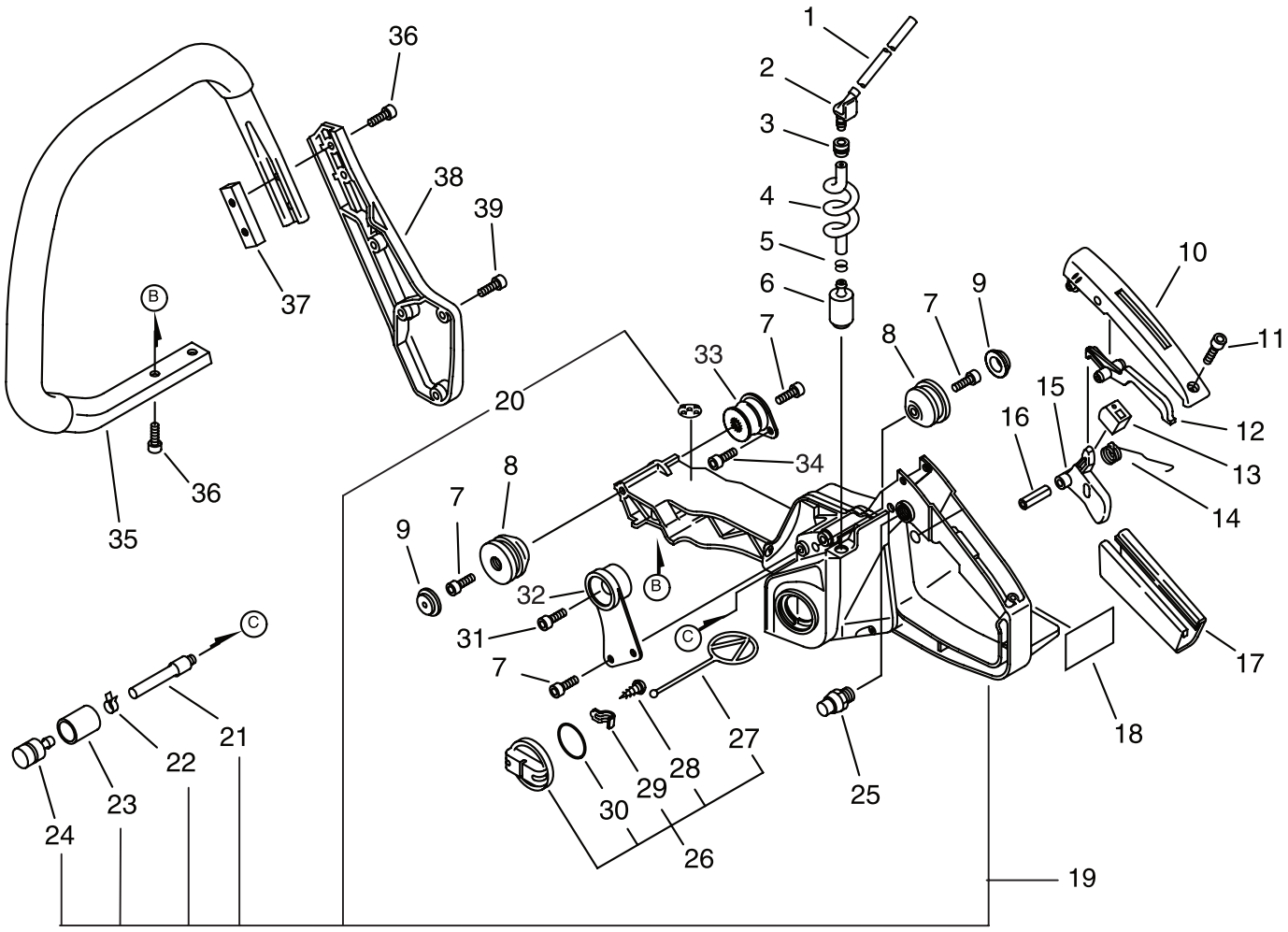

+ Denotes item is part of an assembly
++ Denotes item is part of a sub-assembly

+ Denota artículo forma parte de una asamblea
++ Denota artículo forma parte de un submontaje

NO.	PART NUMBER	QTY.	DESCRIPTION	DESCRIPCIÓN
1	13201202960	1	PIPE, FUEL	TUBO DE COMBUSTIBLE 3×6×120
2	13201133031	1	CONNECTOR, FUEL PIPE	CONECTOR, TUBO
3	13211501461	1	GROMMET	OJAL
4	13201030830	1	PIPE	TUBO DE COMBUSTIBLE
5	V490001230	1	CLIP	SUJETADOR 6.5MM
6	13120519831	1	STRAINER, FUEL	FILTRO DE COMBUSTIBLE
7	90016205014	5	BOLT, H.S. 5×14	PERNO 5×14
8	10091030830	2	CUSHION	AMORTIGUADOR
9	10091819830	2	CAP, CUSHION	TAPA DE AMORTIGUADOR
10	35115530131	1	COVER, HANDLE	CUBIERTA DE MANGO
11	90016204014	1	BOLT, H.S. 4×14	PERNO 4×14
12	17809030130	1	LOCKOUT, T. CONTROL	CONTROL DEL ACELERADOR
13	17807332430	1	CUSHION, THROTTLE	AMORTIGUADOR DEL ACELERADOR
14	17804319830	1	SPRING, THR. RETURN	RESORTE DEL ACELERADOR
15	17801019830	1	CONTROL, THROTTLE	CONTROL DEL ACELERADOR
16	90034250025	1	PIN, SPRING 5×25	PASADOR ÉLASTICO 5×25
17	35111119830	1	GRIP, HANDLE	AGARRE
18	89015739130	1	LABEL, SWITCH	ETIQUETA PARADA
19	**35110330833**	**1**	**HANDLE, REAR**	**MANGO TRASERO**
20	10025230830	1	+CUSHION	+AMORTIGUADOR
21	43721031730	1	+PIPE 3×5×55	+TUBO
22	13011100530	1	+CLIP	+SUJETADOR 5.5
23	13132840630	1	+COVER, VENT	+SOPORTE DE RESPIRADERO
24	13130056431	1	+VENT ASSEMBLY, FUEL	+VÁLVULA DE RESPIRADERO
25	17830212330	1	+LATCH, THROTTLE	+ETIQUETA, ACELERADOR
26	**P021037510**	**1**	**CAP, FUEL ASY**	**MONTAJE DE TAPA DE COMBUSTIBLE**
27	13105119830	1	+LINK	+CONECTOR DE TAPA L=60mm
28	90024603008	1	+SCREW 3×8	+TORNILLO ROSCADOR 3×8
29	13105019830	1	+RETAINER, LINK	+ABRAZADERA DE SUJETADOR
30	V581000600	1	+RING,O	+JUNTA TÓRICA 29
31	90016205020	1	BOLT, H.S. 5×20	PERNO 5×20
32	10091730830	1	CUSHION	AMORTIGUADOR
33	10092230830	1	CUSHION	AMORTIGUADOR
34	90016204010	2	BOLT, H.S. 4×10	PERNO 4×10
35	35160660831	1	HANDLE, FRONT	MANGO DELANTERO
36	90016205020	4	BOLT, H.S. 5×20	PERNO 5×20
37	30511406060	1	BRACKET	ABRAZADERA
38	35161460830	1	BRACKET, F. HNDL. BS	ABRAZADERA DE MANGO DELANTERO
39	90016205020	4	BOLT, H.S. 5×20	PERNO 5×20

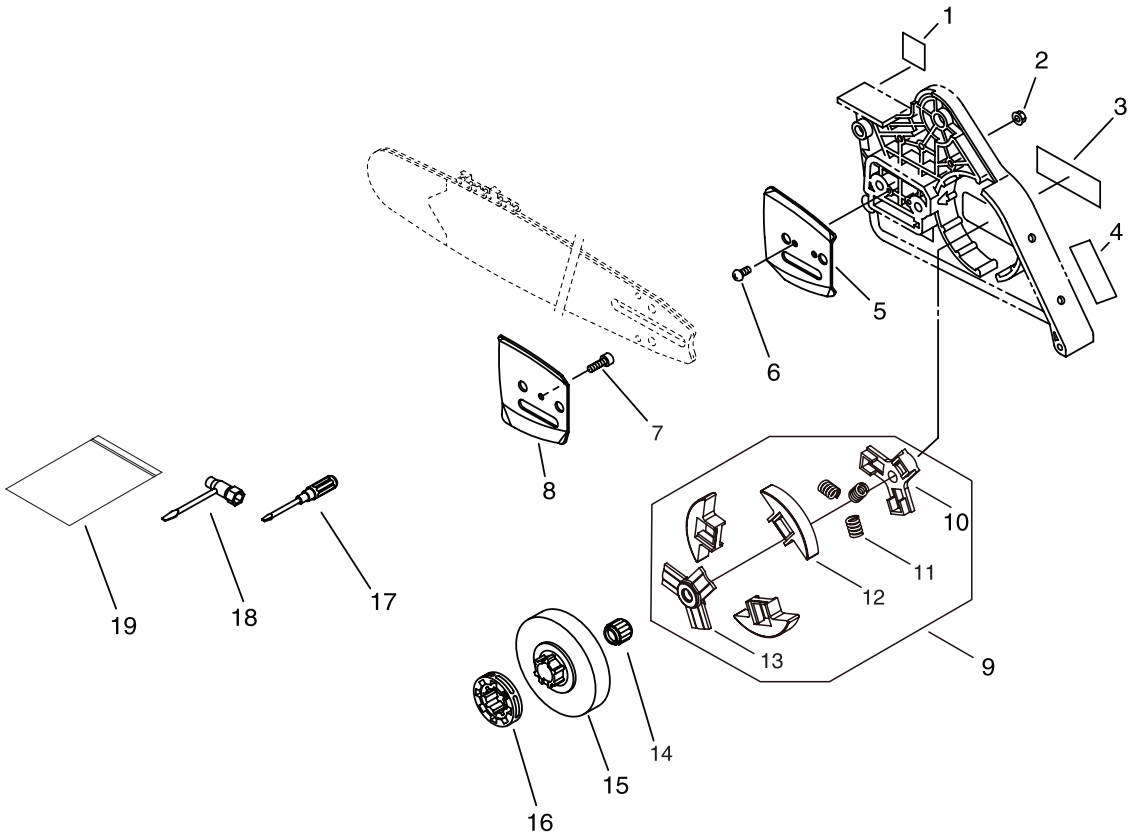

NO.	PART NUMBER	QTY.	DESCRIPTION	DESCRIPCIÓN
1	89031639130	1	LABEL, CAUTION	ETIQUETA DE PRECAUCIÓN
2	V265000200	2	NUT	TUERCA 8
3	X502000560	1	LABEL,ECHO	ETIQUETA ECHO
4	89015530130	1	LABEL, CAUTION	ETIQUETA DE PRECAUCIÓN
5	43301230830	1	PLATE, GUIDE (OUTER)	PLACA GUÍA EXTERNO
6	90024103006	2	SCREW 3×6	TORNILLO 3×6
7	90024104008	1	SCREW 4×8	TORNILLO 4×8
8	43301330830	1	PLATE, GUIDE (INNER)	PLACA GUÍA INTERNA
9	**A056000730**	**1**	**CLUTCH ASY**	**MONTAJE DE EMBRAGUE**
10	A552000370	1	+HUB, CLUTCH	+CUBO DEL EMBRAGUE
11	A566000210	3	+CLUTCH SPRING	+RESORTE EMBRAGUE
12	P021042250	1	+SHOE, CLUTCH	+ZAPATA DE EMBRAGUE
13	A552000360	1	+HUB, CLUTCH	+CUBO DEL EMBRAGUE
14	17501230831	1	BEARING, NEEDLE	COJINETE DE AGUJAS
15	17510530831	1	DRUM, CLUTCH	TAMBOR EMBRAGUE
16	17503314731	1	SPROCKET, RIM 68210S	PIÑÓN CORONA 3/8"×7T
17	89581203930	1	DRIVER, SCREW 50	DESTORNILLADOR 50MM
18	X602000080	1	TOOL,WRENCH	LLAVE EN T 13×19 L=180
19	X698000050	1	TOOL,CASE	BOLSA DE HERRAMIENTAS

+ Denotes item is part of an assembly
++ Denotes item is part of a sub-assembly

+ Denota artículo forma parte de una asamblea
++ Denota artículo forma parte de un submontaje

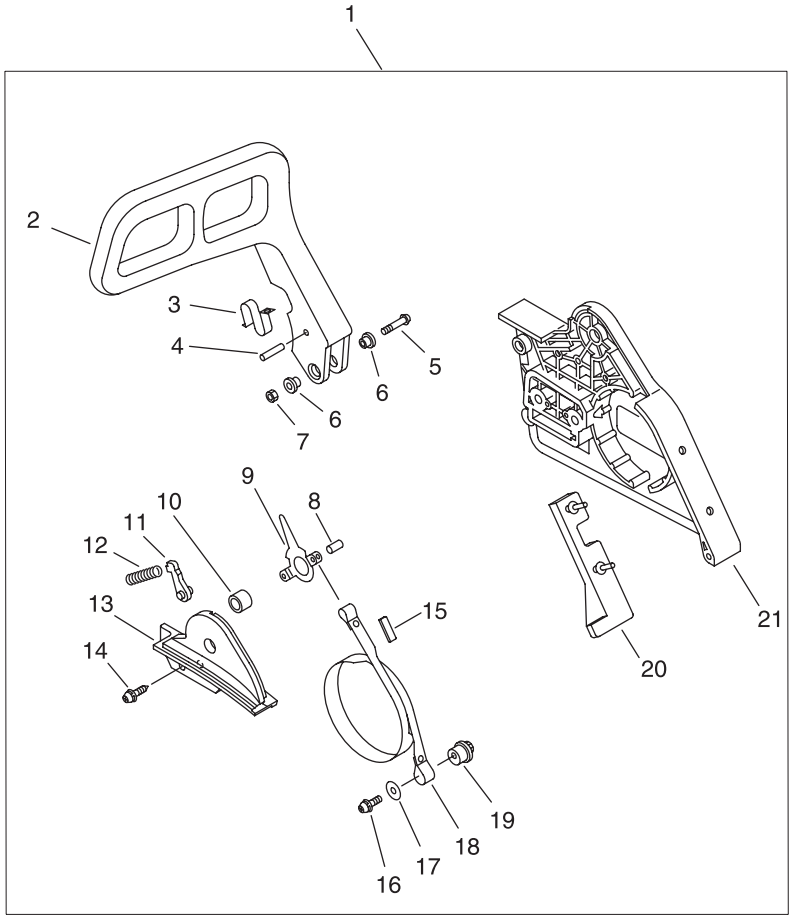

NO.	PART NUMBER	QTY.	DESCRIPTION	DESCRIPCIÓN
1	**P021007312**	**1**	**BRAKE ASY, CHAIN**	**MONTAJE DE FRENO DE CADENA**
2	43310560830	1	+LEVER, BRAKE	+PALANCA DE FRENO
3	43311438331	1	+SPRING	+RESORTE PLANA
4	90033035260	1	+PIN 3.5×26	+PASADOR 3.5×26
5	9133505035	1	+SCREW	+TORNILLO
6	43316739130	2	+SPACER	+ESPACIADOR 5
7	90056250005	1	+LOCKNUT 5	+TUERCA-BRIDA 5
8	90033040088	1	+ROLLER 4×8.8	+PASADOR ÉLASTICO 4×8.8
9	43320835431	1	+LEVER, BRAKE	+PALANCA DE FRENO
10	43311538330	1	+WASHER 5.2×12×14	+ARANDELA 5.2×12×14
11	43320935430	1	+STOPPER, BRAKE	+RETENEDOR DE FRENO
12	43312238130	1	+SPRING, BRAKE	+RESORTE DE FRENO
13	43331060830	1	+COVER, BRAKE	+CUBIERTA DE FRENO
14	90023804010	2	+SCREW 4×10	+TORNILLO 4×10
15	43331232630	1	+COVER, SEAL	+SELLO DE FRENO
16	90023805025	1	+SCREW 5×25	+TORNILLO 5×25
17	35124906960	1	+WASHER	+ARANDELA
18	43312360830	1	+BAND, BRAKE	+BANDA DE FRENO
19	43314260830	1	+ADJUSTER, BRAKE	+AJUSTADOR DE FRENO
20	43302560830	1	+PAD, GUARD	+AMORTIGUADOR, PROTECCIÓN
21	43301060830	1	+GUARD, SPROCKET	+CUBIERTA DEL PIÑÓN

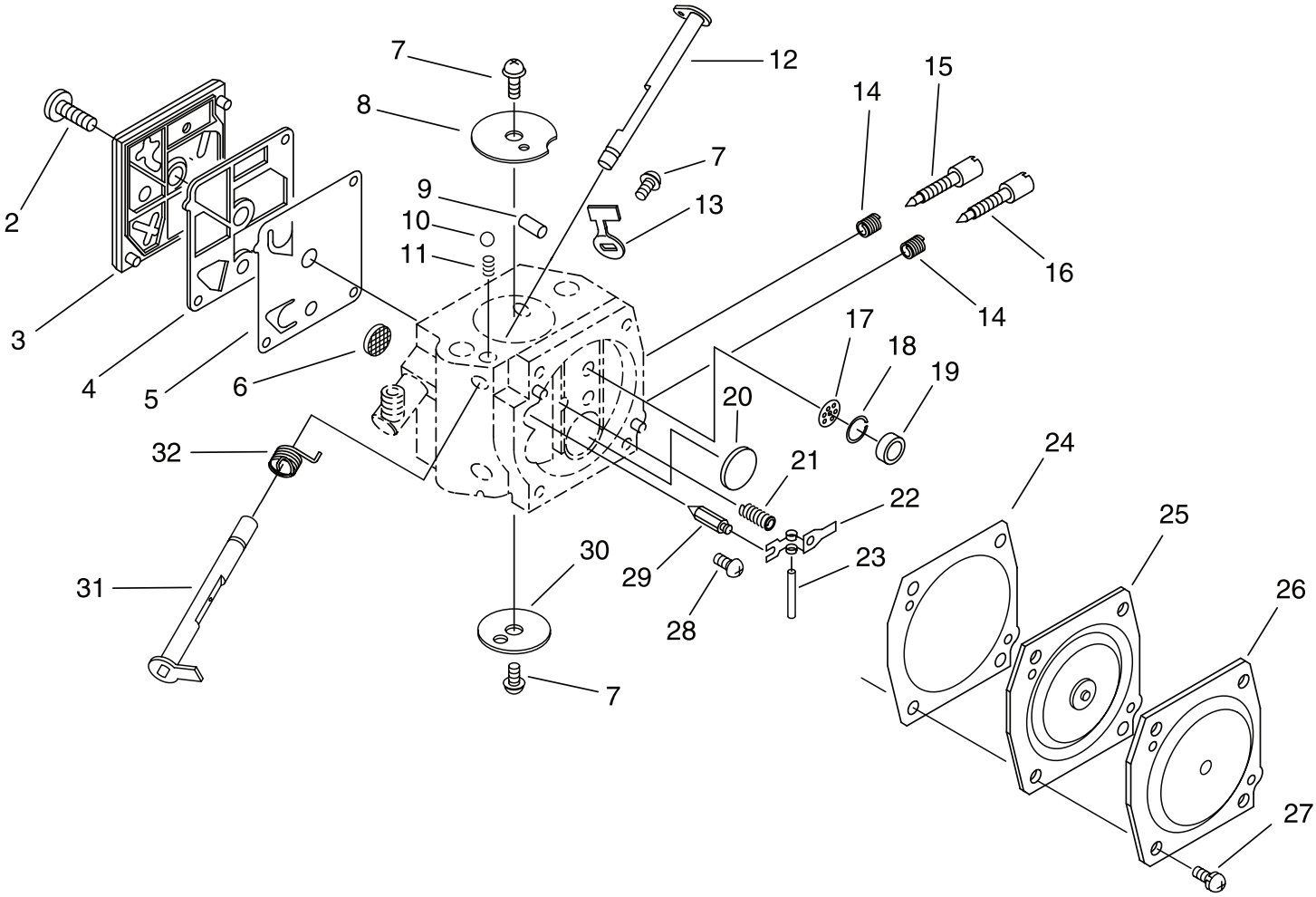

+ Denotes item is part of an assembly
++ Denotes item is part of a sub-assembly

+ Denota artículo forma parte de una asamblea
++ Denota artículo forma parte de un submontaje

NO.	PART NUMBER	QTY.	DESCRIPTION	DESCRIPCIÓN
1	**12300030833**	**1**	**CARBURETOR HDA-63**	**CARBURADOR**
2	12311016130	1	+SCREW, PUMP COVER	+TORNILLO
3	12312419830	1	+COVER, FUEL PUMP	+CUBIERTA DE LA BOMBA DE COMBUSTIBLE
4	12312512330	1	+GASKET, FUEL PUMP	+EMPAQUETADURA DE LA BOMBA DE COMBUSTIBLE
5	12311212330	1	+DIAPHRAGM, FUEL PUMP	+DIAFRAGMA DE LA BOMBA DE COMBUSTIBLE
6	12312610631	1	+SCREEN, INLET	+MALLA FILTRADORA
7	12311438830	3	+SCREW	+TORNILLO
8	12313217330	1	+VALVE, CHOKE	+VÁLVULA ESTRANGULADOR
9	12317815030	1	+PLUG, FRICTION	+TAPÓN
10	12313610630	1	+BALL, CHOKE FRICTION	+BOLA DE FRICCIÓN
11	12313510630	1	+SPRING, CHOKE FRICT.	+RESORTE
12	12313119830	1	+SHAFT, CHOKE	+EJE DEL ESTRANGULADOR
13	12315612330	1	+STOP, THROTTLE	+ALTO DEL ACELERADOR
14	12312116130	2	+SPRING, NEEDLE	+RESORTE AGUJA DE REGULACION
15	12312030830	1	+NEEDLE, HIGH SPEED	+AGUJA DE REGULACION ALTA (H)
16	12311830830	1	+NEEDLE, IDLE	+AGUJA DE RALENTI
17	12316810631	1	+SCREEN	+PANTALLA DEL GUARDACHISPAS
18	12316910630	1	+RING, RETAINING	+ANILLO DE RETENCIÓN
19	12314617330	1	+PLUG, CUP	+TAPÓN
20	12314610631	1	+PLUG, WELCH	+TAPÓN WELCH
21	12312216130	1	+SPRING, METER. LEVER	+RESORTE
22	12312318330	1	+LEVER, METERING	+PALANCA DE MEDICIÓN
23	12313803930	1	+PIN, METERING LEVER	+PASADOR DE PALANCA DE MEDICIÓN
24	12314016131	1	+GASKET, M. DIAPHRAGM	+EMPAQUETADURA DIAFRAGMA DE MEDICIÓN
25	P003004920	1	+DIAPHRAGM ASSY	+DIAFRAGMA DE MEDICIÓN
26	12314217330	1	+COVER, M. DIAPHRAGM	+TAPA DEL DIAFRAGMA DE MEDICIÓN
27	12313002960	4	+SCREW	+TORNILLO
28	12313903930	1	+SCREW, M. LEVER PIN	+TORNILLO PASADOR DE PALANCA DE MEDICIÓN
29	12313719830	1	+VALVE, INLET NEEDLE	+VÁLVULA REGULADORA
30	12311616130	1	+VALVE, THROTTLE	+VÁLVULA DEL ACELERADOR
31	12311732430	1	+SHAFT, THROTTLE	+EJE DEL ACELERADOR
32	12311316130	1	+SPRING, THRT. RETURN	+RESORTE DEL ACELERADOR

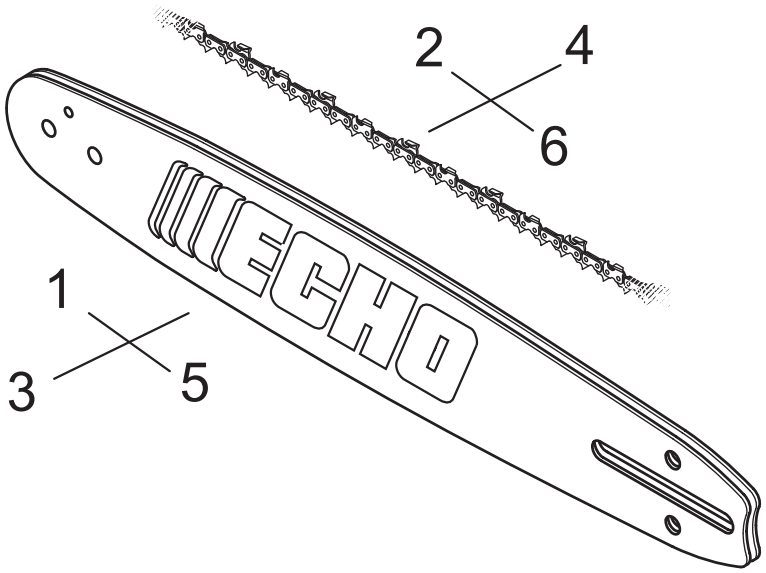

NO.	PART NUMBER	QTY.	DESCRIPTION	DESCRIPCIÓN
1	24D8TW3884	1	BAR, GUIDE 24	BARRA GUÍA
2	73LGX84X	1	CHAIN, SAW	CADENA
3	28D8TW3892	1	BAR, GUIDE 28	BARRA GUÍA
4	73LGX92X	1	CHAIN, SAW	CADENA
5	32D8PS3805	1	BAR, GUIDE 32	BARRA GUÍA
6	73LGX105X	1	CHAIN, SAW	CADENA

+ Denotes item is part of an assembly
++ Denotes item is part of a sub-assembly

+ Denota artículo forma parte de una asamblea
++ Denota artículo forma parte de un submontaje

ECHO, INCORPORATED
400 Oakwood Road
Lake Zurich, Illinois 60047
WWW.ECHO-USA.COM

©2012 ECHO, Incorporated. All Rights Reserved

P/N 99922201505
REVISED 10/01/12

+ Denotes item is part of an assembly
++ Denotes item is part of a sub-assembly

+ Denota artículo forma parte de una asamblea
++ Denota artículo forma parte de un submontaje