PARTS CATALOG
LISTA DE PIEZAS

CS-600
Chain Saw
CS-600 MOTOSIERRA

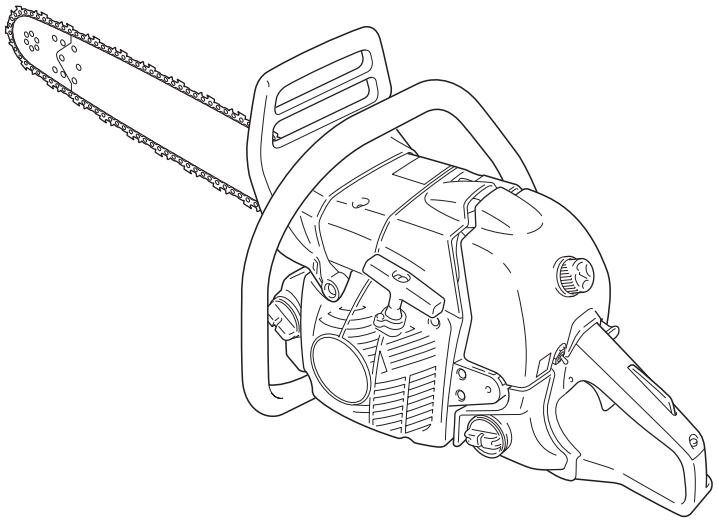

59.8 cc

SERIAL NUMBER
NÚMERO DE SERIE

S/N: C03920001001-C03920999999

ECHO, INCORPORATED
400 Oakwood Road Lake Zurich, Illinois 60047
WWW.ECHO-USA.COM

©2010 ECHO, Incorporated. All Rights Reserved

P/N 99922201068
REVISED 04/14/15

Intake, Cylinder, Piston **3**
Admisión, Cilindro, Pistón

Crankcase **4**
Cárter

Air Filter, Muffler, Engine Cover **5**
Filtro de Aire, Silenciador, Tapa del Motor

Carburetor **6**
Carburador

Carburetor **7**
Carburador

Handle, Throttle Control, Fuel System **8**
Mango, Control del Acelerador, Sistema de Combustible

Handle, Throttle Control, Fuel System **9**
Mango, Control del Acelerador, Sistema de Combustible

Clutch, Chain Brake, Auto Oiler **10**
Embrague, Freno de Cadena, Engrasador de Aceite

Clutch, Chain Brake, Auto Oiler **11**
Embrague, Freno de Cadena, Engrasador de Aceite

Flywheel, Ignition Coil, Recoil Starter **12**
Volante, Bobina de Encendido, Arrancador Autorretráctil

Chain Catcher, Spiked Bumper, Tools **13**
Capturador de Cadena, Garra Metalica, Herramientas

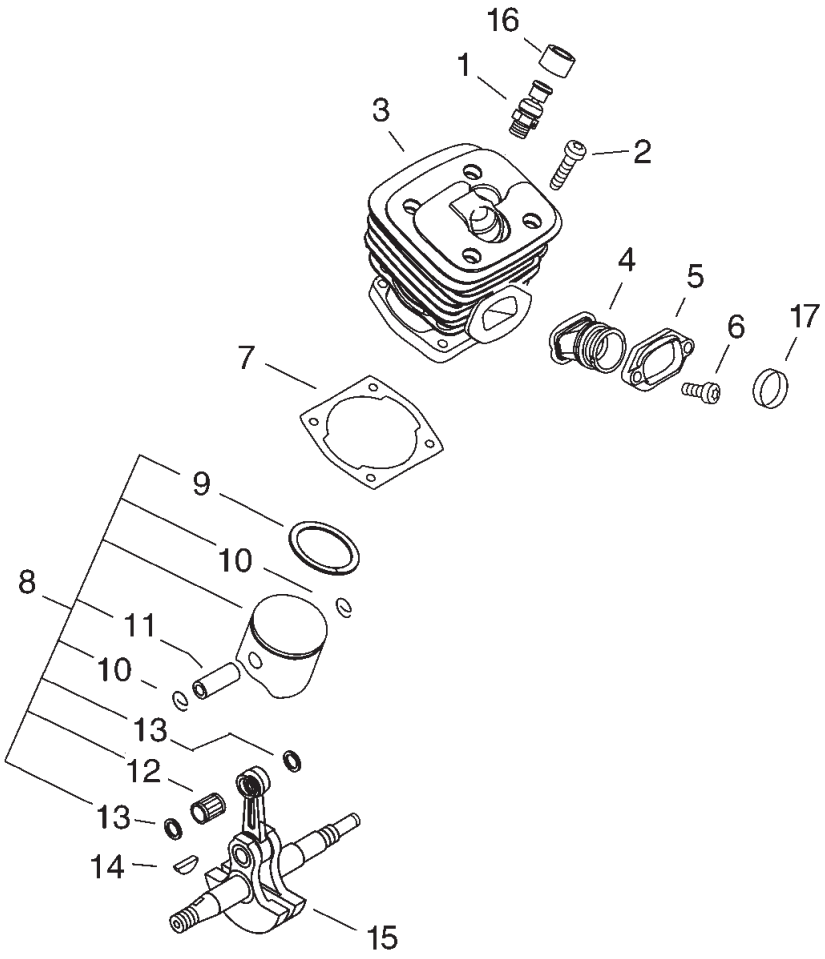

NO.	PART NUMBER	QTY.	DESCRIPTION	DESCRIPCIÓN
1	A014000040	1	VALVE ASSY, DECOMPRESSION	MONTAJE DE VÁLVULA PURGA
2	V805000220	4	BOLT, TORX 5×25	PERNO TORX 5×25
3	A130000910	1	CYLINDER	CILINDRO
4	A202000080	1	BELLOWS, INTAKE	FUELLE DE ADMISIÓN
5	A206000010	1	ADAPTOR, BELLOWS	ADAPTADOR DE FUELLE
6	V805000000	2	BOLT, TORX 5×16	PERNO TORX 5×16
7	V100000270	1	GASKET, CYLINDER	EMPAQUETADURA DE CILINDRO
8	**P021015190**	**1**	**PISTON KIT**	**JUEGO DE PISTÓN**
9	A101000210	1	+RING, PISTON	+ANILLO DEL PISTÓN
10	V580000030	2	+RING, SNAP Ø11	+ANILLO RETENEDOR Ø11
11	V609000010	1	+PIN, PISTON 7×11×37.6	+PASADOR DEL PISTÓN 7×11×37.6
12	V556000000	1	+BEARING, NEEDLE 11	+COJINETE DE AGUJAS 11
13	V308000040	2	+WASHER, THRUST 11.2×19.5×0.5	+ARANDELA DE EMPUJE 11.2×19.5×0.5
14	10014230830	1	KEY, WOODRUFF	CHAVETA WOODRUFF
15	A011000540	1	CRANKSHAFT ASSY	MONTAJE DE CIGÜEÑAL
16	V141000090	1	COVER, DUST	CUBIERTA ANTIPOLVO
17	V360000060	1	COLLAR 18.6×20.4×4	COLLAR 18.6×20.4×4

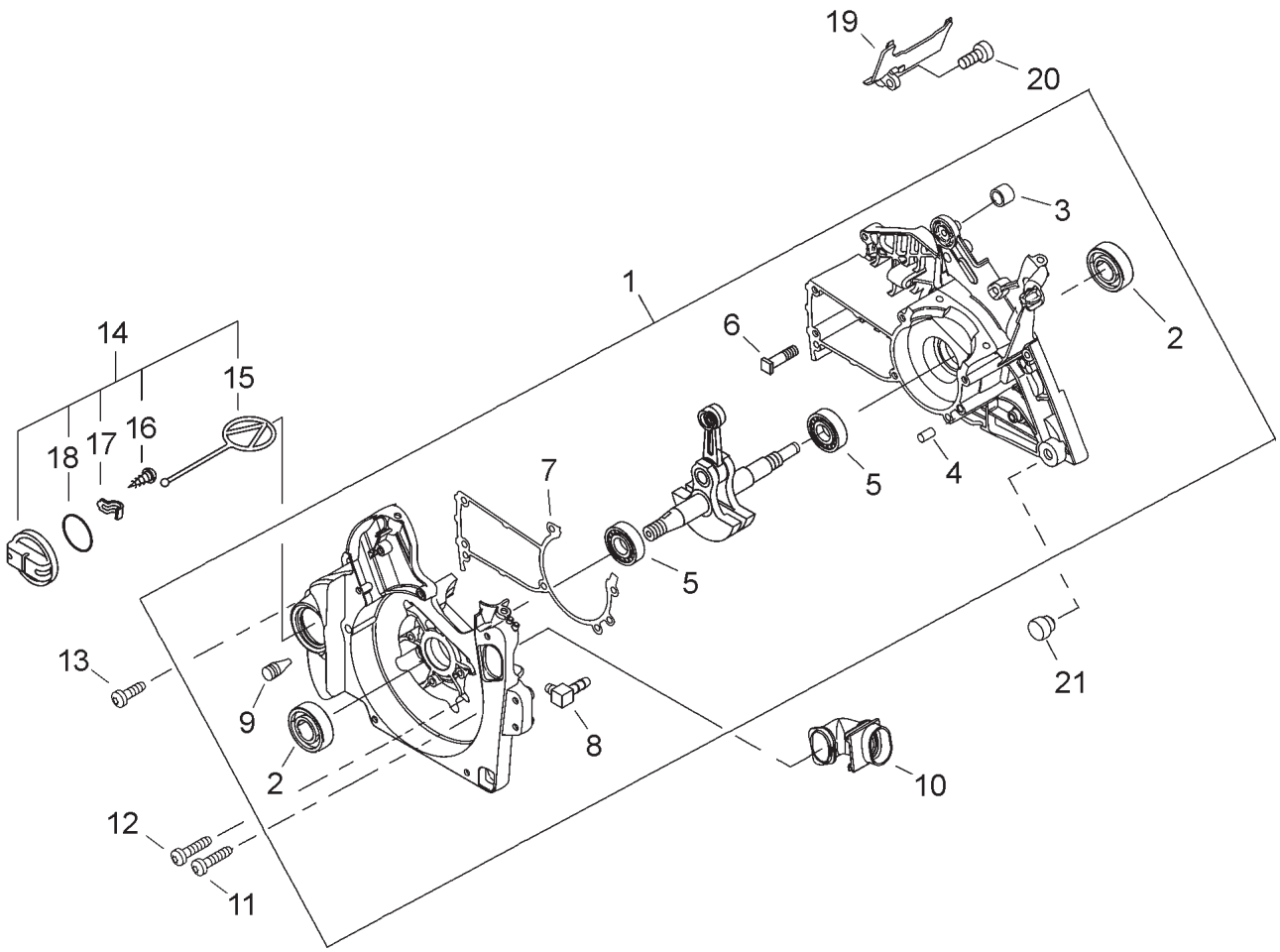

NO.	PART NUMBER	QTY.	DESCRIPTION	DESCRIPCIÓN
1	P021015132	1	CRANKCASE KIT	JUEGO DE CÁRTER
2	V508000010	2	+SEAL, OIL 15	+SELLO DE ACEITE 15
3	V356000470	1	+SPACER 12×10×T: 1.0	+ESPACIADOR 12×10×T: 1.0
4	10021502830	2	+PIN, LOCATING 5×10	+PASADOR DE POSICIONAMIENTO 5×10
5	V592000000	2	+BEARING, BALL 6202	+COJINETE DE BALINES 6202
6	V205000400	2	+BOLT, STUD M8×1.25×34.5	+PERNO PRISIONERO M8×1.25×34.5
7	V102000060	1	+GASKET, CRANKCASE	+EMPAQUETADURA DE CÁRTER
8	43723914730	1	+CONNECTOR, PIPE	+CONECTOR DE TUBO
9	43611413930	1	+VENT ASSY	+VÁLVULA DE RESPIRADERO
10	A239000060	1	PIPE, AIR INTAKE	TUBO DE ADMISIÓN DE AIRE
11	V805000170	1	BOLT, TORX 5×25	PERNO TORX 5×25
12	V805000020	4	BOLT, TORX 5×35	PERNO TORX 5×35
13	V805000010	2	BOLT, TORX 5×20	PERNO TORX 5×20
14	P021016030	1	CAP ASSY, OIL	MONTAJE DE TAPA DE ACEITE
15	13105119830	1	+CONNECTOR, CAP L= 60mm	+CONECTOR DE TAPA L= 60mm
16	90024603008	1	+SCREW, TAPPING 3×8	+TORNILLO ROSCADO 3×8
17	13105019830	1	+RETAINER, CONNECTOR	+SUJETADOR DE CONECTOR
18	90072000028	1	+O-RING 28	+JUNTA TÓRICA 28
19	E106000020	1	GUIDE, AIR	GUÍA DE AIRE
20	V805000000	1	BOLT, TORX 5×16	PERNO TORX 5×16
21	V420001790	2	CUSHION	AMORTIGUADOR

+ Denotes item is part of an assembly
++ Denotes item is part of a sub-assembly

+ Denota artículo forma parte de una asamblea
++ Denota artículo forma parte de un submontaje

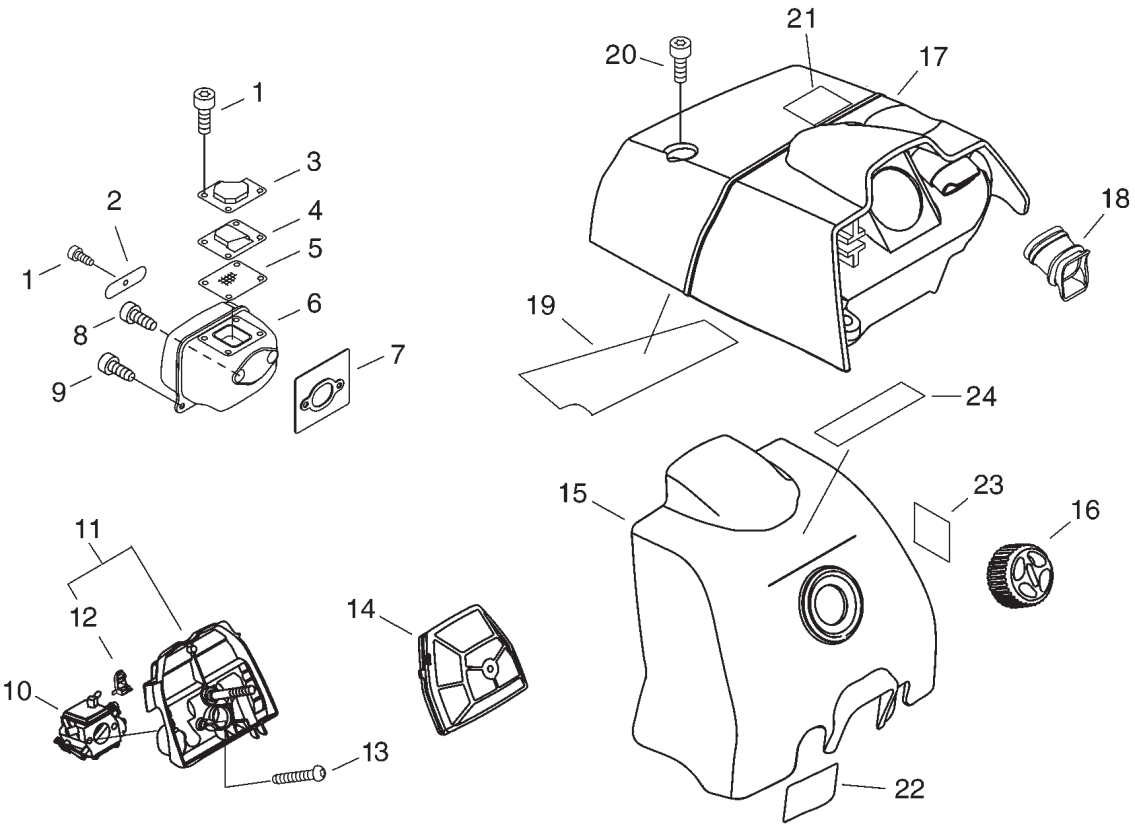

NO.	PART NUMBER	QTY.	DESCRIPTION	DESCRIPCIÓN
1	V804000030	5	BOLT, TORX 4×8	PERNO TORX 4×8
2	A301000030	1	PLATE, MUFFLER	PLACA DEL SILENCIADOR
3	A313001050	1	GUIDE, EXHAUST	GUÍA DE ESCAPE
4	A313001041	1	GUIDE, EXHAUST	GUÍA DE ESCAPE
5	A310000100	1	SCREEN, SPARK ARRESTER	PANTALLA DEL GUARDACHISPAS
6	A300000770	1	MUFFLER	SILENCIADOR
7	V104000910	1	GASKET, EXHAUST	EMPAQUETADURA DE ESCAPE
8	V805000210	2	BOLT, TORX 5×20	PERNO TORX 5×20
9	V855000000	2	BOLT, TORX 5×20	PERNO TORX 5×20
10	A021001820	1	CARBURETOR - HDA-274	CARBURADOR - HDA-274
11	P021016020	1	CASE ASSY, AIR FILTER	MONTAJE DE CAJA DEL FILTRO DE AIRE
12	A219000000	1	+SHUTTER, AIR	+OBTURADOR DE AIRE
13	V805000030	2	BOLT, TORX 5×50	PERNO TORX 5×50
14	P021016370	1	FILTER ASSY, AIR	MONTAJE DE FILTRO DE AIRE
15	A232000471	1	COVER, AIR FILTER	CUBIERTA DEL FILTRO DE AIRE
16	A235000190	1	KNOB, AIR FILTER COVER	PERILLA DE CUBIERTA DEL FILTRO DE AIRE
17	A160001080	1	COVER, ENGINE	CUBIERTA DEL MOTOR
18	A239000070	1	PIPE, INTAKE	TUBO DE ADMISIÓN
19	V341000140	1	SHIELD, HEAT 75×32×0.15	PROTECTOR TÉRMICO 75×32×0.15
20	V805000000	3	BOLT, TORX 5×16	PERNO TORX 5×16
21	89034539230	1	LABEL, CAUTION	ETIQUETA DE PRECAUCIÓN
22	89015739130	1	LABEL, STOP	ETIQUETA PARADA
23	89063138130	1	LABEL, CAUTION	ETIQUETA DE PRECAUCIÓN
24	X503009510	1	LABEL, CS-600	ETIQUETA CS-600

+ Denotes item is part of an assembly
++ Denotes item is part of a sub-assembly

+ Denota artículo forma parte de una asamblea
++ Denota artículo forma parte de un submontaje

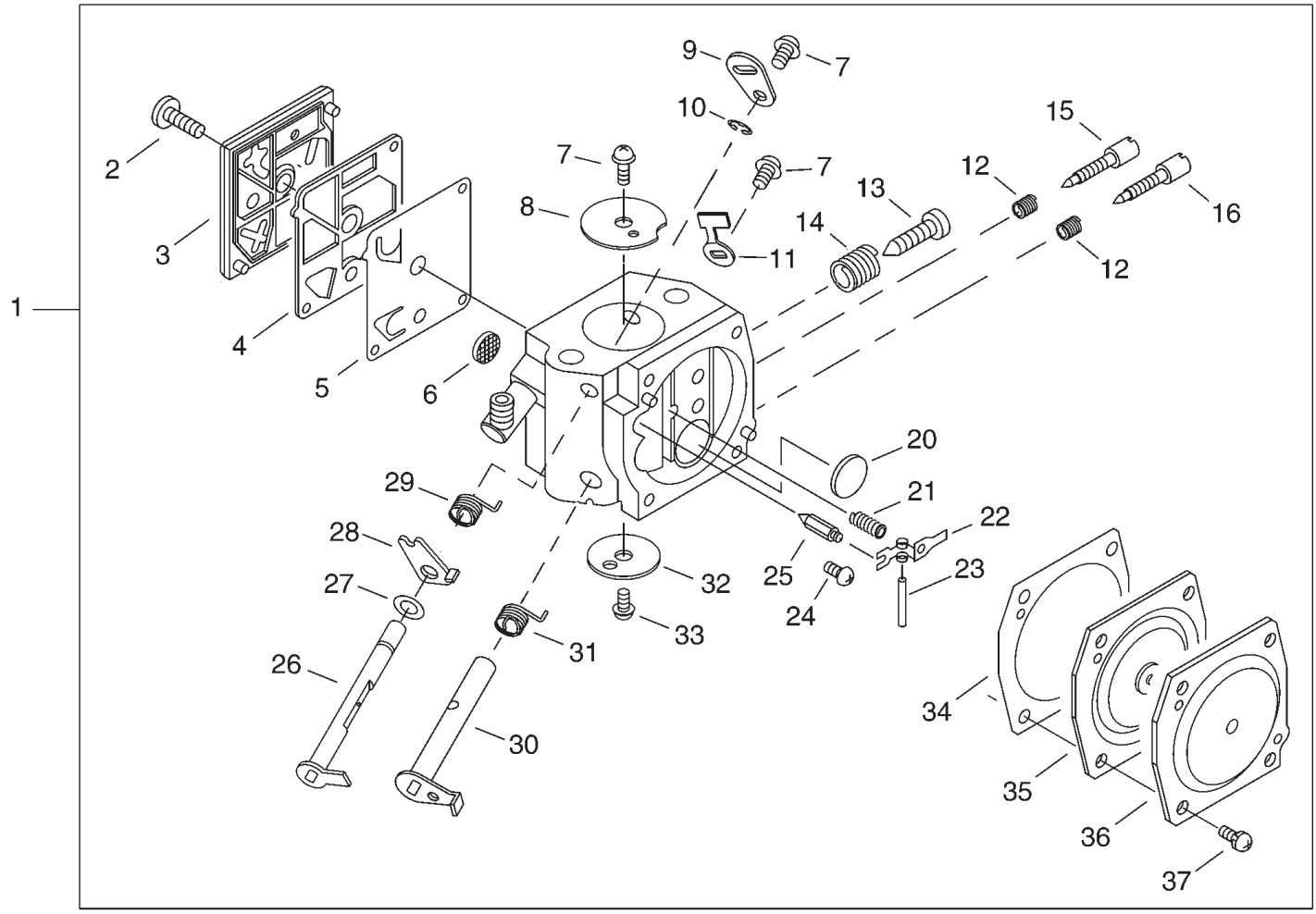
1
2
3
4
5
6
7
8
9
10
11
12
13
14
15
16
20
21
22
23
24
25
26
27
28
29
30
31
32
33
34
35
36
37

NO.	PART NUMBER	QTY.	DESCRIPTION	DESCRIPCIÓN
1	A021001820	1	CARBURETOR - HDA-274	CARBURADOR - HDA-274
2	12311016130	1	+SCREW	+TORNILLO
3	12312419830	1	+COVER, FUEL PUMP	+CUBIERTA DE LA BOMBA DE COMBUSTIBLE
4	12312512330	1	+GASKET, FUEL PUMP	+EMPAQUETADURA DE LA BOMBA DE COMBUSTIBLE
5	12311212330	1	+DIAPHRAGM, FUEL PUMP	+DIAFRAGMA DE LA BOMBA DE COMBUSTIBLE
6	12312610631	1	+SCREEN, INLET	+MALLA FILTRADORA
7	12311438830	3	+SCREW	+TORNILLO
8	12311616130	1	+VALVE	+VÁLVULA
9	P003002300	1	+LEVER, CHOKE	+PALANCA DEL ESTRANGULADOR
10	12312715030	1	+E-RING	+RETENEDOR TIPO "E"
11	12315612330	1	+STOP, THROTTLE	+ALTO DEL ACELERADOR
12	12312116130	2	+SPRING, NEEDLE	+RESORTE AGUJA DE REGULACION
13	12313404260	1	+SCREW, IDLE ADJUST	+TORNILLO PARA AJUSTAR EL RALENTI
14	12313304260	1	+SPRING, IDLE ADJUST	+RESORTE PARA AJUSTAR EL RALENTÍ
15	P003002210	1	+NEEDLE, HIGH SPEED	+AGUJA DE REGULACION ALTA (H)
16	P003000570	1	+NEEDLE, IDLE	+AGUJA DE RALENTI
20	12314610631	1	+PLUG, WELCH	+TAPÓN WELCH
21	12312232630	1	+SPRING	+RESORTE
22	12312318330	1	+LEVER, METERING	+PALANCA DE MEDICIÓN
23	12313803930	1	+PIN, METERING LEVER	+PASADOR DE PALANCA DE MEDICIÓN
24	12313903930	1	+SCREW, METERING LEVER PIN	+TORNILLO PASADOR DE PALANCA DE MEDICIÓN
25	12313719830	1	+VALVE, INLET NEEDLE	+VÁLVULA REGULADORA
26	P003002290	1	+SHAFT, CHOKE	+EJE DEL ESTRANGULADOR
27	12314926030	1	+WASHER	+ARANDELA
28	P003000620	1	+LEVER, FAST IDLE	+PALANCA DE RALENTÍ RÁPIDO
29	P003000610	1	+SPRING, CHOKE RETURN	+RESORTE RETORNADOR ESTRANGULADOR
30	P003002280	1	+SHAFT, THROTTLE	+EJE DEL ACELERADOR
31	P003000560	1	+SPRING, THROTTLE RETURN	+RESORTE DEL ACELERADOR
32	12313216130	1	+VALVE, THROTTLE	+VÁLVULA DEL ACELERADOR
33	12311405260	1	+SCREW	+TORNILLO
34	12314016130	1	+GASKET, METERING DIAPHRAGM	+EMPAQUETADURA DIAFRAGMA DE MEDICIÓN
35	12314116131	1	+DIAPHRAGM, METERING	+DIAFRAGMA DE MEDICIÓN
36	12314217330	1	+COVER, METERING DIAPHRAGM	+TAPA DEL DIAFRAGMA DE MEDICIÓN
37	12313002960	4	+SCREW	+TORNILLO

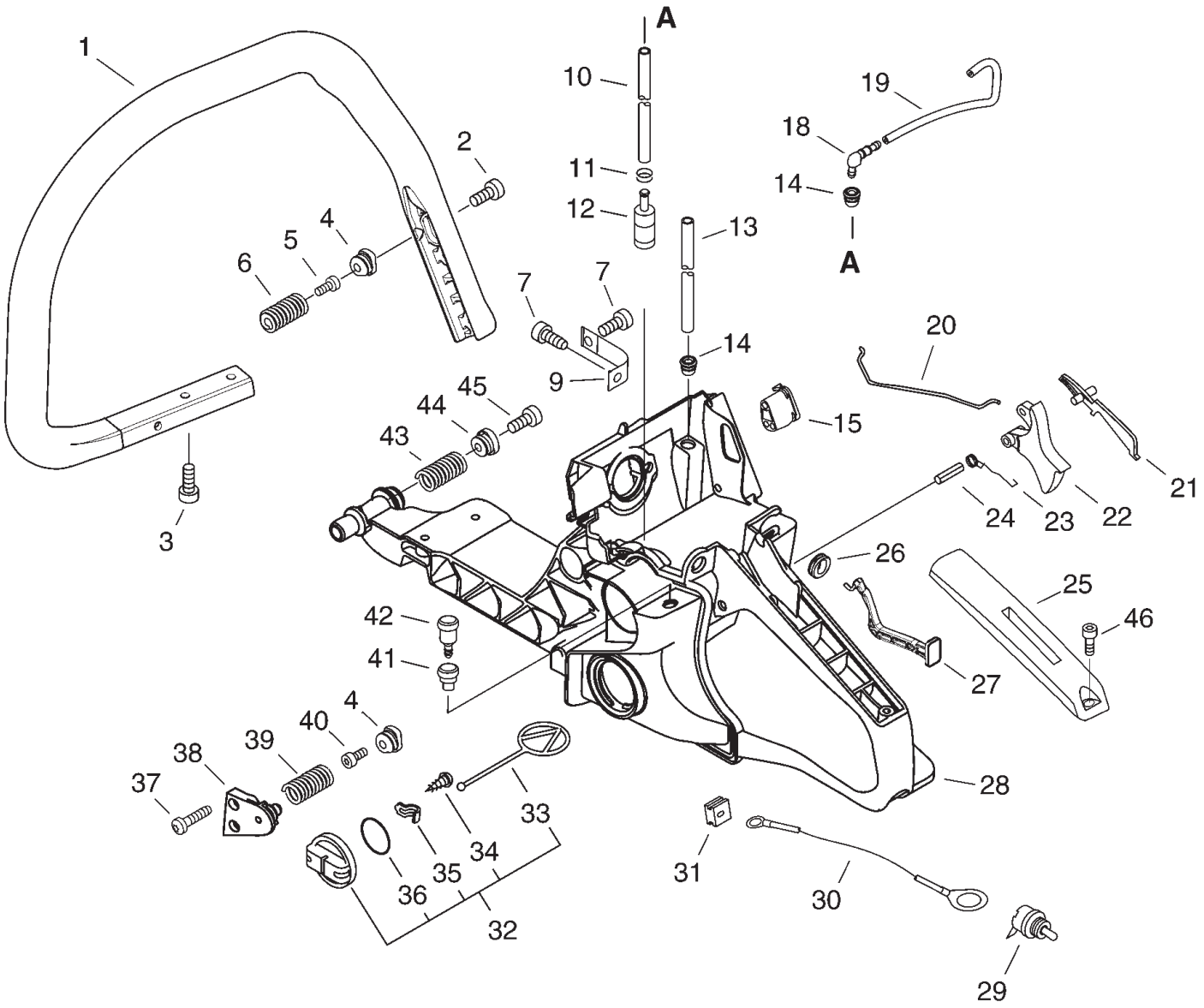
A
1
10
19
18
2
11
14
12
13
A
4
5
6
7
7
20
14
9
45
44
43
15
21
24
23
22
3
26
25
42
46
41
27
4
40
39
38
37
28
33
34
35
36
32
31
30
29

NO.	PART NUMBER	QTY.	DESCRIPTION	DESCRIPCIÓN
1	C400000550	1	HANDLE, FRONT	MANGO DELANTERO
2	V806000000	1	BOLT, TORX 6×20	PERNO TORX 6×20
3	V805000010	4	BOLT, TORX 5×20	PERNO TORX 5×20
4	V456000080	2	HOLDER, SPRING Ø14.4	RETENEDOR DE RESORTE Ø14.4
5	V805000000	1	BOLT, TORX 5×16	PERNO TORX 5×16
6	V450000730	1	SPRING, COMPRESSION Ø17×38.4×2.6	RESORTE DE COMPRESIÓN Ø17×38.4×2.6
7	V805000000	2	BOLT, TORX 5×16	PERNO TORX 5×16
9	C617000360	1	STRAP, SAFETY	CINTA DE SEGURIDAD
10	V471000600	1	PIPE, FUEL 3×5×120 BLACK	TUBO DE COMBUSTIBLE 3×5×120 NEGRO
11	13201309820	1	CLIP 6MM	SUJETADOR 6MM
12	13120519831	1	FILTER, FUEL	FILTRO DE COMBUSTIBLE
13	13011030830	1	PIPE, IMPULSE 3×6(8)×160	TUBO DE IMPULSO 3×6(8)×160
14	13211501461	2	GROMMET	OJAL
15	V131000020	1	GROMMET, NEEDLE	OJAL DE AGUJA
18	V186000080	1	CONNECTOR, PIPE Ø5.4	CONECTOR DE TUBO Ø5.4
19	13011014530	1	PIPE, FUEL 3×6×135L	TUBO DE COMBUSTIBLE 3×6×135L
20	C454000170	1	ROD, THROTTLE	VARILLA ACELERADOR
21	17809037930	1	LEVER, THROTTLE LOCKOUT	PALANCA SEGURO DEL ACELERADOR
22	C450000360	1	TRIGGER, THROTTLE	GATILLO DEL ACELERADOR
23	V452000260	1	SPRING, TORSION	RESORTE DE TORSIÓN
24	90034540025	1	PIN, SPRING 4×25 SUS	PASADOR ÉLASTICO 4×25 SUS
25	C411000001	1	COVER, HANDLE	CUBIERTA DE MANGO
26	V130000030	1	GROMMET, CHOKE	OJAL ESTRANGULADOR
27	A241000170	1	ROD, CHOKE	VARILLA ESTRANGULADOR
28	C410000460	1	HANDLE, REAR	MANGO TRASERO
29	A440001190	1	SWITCH, ON-OFF	INTERRUPTOR DE ENCENDIDO-APAGADO
30	V485001100	1	LEAD L= 170	CABLE CONDUCTOR L= 170
31	15011404920	1	GROMMET, LEAD	OJAL DE CABLE CONDUCTOR
32	P021016040	1	CAP ASSY, FUEL	MONTAJE DE TAPA DE COMBUSTIBLE
33	13105119830	1	+CONNECTOR, CAP L= 60mm	+CONECTOR DE TAPA L= 60mm
34	90024603008	1	+SCREW, TAPPING 3×8	+TORNILLO ROSCADO 3×8
35	13105019830	1	+RETAINER, CONNECTOR	+SUJETADOR DE CONECTOR
36	90072020029	1	+O-RING 29	+JUNTA TÓRICA 29
37	V805000010	2	BOLT, TORX 5×20	PERNO TORX 5×20
38	V456000090	1	HOLDER, SPRING	RETENEDOR DE RESORTE
39	V450000760	1	SPRING, COMPRESSION Ø17×36.7×2.6	RESORTE DE COMPRESIÓN Ø17×36.7×2.6
40	V805000230	1	BOLT, TORX 5×25	PERNO TORX 5×25
41	A359000000	1	GROMMET, VENT	OJAL DE VÁLVULA
42	13130056430	1	VENT ASSY	VÁLVULA DE RESPIRADERO
43	V450000770	1	SPRING, COMPRESSION Ø20×40×3.3	RESORTE DE COMPRESIÓN Ø20×40×3.3
44	V456000101	1	HOLDER, SPRING Ø17	RETENEDOR DE RESORTE Ø17
45	V806000000	1	BOLT, TORX 6×20	PERNO TORX 6×20
46	V804000000	1	BOLT, TORX 4×12	PERNO TORX 4×12

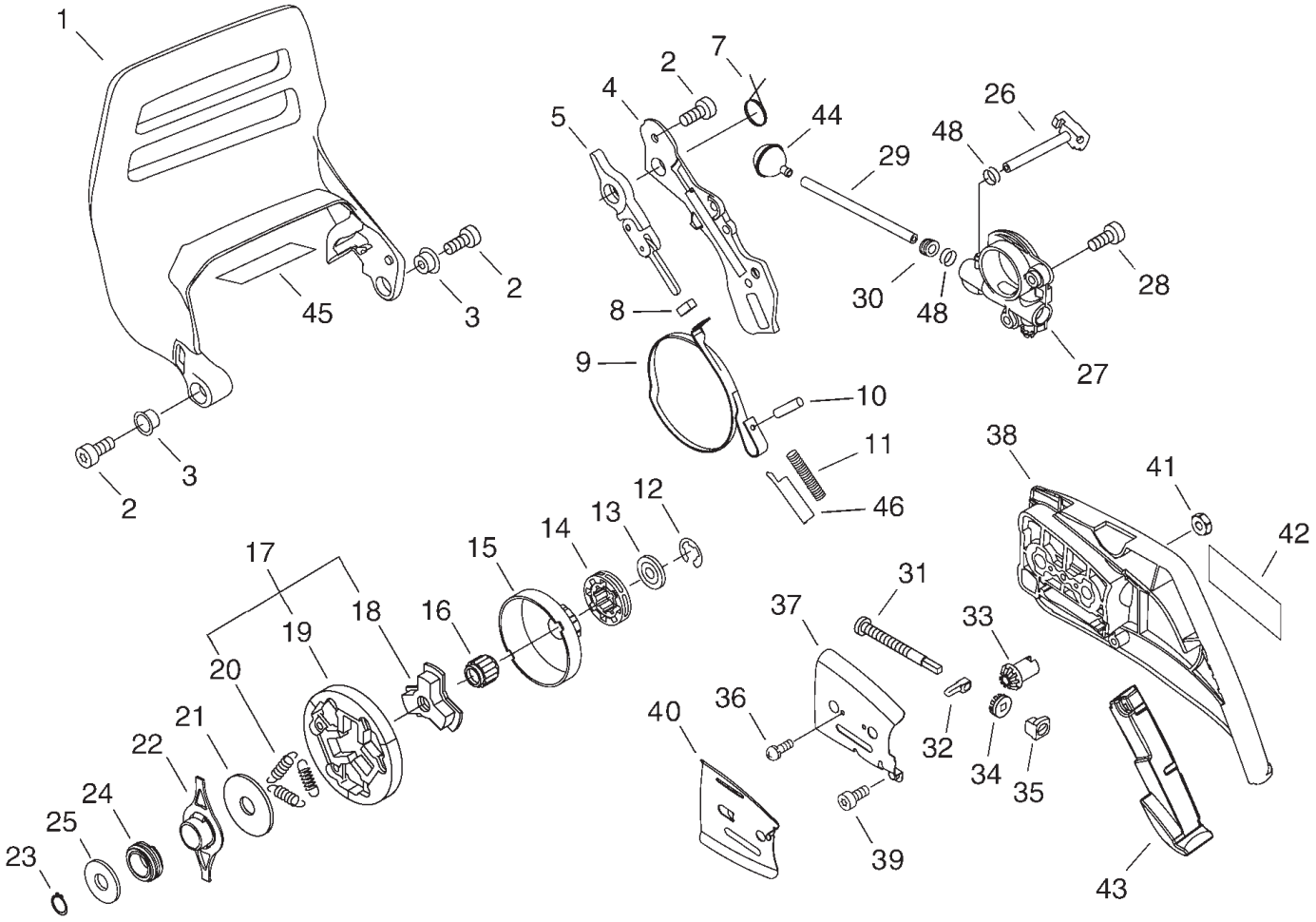
1
2
3
45
2
3
2
7
4
5
44
26
48
29
28
30
48
27
8
9
10
11
46
38
41
42
12
13
14
15
16
17
18
19
20
21
22
24
25
23
31
37
33
36
40
32
34
35
39
43

NO.	PART NUMBER	QTY.	DESCRIPTION	DESCRIPCIÓN
1	C320000180	1	BRAKE, CHAIN	FRENO DE CADENA
2	V805000000	5	BOLT, TORX 5×16	PERNO TORX 5×16
3	V356000440	2	COLLAR 11.2×16.2×T0.6	COLLAR 11.2×16.2×T0.6
4	C345000282	1	COVER, BRAKE	CUBIERTA DE FRENO
5	C334000110	1	CONNECTOR, BRAKE	CONECTOR DE FRENO
7	V452000400	1	SPRING, TORSION	RESORTE DE TORSIÓN
8	V376000450	1	GUIDE	GUÍA
9	C328000120	1	BAND, BRAKE	BANDA DE FRENO
10	9305030080	1	PIN	PASADOR
11	V450000740	1	SPRING, COMPRESSION Ø12×70.5	RESORTE DE COMPRESIÓN Ø12×70.5
12	V583000130	1	RING, SNAP Ø8 T: 1.2	ANILLO RETENEDOR Ø8 T: 1.2
13	V307000180	1	WASHER 10×28.5×3.5(0.8)	ARANDELA 10×28.5×3.5(0.8)
14	17503314731	1	SPROCKET, RIM 3/8"×7T	PIÑÓN CORONA 3/8"×7T
15	A556000550	1	DRUM, CLUTCH	TAMBOR EMBRAGUE
16	10001212331	1	BEARING, NEEDLE 10	COJINETE DE AGUJAS 10
17	A056000220	1	CLUTCH ASSY	MONTAJE DE EMBRAGUE
18	A552000110	1	+HUB, CLUTCH	+CUBO DEL EMBRAGUE
19	P021007050	1	+SHOE SET, CLUTCH (3PCS)	+JUEGO DE ZAPATA DE EMBRAGUE (Cantidad 3)
20	V451000500	3	+SPRING, TENSION	+RESORTE DE TENSIÓN
21	A551000110	1	PLATE, CLUTCH	PLACA DE EMBRAGUE
22	V358000090	1	COLLAR 15×19×73	COLLAR 15×19×73
23	90070100015	1	RING, RETAINING 15	ANILLO DE SUJECIÓN 15
24	V652000050	1	GEAR, WORM	ENGRANAJE DE TORNILLO SIN FIN
25	V311000090	1	WASHER 15.5×22.5×0.5	ARANDELA 15.5×22.5×0.5
26	V470000830	1	PIPE, OIL	TUBO DE ACEITE
27	C022000050	1	AUTO-OILER ASSY	MONTAJE DE ENGRASADOR AUTOMÁTICO
28	V804000000	2	BOLT, TORX 4×12	PERNO TORX 4×12
29	43721030830	1	PIPE, FUEL 3×6×210 BLACK	TUBO DE COMBUSTIBLE 3×6×210 NEGRO
30	13211501461	1	GROMMET	OJAL
31	V203000110	1	SCREW, CHAIN TENSION	TORNILLO DEL TENSOR DE CADENA
32	C309000070	1	TENSIONER, CHAIN	TENSOR DE CADENA
33	V651000001	1	GEAR, BEVEL	ENGRANAJE CÓNICO
34	V651000011	1	GEAR, BEVEL	ENGRANAJE CÓNICO
35	V355000270	1	COLLAR 8	COLLAR 8
36	90024103006	1	SCREW 3×6	TORNILLO 3×6
37	C305000100	1	PLATE, GUIDE - OUTER	PLACA GUÍA - EXTERNO
38	C300000410	1	GUARD, SPROCKET	CUBIERTA DEL PIÑÓN
39	V804000000	1	BOLT, TORX 4×12	PERNO TORX 4×12
40	C305000110	1	PLATE, GUIDE - INNER	PLACA GUÍA - INTERNA
41	V265000110	2	NUT 8	TUERCA 8
42	X502000340	1	LABEL, ECHO	ETIQUETA ECHO
43	C302000010	1	CUSHION, CLUTCH COVER	AMORTIGUADOR DE CUBIERTA DE EMBRAGUE
44	43620514730	1	FILTER, OIL	FILTRO DE ACEITE
45	V341000130	1	SHIELD, HEAT 75×27×0.15	PROTECTOR TÉRMICO 75×27×0.15
46	C603000220	1	PLATE, SIDE	PLACA LATERAL
48	13201309820	2	CLIP 6MM	SUJETADOR 6MM

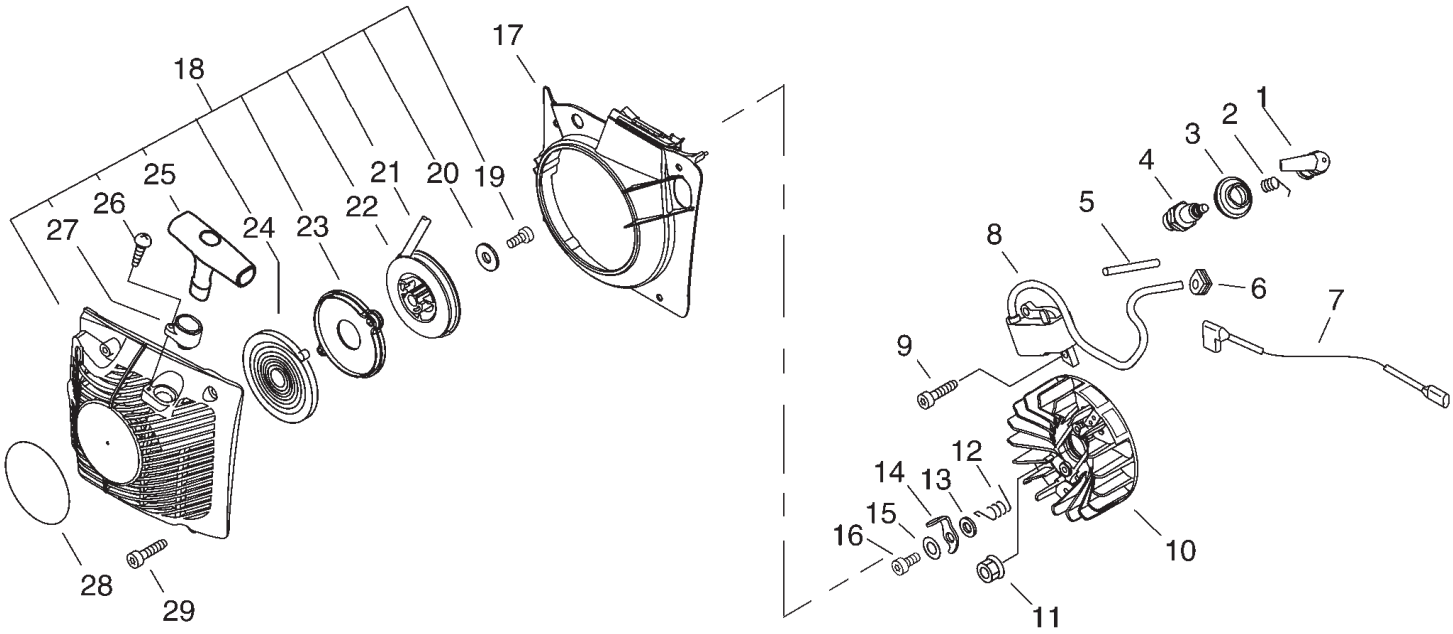

NO.	PART NUMBER	QTY.	DESCRIPTION	DESCRIPCIÓN
1	A427000013	1	CAP, SPARK PLUG	TAPA DE BUJÍA
2	A426000010	1	TERMINAL, SPARK PLUG	TERMINAL DE BUJÍA
3	A429000040	1	SEAL, SPARK PLUG	SELLO DE BUJÍA
4	15901019830	1	SPARK PLUG - BPM-8Y	BUJÍA BPM-8Y
5	V475004130	1	SLEEVE, IGNITION COIL 6×7.2×70	MANGUITO BOBINA DE ENCENDIDO 6×7.2×70
6	V135000040	1	GROMMET	OJAL
7	V485001090	1	LEAD L= 280	CABLE CONDUCTOR L= 280
8	A411000450	1	COIL, IGNITION	BOBINA DE ENCENDIDO
9	V805000000	2	BOLT, TORX 5×16	PERNO TORX 5×16
10	A409000360	1	FLYWHEEL	VOLANTE
11	90051500008	1	NUT, FLANGE M8	TUERCA-BRIDA M8
12	17723435430	2	SPRING, TORSION	RESORTE DE TORSIÓN
13	17724704630	2	SPACER 5.2×8×2.1	ESPACIADOR 5.2×8×2.1
14	17721819830	2	PAWL, STARTER	TRINQUETE
15	90060300005	2	WASHER 5.5×12×0.8	ARANDELA 5.5×12×0.8
16	V835000000	2	BOLT, TORX 5×16	PERNO TORX 5×16
17	A172000842	1	COVER, FAN	CUBIERTA DEL VENTILADOR
18	P021015160	1	STARTER ASSY, RECOIL	MONTAJE DE ARRANCADOR AUTORRETRÁCTIL
19	V805000130	1	+BOLT, TORX 5×10	+PERNO TORX 5×10
20	17721402830	1	+WASHER 5.2×16×1.0	+ARANDELA 5.2×16×1.0
21	17722607060	1	+ROPE, STARTER 4.0×950	+CUERDA DEL ARRANCADOR 4.0×950
22	A506000110	1	+REEL, ROPE	+CARRETE DEL CABLE
23	A503000030	1	+PLATE, STARTER	+PLACA DEL ARRANCADOR
24	17722035430	1	+SPRING, RECOIL	+RESORTE RECULAR
25	A511000070	1	+GRIP, STARTER	+AGARRE DEL ARRANCADOR
26	90029603016	1	+SCREW, TAPPING 3×16	+TORNILLO ROSCADO 3×16
27	A510000090	1	+GUIDE, ROPE	+GUÍA DE CUERDA
28	X502000460	1	LABEL, ECHO	ETIQUETA ECHO
29	V805000000	4	BOLT, TORX 5×16	PERNO TORX 5×16

+ Denotes item is part of an assembly
++ Denotes item is part of a sub-assembly

+ Denota artículo forma parte de una asamblea
++ Denota artículo forma parte de un submontaje

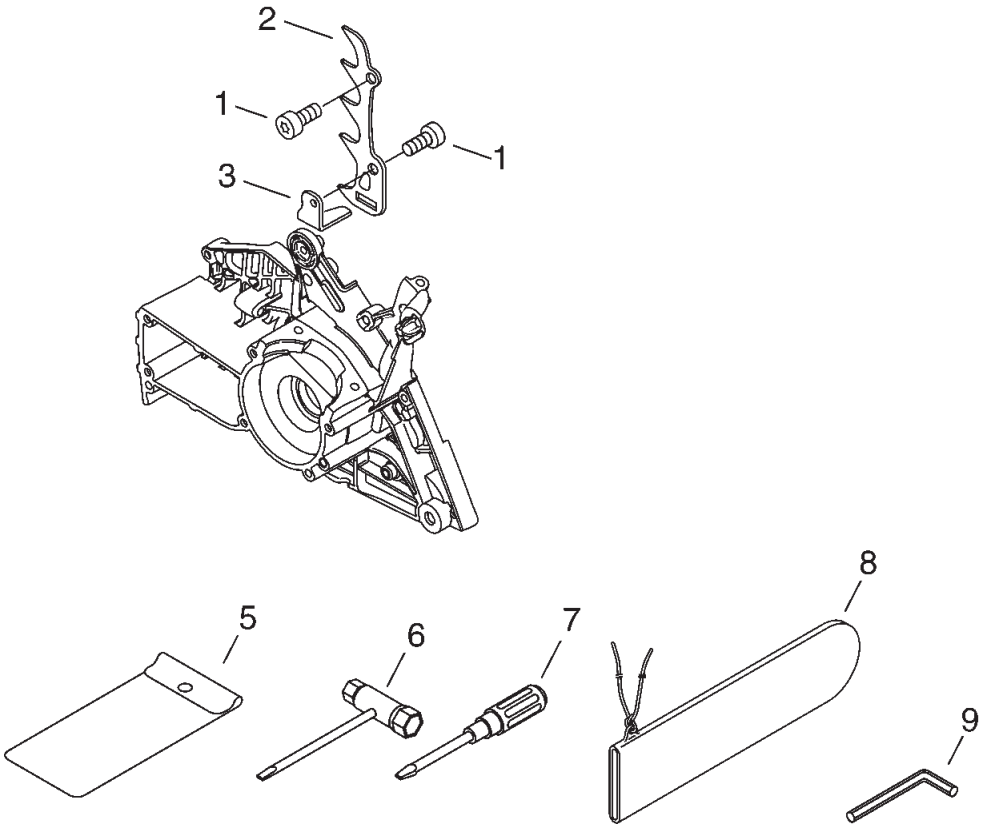

NO.	PART NUMBER	QTY.	DESCRIPTION	DESCRIPCIÓN
1	V805000000	2	BOLT, TORX 5×16	PERNO TORX 5×16
2	C304000040	1	SPIKE, BUMPER	PARAGOLPES CON PÚAS
3	C310000010	1	CHAIN CATCHER	CAPTURADOR DE CADENA
5	X698000050	1	BAG, TOOL	BOLSA DE HERRAMIENTAS
6	X602000080	1	T-WRENCH 13×19 L= 180	LLAVE EN T 13×19 L= 180
7	89581203930	1	SCREWDRIVER 50MM	DESTORNILLADOR 50MM
8	89854814531	1	SCABBARD	FUNDA
9	X605000050	1	WRENCH, ALLEN	LLAVE ALLEN

PARTS CATALOG
LISTA DE PIEZAS

CS-600
Chain Saw
MOTOSIERRA CS-600

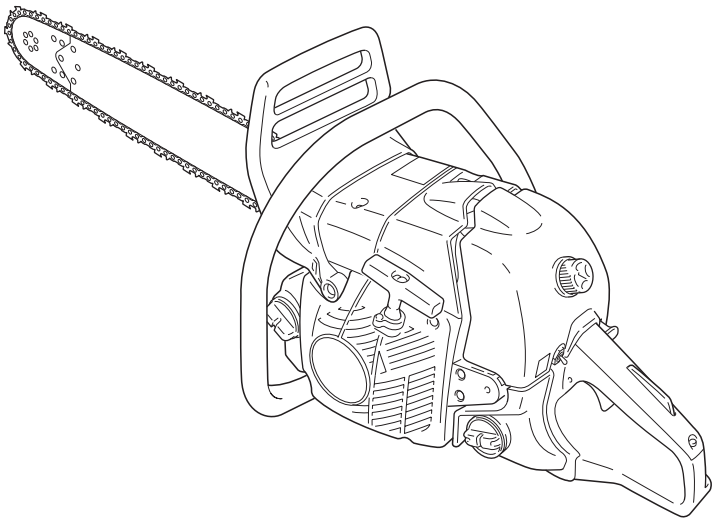

ECHO, INCORPORATED
400 Oakwood Road
Lake Zurich, Illinois 60047
WWW.ECHO-USA.COM

©2010 ECHO, Incorporated. All Rights Reserved

P/N 99922201068
REVISED 04/14/15