Los accesorios para los productos ECHO se pueden encontrar en:
Accessories for ECHO products can be found at:
www.echo-latinamerica.com/products/catalogs

LISTA DE PIEZAS
PARTS CATALOG

CS-590 Motosierra
CS-590 Chain Saw



59.8 cc

NÚMERO DE SERIE
SERIAL NUMBER

C36626001001 - C36626999999

ECHO, INCORPORATED
400 Oakwood Road, Lake Zurich, Illinois 60047
WWW.ECHO-USA.COM

©2016 ECHO, Incorporated. All Rights Reserved

P/N 99922204452
REVISED 01/2516

Motor **3**
Engine

Carburador **4**
Carburetor

Carburador **5**
Carburetor

Admisión **6**
Intake

Escape **7**
Exhaust

Arrancador **8**
Starter

Encendido **9**
Ignition

Sistema de Combustible **10**
Fuel System

Sistema de Aceite **11**
Oil System

Embrague **12**
Clutch

Mangos **13**
Handles

Freno de la Cadena **14**
Chain Brake

Freno de la Cadena **15**
Chain Brake

Control del Acelerador **16**
Throttle Control

Barra Guía, Cadena de Sierra **17**
Guide Bar, Sawing Chain

Herramientas **17**
Tools

Etiquetas **18**
Labels

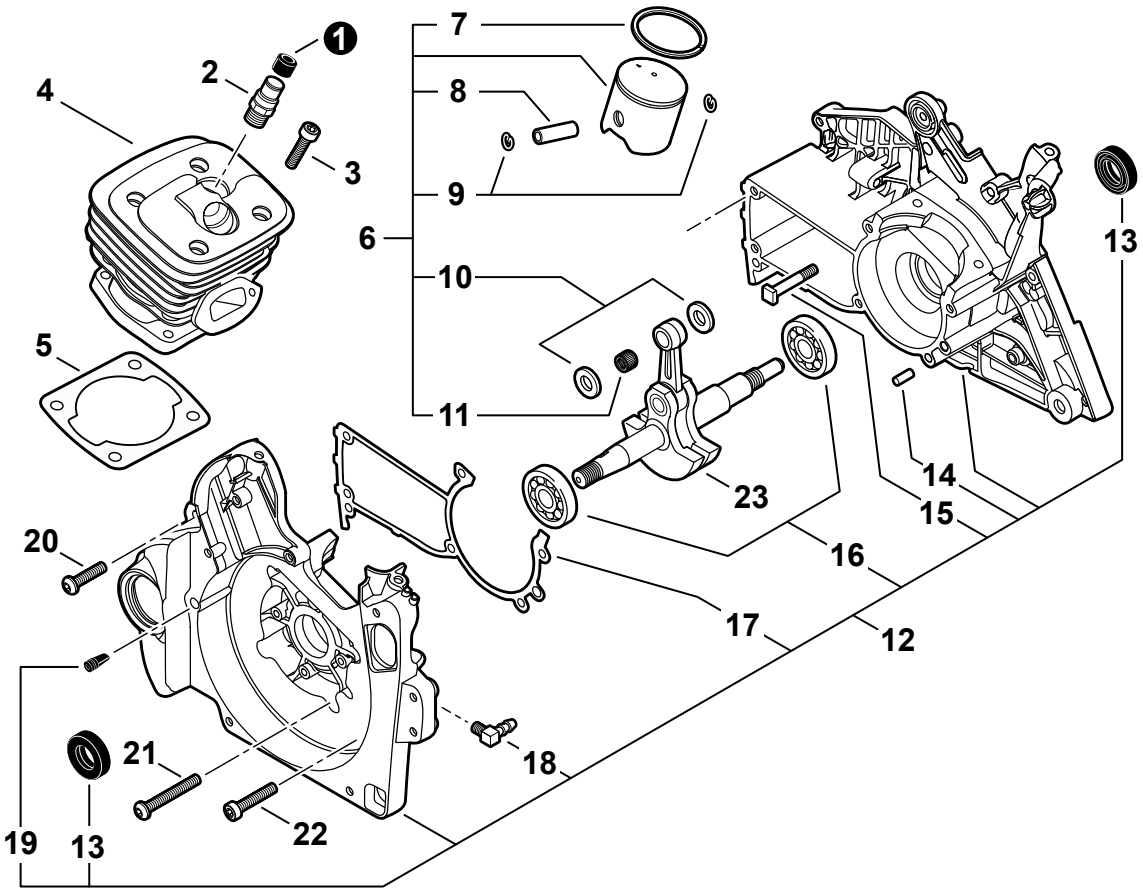

NO.	PART NUMBER	QTY.	DESCRIPCIÓN	DESCRIPTION
1	V141000090	1	CUBIERTA ANTIPOLVO	COVER, DUST
2	A014000110	1	MONTAJE DE VÁLVULA PURGA	VALVE ASSY, DECOMPRESSION
3	V805000220	4	PERNO TORX 5×25	BOLT, TORX 5×25
4	A130002041	1	CILINDRO	CYLINDER
5	V100000270	1	EMPAQUETADURA DE CILINDRO	GASKET, CYLINDER
6	**P021038790**	**1**	**JUEGO DE PISTÓN**	**PISTON KIT**
7	A101000210	1	+ANILLO DEL PISTÓN	+RING, PISTON
8	V609000010	1	+PASADOR DEL PISTÓN 7×11×37.6	+PIN, PISTON 7×11×37.6
9	V580000030	2	+ANILLO RETENEDOR Ø11	+RING, SNAP Ø11
10	V308000040	2	+ARANDELA DE EMPUJE 11.2×19.5×0.5	+WASHER, THRUST 11.2×19.5×0.5
11	V556000000	1	+COJINETE DE AGUJAS 11	+BEARING, NEEDLE 11
12	**P021043312**	**1**	**JUEGO DE CÁRTER**	**CRANKCASE SET**
13	V508000100	2	+SELLO DE ACEITE 15	+SEAL, OIL 15
14	90033050100	2	+PASADOR DE POSICIONAMIENTO 5×10	+PIN, LOCATING 5×10
15	V205000401	2	+PERNO PRISIONERO M8×1.25×34.5	+BOLT, STUD M8×1.25×34.5
16	9403646202	2	+COJINETE DE BALINES 6202	+BEARING, BALL 6202
17	V102000060	1	+EMPAQUETADURA DE CÁRTER	+GASKET, CRANKCASE
18	43723914730	1	+CONECTOR DE TUBO	+CONNECTOR, PIPE
19	43611413930	1	+VÁLVULA DE RESPIRADERO	+VENT ASSY
20	V805000010	2	PERNO TORX 5×20	BOLT, TORX 5×20
21	V805000020	4	PERNO TORX 5×35	BOLT, TORX 5×35
22	V805000170	1	PERNO TORX 5×25	BOLT, TORX 5×25
23	A011001270	1	MONTAJE DE CIGÜEÑAL	CRANKSHAFT ASSY

+ Denota artículo forma parte de una asamblea
++ Denota artículo forma parte de un submontaje

+ Denotes item is part of an assembly
++ Denotes item is part of a sub-assembly

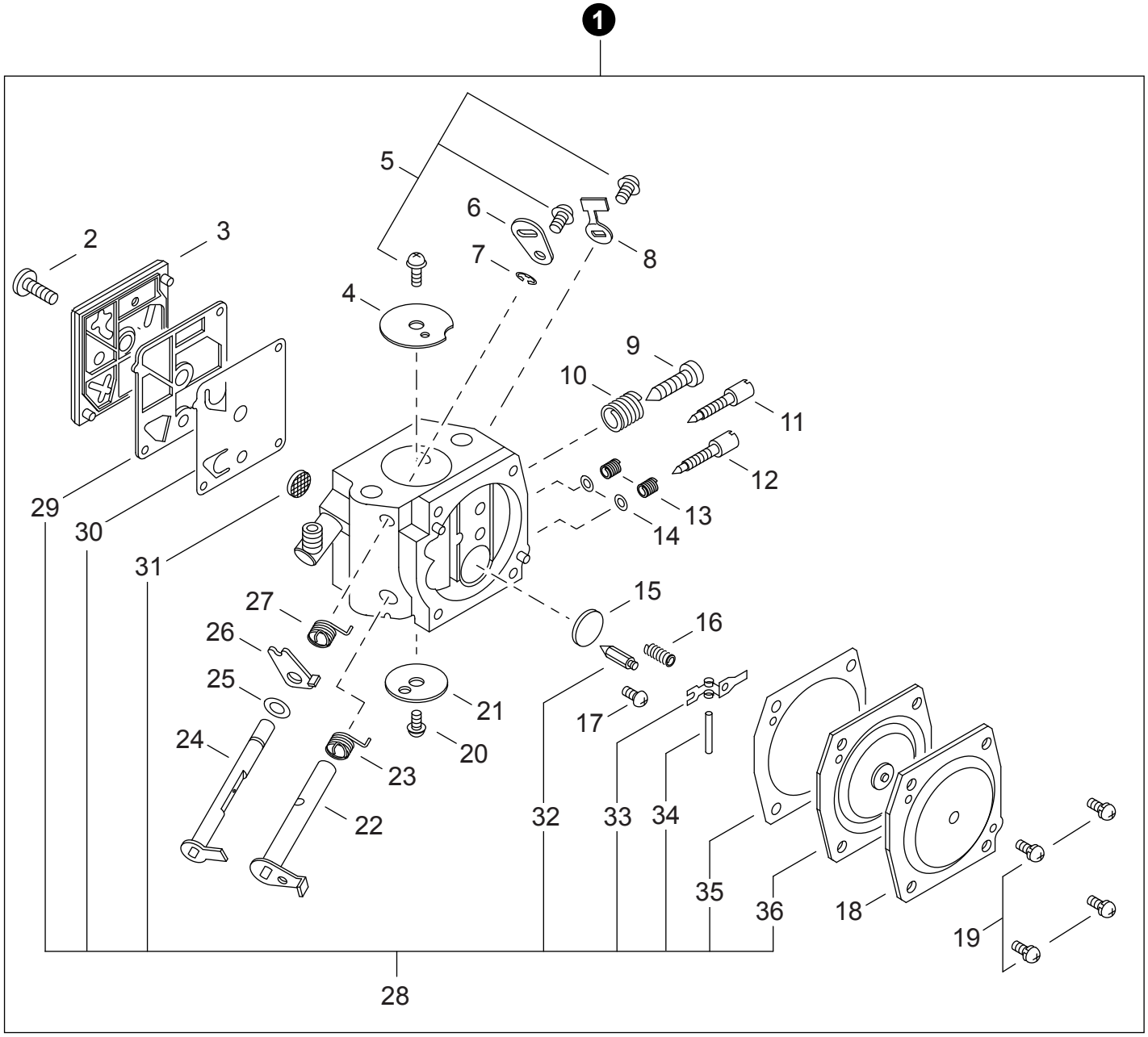
1
2
3
4
5
6
7
8
9
10
11
12
13
14
15
16
17
18
19
20
21
22
23
24
25
26
27
28
29
30
31
32
33
34
35
36

NO.	PART NUMBER	QTY.	DESCRIPCIÓN	DESCRIPTION
1	**A021004560**	**1**	**CARBURADOR**	**CARBURETOR**
2	12311016130	1	+TORNILLO	+SCREW
3	12312419830	1	+CUBIERTA DE LA BOMBA DE COMBUSTIBLE	+COVER, FUEL PUMP
4	12311616130	1	+VÁLVULA ESTRANGULADOR	+VALVE, CHOKE
5	12311438830	3	+TORNILLO	+SCREW
6	P003002300	1	+PALANCA DEL ESTRANGULADOR	+LEVER, CHOKE
7	12312715030	1	+RETENEDOR TIPO "E"	+E-RING
8	12315630830	1	+ALTO DEL ACELERADOR	+STOP, THROTTLE
9	12313404260	1	+TORNILLO PARA AJUSTAR EL RALENTI	+SCREW, IDLE ADJUST
10	12313304260	1	+RESORTE PARA AJUSTAR EL RALENTÍ	+SPRING, IDLE ADJUST
11	P003004970	1	+AGUJA	+NEEDLE
12	P003005250	1	+AGUJA	+NEEDLE
13	12312103930	2	+RESORTE AGUJA DE REGULACION	+SPRING, NEEDLE
14	12314939130	2	+ARANDELA	+WASHER
15	12314610631	1	+TAPÓN WELCH	+PLUG, WELCH
16	12312232630	1	+RESORTE	+SPRING
17	P003005400	1	+TORNILLO	+SCREW
18	12314217330	1	+TAPA DEL DIAFRAGMA DE MEDICIÓN	+COVER, METERING DIAPHRAGM
19	12313002960	4	+TORNILLO	+SCREW
20	P003002380	1	+TORNILLO	+SCREW
21	12313216130	1	+VÁLVULA DEL ACELERADOR	+VALVE, THROTTLE
22	P003002280	1	+EJE DEL ACELERADOR	+SHAFT, THROTTLE
23	P003000560	1	+RESORTE DEL ACELERADOR	+SPRING, THROTTLE RETURN
24	P003002290	1	+EJE DEL ESTRANGULADOR	+SHAFT, CHOKE
25	12314926030	1	+ARANDELA	+WASHER
26	P003000620	1	+PALANCA DE RALENTÍ RÁPIDO	+LEVER, FAST IDLE
27	P003000610	1	+RESORTE RETORNADOR ESTRANGULADOR	+SPRING, CHOKE RETURN
28	**P033000000**	**1**	**+JUEGO DE REPARACIÓN**	**+REPAIR KIT**
29	12312512330	1	++EMPAQUETADURA DE LA BOMBA DE COMBUSTIBLE	++GASKET, FUEL PUMP
30	12311212330	1	++DIAFRAGMA DE LA BOMBA DE COMBUSTIBLE	++DIAPHRAGM, FUEL PUMP
31	12312610631	1	++MALLA FILTRADORA	++SCREEN, FUEL INLET
32	12313719830	1	++VÁLVULA REGULADORA	++VALVE, INLET NEEDLE
33	12312318330	1	++PALANCA DE MEDICIÓN	++LEVER, METERING
34	12313803930	1	++PASADOR DE PALANCA DE MEDICIÓN	++PIN, METERING LEVER
35	12314016130	1	++EMPAQUETADURA DIAFRAGMA DE MEDICIÓN	++GASKET, METERING DIAPHRAGM
36	P003004920	1	++DIAFRAGMA DE MEDICIÓN	++DIAPHRAGM, METERING

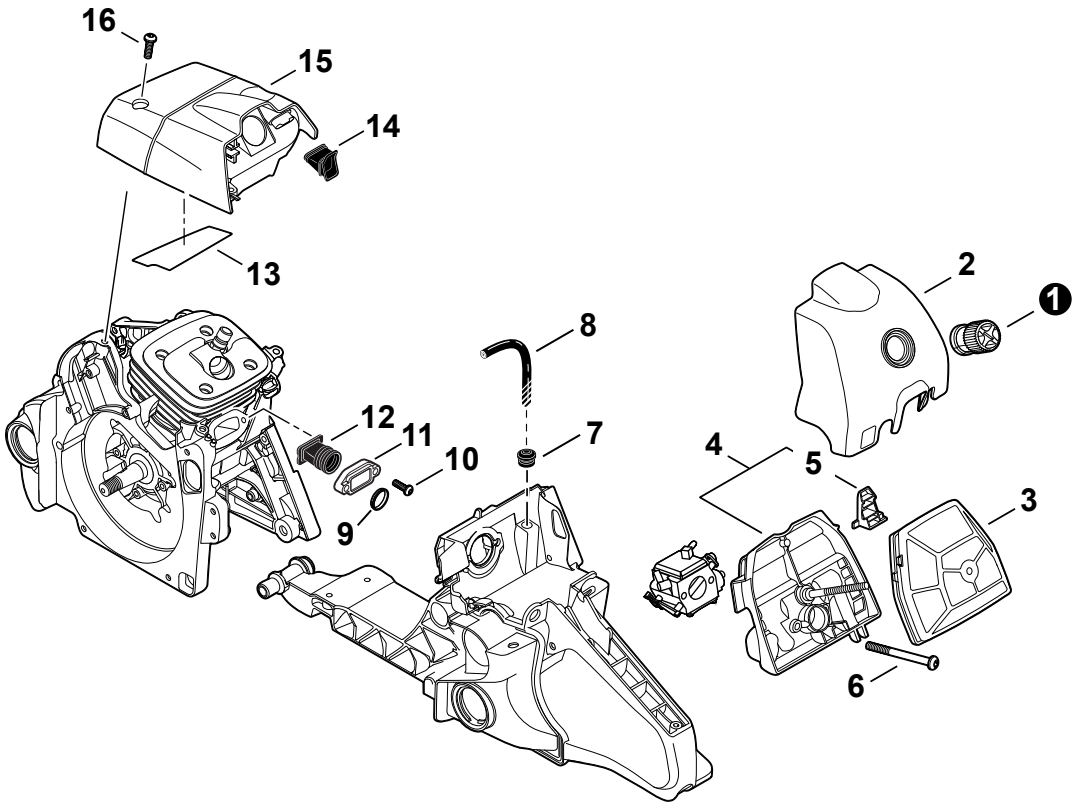

NO.	PART NUMBER	QTY.	DESCRIPCIÓN	DESCRIPTION
1	A235000201	1	PERILLA DE CUBIERTA DEL FILTRO DE AIRE	KNOB, AIR FILTER COVER
2	A232000472	1	CUBIERTA DEL FILTRO DE AIRE	COVER, AIR FILTER
3	P021016372	1	MONTAJE DE FILTRO DE AIRE	FILTER ASSY, AIR
4	P021016023	1	CAJA DEL FILTRO DE AIRE	CASE, AIR FILTER
5	A219000000	1	OBTURADOR DE AIRE	SHUTTER, AIR
6	V805000080	2	PERNO TORX 5×50	BOLT, TORX 5×50
7	13211501461	1	OJAL	GROMMET
8	13011030830	1	TUBO DE IMPULSO 3×6(8)×160	PIPE, IMPULSE 3×6(8)×160
9	V360000060	1	COLLAR 18.6×20.4×4	COLLAR 18.6×20.4×4
10	V805000000	2	PERNO TORX 5×16	BOLT, TORX 5×16
11	A206000010	1	SOPORTE DE FUELLE	HOLDER, BELLOWS
12	A202000081	1	FUELLE DE ADMISIÓN	BELLOWS, INTAKE
13	V341000140	1	PROTECTOR TÉRMICO 75×32×0.15	SHIELD, HEAT 75×32×0.15
14	A239000070	1	TUBO DE ADMISIÓN	PIPE, INTAKE
15	A160001081	1	CUBIERTA DEL MOTOR	COVER, ENGINE
16	V805000000	3	PERNO TORX 5×16	BOLT, TORX 5×16

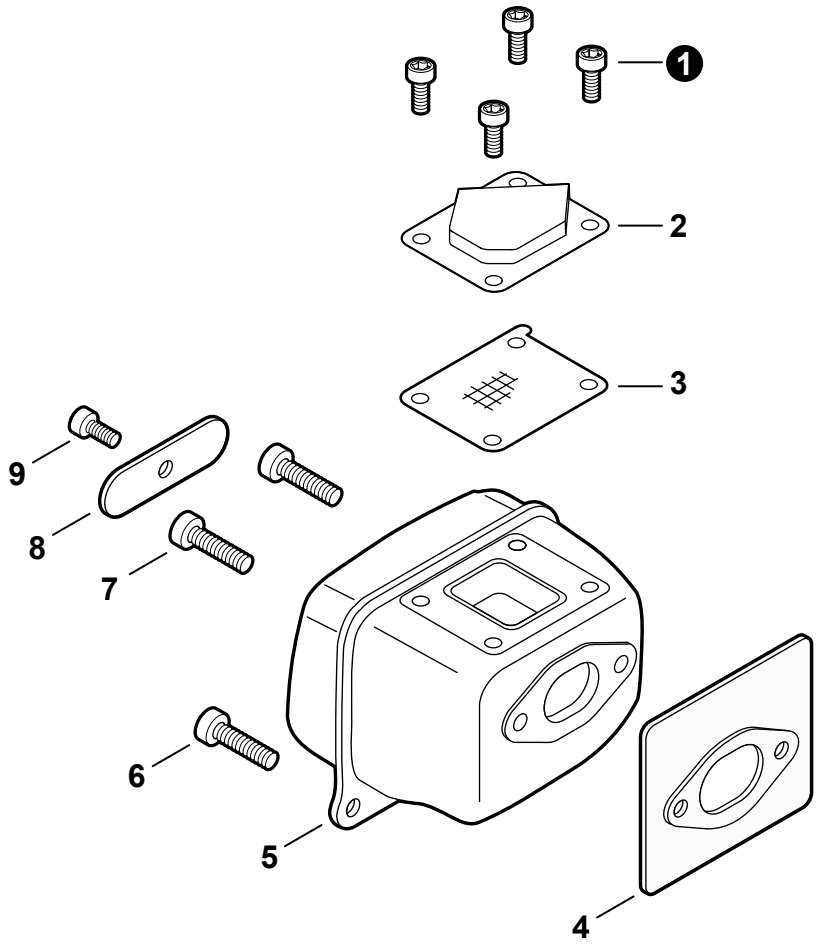

NO.	PART NUMBER	QTY.	DESCRIPCIÓN	DESCRIPTION
1	V804000030	4	PERNO TORX 4×8	BOLT, TORX 4×8
2	A031000020	1	GUÍA DE ESCAPE	GUIDE, EXHAUST
3	A310000100	1	PANTALLA DEL GUARDACHISPAS	SCREEN, SPARK ARRESTER
4	V104002150	1	EMPAQUETADURA DE ESCAPE	GASKET, EXHAUST
5	A300001570	1	SILENCIADOR	MUFFLER
6	V855000000	2	PERNO TORX 5×20	BOLT, TORX 5×20
7	V805000210	2	PERNO TORX 5×20	BOLT, TORX 5×20
8	A301000030	1	PLACA DEL SILENCIADOR	PLATE, MUFFLER
9	V804000030	1	PERNO TORX 4×8	BOLT, TORX 4×8

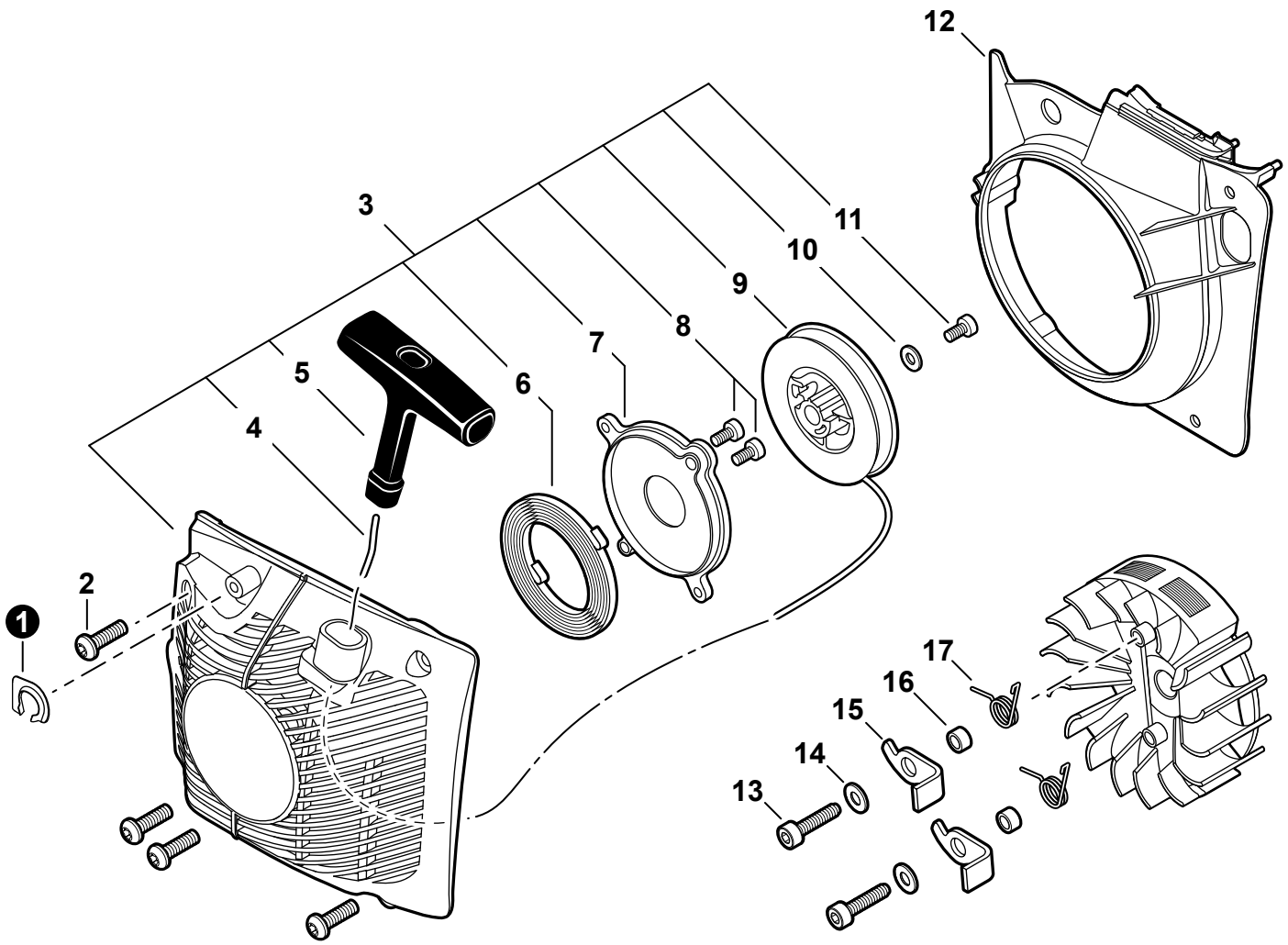

NO.	PART NUMBER	QTY.	DESCRIPCIÓN	DESCRIPTION
1	V150003800	1	PLACA	PLATE, EYE
2	V805000010	4	PERNO TORX 5×20	BOLT, TORX 5×20
3	**P021041832**	**1**	**MONTAJE DE ARRANCADOR AUTORRETRÁCTIL**	**STARTER ASSY, RECOIL**
4	A509000460	1	+CUERDA DEL ARRANCADOR Ø4×950	+ROPE, STARTER Ø4×950
5	A511000072	1	+AGARRE DEL ARRANCADOR	+GRIP, STARTER
6	17722035430	1	+RESORTE RECULAR	+SPRING, RECOIL
7	A503000032	1	+PLACA DEL ARRANCADOR	+PLATE, STARTER
8	V804000000	2	+PERNO TORX 4×12	+BOLT, TORX 4×12
9	A506000112	1	+CARRETE DEL CABLE	+REEL, ROPE
10	17721402830	1	+ARANDELA 5.2×16×1.0	+WASHER 5.2×16×1.0
11	V805000130	1	+PERNO TORX 5×10	+BOLT, TORX 5×10
12	A172000842	1	CUBIERTA DEL VENTILADOR	COVER, FAN
13	V835000000	2	PERNO TORX 5×16	BOLT, TORX 5×16
14	90060300005	2	ARANDELA 5.5×12×0.8	WASHER 5.5×12×0.8
15	17721819830	2	TRINQUETE	PAWL, STARTER
16	17724704630	2	ESPACIADOR 5.2×8×2.1	SPACER 5.2×8×2.1
17	17723435430	2	RESORTE DE TORSIÓN	SPRING, TORSION

+ Denota artículo forma parte de una asamblea
++ Denota artículo forma parte de un submontaje

+ Denotes item is part of an assembly
++ Denotes item is part of a sub-assembly

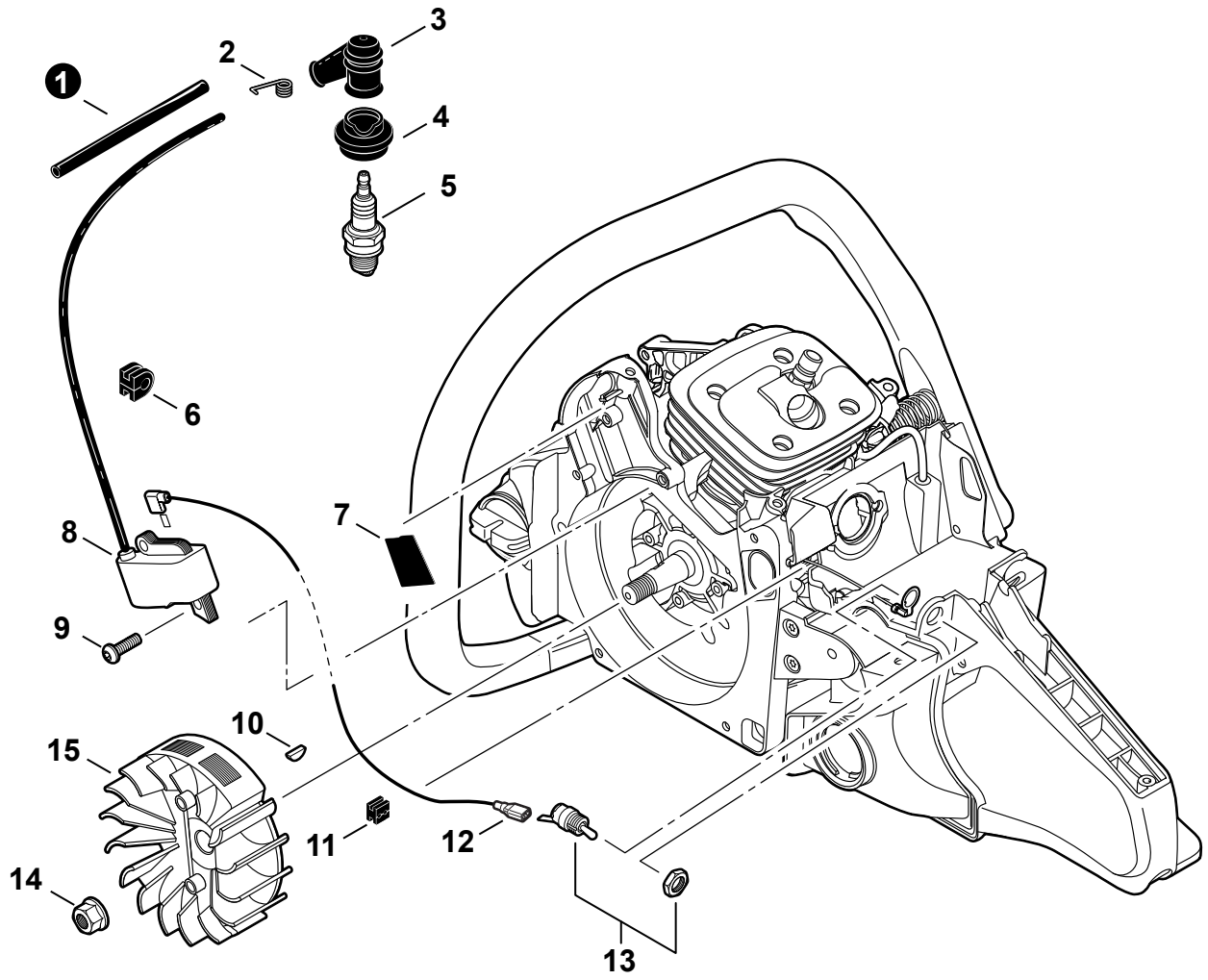

NO.	PART NUMBER	QTY.	DESCRIPCIÓN	DESCRIPTION
1	V475004130	1	TUBO BOBINA DE ENCENDIDO 6×7.2×70	TUBE, IGNITION COIL 6×7.2×70
2	A426000010	1	TERMINAL DE BUJÍA	TERMINAL, SPARK PLUG
3	A427000013	1	TAPA DE BUJÍA	CAP, SPARK PLUG
4	A429000040	1	SELLO DE BUJÍA	SEAL, SPARK PLUG
5	15901019830	1	BUJÍA BPM8Y	SPARK PLUG - BPM8Y
6	15611004920	1	OJAL	GROMMET
7	V376001780	1	AMORTIGUADOR	CUSHION
8	A411001340	1	BOBINA DE ENCENDIDO	COIL, IGNITION
9	V805000000	2	PERNO TORX 5×16	BOLT, TORX 5×16
10	10014230830	1	CHAVETA WOODRUFF	KEY, WOODRUFF
11	15011404920	1	OJAL DE CABLE CONDUCTOR	GROMMET, LEAD
12	V485001091	1	CABLE DE ENCENDIDO L= 280	LEAD - IGNITION L= 280
13	A440001190	1	INTERRUPTOR DE ENCENDIDO-APAGADO	SWITCH, ON-OFF
14	90051500008	1	TUERCA-BRIDA M8	NUT, FLANGE M8
15	A409000360	1	VOLANTE	FLYWHEEL

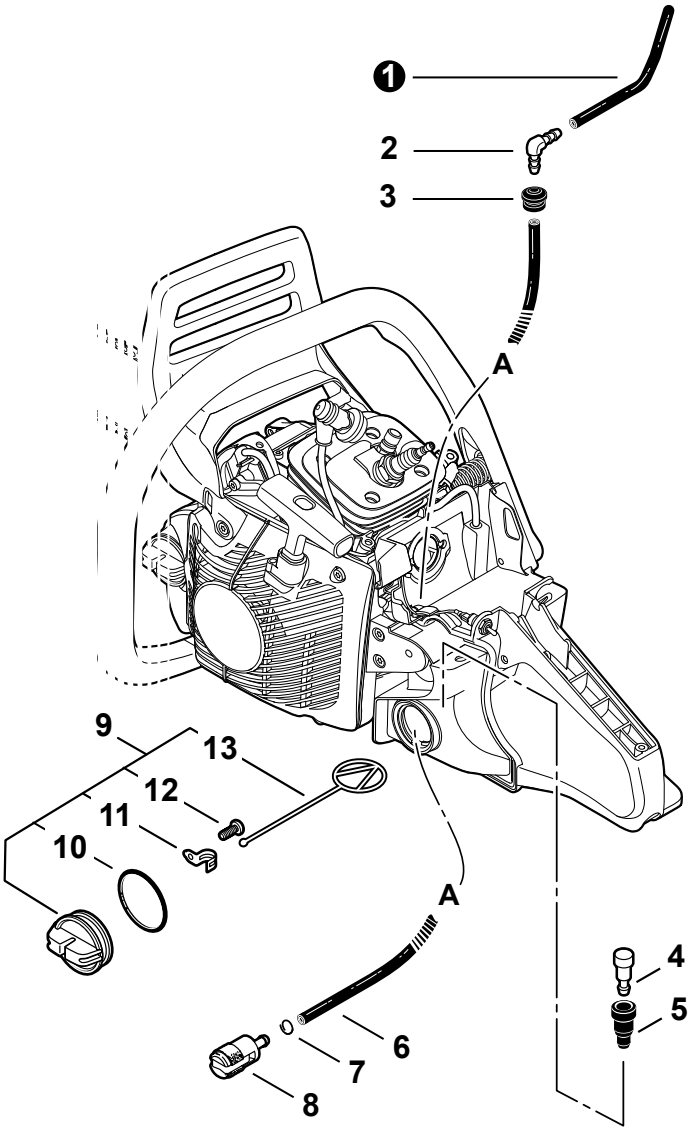

NO.	PART NUMBER	QTY.	DESCRIPCIÓN	DESCRIPTION
1	13011014530	1	TUBO DE COMBUSTIBLE 3×6×135L	PIPE, FUEL 3×6×135L
2	V186000500	1	CONECTOR DE TUBO Ø5.4	CONNECTOR, PIPE Ø5.4
3	13211501461	1	OJAL	GROMMET
4	13130056431	1	VÁLVULA DE RESPIRADERO	VENT ASSY
5	A359000000	1	OJAL DE VÁLVULA	GROMMET, VENT
6	V471000600	1	TUBO DE COMBUSTIBLE 3×5×120 NEGRO	PIPE, FUEL 3×5×120 BLACK
7	V490001240	1	SUJETADOR Ø6	CLIP Ø6
8	13120519832	1	FILTRO DE COMBUSTIBLE	FILTER, FUEL
9	**P021016041**	**1**	**MONTAJE DE TAPA DE COMBUSTIBLE**	**CAP ASSY, FUEL**
10	90072020029	1	+JUNTA TÓRICA 29	+O-RING 29
11	13105019830	1	+SUJETADOR DE CONECTOR	+RETAINER, CONNECTOR
12	90024603008	1	+TORNILLO ROSCADO 3×8	+SCREW, TAPPING 3×8
13	13105119830	1	+CONECTOR DE TAPA L= 60mm	+CONNECTOR, CAP L= 60mm

+ Denota artículo forma parte de una asamblea
++ Denota artículo forma parte de un submontaje

+ Denotes item is part of an assembly
++ Denotes item is part of a sub-assembly

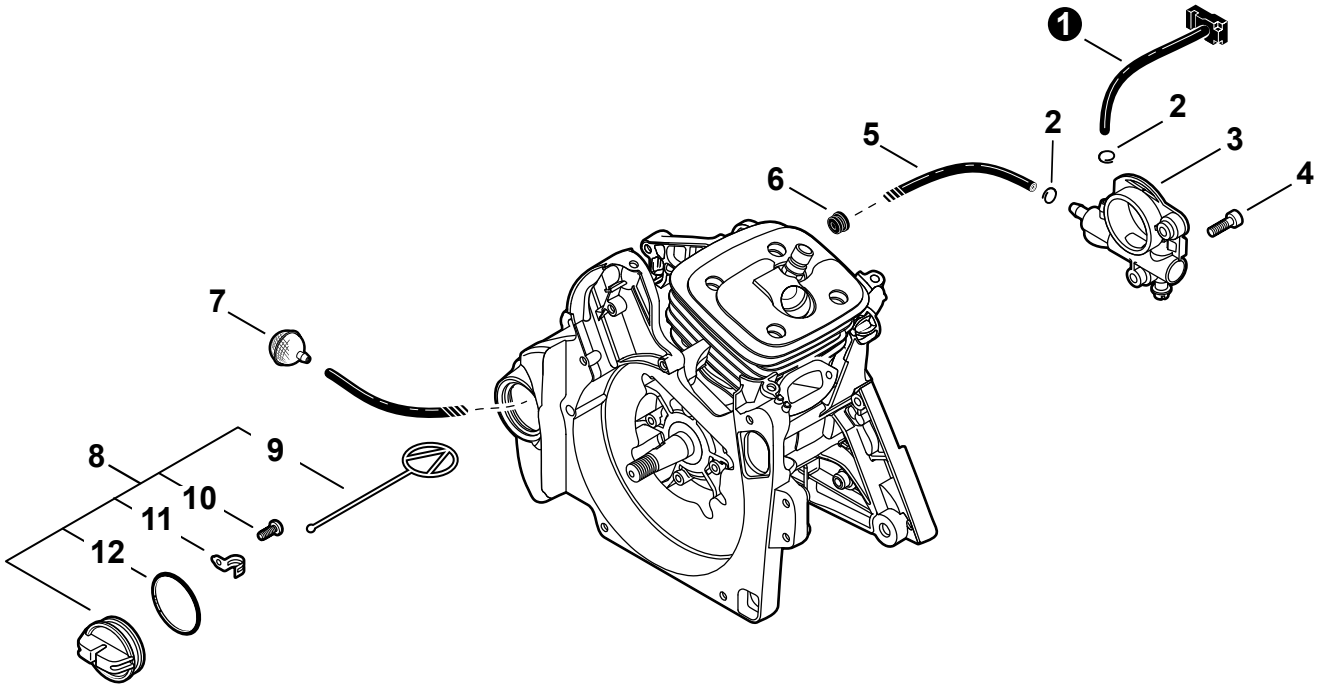

NO.	PART NUMBER	QTY.	DESCRIPCIÓN	DESCRIPTION
1	V470000830	1	TUBO DE ACEITE	PIPE, OIL
2	V490001240	2	SUJETADOR Ø6	CLIP Ø6
3	C022000052	1	MONTAJE DE ENGRASADOR AUTOMÁTICO	AUTO-OILER ASSY
4	V804000000	2	PERNO TORX 4×12	BOLT, TORX 4×12
5	43721030830	1	TUBO DE COMBUSTIBLE 3×6×210 NEGRO	PIPE, FUEL 3×6×210 BLACK
6	13211501461	1	OJAL	GROMMET
7	43620514730	1	FILTRO DE ACEITE	FILTER, OIL
8	**P021016031**	**1**	**MONTAJE DE TAPA DE ACEITE**	**CAP ASSY, OIL**
9	13105119830	1	+CONECTOR DE TAPA L= 60mm	+CONNECTOR, CAP L= 60mm
10	90024603008	1	+TORNILLO ROSCADO 3×8	+SCREW, TAPPING 3×8
11	13105019830	1	+SUJETADOR DE CONECTOR	+RETAINER, CONNECTOR
12	90072000028	1	+JUNTA TÓRICA 28	+O-RING 28

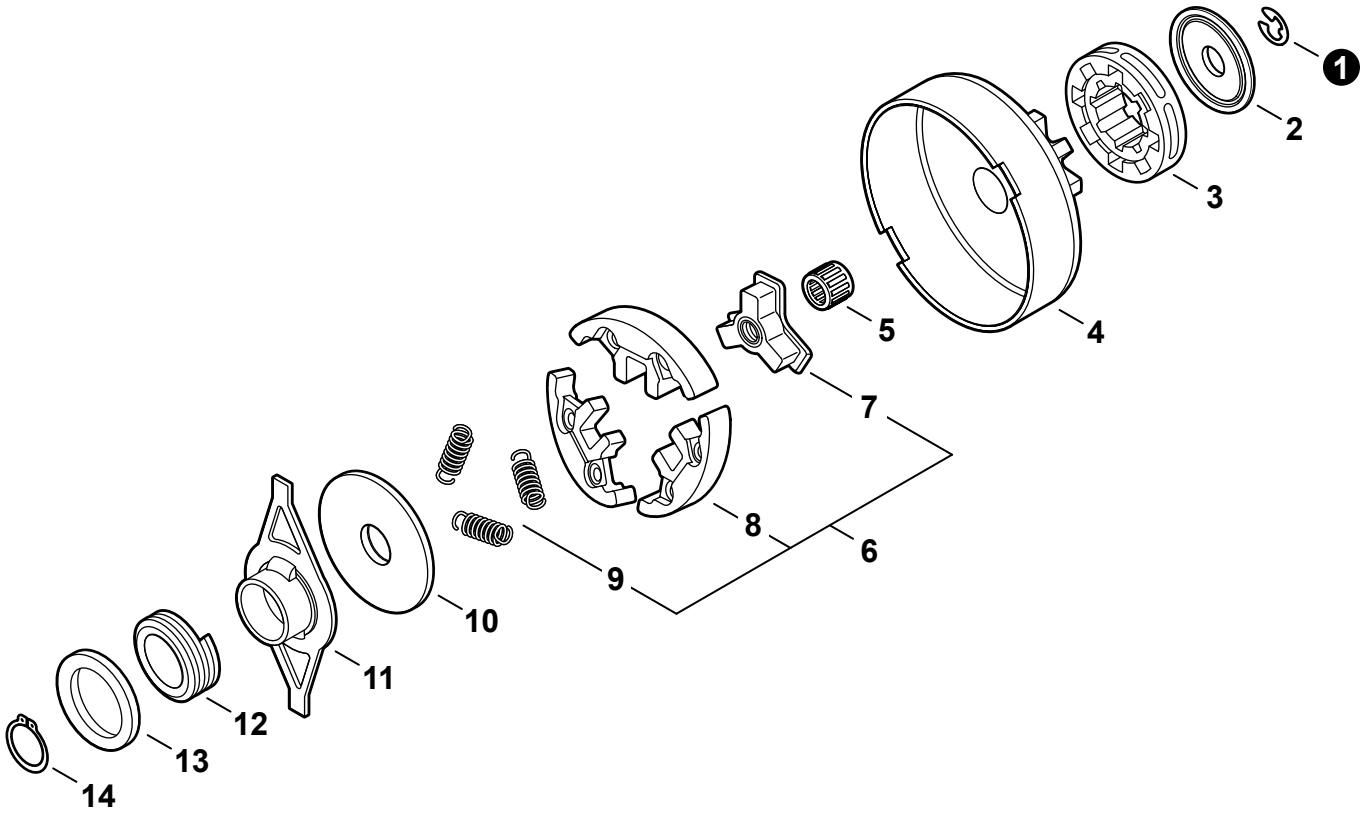

NO.	PART NUMBER	QTY.	DESCRIPCIÓN	DESCRIPTION
1	V583000440	1	RETENEDOR TIPO "E" Ø8.1	E-RING Ø8.1
2	V307000520	1	ARANDELA 10	WASHER 10
3	17503314731	1	PIÑÓN CORONA 3/8"×7T	SPROCKET, RIM 3/8"×7T
4	A556001610	1	TAMBOR EMBRAGUE	DRUM, CLUTCH
5	V555000010	1	COJINETE DE AGUJAS 10	BEARING, NEEDLE 10
6	**A056000221**	**1**	**MONTAJE DE EMBRAGUE**	**CLUTCH ASSY**
7	A552000110	1	+CUBO DEL EMBRAGUE	+HUB, CLUTCH
8	P021007051	1	+JUEGO DE ZAPATA DE EMBRAGUE (Cantidad 3)	+SHOE SET, CLUTCH (3PCS)
93	V451000500	3	+RESORTE DE TENSIÓN	+SPRING, TENSION
10	A551000110	1	PLACA DE EMBRAGUE	PLATE, CLUTCH
11	V358000090	1	COLLAR 15×19×73	COLLAR 15×19×73
12	V652000050	1	ENGRANAJE DE TORNILLO SIN FIN	GEAR, WORM
13	V311000090	1	ARANDELA 15.5×22.5×0.5	WASHER 15.5×22.5×0.5
14	90070100015	1	ANILLO DE SUJECIÓN 15	RING, RETAINING 15

+ Denota artículo forma parte de una asamblea
++ Denota artículo forma parte de un submontaje

+ Denotes item is part of an assembly
++ Denotes item is part of a sub-assembly

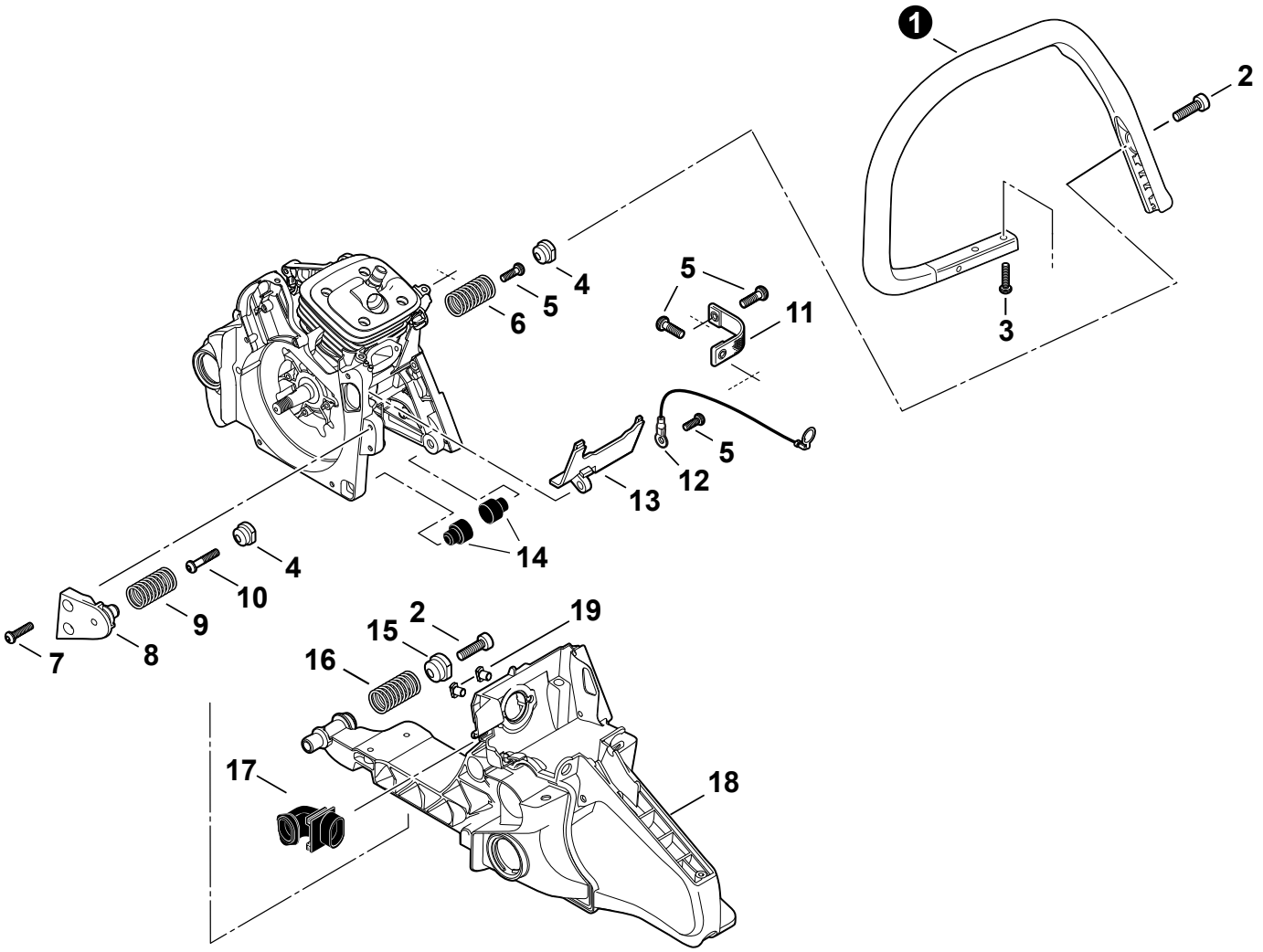

NO.	PART NUMBER	QTY.	DESCRIPCIÓN	DESCRIPTION
1	C400000550	1	MANGO DELANTERO	HANDLE, FRONT
2	V806000000	2	PERNO TORX 6×20	BOLT, TORX 6×20
3	V805000010	4	PERNO TORX 5×20	BOLT, TORX 5×20
4	V456000080	2	RETENEDOR DE RESORTE Ø14.4	HOLDER, SPRING Ø14.4
5	V805000000	4	PERNO TORX 5×16	BOLT, TORX 5×16
6	V450000730	1	RESORTE DE COMPRESIÓN Ø17×38.4×2.6	SPRING, COMPRESSION Ø17×38.4×2.6
7	V805000010	2	PERNO TORX 5×20	BOLT, TORX 5×20
8	V456000090	1	RETENEDOR DE RESORTE	HOLDER, SPRING
9	V450000760	1	RESORTE DE COMPRESIÓN Ø17×36.7×2.6	SPRING, COMPRESSION Ø17×36.7×2.6
10	V805000230	1	PERNO TORX 5×25	BOLT, TORX 5×25
11	C617000362	1	CINTA DE SEGURIDAD	STRAP, SAFETY
12	V485001101	1	CABLE DE TIERRA L= 170	LEAD - GROUND L= 170
13	E106000020	1	GUÍA DE AIRE	GUIDE, AIR
14	V420003800	2	AMORTIGUADOR	CUSHION
15	V456000101	1	RETENEDOR DE RESORTE Ø17	HOLDER, SPRING Ø17
16	V450000771	1	RESORTE DE COMPRESIÓN Ø20×40×3.3	SPRING, COMPRESSION Ø20×40×3.3
17	A239000060	1	TUBO DE ADMISIÓN DE AIRE	PIPE, AIR INTAKE
18	**C410001252**	**1**	**MANGO TRASERO**	**HANDLE, REAR**
19	V263000450	2	+TUERCA 5	+NUT 5

+ Denota artículo forma parte de una asamblea
++ Denota artículo forma parte de un submontaje

+ Denotes item is part of an assembly
++ Denotes item is part of a sub-assembly

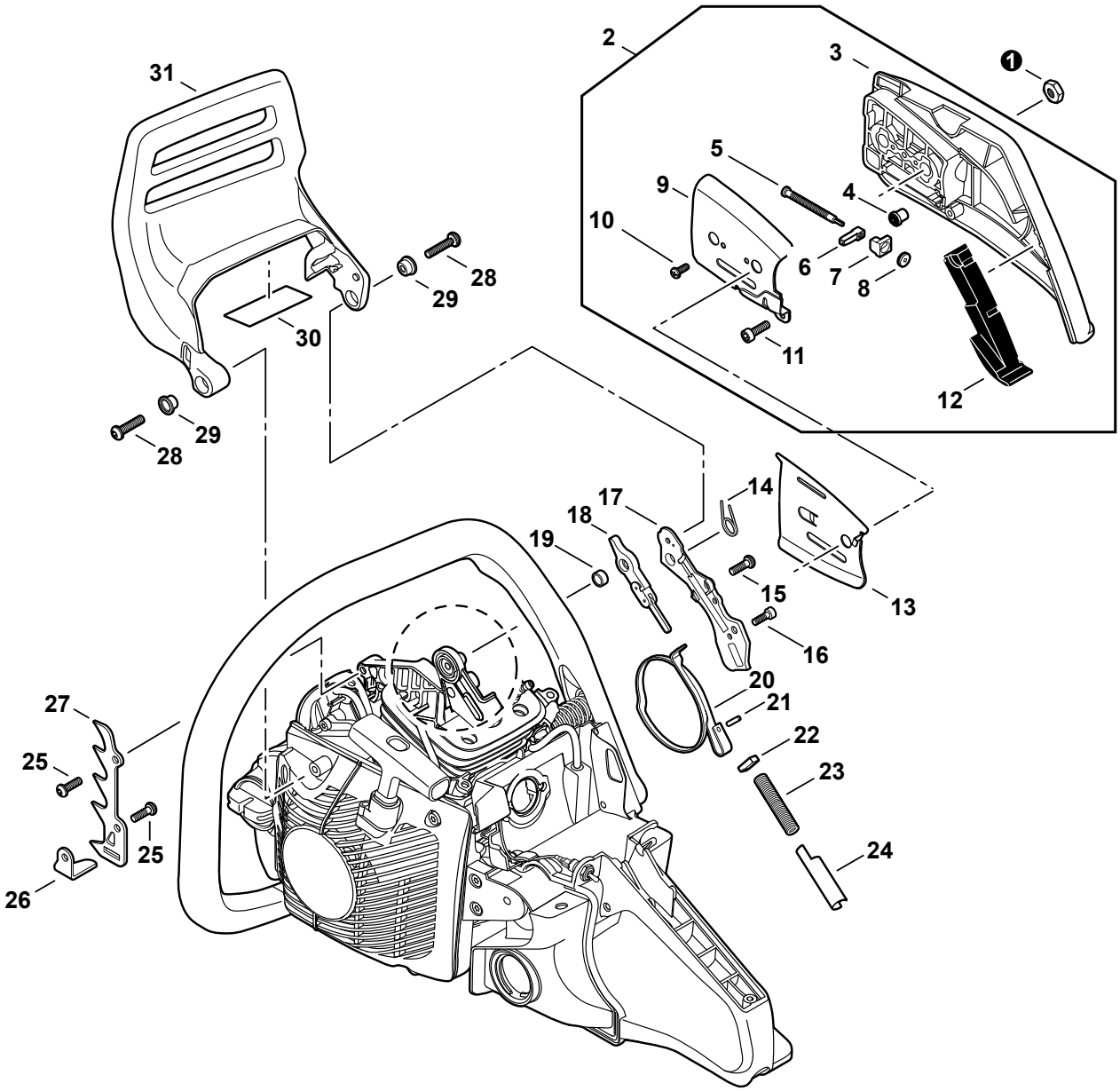

+ Denota artículo forma parte de una asamblea
++ Denota artículo forma parte de un submontaje

+ Denotes item is part of an assembly
++ Denotes item is part of a sub-assembly

NO.	PART NUMBER	QTY.	DESCRIPCIÓN	DESCRIPTION
1	V265000200	2	TUERCA 8	NUT 8
2	**P021050780**	**1**	**JUEGO DE PROTECTOR, RUEDA DENTADA**	**GUARD KIT, SPROCKET**
3	C300000413	1	+CUBIERTA DEL PIÑÓN	+GUARD, SPROCKET
4	V651001040	1	+ENGRANAJE CÓNICO	+GEAR, BEVEL
5	V203002140	1	+TORNILLO DEL TENSOR DE CADENA 63 MM	+SCREW, CHAIN TENSION 63 MM
6	C309000160	1	+TENSOR DE CADENA	+TENSIONER, CHAIN
7	V355000800	1	+COLLAR 8	+COLLAR 8
8	V651001050	1	+ENGRANAJE CÓNICO	+GEAR, BEVEL
9	C305000101	1	+PLACA GUÍA - EXTERNO	+PLATE, GUIDE - OUTER
10	90024103006	1	+TORNILLO 3×6	+SCREW 3×6
11	V804000000	1	+PERNO TORX 4×12	+BOLT, TORX 4×12
12	C302000090	1	+AMORTIGUADOR	+CUSHION
13	C305000111	1	PLACA GUÍA - INTERNA	PLATE, GUIDE - INNER
14	V452000400	1	RESORTE DE TORSIÓN	SPRING, TORSION
15	V805000000	3	PERNO TORX 5×16	BOLT, TORX 5×16
16	V804000000	1	PERNO TORX 4×12	BOLT, TORX 4×12
17	C345000283	1	CUBIERTA DE FRENO	COVER, BRAKE
18	C334000110	1	CONECTOR DE FRENO	CONNECTOR, BRAKE
19	V356000470	1	ESPACIADOR 12×10×T: 1.0	SPACER 12×10×T: 1.0
20	C328000121	1	BANDA DE FRENO	BAND, BRAKE
21	9305030098	1	PASADOR ÉLASTICO 3×9.8	PIN, SPRING 3×9.8
22	V376000450	1	GUÍA	GUIDE
23	V450000740	1	RESORTE DE COMPRESIÓN Ø12×70.5	SPRING, COMPRESSION Ø12×70.5
24	C603000220	1	PLACA LATERAL	PLATE, SIDE
25	V805000000	2	PERNO TORX 5×16	BOLT, TORX 5×16
26	C310000010	1	CAPTURADOR DE CADENA	CHAIN CATCHER
27	C304000280	1	PARAGOLPES CON PÚAS	SPIKE, BUMPER
28	V805000000	2	PERNO TORX 5×16	BOLT, TORX 5×16
29	V356000440	2	COLLAR 11.2×16.2×T0.6	COLLAR 11.2×16.2×T0.6
30	V341000131	1	PROTECTOR TÉRMICO 75×27×0.15	SHIELD, HEAT 75×27×0.15
31	C320000182	1	PALANCA DE FRENO	LEVER, BRAKE

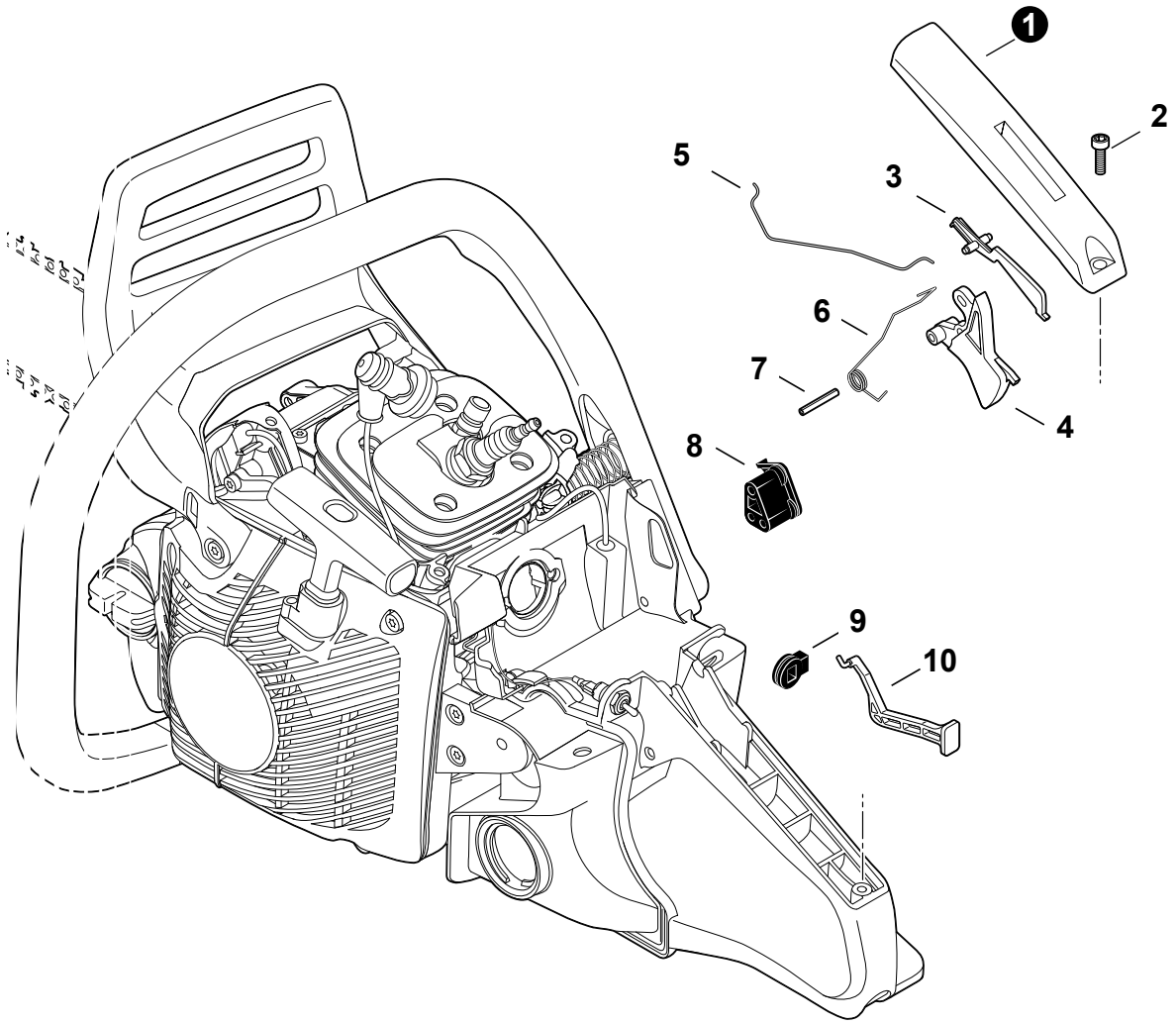

NO.	PART NUMBER	QTY.	DESCRIPCIÓN	DESCRIPTION
1	C411000001	1	CUBIERTA DE MANGO	COVER, HANDLE
2	V804000000	1	PERNO TORX 4×12	BOLT, TORX 4×12
3	17809037930	1	PALANCA SEGURO DEL ACELERADOR	LEVER, THROTTLE LOCKOUT
4	C450000360	1	GATILLO DEL ACELERADOR	TRIGGER, THROTTLE
5	C454000170	1	VARILLA ACELERADOR	ROD, THROTTLE
6	V452000260	1	RESORTE DE TORSIÓN	SPRING, TORSION
7	90034540025	1	PASADOR ÉLASTICO 4×25 SUS	PIN, SPRING 4×25 SUS
8	V131000020	1	OJAL DE AGUJA	GROMMET, NEEDLE
9	V130000030	1	OJAL ESTRANGULADOR	GROMMET, CHOKE
10	A241000171	1	VARILLA ESTRANGULADOR	ROD, CHOKE

+ Denota artículo forma parte de una asamblea
++ Denota artículo forma parte de un submontaje

+ Denotes item is part of an assembly
++ Denotes item is part of a sub-assembly

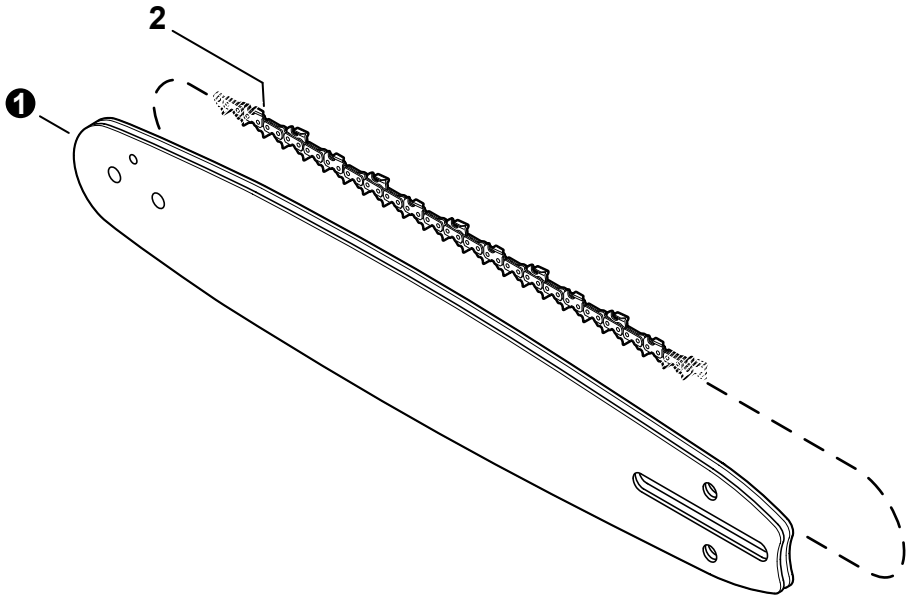

NO.	PART NUMBER	QTY.	DESCRIPCIÓN	DESCRIPTION
1	18D8LS3864	1	BARRA DE GUÍA 45cm PRO-LITE	GUIDE BAR, 18" PRO-LITE
1	20D8LS3870	1	BARRA DE GUÍA 50cm PRO-LITE	GUIDE BAR, 20" PRO-LITE
1	24D8LS3884	1	BARRA DE GUÍA 60cm PRO-LITE	GUIDE BAR, 24" PRO-LITE
1	18D8TW3866	1	BARRA DE GUÍA 45cm ARMOR TIP	GUIDE BAR, 18" ARMOR TIP
1	20D8TW3872	1	BARRA DE GUÍA 50cm ARMOR TIP	GUIDE BAR, 20" ARMOR TIP
1	24D8TW3884	1	BARRA DE GUÍA 60cm ARMOR TIP	GUIDE BAR, 24" ARMOR TIP
1	28D8TW3892	1	BARRA DE GUÍA 70cm ARMOR TIP	GUIDE BAR, 28" ARMOR TIP
2	73LPX64X	1	CADENA 45 cm	SAW CHAIN 18"
2	73LPX70X	1	CADENA 50cm	SAW CHAIN 20"
2	73LPX84X	1	CADENA 60cm	SAW CHAIN 24"
2	73LPX66X	1	CADENA 45 cm	SAW CHAIN 18"
2	73LPX72X	1	CADENA 50cm	SAW CHAIN 20"
2	73LPX84X	1	CADENA 60cm	SAW CHAIN 24"
2	73LPX92X	1	CADENA 70cm	SAW CHAIN 28"

Herramientas
Tools

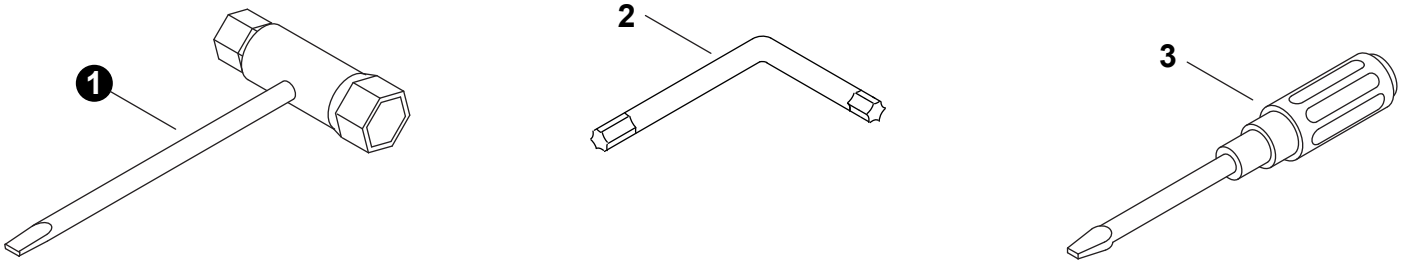

NO.	PART NUMBER	QTY.	DESCRIPCIÓN	DESCRIPTION
1	X602000080	1	LLAVE EN T 13×19 L= 180	T-WRENCH 13×19 L= 180
2	X605000190	1	LLAVE ALLEN	WRENCH, ALLEN
3	89581203930	1	DESTORNILLADOR 50MM	SCREWDRIVER 50MM

+ Denota artículo forma parte de una asamblea
++ Denota artículo forma parte de un submontaje

+ Denotes item is part of an assembly
++ Denotes item is part of a sub-assembly



NO.	PART NUMBER	QTY.	DESCRIPCIÓN	DESCRIPTION
1	X503013100	1	ETIQUETA MODELO CS-590 TIMBERWOLF	LABEL, MODEL CS-590 TIMBERWOLF
2	X502000340	1	ETIQUETA ECHO	LABEL, ECHO
3	X505006940	1	ETIQUETA DE PRECAUCIÓN	LABEL, CAUTION
4	89034539231	1	ETIQUETA DE PRECAUCIÓN	LABEL, CAUTION
5	89015739131	1	ETIQUETA ENCENDIDO-APAGADO	LABEL, ON-OFF
6	X502000900	1	ETIQUETA ARRANCADOR	LABEL, RECOIL STARTER

+ Denota artículo forma parte de una asamblea
++ Denota artículo forma parte de un submontaje

+ Denotes item is part of an assembly
++ Denotes item is part of a sub-assembly